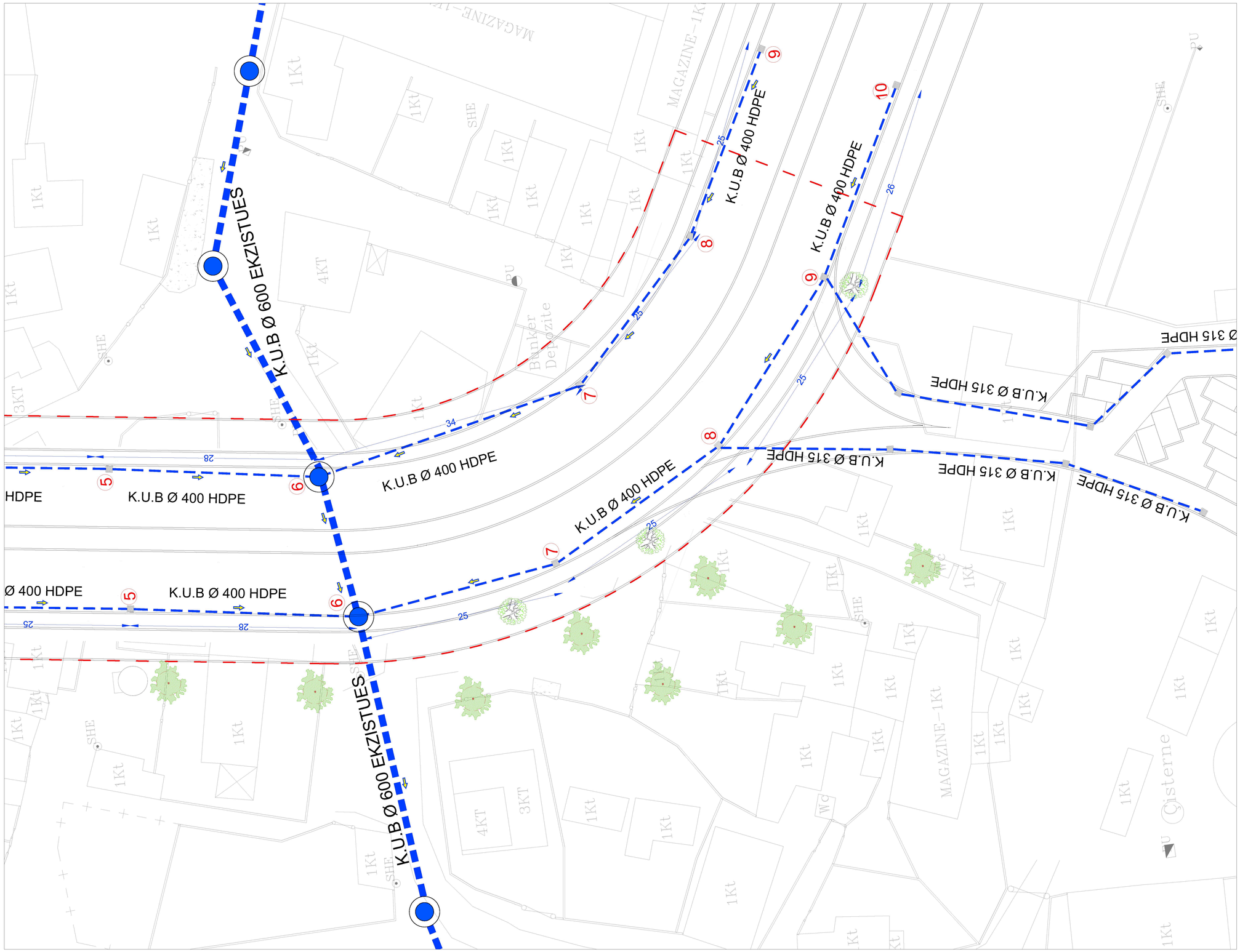


BASHKIA VLORE

DREJTORIA E PLANIFIKIMIT DHE ZHVILLIMIT TE TERRITORIT

**PROJEKT***: LIDHJA E RRUGES TRANSBALLKANIKE ME PORTIN DETAR*

VLORE 2020

***K.U.B. PROJEKTI I PROPOZUAR***

06

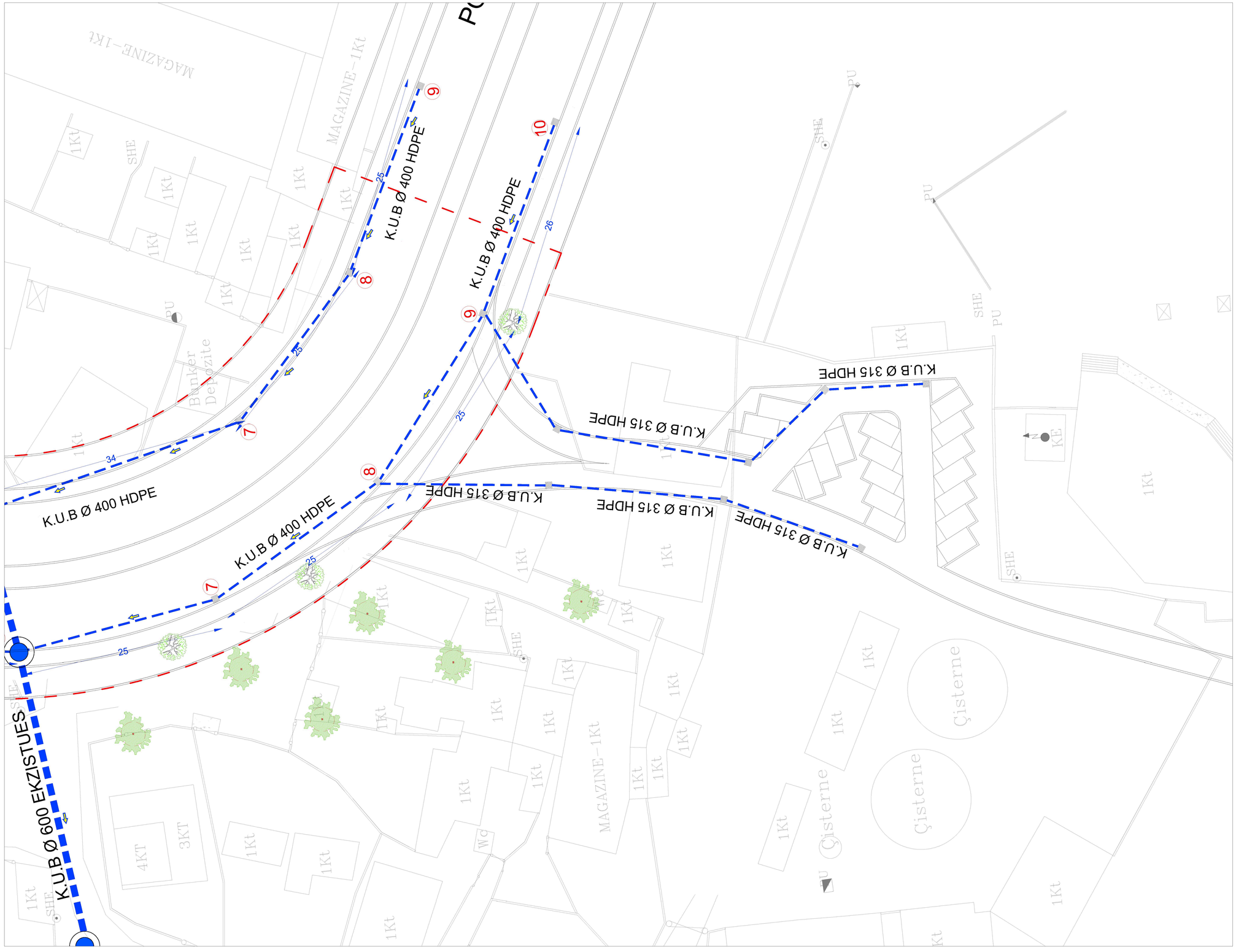


BASHKIA VLORE

DREJTORIA E PLANIFIKIMIT DHE ZHVILLIMIT TE TERRITORIT

**PROJEKT**: *LIDHJA E RRUGES TRANSBALLKANIKE ME PORTIN DETAR*

VLORE 2020

***K.U.B. PROJEKTI I PROPOZUAR***

07

# SEKSION TIP

Sh 1:100

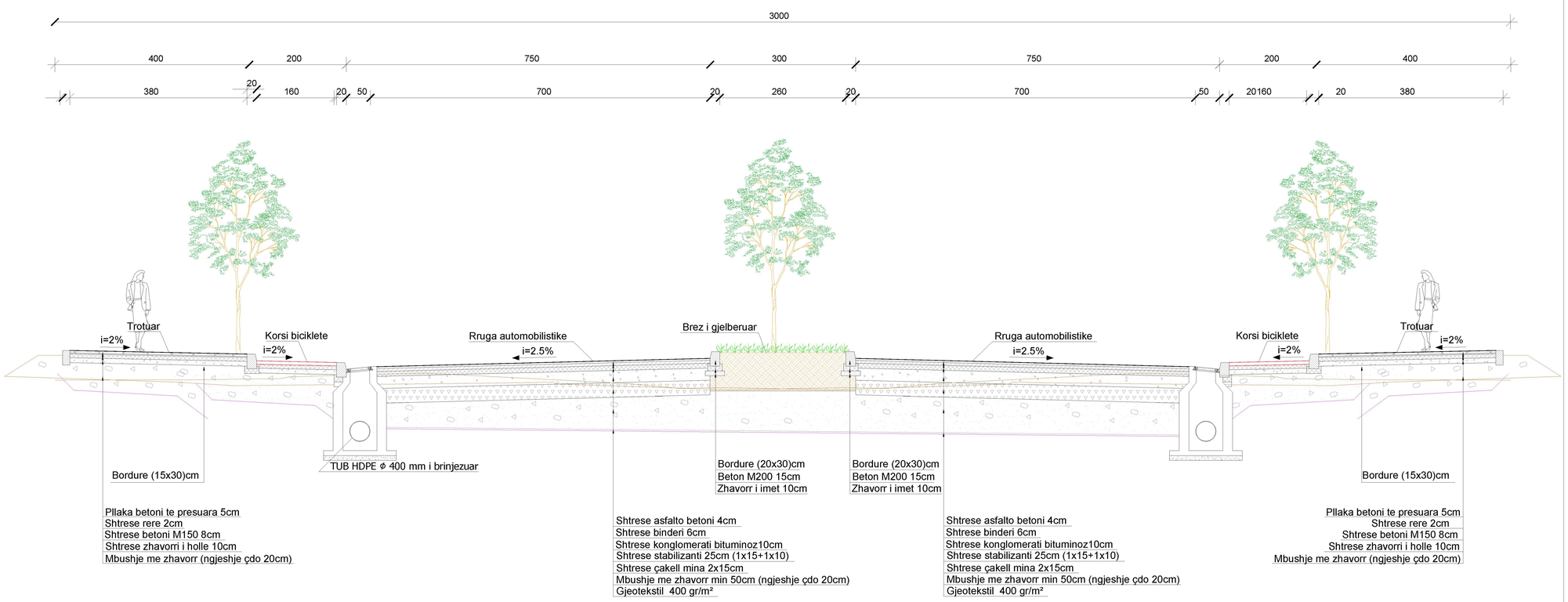


*BASHKIA VLORE*

DREJTORIA E
PLANIFIKIMIT DHE
ZHVILLIMIT
TE TERRITORIT

**PROJEKT***: LIDHJA E RRUGES TRANSBALLKANIKE ME PORTIN DETAR*

VLORE 2020

***K.U.B. PROJEKTI I PROPOZUAR- PRERJE TERTHORE***

## DETAJ PUSETE SHIU - TIP P1

*SH 1 : 20*

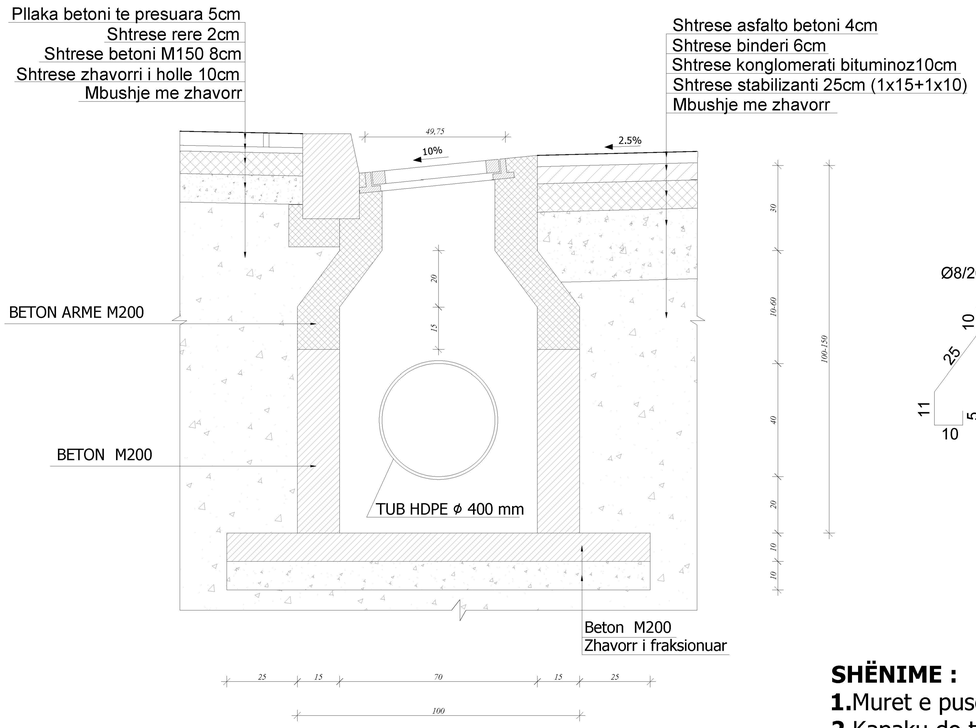


## ARMIM PUSETE SHIU - TIP P1

*SH 1 : 20*

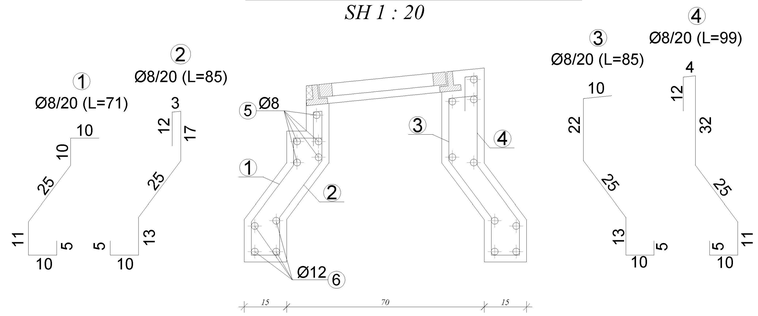


## PLANI I KAPAKUT TE PUSETES - TIP P1

*SH 1 : 20*

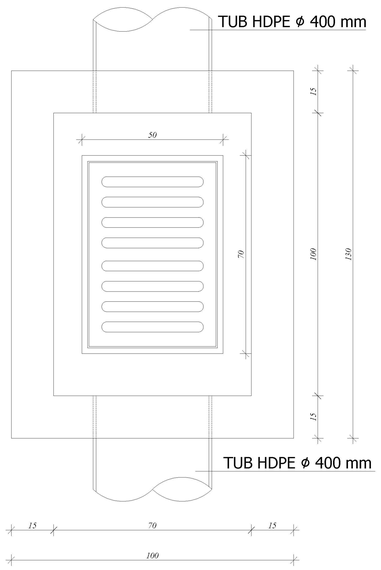


**SHËNIME :**

**1.**Muret e pusetes do te jene beton M-200.

**2.**Kapaku do te jete prej gize i inkastruar me brezin e betonit dhe i vendosur ne nivelin e mbaruar te rruges sipas projektit.

**3.**Fundi i tubit duhet te jete 20cm nga fundi i pusetes.

*BASHKIA VLORE*

DREJTORIA E PLANIFIKIMIT DHE ZHVILLIMIT TE TERRITORIT

**PROJEKT***: LIDHJA E RRUGES TRANSBALLKANIKE ME PORTIN DETAR*

VLORE 2020

***K.U.B. PROJEKTI I PROPOZUAR- DETAJI I PUSETAVE KUB***

## DETAJ PUSETE SHIU - TIP P2

*SH 1 : 20*

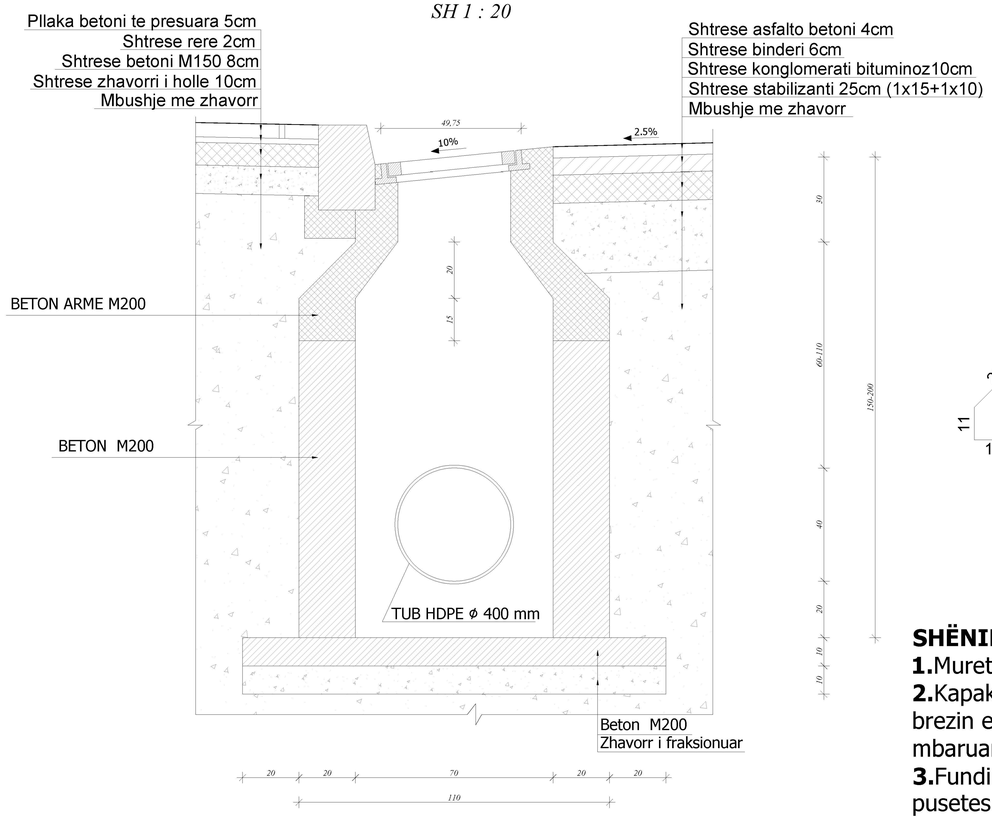


## ARMIM PUSETE SHIU - TIP P2

*SH 1 : 20*

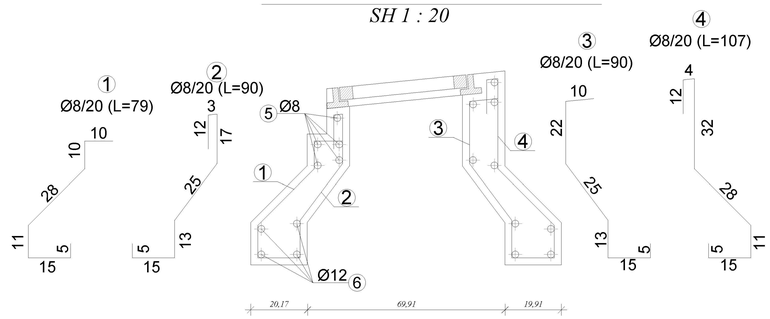


**SHËNIME :**

**1.**Muret e pusetes do te jene beton M-200.

**2.**Kapaku do te jete prej gize i inkastruar me brezin e betonit dhe i vendosur ne nivelin e mbaruar te rruges sipas projektit.

**3.**Fundi i tubit duhet te jete 20cm nga fundi i pusetes.

## PLANI I KAPAKUT TE PUSETES - TIP P2

*SH 1 : 20*

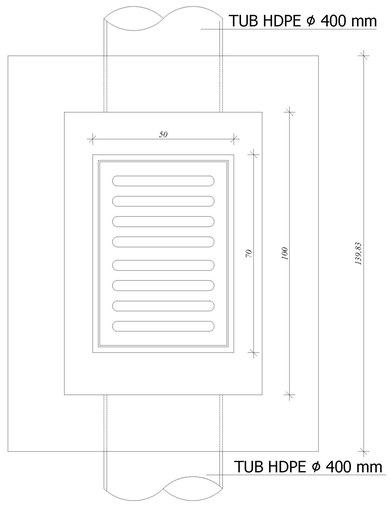


BASHKIA VLORE

DREJTORIA E PLANIFIKIMIT DHE ZHVILLIMIT TE TERRITORIT

**PROJEKT***: LIDHJA E RRUGES TRANSBALLKANIKE ME PORTIN DETAR*

VLORE 2020

***K.U.B. PROJEKTI I PROPOZUAR- DETAJI I PUSETAVE KUB***

# Profili Gjatesor Aksi Majtas

TUBI HDPE Ø400

LINJA E TOKES

SHKALLA VERTIKALE 1:50
SHKALLA HORIZONTALE 1:500

KUOTA REF= -2.500

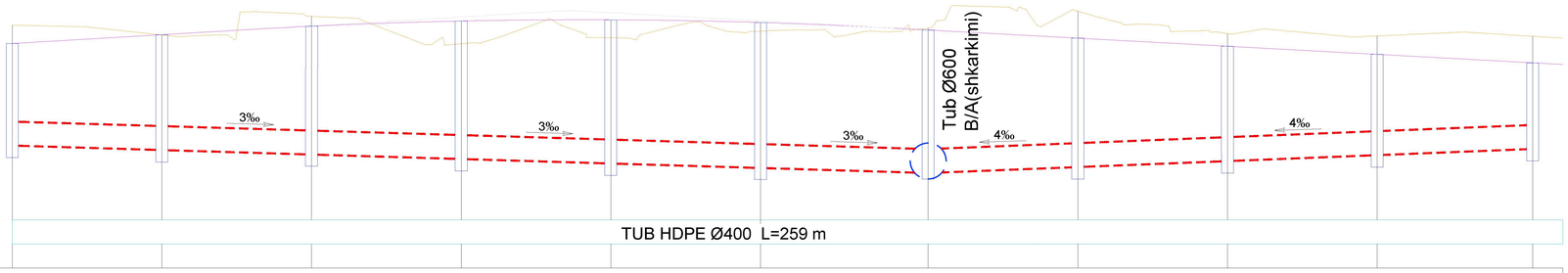


| NUMRI I PUSETES | 0 | 1 | 2 | 3 | 4 | 5 | 6 | 7 | 8 | 9 | 10 |
|---|---|---|---|---|---|---|---|---|---|---|---|
| DISTANCA PARCIALE | 25.00 | 25.00 | 25.00 | 25.00 | 25.00 | 28.00 | 25.00 | 25.00 | 25.00 | 26.00 | |
| DISTANCA PROGRESIVE | 0.000 | 25.000 | 50.000 | 75.000 | 100.000 | 125.000 | 153.000 | 178.000 | 203.000 | 228.0 | 254.0 |
| KUOTA TOKES | 1.755 | 1.738 | 1.769 | 1.723 | 1.733 | 1.744 | 1.749 | 1.778 | 1.740 | 1.736 | 1.736 |
| KUOTA PROJEKTIT | 1.724 | 1.734 | 1.753 | 1.761 | 1.763 | 1.759 | 1.746 | 1.733 | 1.719 | 1.705 | 1.691 |
| KUOTA PROJEKTIT FUNDI I TUBIT | | | | | | | | | | | |
| KUOTA PROJEKTIT FUNDI I PUSETES | | | | | | | | | | | |
| K. PROJEKTI - K. FUNDI PUSETES | | | | | | | | | | | |
| DISTANCA KILOMETRIKE | 0 | | | | | | | | | | |

*BASHKIA VLORE*

DREJTORIA E PLANIFIKIMIT DHE ZHVILLIMIT TE TERRITORIT

**PROJEKT***: LIDHJA E RRUGES TRANSBALLKANIKE ME PORTIN DETAR*

VLORE 2020

***K.U.B. PROJEKTI I PROPOZUAR- PROFILI GJATESOR MAJTAS***

# Profili Gjatesor Aksi Djathtas

TUBI HDPE Ø400

LINJA E TOKES

SHKALLA VERTIKALE 1:50

KUOTA REF= -2.500

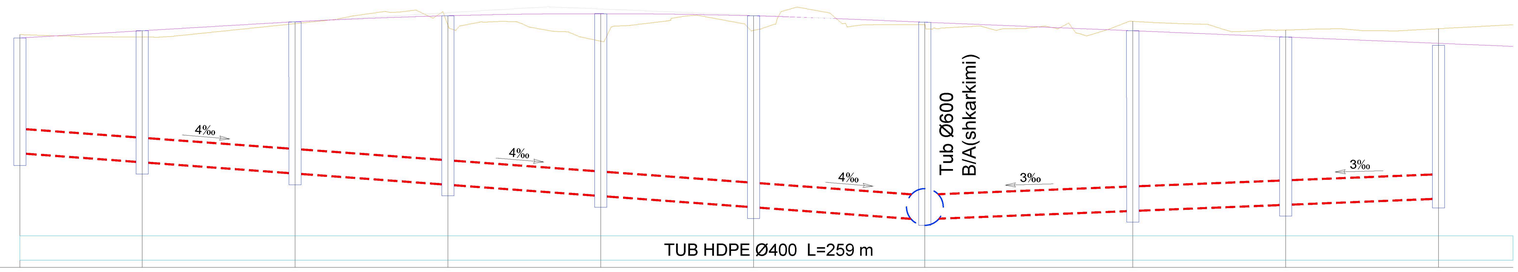


| | | | | | | | | | | |
|---|---|---|---|---|---|---|---|---|---|---|
| NUMRI I PUSETES | 0 | 1 | 2 | 3 | 4 | 5 | 6 | 7 | 8 | 9 |
| DISTANCA PARCIALE | | 20.00 | 25.00 | 25.00 | 25.00 | 25.00 | 28.00 | 34.00 | 25.00 | 25.00 |
| DISTANCA PROGRESIVE | 0.000 | 20.000 | 45.000 | 70.000 | 95.000 | 120.000 | 148.000 | 148.000 | 148.000 | 148.000 |
| KUOTA TOKES | 1.262 | 1.258 | 1.280 | 1.278 | 1.300 | 1.269 | 1.278 | 1.284 | 1.269 | 1.276 |
| KUOTA PROJEKTIT | 1.256 | 1.268 | 1.283 | 1.293 | 1.296 | 1.293 | 1.282 | 1.268 | 1.258 | 1.245 |
| KUOTA PROJEKTIT FUNDI I TUBIT | | | | | | | | | | |
| KUOTA PROJEKTIT FUNDI I PUSETES | | | | | | | | | | |
| K. PROJEKTI - K. FUNDI PUSETES | | | | | | | | | | |
| DISTANCA KILOMETRIKE | 0 | | | | | | | | 2 | |

*BASHKIA VLORE*

DREJTORIA E PLANIFIKIMIT DHE ZHVILLIMIT TE TERRITORIT

**PROJEKT***: LIDHJA E RRUGES TRANSBALLKANIKE ME PORTIN DETAR*

VLORE 2020

***K.U.B. PROJEKTI I PROPOZUAR- PROFILI GJATESOR MAJTAS***

MH49/6
MH49/5
MH49/4
MH49/3
MH49/2
NODE 194
NODE 196
HDPE DN630
Ø250
Tub HDPE Ø200
G.E:1.54
I.E:-0.62
G.E:1.359
I.E:-1.870
G.E:1.315
I.E:-1.977
G.E:1.319
I.E:-1.089
Sewerage hole
Sewerage pipe
Sewerage pipe
Sewerage pipe