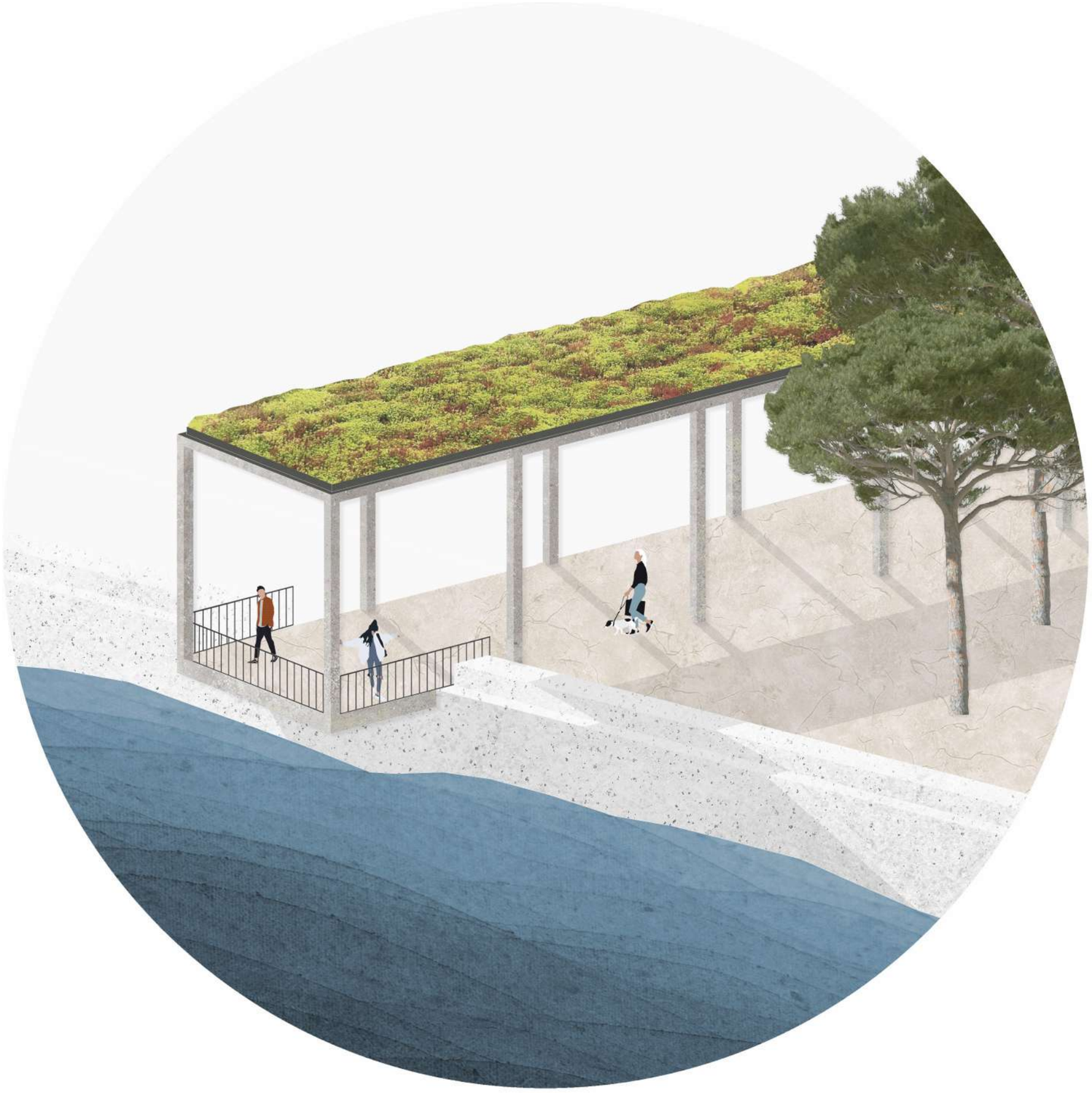

Plani i struktures

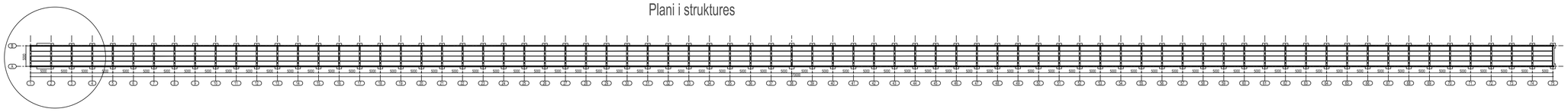

Plan i pjesshem i struktures Aksi 1-3 SH 1:50

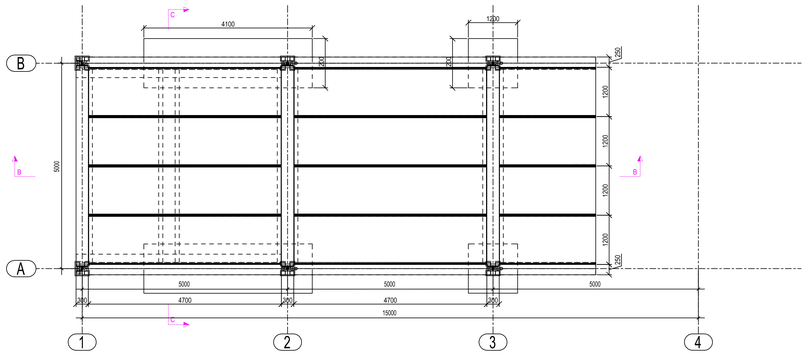

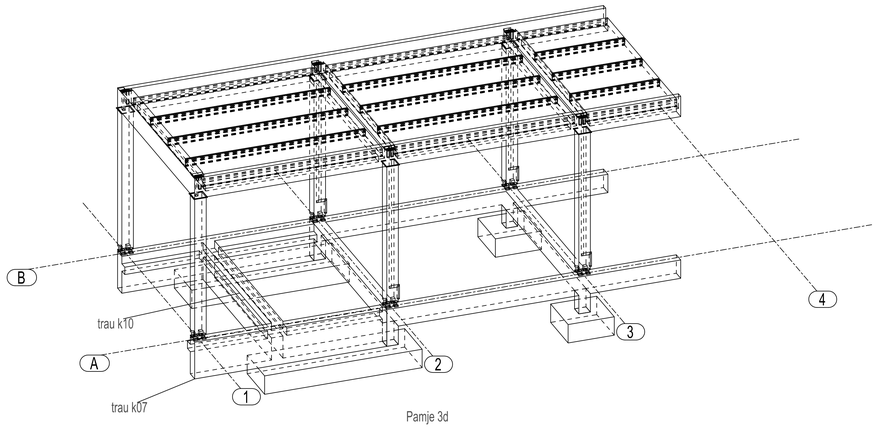

Pamje 3d

Prerje e struktues Aksi 1-3 SH 1:50

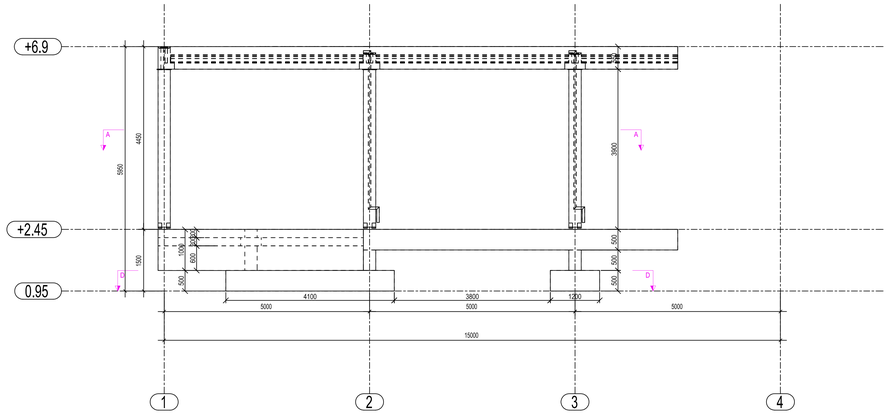

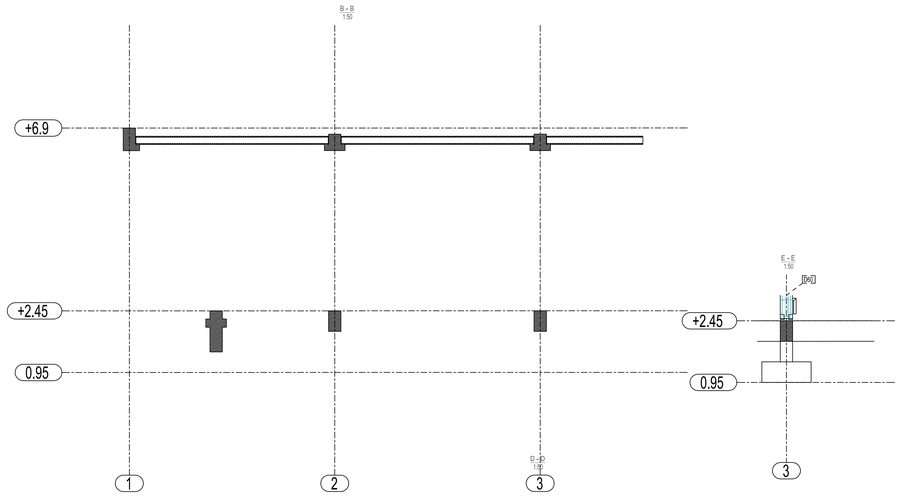

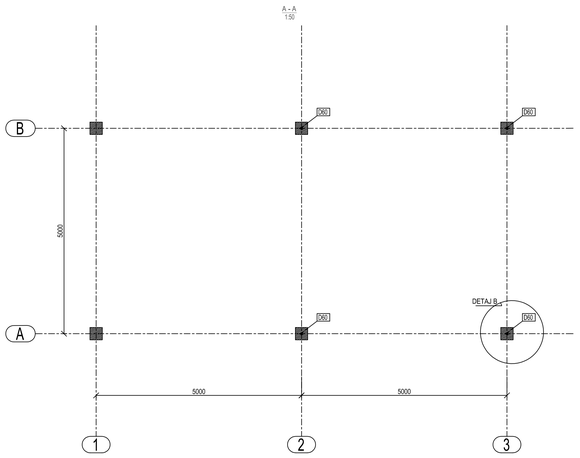

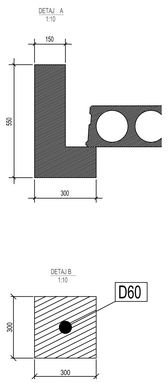

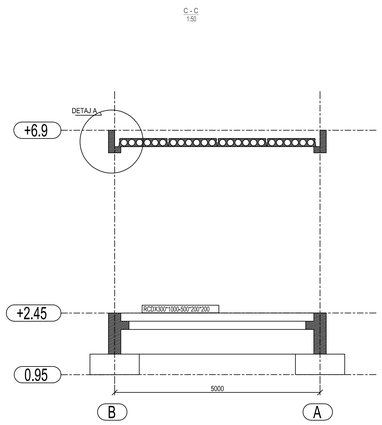

Themelet Aksi 1-3 SH 1:50

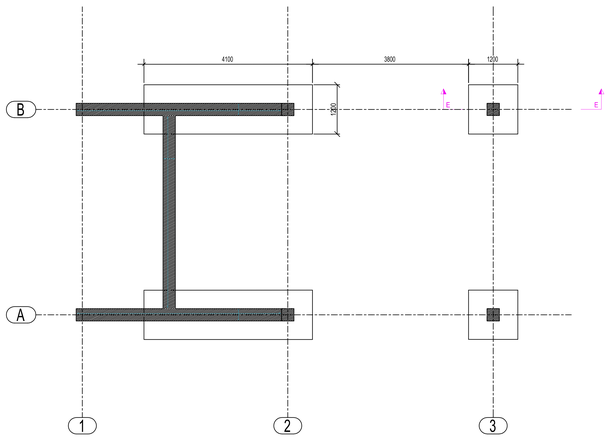

Legjenda:

Shenime:

SHËRBIME PROJEKTIMI PËR RIGJENERIMIN URBAN TË SHËTITORES BREGDETARE QËNDRORE TË VLORËS, SHESHIT TË FLAMURIT DHE PORTIT

Faza Projekt Zbatimi

KLIENT : FONDI SHQIPTAR I ZHVILLIMIT

XDGA International Studio Studio Ndërkombëtare (INT)		Firma: Lexuar dhe aprovuar
iRI Local Architecture Office (LOC) Studio Lokale Arkitekture (VEND) Gent Ajdilli	N.6844	Firma: Lexuar dhe aprovuar
PIRO KOKALARI Structural Engineer (LOC) Inxhinier strukturor (VEND)	K 0305/1	Firma: Lexuar dhe aprovuar
LUAN MYRTAJ Structural Engineer (LOC) Inxhinier strukturor (VEND)	K 1248/3	Firma: Lexuar dhe aprovuar
HYDRO&ENERGY MEP Engineering Hidro-Mekanik (LOC) Nikolin Risika, Artur Dado (VEND)	N 5820/3	Firma: Lexuar dhe aprovuar
Eurotest Electrical Engineer (LOC) Inxhinier Elektrik (VEND) Samir Salaj	N 6700/1	Firma: Lexuar dhe aprovuar

ALL DIMENSIONS HAVE TO BE VERIFIED BY THE CONTRACTOR ON TE CONSTRUCTION SITE

IMPORTANT: These drawings are property of iRI, Rruga DERVISH HIMA, nr 8 kati i parë – 1001 TIRANA. Copy, multiplication or distribution inbetween parties of these plans (or any part of it) without written permission of iRI is prohibited.

TË GJITHA DIMENSIONET DUHET TË VERIFIKOHEN NGA KONTRAKTORI NË VËND

E RËNDËSISHME: Këto vizatime janë pronë e iRI, Rruga DERVISH HIMA, nr 8 kati i parë – 1001 TIRANË. Kopjimi, shumëfishimi apo shpërndarja e këtyre vizatimeve (apo pjesëve të tyre) pa lejen me shkrim të iRI është e ndaluar.

disiplina	numri i fletës:	
K	01	Galeria - Aksi 1-4

faza:	data:	shkalla:	formati:
PZ	Korrik 2020	1:50	A0

Plani i struktures

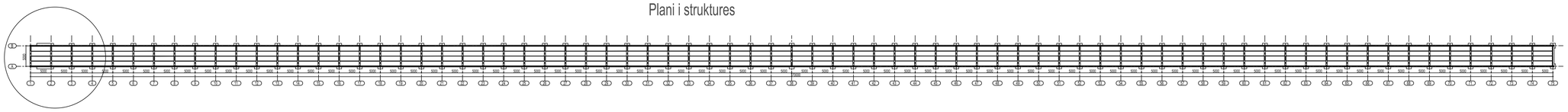

Plan i pjesshem i struktures Aksi 1-3 SH 1:50

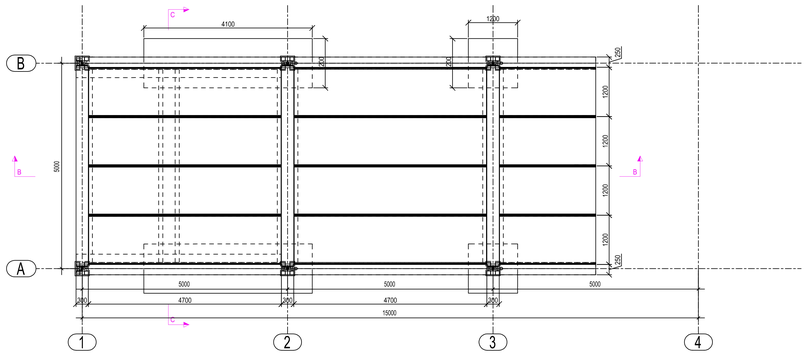

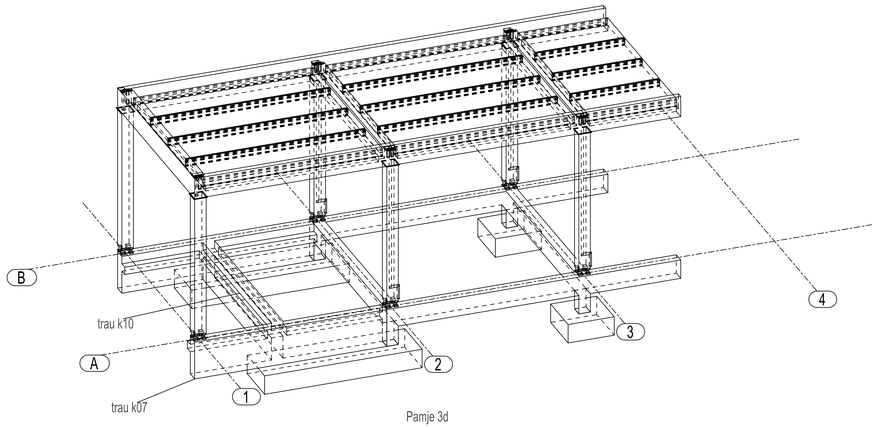

Pamje 3d

Prerje e struktues Aksi 1-3 SH 1:50

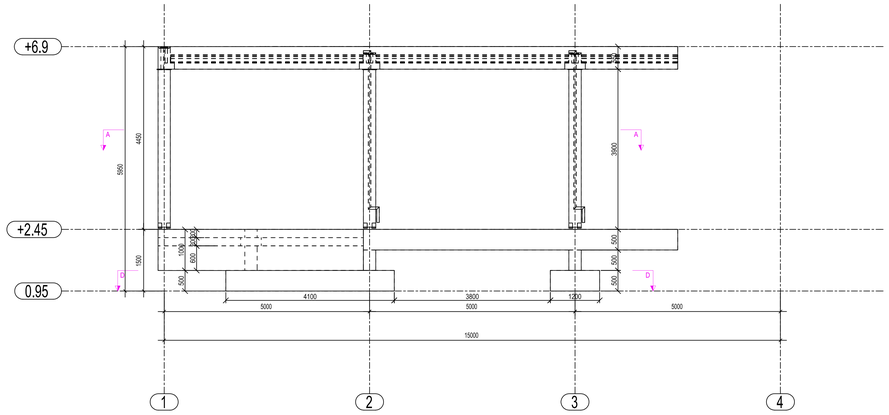

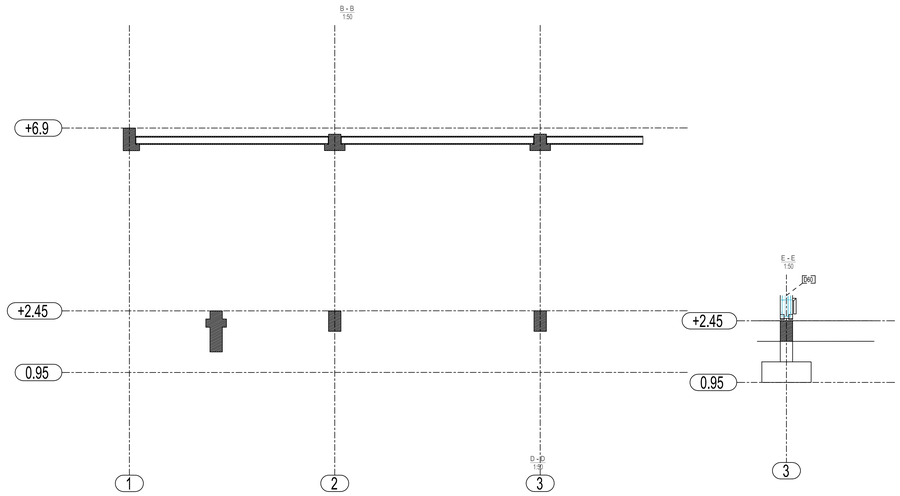

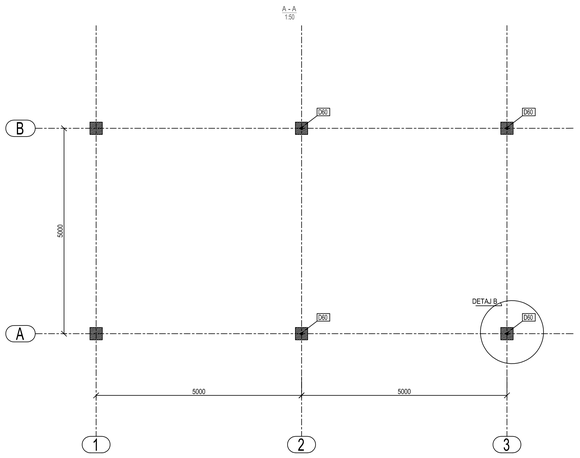

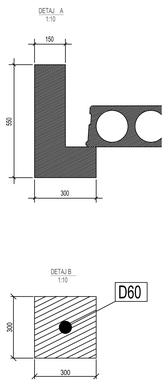

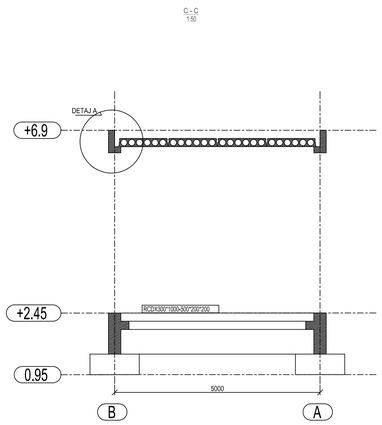

Themelet Aksi 1-3 SH 1:50

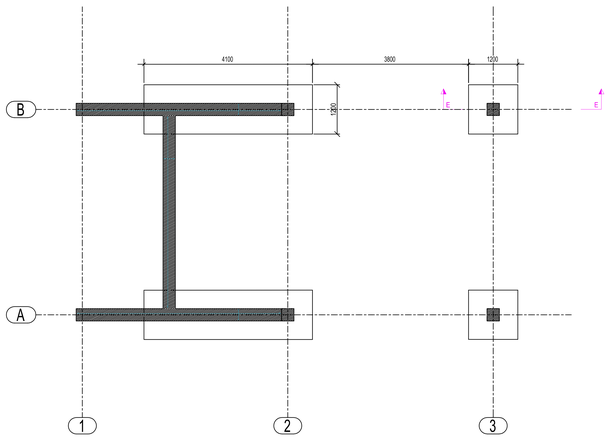

Legjenda:

Shenime:

SHËRBIME PROJEKTIMI PËR RIGJENERIMIN URBAN TË SHËTITORES BREGDETARE QËNDRORE TË VLORËS, SHESHIT TË FLAMURIT DHE PORTIT

Faza Projekt Zbatimi

KLIENT : FONDI SHQIPTAR I ZHVILLIMIT

XDGA International Studio Studio Ndërkombëtare (INT)		Firma: Lexuar dhe aprovuar
iRI Local Architecture Office (LOC) Studio Lokale Arkitekture (VEND) Gent Ajdilli	N.6844	Firma: Lexuar dhe aprovuar
PIRO KOKALARI Structural Engineer (LOC) Inxhinier strukturor (VEND)	K 0305/1	Firma: Lexuar dhe aprovuar
LUAN MYRTAJ Structural Engineer (LOC) Inxhinier strukturor (VEND)	K 1248/3	Firma: Lexuar dhe aprovuar
HYDRO&ENERGY MEP Engineering Hidro-Mekanik (LOC) Nikolin Risika, Artur Dado (VEND)	N 5820/3	Firma: Lexuar dhe aprovuar
Eurotest Electrical Engineer (LOC) Inxhinier Elektrik (VEND) Samir Salaj	N 6700/1	Firma: Lexuar dhe aprovuar

ALL DIMENSIONS HAVE TO BE VERIFIED BY THE CONTRACTOR ON TE CONSTRUCTION SITE

IMPORTANT: These drawings are property of iRI, Rruga DERVISH HIMA, nr 8 kati i parë – 1001 TIRANA. Copy, multiplication or distribution inbetween parties of these plans (or any part of it) without written permission of iRI is prohibited.

TË GJITHA DIMENSIONET DUHET TË VERIFIKOHEN NGA KONTRAKTORI NË VËND

E RËNDËSISHME: Këto vizatime janë pronë e iRI, Rruga DERVISH HIMA, nr 8 kati i parë – 1001 TIRANË. Kopjimi, shumëfishimi apo shpërndarja e këtyre vizatimeve (apo pjesëve të tyre) pa lejen me shkrim të iRI është e ndaluar.

disiplina	numri i fletës:	
K	01	Galeria - Aksi 1-4

faza:	data:	shkalla:	formati:
PZ	Korrik 2020	1:50	A0