PLANIMETRIA E RRUGES DHE RRJETI INXHINIERIK (Loti i parë) SH.1:500

LEGJENDA

- Pusete per ujrat e zeza
- Pusete per ujin e pijshem
- Puseta e ujrave te bardha
- Pusete elektrike
- Pusete per telefonine
- Kanalizimi i ujrave te zeza
- Kanalizimi i ujit te pijshem
- Kanalizimi i ujrave te bardha
- Linja e ndricimit rrugor
- Tubacioni per telefonine
- Panel komandimi me fotoelement
- Shtylla te ndricimit rrugor
- Shtylle korenti ekzistuese

Pika e lidhjes me rrjetin ekzistues te furnizimit me uje

SARANDE DELVINE

80

119

5

10

15

Pusete per telefonine

Tubacioni per telefonine

Panel komandimi me fotoelement

Linja e ujit te pijshem

Puseta ekzistuese e ujrave te bardha

Puseta ekzistuese e ujrave te zeza

Pusete per ujin e pijshem

Kolone ndriçimi Konike e Galvanizuar 8ml 250W

Puseta e ujrave te bardha

Pusete per ventilin e ajrimit

Linja e ujrave te bardha

Linja e ndriçimit

Pusete e ujrave te zeza

Kollone ndriçimi Konike e Galvanizuar 8ml 250W

Shtylla TU ekzistuese qe spostohen

Linja e ujrave te zeza

Kabell Cu 5X16mm2

T.N

Pandi Zhonga

Digitally signed by Pandi Zhonga
Date: 2020.09.09 13:47:47 +01'00'

"Kestrina" sh.p.k. Sarande	Objekti	S.P.NDERTIM, ASFALTIM, RRJETI INXHINIERIK RRUGA NR.1 LEKURES–SARANDE	
	Emertimi	PLANIMETRIA E RRUGES DHE RRJETI INXHINIERIK (Loti i pare)	
Nr.Lic. N.0233/4	Inxh.	H. Halili	
Nr.Fl. RI–1	Projektues	A. Angjeli	
	Arkitekt	G. Marto	
Data v.2012	Inxh.elektrik	D. Laze	
	Porositi	Bashkia Sarande	

"Kestrina" sh.p.k. Sarande	Objekti	S.P.NDERTIMI, ASFALTIMI DHE RRJETI INXHINIERIK I RRUGES NR.1 LEKURES–SARANDE	
Nr.Lic. N.0233/5	Emertimi	DETAJE KUSH	
	Inxh.	H. Halili	
Nr.Fl. **PGUZ-6**	Projektues	A. Angjeli	
	Arkitekt	G. Marto	
Data v.2015	Topograf	R.Balani	
	Porositi	Bashkia Sarande	

Pandi Zhonga

Digitally signed by Pandi Zhonga
Date: 2020.09.09 13:48:06 +01'00'

PUSETE E UJRAVE TE SHIUT PER DN Ø250/Ø315 mm PE

Pamje nga lart

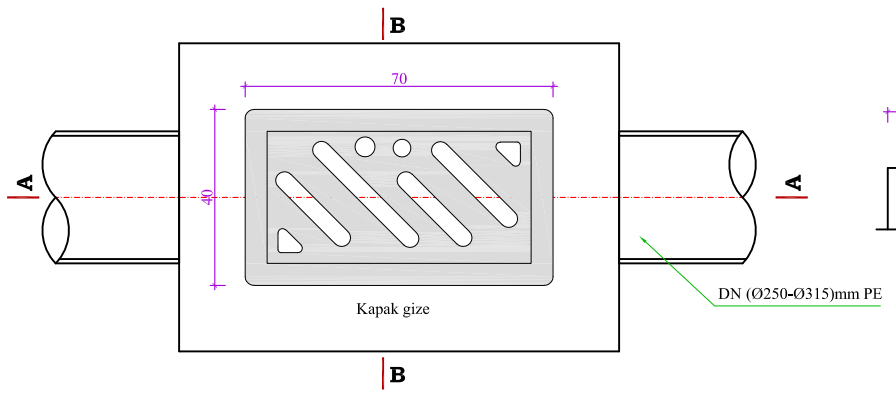

Kapak Kompozite
(Plastike + çelik)

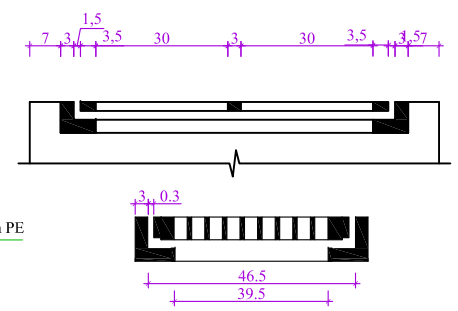

SHËNIME :

1.Muret e pusetes do te jene beton C16/20 dhe me trashesi 15cm.
2.Betoni qe do te perdoret per brezin duhet te jete C16/20, ndersa betoni i ullukut dhe shtreses do te jete C12/15.
3.Telajo e kapakut do te jete prej gize i inkastruar me brezin e betonit dhe i vendosur ne nivelin e mbaruar te rruges sipas projektit.
4.Fundi i tubit duhet te jete 10cm nga fundi i pusetes.
5.Diametri i tubit do te jete si ne planimetri.
6. Zgara metalike duhet te kete karakteristika qe te perballoje peshat e automjeteve deri 15 ton

Prerja A-A

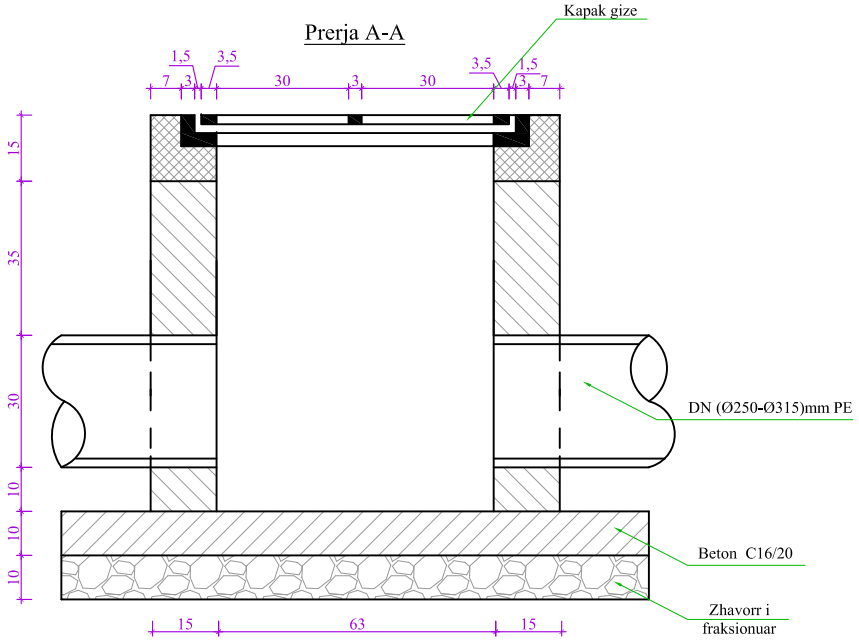

Prerja B-B

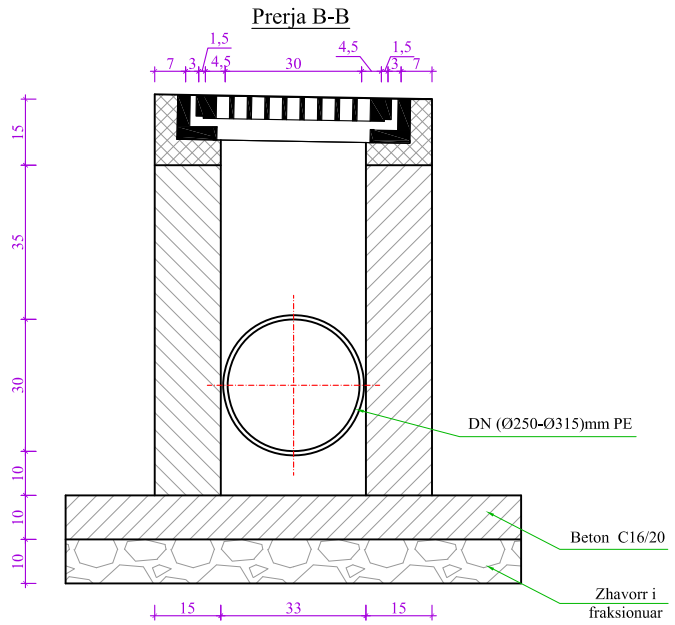

"Kestrina" sh.p.k. Sarande	Objekti	S.P.NDERTIMI, ASFALTIMI DHE RRJETI INXHINIERIK I RRUGES NR.1 LEKURES–SARANDE	
	Emertimi	DETAJE KUSH	
Nr.Lic. N.0233/5	Inxh.	H. Halili	
Nr.Fl. **PGUZ-6**	Projektues	A. Angjeli	
	Arkitekt	G. Marto	
Data v.2015	Topograf	R.Balani	
	Porositi	Bashkia Sarande	

Pandi Zhonga

Digitally signed by Pandi Zhonga
Date: 2020.09.09 13:49:01 +01'00'

PUSETA E UJRAVE TE SHIUT PER DN Ø400 mm PE

Pamje nga lart

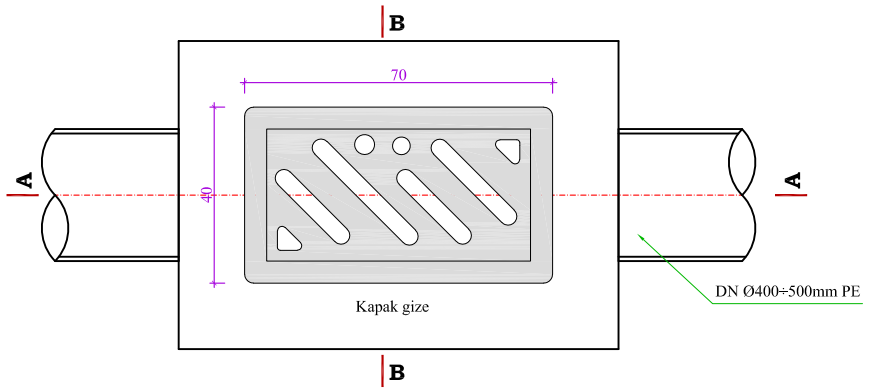

Kapak Kompozite
(Plastike + çelik)

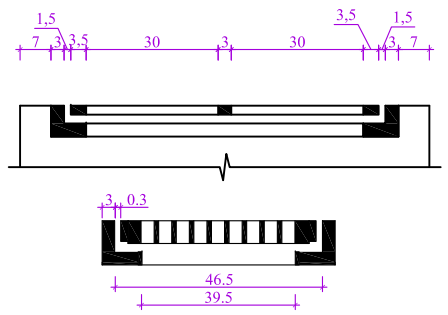

SHËNIME :

1.Muret e pusetes do te jene beton C16/20 dhe me trashesi 15cm.
2.Betoni qe do te perdoret per brezin duhet te jete C16/20, ndersa betoni i ullukut dhe shtreses do te jete C12/15.
3.Telajo e kapakut do te jete prej gize i inkastruar me brezin e betonit dhe i vendosur ne nivelin e mbaruar te rruges sipas projektit.
4.Fundi i tubit duhet te jete 10cm nga fundi i pusetes.
5.Diametri i tubit do te jete si ne planimetri.
6. Zgara metalike duhet te kete karakteristika qe te perballoje peshat e automjeteve deri 15 ton

Prerja A-A

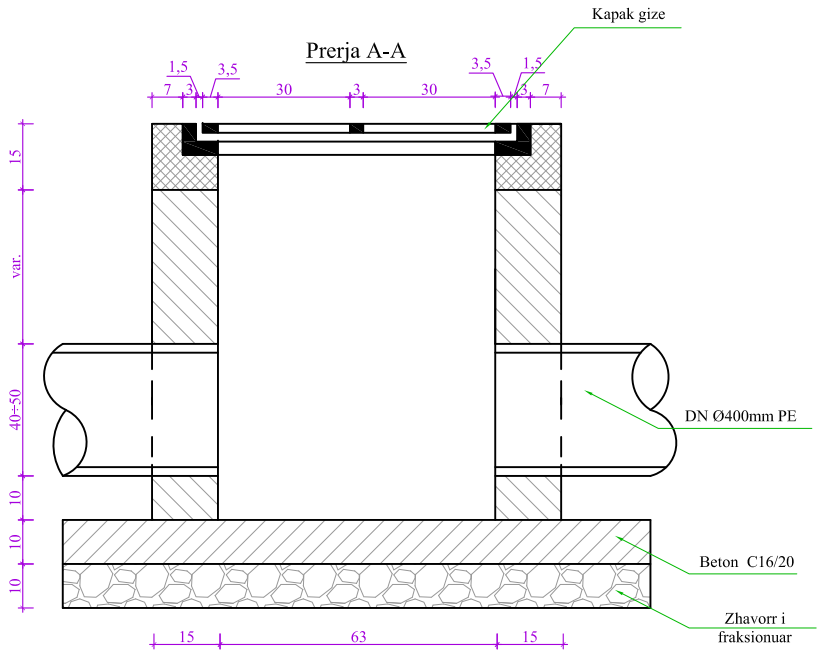

Prerja B-B

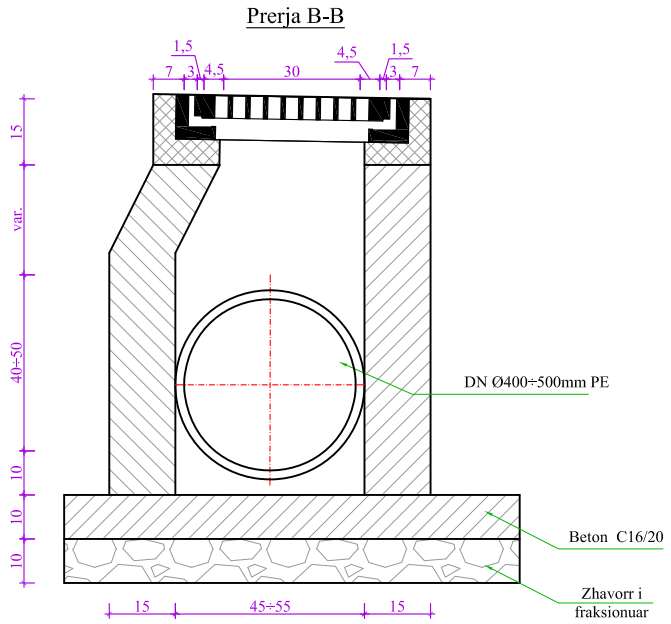

"Kestrina" sh.p.k. Sarande	Objekti	S.P.NDERTIMI, ASFALTIMI DHE RRJETI INXHINIERIK I RRUGES NR.1 LEKURES–SARANDE	
Nr.Lic. N.0233/5	Emertimi	DETAJE KUSH	
	Inxh.	H. Halili	
Nr.Fl. **PGUZ-6**	Projektues	A. Angjeli	
	Arkitekt	G. Marto	
Data v.2015	Topograf	R.Balani	
	Porositi	Bashkia Sarande	

PUSETE TIP D=100cm

PER TUBA 400 - 800mm (THELLESIA DERI 2.4m)

PRERJA 1-1
SH.1:50

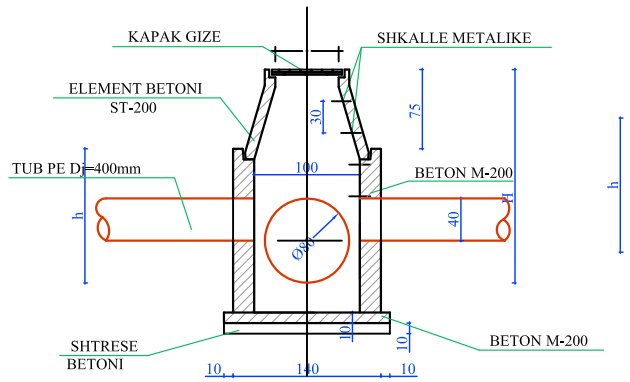

PRERJA 2-2
SH.1:50

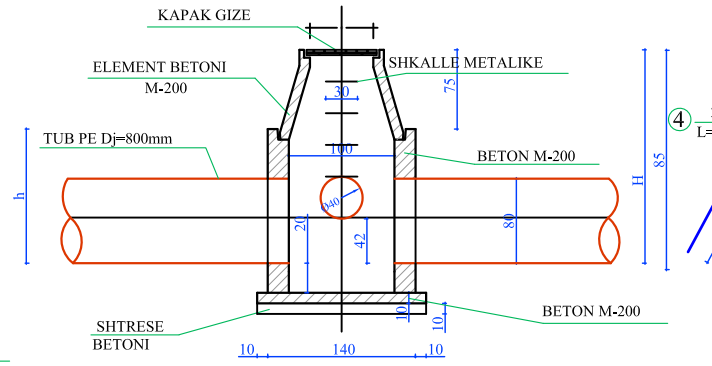

ELEMENT BETONI
SH.1:20

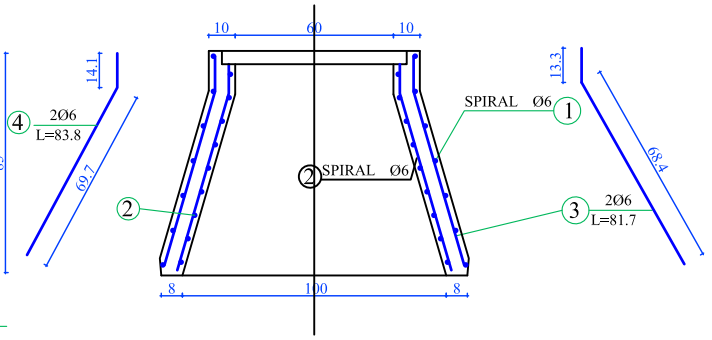

PLAN
SH.1:50

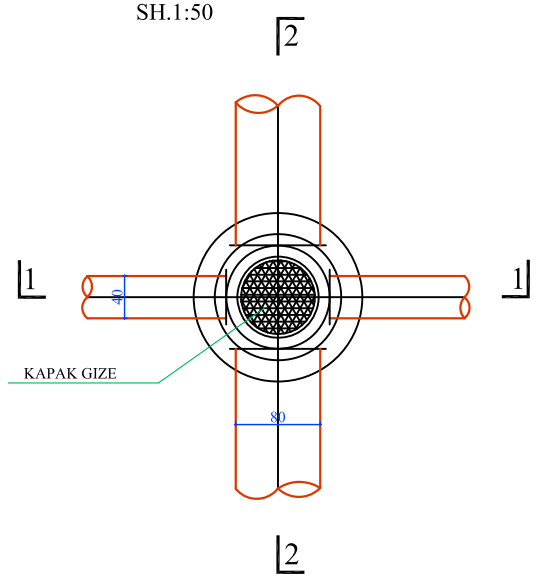

SPIRALI JASHTEM SH.1:20

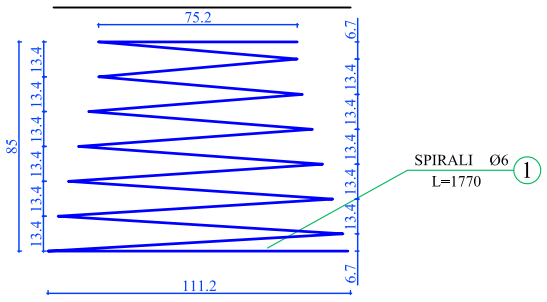

SPIRALI BRENDESHEM SH.1:20

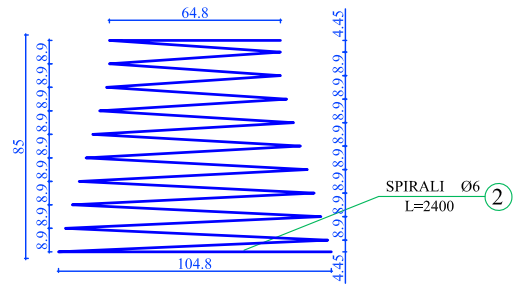

PLAN
SH.1:20

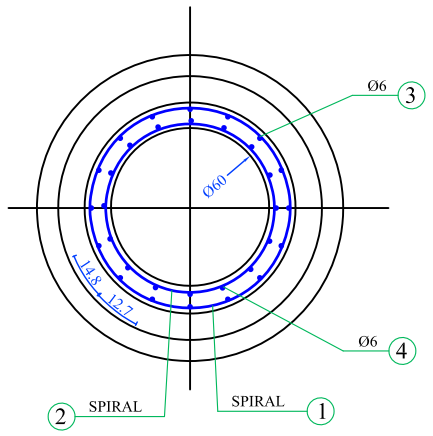

"Kestrina" sh.p.k. Sarande	Objekti	S.P.NDERTIMI, ASFALTIMI DHE RRJETI INXHINIERIK I RRUGES NR.1 LEKURES–SARANDE	
	Emertimi	DETAJE KUSH	
Nr.Lic. N.0233/5	Inxh.	H. Halili	
Nr.Fl. **PGUZ-6**	Projektues	A. Angjeli	
	Arkitekt	G. Marto	
Data v.2015	Topograf	R.Balani	
	Porositi	Bashkia Sarande	

PUSETE TIP D=150cm

PER TUBA Ø 1000-1200mm (THELLESIA ME E MADHE SE 2,5m)

PRERJA 1-1
SH.1:50

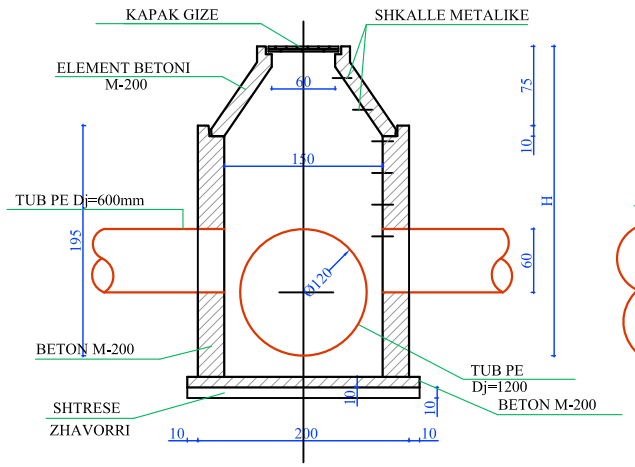

PRERJA 2-2
SH.1:50

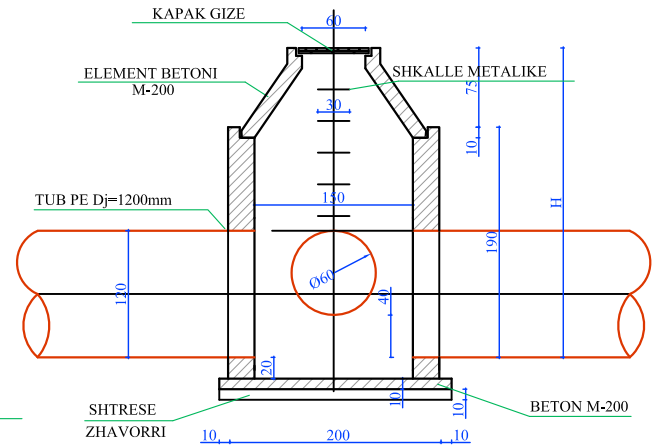

ELEMENT BETONI
SH.1:20

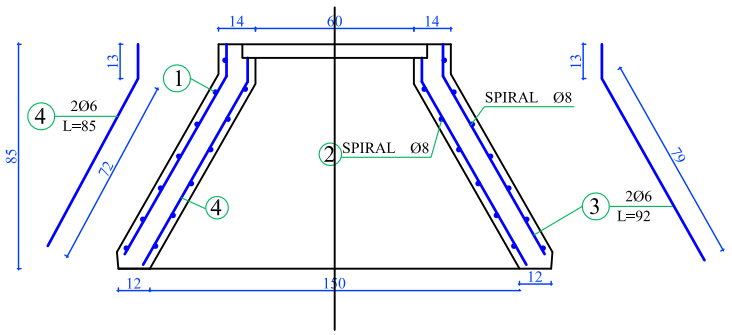

P L A N
SH.1:50

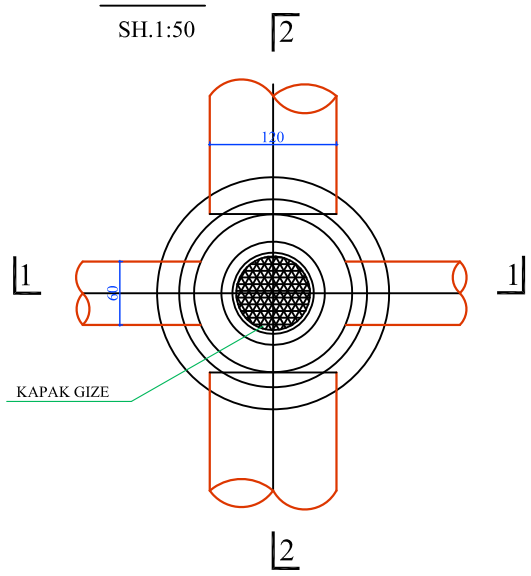

SPIRALI JASHTEM
SH.1:20

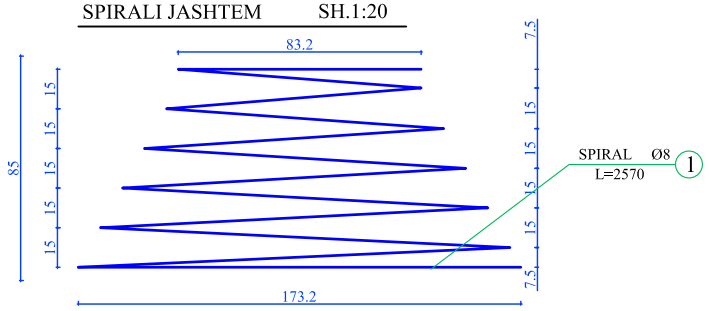

SPIRALI BRENDESHEM
SH.1:20

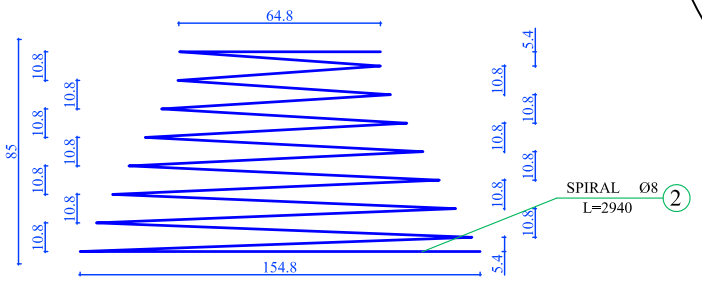

P L A N
SH.1:20

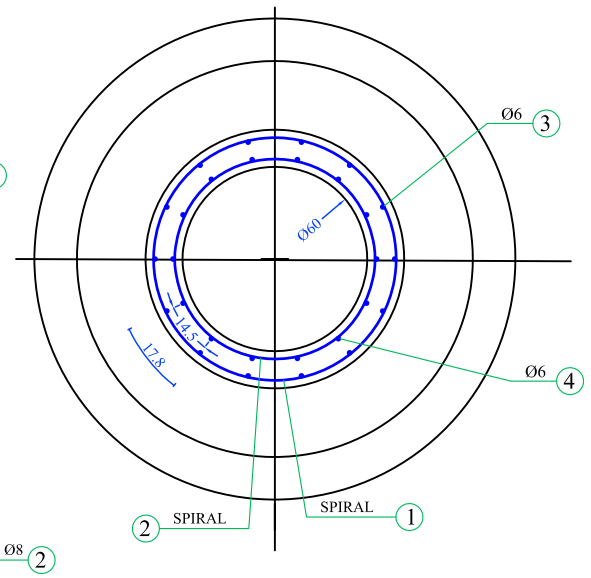

PRERJE TERTHORE
E SEKSIONIT TE KANALEVE

Tubacion PEHD i brinjezuar DN 250 mm SH 1:30

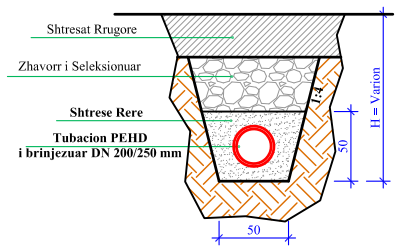

Tubacion PEHD i brinjezuar DN 315 mm
SH 1:30

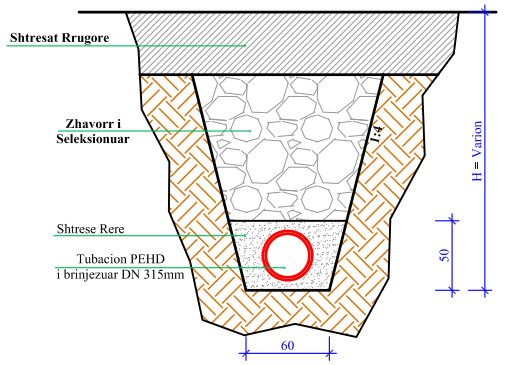

Tubacion PEHD i brinjezuar DN 400mm
SH 1:30

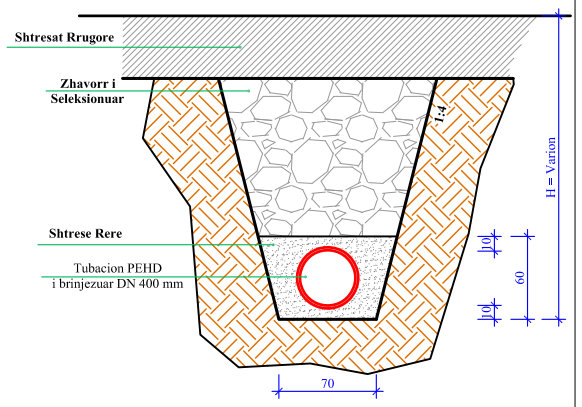

Tubacion PEHD i brinjezuar DN 500mm
SH 1:30

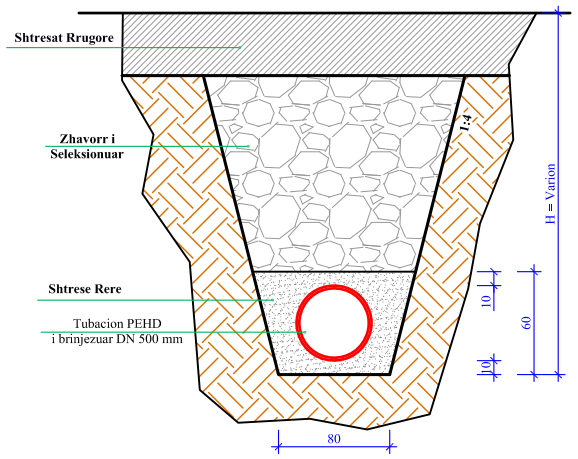

Tubacion PEHD i brinjezuar DN 630mm
SH 1:30

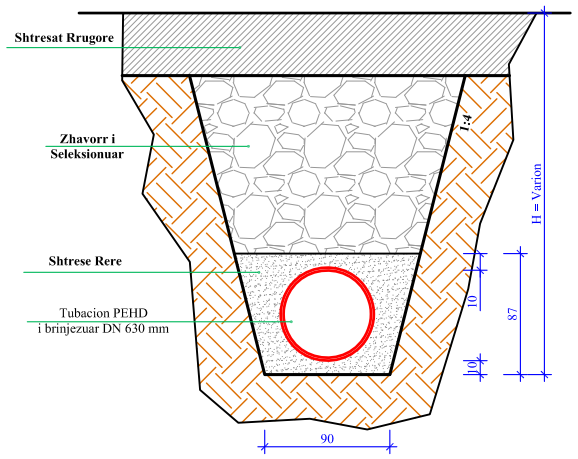

Tubacion PEHD i brinjezuar DN 800mm
SH 1:30

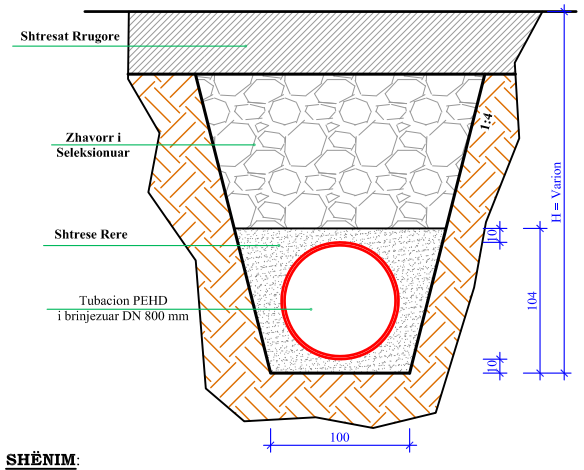

Tubacion PEHD i brinjezuar DN 1000mm
SH 1:30

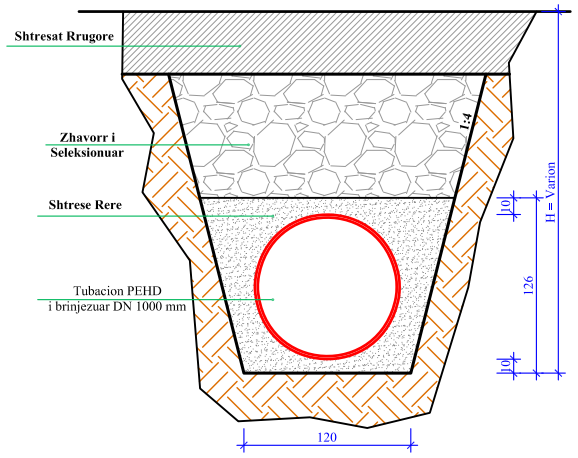

SHËNIM:
Para fillimit te punimeve te verifikohet kuota ne piken e shkarkimit.

"Kestrina" sh.p.k. Sarande	Objekti	S.P.NDERTIMI, ASFALTIMI DHE RRJETI INXHINIERIK I RRUGES NR.1 LEKURES–SARANDE	
Nr.Lic. N.0233/5	Emertimi	DETAJE KUSH	
	Inxh.	H. Halili	
Nr.Fl. **PGUZ-6**	Projektues	A. Angjeli	
	Arkitekt	G. Marto	
Data v.2015	Topograf	R.Balani	
	Porositi	Bashkia Sarande	

"Kestrina" sh.p.k. Sarande	Objekti	S.P.NDERTIMI, ASFALTIMI DHE RRJETI INXHINIERIK I RRUGES NR.1 LEKURES–SARANDE	
Nr.Lic. N.0233/5	Emertimi	PROFILI GJATESOR I TUBACIONIT TE UJRAVE TE ZEZA	
	Inxh.	H. Halili	
Nr.Fl. PGUZ-1	Projektues	A. Angjeli	
	Arkitekt	G. Marto	
Data v.2015	Topograf	R.Balani	
	Porositi	Bashkia Sarande	

PROFILI GJATESOR I TUBACIONIT TE UJRAVE TE ZEZA
SH.H. 1:1000
H.V. 1:100

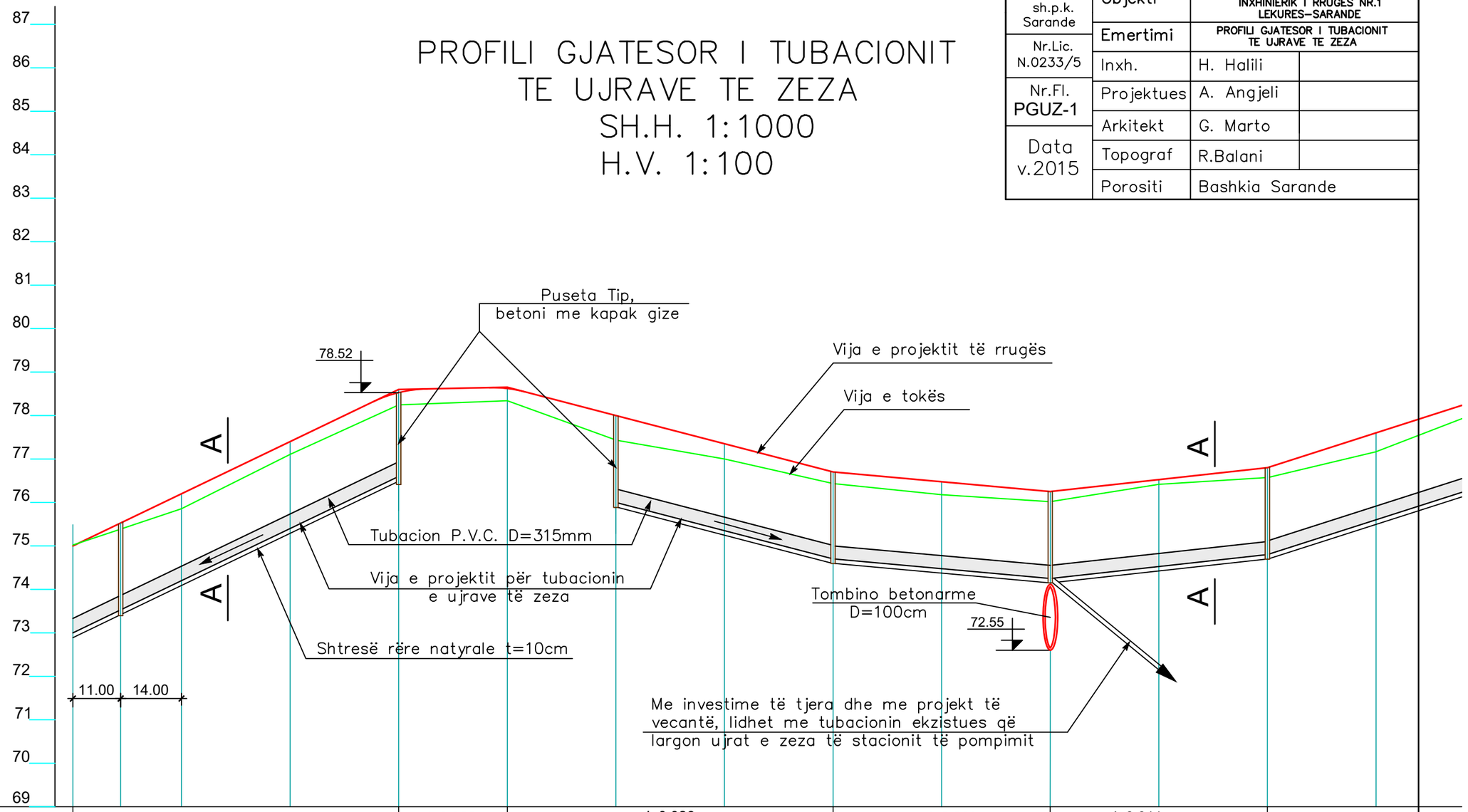

Pjerrësia për tubacionin e UZ		i=0.048 L=75m				i=0.002 L=25m	i=0.026 L=75m			i=0.009 L=50m		i=0.011 L=50m		i=0.032 L=50m	
Kuota e projektit të rrugës	75.00		76.20	77.40	78.60	78.65	78.00	77.35	76.70	76.48	76.25	76.53	76.80	77.60	
Kuota e tokës	75.02		75.86	77.11	78.25	78.34	77.43	77.00	76.44	76.18	76.02	76.42	76.57	77.16	
Kuota e projektit për tubacionin e UZ	73.00	73.45	74.20	74.40	76.60		76.00	75.35	74.70	74.48	74.25	74.53	74.80	75.60	
Nr.piketit Distanca pjesore	PT: 1	25.00	PT: 2	25.00 PT: 3	25.00 PT: 4	25.00 PT: 5	25.00 PT: 6	25.00 PT: 7	25.00 PT: 8	25.00 PT: 9	25.00 PT: 10	25.00 PT: 11	25.00 PT: 12	25.00 PT: 13	25.00
Distanca progresive	0+000		0+025	0+050	0+075	0+100	0+125	0+150	0+175	0+200	0+225	0+250	0+275	0+300	

"Kestrina" sh.p.k. Sarande	Objekti	S.P.NDERTIMI, ASFALTIMI DHE RRJETI INXHINIERIK I RRUGES NR.1 LEKURES–SARANDE	
Nr.Lic. N.0233/5	Emertimi	PROFILI GJATESOR I TUBACIONIT TE UJRAVE TE ZEZA	
	Inxh.	H. Halili	
Nr.Fl. PGUZ-2	Projektues	A. Angjeli	
	Arkitekt	G. Marto	
Data v.2015	Topograf	R.Balani	
	Porositi	Bashkia Sarande	

PROFILI GJATESOR I TUBACIONIT TE UJRAVE TE ZEZA
SH.H. 1:1000
H.V. 1:100

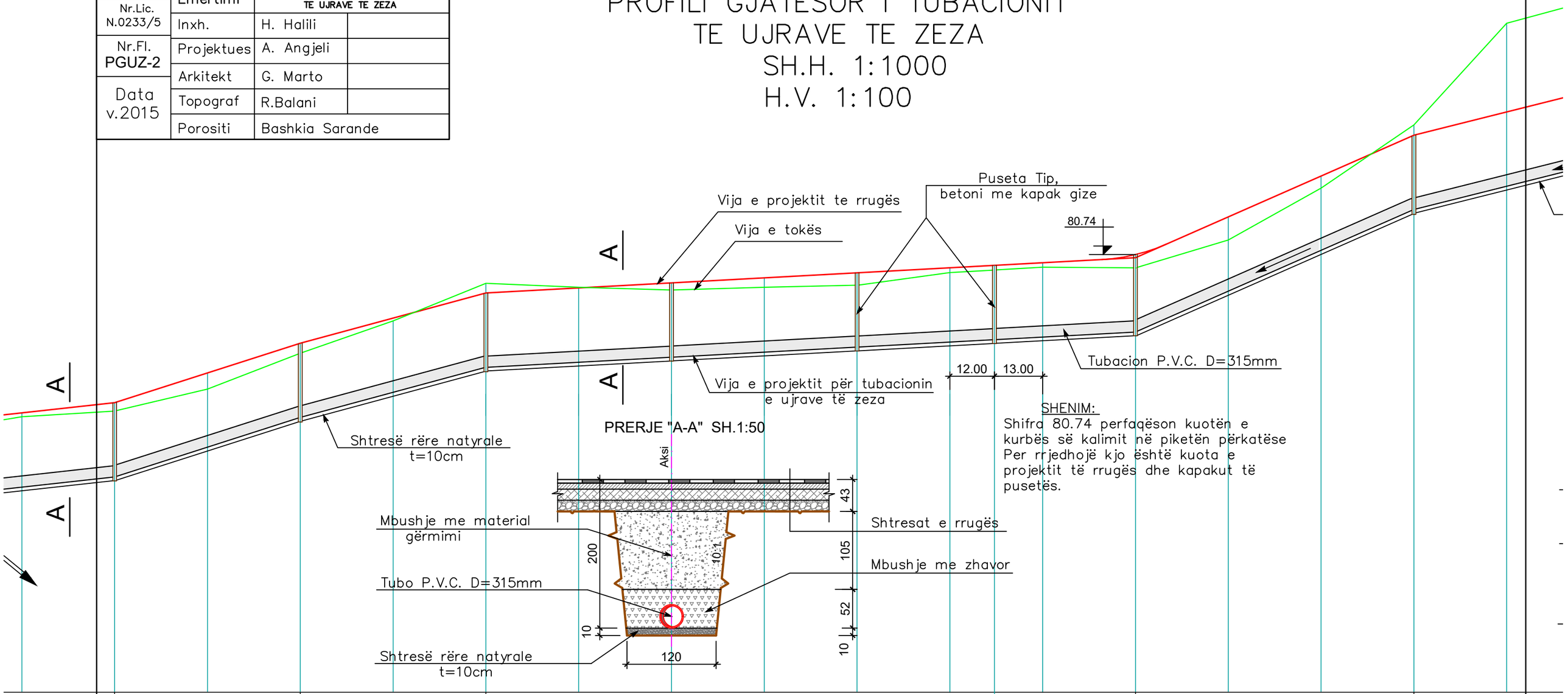

SHENIM:
Shifra 80.74 perfaqëson kuotën e kurbës së kalimit në piketën përkatëse Per rrjedhojë kjo është kuota e projektit të rrugës dhe kapakut të pusetës.

| | | |

"Kestrina" sh.p.k. Sarande	Objekti	S.P.NDERTIMI, ASFALTIMI DHE RRJETI INXHINIERIK I RRUGES NR.1 LEKURES–SARANDE	
Nr.Lic. N.0233/5	Emertimi	PROFILI GJATESOR I TUBACIONIT TE UJRAVE TE ZEZA	
	Inxh.	H. Halili	
Nr.Fl. PGUZ-3	Projektues	A. Angjeli	
	Arkitekt	G. Marto	
Data v.2015	Topograf	R.Balani	
	Porositi	Bashkia Sarande	

PROFILI GJATESOR I TUBACIONIT TE UJRAVE TE ZEZA
SH.H. 1:1000
H.V. 1:100

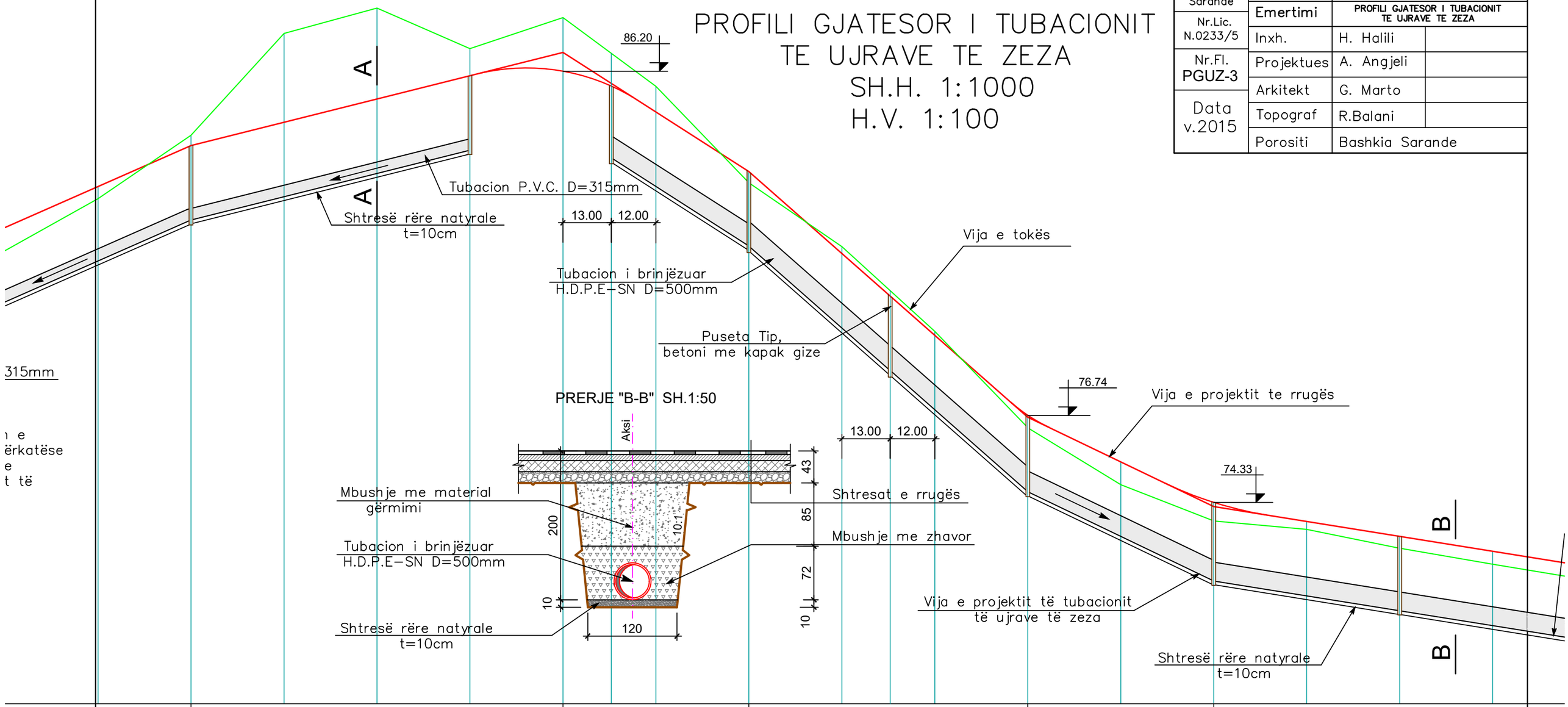

| | | |

"Kestrina" sh.p.k. Sarande	Objekti	S.P.NDERTIMI, ASFALTIMI DHE RRJETI INXHINIERIK I RRUGES NR.1 LEKURES–SARANDE	
Nr.Lic. N.0233/5	Emertimi	PROFILI GJATESOR I TUBACIONIT TE UJRAVE TE ZEZA	
	Inxh.	H. Halili	
Nr.Fl. PGUZ-4	Projektues	A. Angjeli	
	Arkitekt	G. Marto	
Data v.2015	Topograf	R.Balani	
	Porositi	Bashkia Sarande	

PROFILI GJATESOR I TUBACIONIT TE UJRAVE TE ZEZA
SH.H. 1:1000
H.V. 1:100

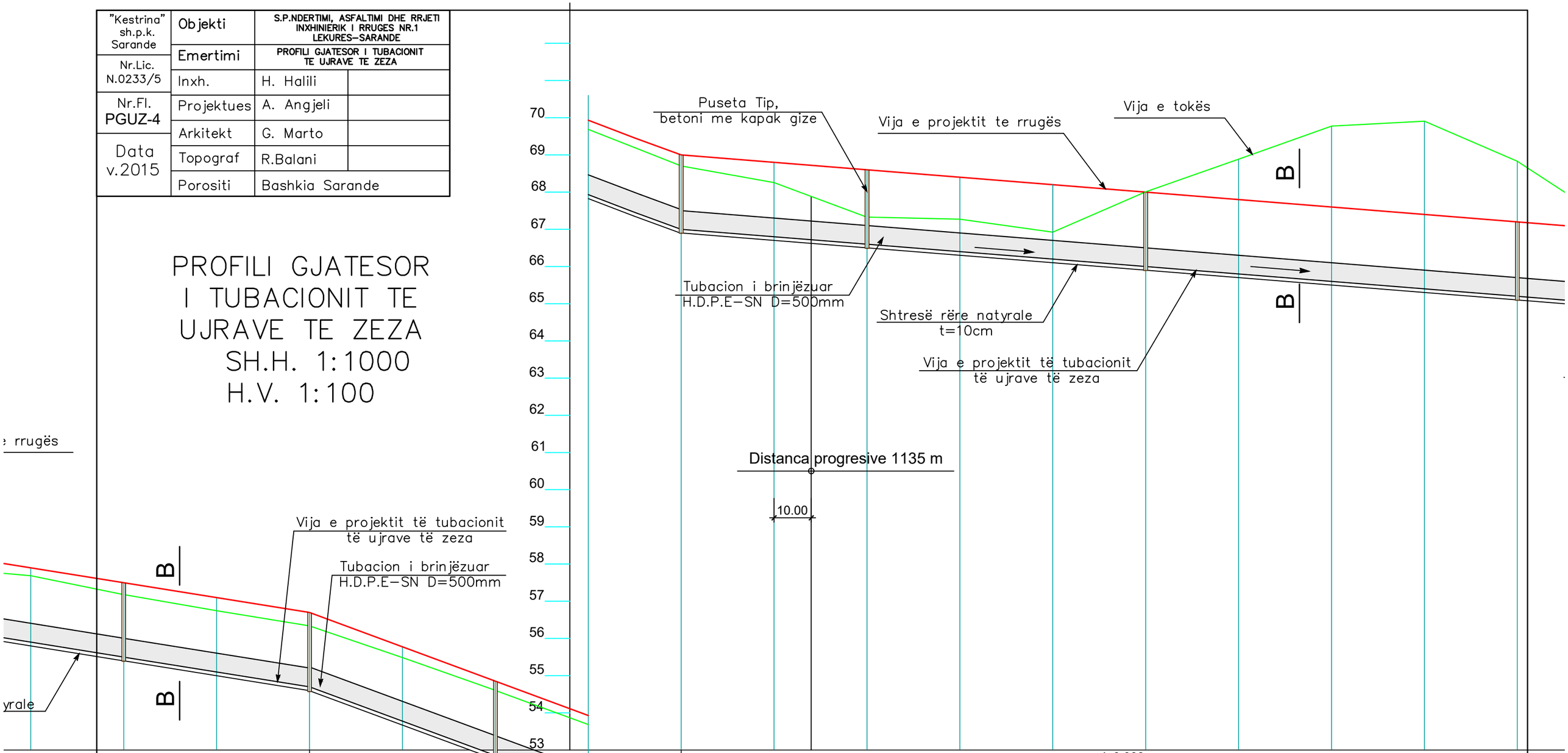

73.90		73.50	73.10	72.70	71.78	70.85	69.93	69.00	68.80	68.72	68.60	68.40	68.20	68.00	67.80	67.60	67.40	67.20							
73.68		73.18	72.74	72.34	71.48	70.60	69.69	68.70	68.25	67.88	67.33	67.27	66.92	68.01	68.89	69.78	69.91	68.83							
71.90		71.50	71.10	70.70	69.78	68.85	67.93	67.00	66.80		66.60	66.40	66.20	66.00	65.80	65.60	65.40	65.20							
PT: 38	25.00	PT: 39	25.00 PT: 40	25.00 PT: 41	25.00 PT: 42	25.00 PT: 43	25.00 PT: 44	25.00 PT: 45	25.00 PT: 46	25.00 PT: 47		25.00 PT: 48	25.00 PT: 49	25.00 PT: 50	25.00 PT: 51	25.00 PT: 52	25.00 PT: 53	25.00 PT: 54	25.						
0+925		0+950	0+975	1+000	1+025	1+050	1+075	1+100	1+125		1+150	1+175	1+200	1+225	1+250	1+275	1+300	1+325							

PROFILI GJATESOR I TUBACIONIT TE UJRAVE TE ZEZA

SH.H. 1:1000

H.V. 1:100

Nr.Fl.
PGUZ-5

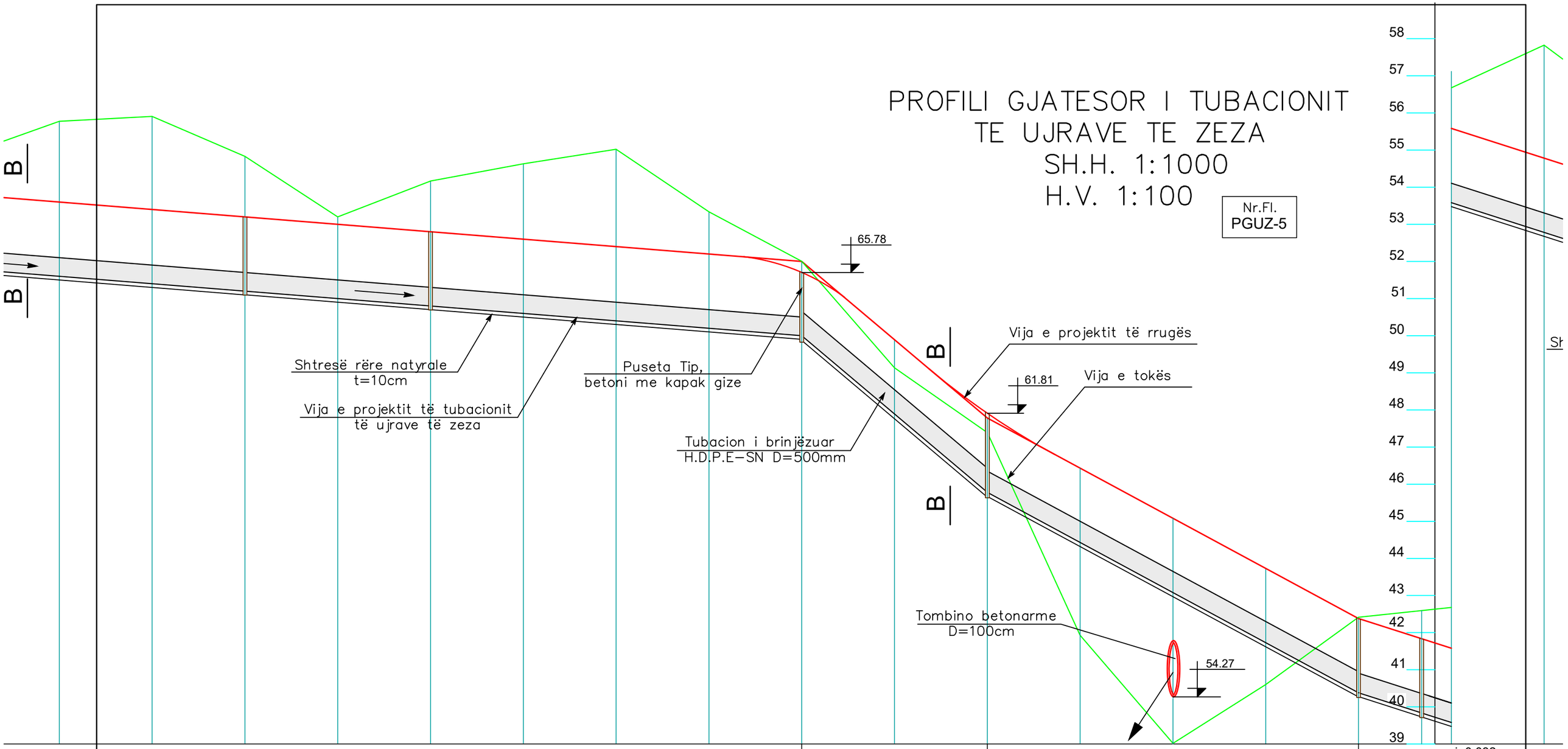

| | | |

"Kestrina" sh.p.k. Sarande	Objekti	S.P.NDERTIMI, ASFALTIMI DHE RRJETI INXHINIERIK I RRUGES NR.1 LEKURES–SARANDE	
	Emertimi	PROFILI GJATESOR I TUBACIONIT TE UJRAVE TE ZEZA	
Nr.Lic. N.0233/5	Inxh.	H. Halili	
Nr.Fl. PGUZ-6	Projektues	A. Angjeli	
	Arkitekt	G. Marto	
Data v.2015	Topograf	R.Balani	
	Porositi	Bashkia Sarande	

PROFILI GJATESOR I TUBACIONIT TE UJRAVE TE ZEZA
SH.H. 1:1000
H.V. 1:100

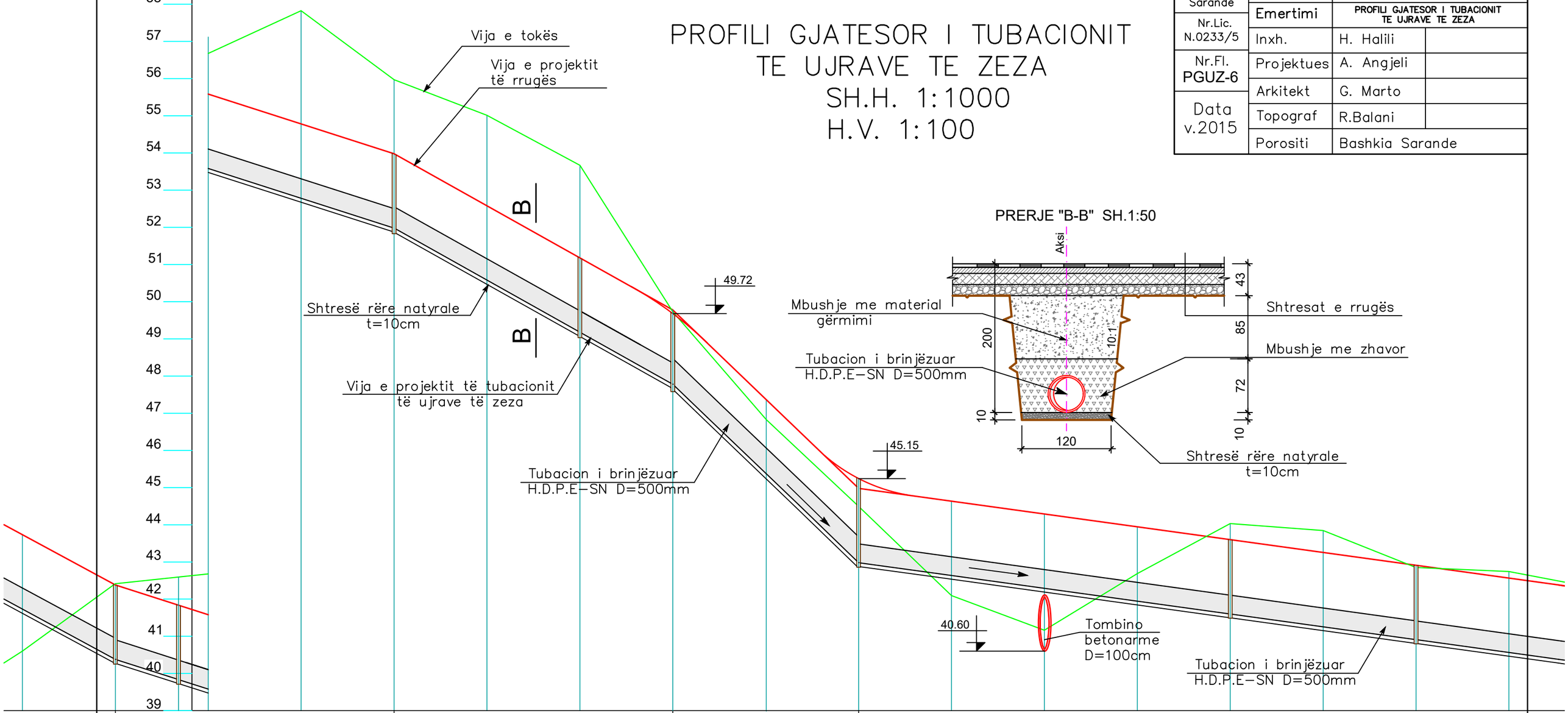

			i=0.032						i=0.056				i=0.096		i=0.0138												i=0.0138	
			L=75m						L=75m				L=50m		L=200m												L=200m	
57.73		56.38		55.58		54.78		53.98		52.58		51.18		49.78	47.38		44.98	44.64		44.29		43.95		43.60		43.26		42.91		42.57	
54.60		56.42		56.68		57.83		55.97		55.01		53.67		49.73	46.83		44.50	42.10		41.17		42.69		44.03		43.85		42.85		42.75	
55.73		54.38	53.80	53.58		52.78		51.98		50.58		49.18		47.78	45.38		42.98	42.64		42.29		41.95		41.60		41.26		40.91		40.57	
PT: 65	25.00	PT: 66	25.00	PT: 67	25.00	PT: 68	25.00	PT: 69	25.00	PT: 70	25.00	PT: 71	25.00	PT: 72	25.00	PT: 73	25.00	PT: 74	25.00	PT: 75	25.00	PT: 76	25.00	PT: 77	25.00	PT: 78	25.00	PT: 79	25.00	PT: 80	25.00	PT: 81	25.0
1+600		1+625		1+650		1+675		1+700		1+725		1+750		1+775	1+800		1+825	1+850		1+875		1+900		1+925		1+950		1+975		2+000	

PROFILI GJATESOR I TUBACIONIT TE UJRAVE TE ZEZA

SH.H. 1:1000

H.V. 1:100

"Kestrina" sh.p.k. Sarande	Objekti	S.P.NDERTIMI, ASFALTIMI DHE RRJETI INXHINIERIK I RRUGES NR.1 LEKURES–SARANDE	
Nr.Lic. N.0233/5	Emertimi	PROFILI GJATESOR I TUBACIONIT TE UJRAVE TE ZEZA	
	Inxh.	H. Halili	
Nr.Fl. PGUZ-7	Projektues	A. Angjeli	
	Arkitekt	G. Marto	
Data v.2015	Topograf	R.Balani	
	Porositi	Bashkia Sarande	

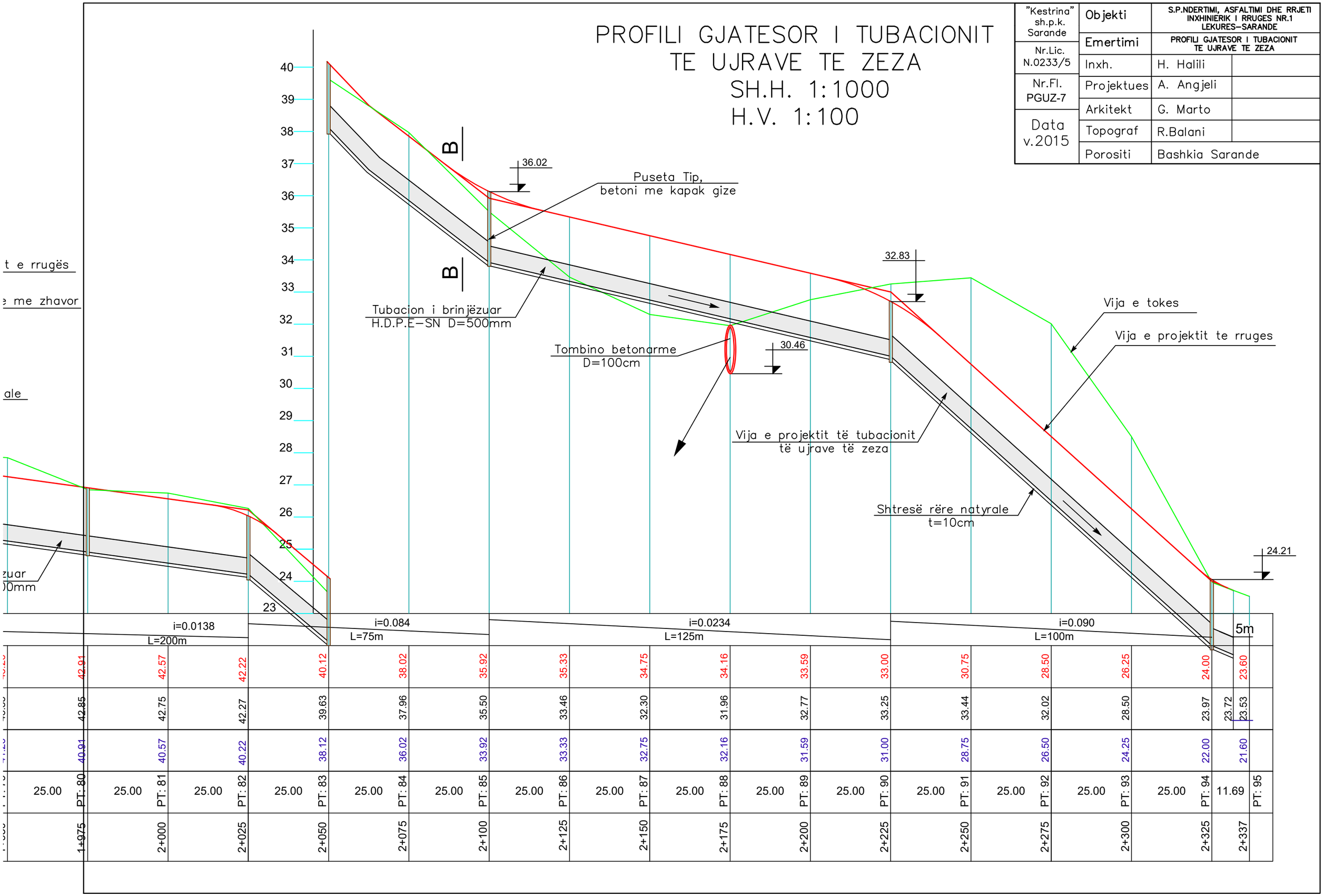

42.91	42.57	42.22	40.12	38.02	35.92	35.33	34.75	34.16	33.59	33.00	30.75	28.50	26.25	24.00	23.60								
42.85	42.75	42.27	39.63	37.96	35.50	33.46	32.30	31.96	32.77	33.25	33.44	32.02	28.50	23.97	23.72	23.53							
40.91	40.57	40.22	38.12	36.02	33.92	33.33	32.75	32.16	31.59	31.00	28.75	26.50	24.25	22.00	21.60								
25.00	PT: 80	25.00	PT: 81	25.00	PT: 82	25.00	PT: 83	25.00	PT: 84	25.00	PT: 85	25.00	PT: 86	25.00	PT: 87	25.00	PT: 88	25.00	PT: 89	25.00	PT: 90	25.00	PT: 91
25.00	PT: 92	25.00	PT: 93	25.00	PT: 94	11.69	PT: 95																
1+975	2+000	2+025	2+050	2+075	2+100	2+125	2+150	2+175	2+200	2+225	2+250	2+275	2+300	2+325	2+337								

PUSETE KONTROLLI TIP–D=1000MM
PER KOLEKTOR D315–D600MM

"Kestrina" sh.p.k. Sarande	Objekti	S.P.NDERTIMI, ASFALTIMI DHE RRJETI INXHINIERIK I RRUGES NR.1 LEKURES–SARANDE	
	Emertimi	DETAJE KUZ	
Nr.Lic. N.0233/5	Inxh.	H. Halili	
Nr.Fl. PGUZ-6	Projektues	A. Angjeli	
	Arkitekt	G. Marto	
Data v.2015	Topograf	R.Balani	
	Porositi	Bashkia Sarande	

Prerja 1-1

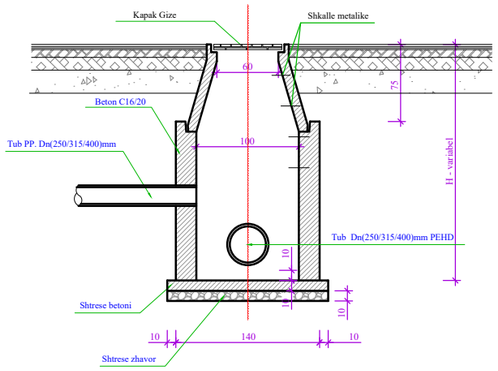

Prerja 2-2

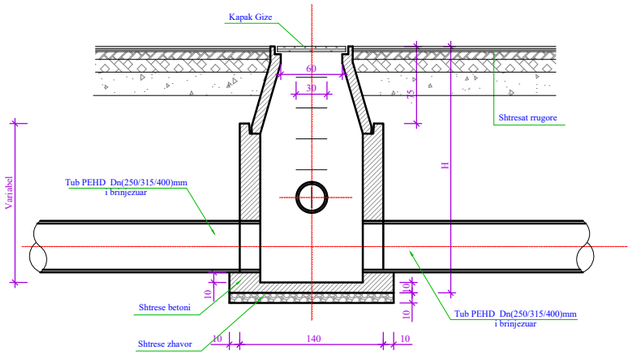

Element betoni

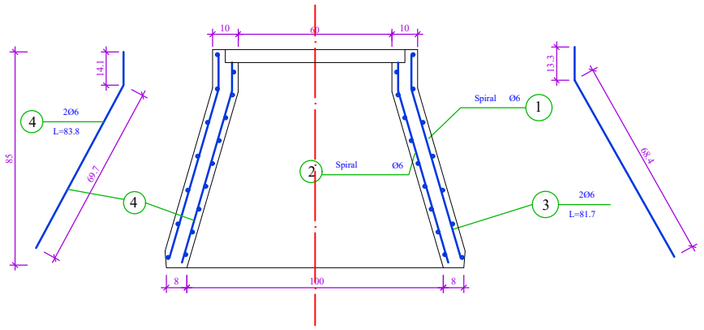

Plan

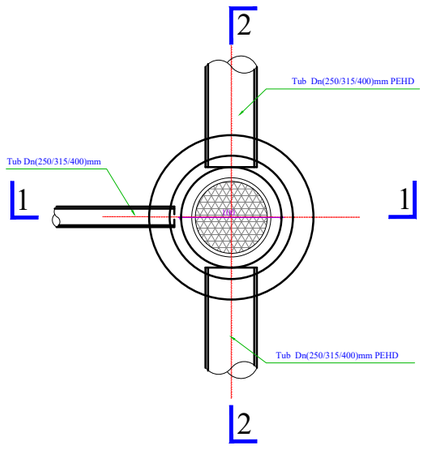

Spirali i jashtëm

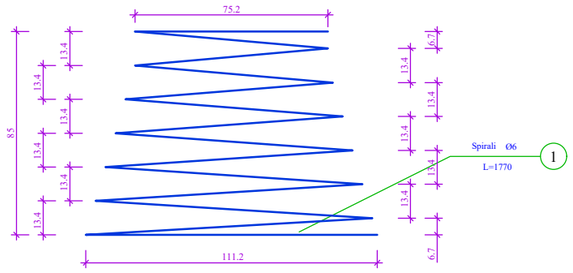

Spirali i brënshëm

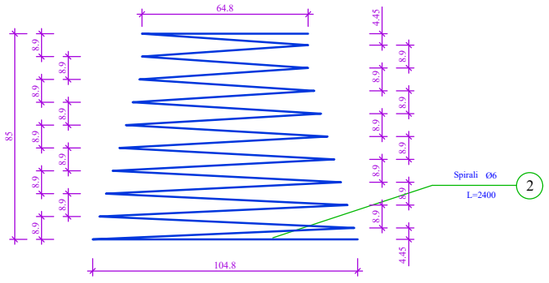

Plan

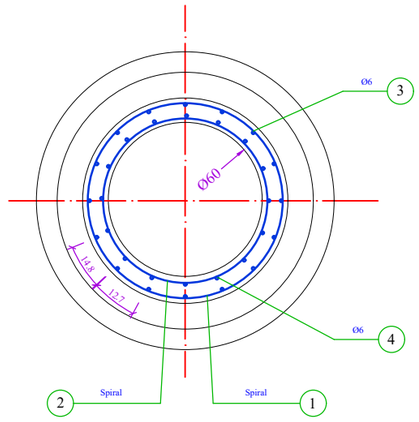

SHËNIM:

1. Numri i degëve të kolektorëve dhe pozicionimi i tyre do të merret sipas planimetrisë së rrjetit të K.U.Z.
2. Lartësia e pusetës do të merret sipas profilit gjatësor të K.U.Z.
3. Për realizimin e pusetës do të përdoret beton M-250.
4. Poshtë pusetës do të vendoset shtresë 10cm beton i varfër dhe nën të 10cm shtresë çakëll ose zhavor.
5. Kapaku i gizës do të ketë diametër Ø60cm dhe do t'i rezistojë një ngarkese jo më të vogël se 15ton.
6. Detajet janë vizatuar në cm.

"Kestrina" sh.p.k. Sarande	Objekti	S.P.NDERTIMI, ASFALTIMI DHE RRJETI INXHINIERIK I RRUGES NR.1 LEKURES–SARANDE	
	Emertimi	DETAJE KUZ	
Nr.Lic. N.0233/5	Inxh.	H. Halili	
Nr.Fl. PGUZ-6	Projektues	A. Angjeli	
	Arkitekt	G. Marto	
Data v.2015	Topograf	R.Balani	
	Porositi	Bashkia Sarande	

PUSETE KONTROLLI TIP - D =1500MM PER KOLEKTOR Ø800 / Ø1000MM

PRERJA 1-1
SH 1:50

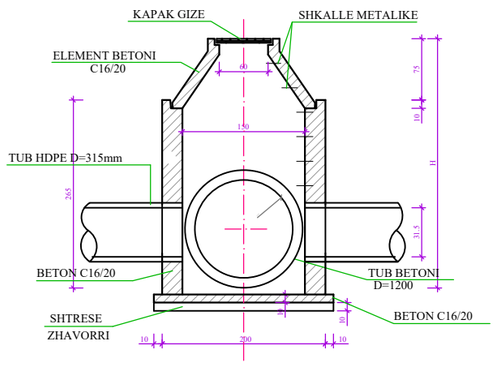

PRERJA 2-2
SH 1:50

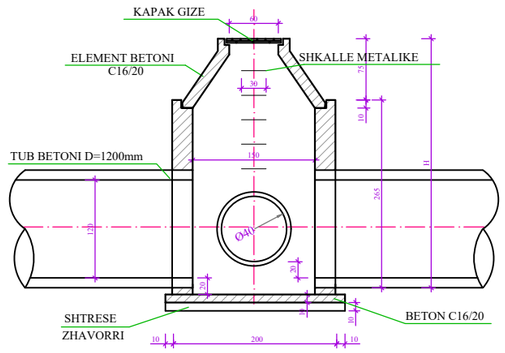

P L A N
SH 1:50

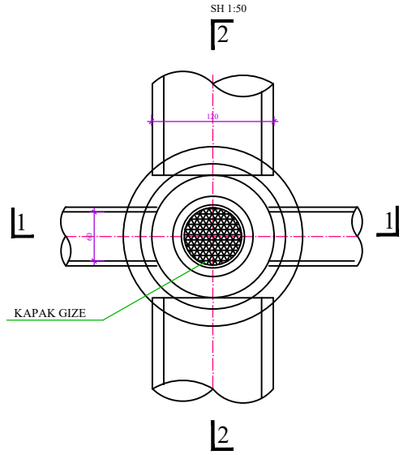

SPIRALI JASHTEM

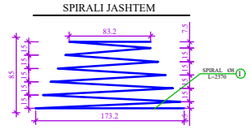

SPIRALI BRENDESHEM

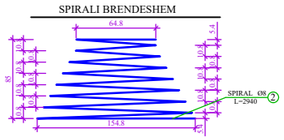

ELEMENT BETONI

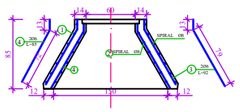

P L A N

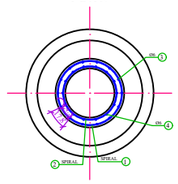

KAPAKU I PUSETES

SPECIFIKIMI I HEKURIT Sh 1:20

PRERJE 1-1 Sh 1:20

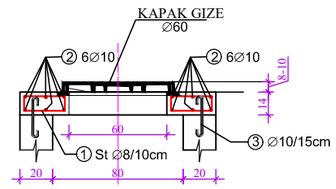

PRERJE 1-1 Sh 1:20

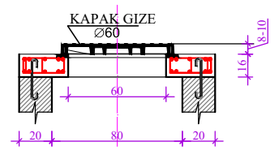

DETAJ I KAPAKUT PREJ GIZE

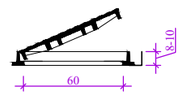

PUSETA K.U.Z ME KAPAK BETONARME 50x50cm, H=70-80 cm

Planimetria
SH. 1:25

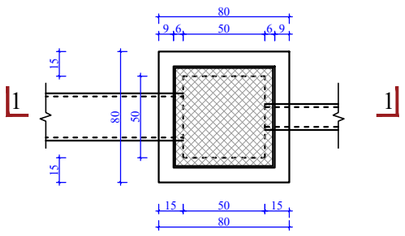

Prerja 2-2
SH. 1:25

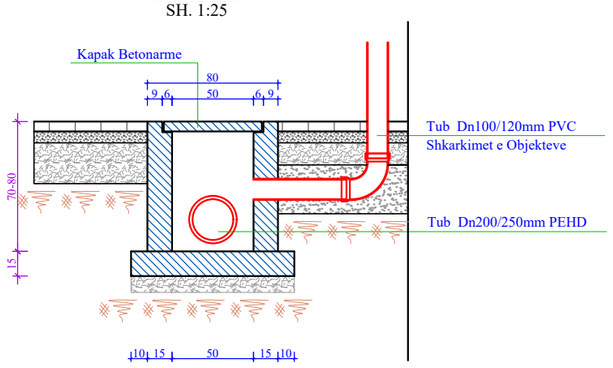

"Kestrina" sh.p.k. Sarande	Objekti	S.P.NDERTIMI, ASFALTIMI DHE RRJETI INXHINIERIK I RRUGES NR.1 LEKURES–SARANDE	
	Emertimi	DETAJE KUZ	
Nr.Lic. N.0233/5	Inxh.	H. Halili	
Nr.Fl. PGUZ-6	Projektues	A. Angjeli	
	Arkitekt	G. Marto	
Data v.2015	Topograf	R.Balani	
	Porositi	Bashkia Sarande	

PRERJE TERTHORE
E SEKSIONIT TE KANALEVE

Tubacion PEHD i brinjezuar DN 250 mm SH 1:30

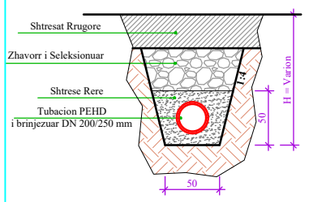

Tubacion PEHD i brinjezuar DN 315 mm
SH 1:30

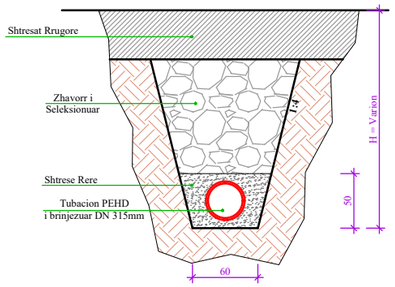

Tubacion PEHD i brinjezuar DN 400mm
SH 1:30

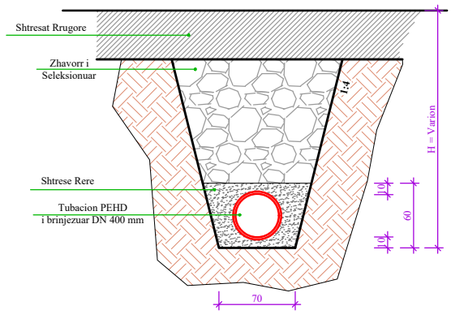

Tubacion PEHD i brinjezuar DN 500mm
SH 1:30

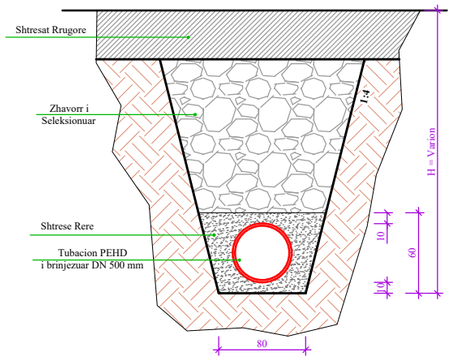

Tubacion PEHD i brinjezuar DN 630mm
SH 1:30

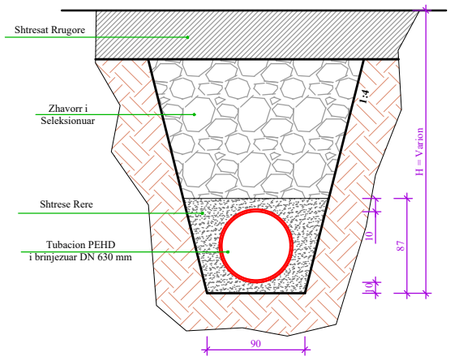

Tubacion PEHD i brinjezuar DN 800mm
SH 1:30

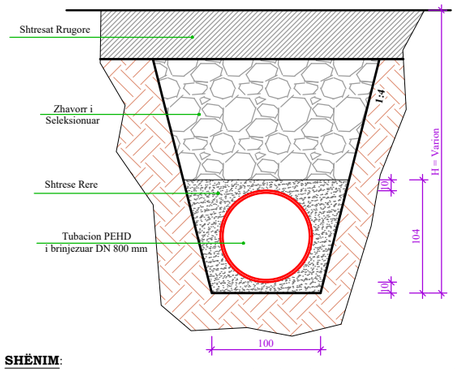

Tubacion PEHD i brinjezuar DN 1000mm
SH 1:30

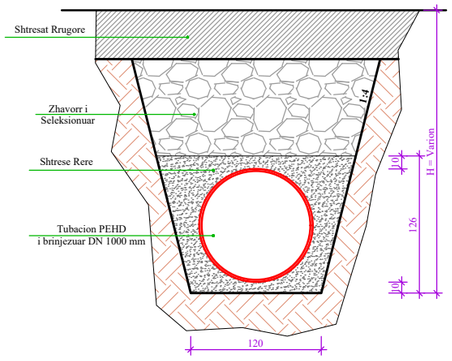

SHËNIM:
Para fillimit te punimeve te verifikohet kuota ne piken e shkarkimit.

"Kestrina" sh.p.k. Sarande	Objekti	S.P.NDERTIMI, ASFALTIMI DHE RRJETI INXHINIERIK I RRUGES NR.1 LEKURES–SARANDE	
Nr.Lic. N.0233/5	Emertimi	PROFILI GJATESOR I TUBACIONIT TE UJRAVE TE BARDHA	
	Inxh.	H. Halili	
Nr.Fl. PGUB-1	Projektues	A. Angjeli	
	Arkitekt	G. Marto	
Data v.2015	Topograf	R.Balani	
	Porositi	Bashkia Sarande	

PROFILI GJATESOR I TUBACIONIT TE UJRAVE TE BARDHA
SH.H. 1:1000
H.V. 1:100

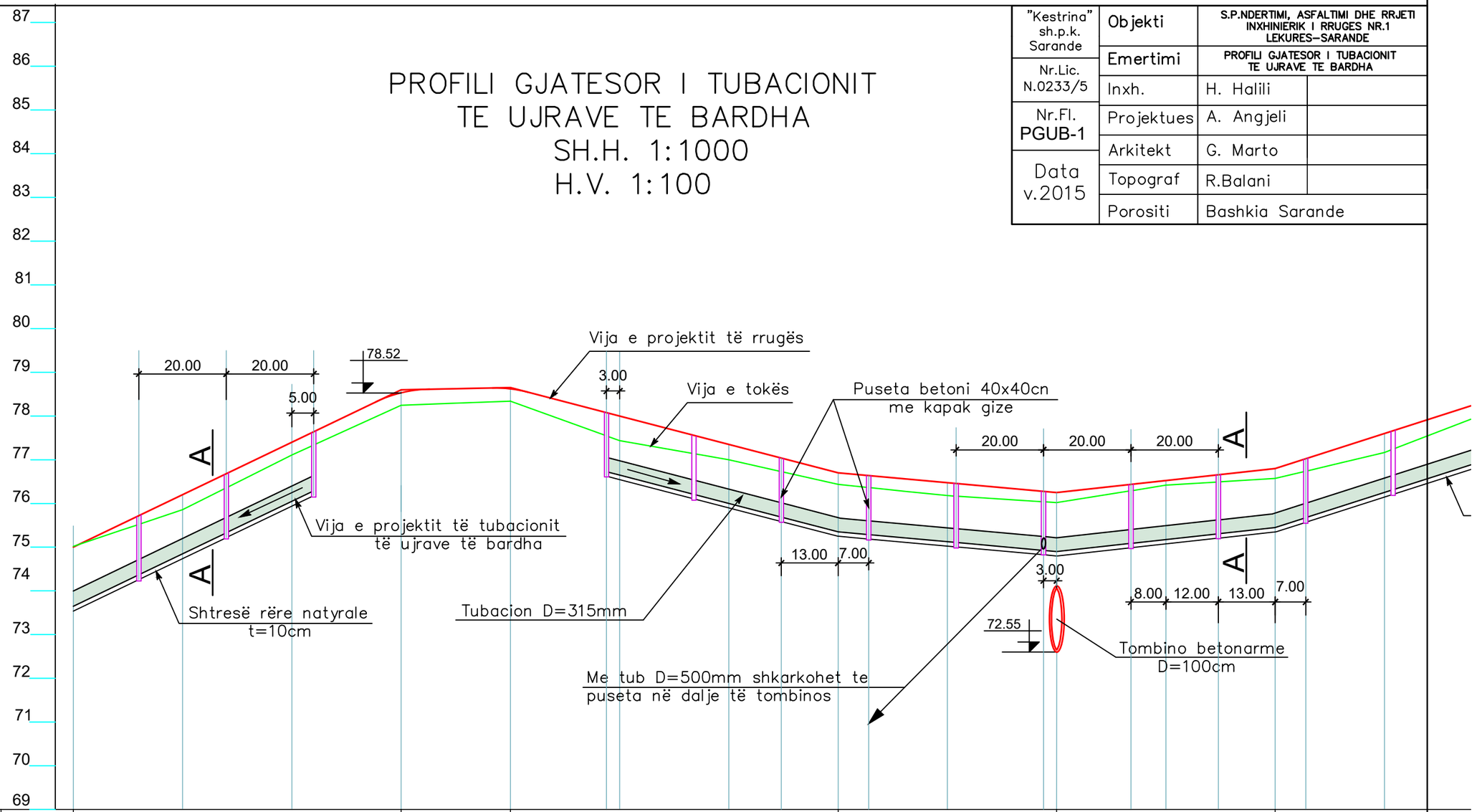

Pjerrësia për tubacionin e Ujrave të Bardha		i=0.048 L=75m				i=0.002 L=25m	i=0.026 L=75m				i=0.009 L=50m		i=0.011 L=50m			i=0.032 L=50m		
Kuota e projektit të rruges	75.00	76.20	77.40	78.60		78.65	78.00	77.35	76.70		76.48	76.25		76.53	76.80	77.60		
Kuota e tokës	75.02	75.86	77.11	78.25		78.34	77.43	77.00	76.44		76.18	76.02		76.42	76.57	77.16		
Kuota e projektit për tubacionin e Ujrave të Bardha	73.65	74.85	76.05	76.29			76.73 / 76.65	76.00	75.69	75.26	75.29	75.13	74.93 / 74.95	75.09	75.18	75.31	75.54	75.67	76.25
Nr.piketit Distanca pjesore	PT: 1	25.00 PT: 2	25.00 PT: 3	25.00 PT: 4		25.00 PT: 5	25.00 PT: 6	25.00 PT: 7	25.00 PT: 8		25.00 PT: 9	25.00 PT: 10		25.00 PT: 11	25.00 PT: 12	25.00 PT: 13		25.00
Distanca progresive	0+000	0+025	0+050	0+075		0+100	0+125	0+150	0+175		0+200	0+225		0+250	0+275	0+300		

"Kestrina" sh.p.k. Sarande	Objekti	S.P.NDERTIMI, ASFALTIMI DHE RRJETI INXHINIERIK I RRUGES NR.1 LEKURES–SARANDE	
Nr.Lic. N.0233/5	Emertimi	PROFILI GJATESOR I TUBACIONIT TE UJRAVE TE BARDHA	
	Inxh.	H. Halili	
Nr.Fl. PGUB-2	Projektues	A. Angjeli	
	Arkitekt	G. Marto	
Data v.2015	Topograf	R.Balani	
	Porositi	Bashkia Sarande	

PROFILI GJATESOR I TUBACIONIT TE UJRAVE TE BARDHA
SH.H. 1:1000
H.V. 1:100

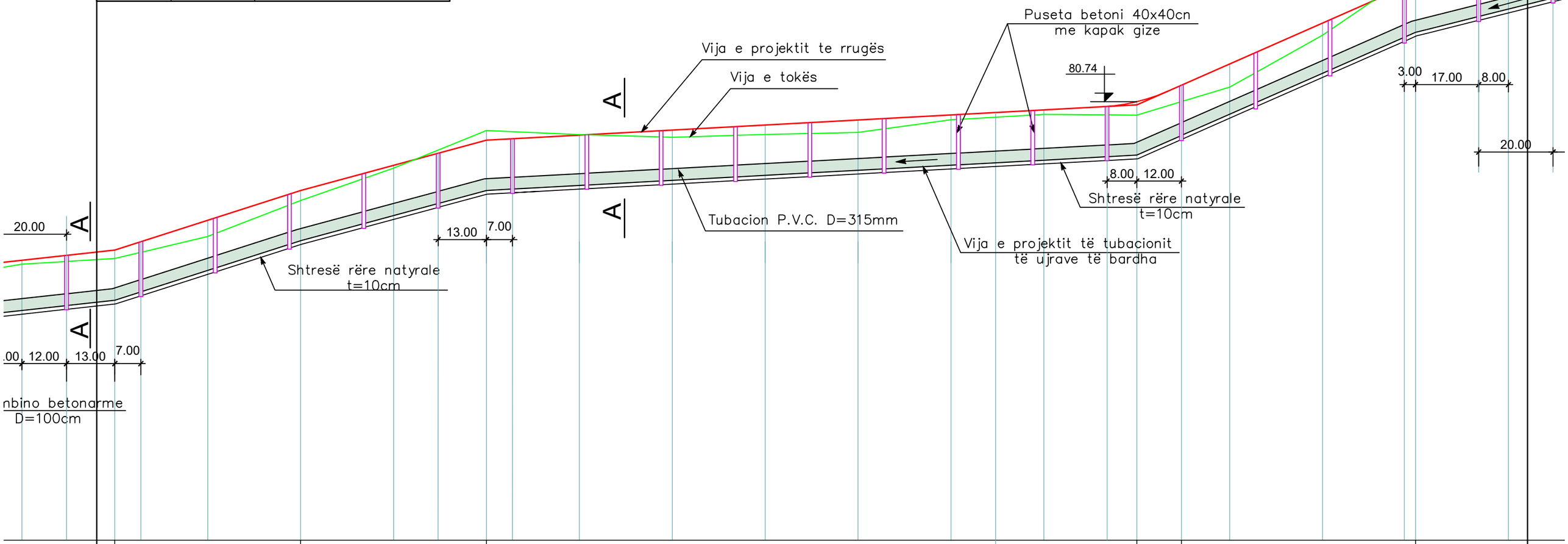

| | | |

"Kestrina" sh.p.k. Sarande	Objekti	S.P.NDERTIMI, ASFALTIMI DHE RRJETI INXHINIERIK I RRUGES NR.1 LEKURES–SARANDE	
	Emertimi	PROFILI GJATESOR I TUBACIONIT TE UJRAVE TE BARDHA	
Nr.Lic. N.0233/5	Inxh.	H. Halili	
Nr.Fl. PGUB-3	Projektues	A. Angjeli	
	Arkitekt	G. Marto	
Data v.2015	Topograf	R.Balani	
	Porositi	Bashkia Sarande	

PROFILI GJATESOR I TUBACIONIT TE UJRAVE TE BARDHA
SH.H. 1:1000
H.V. 1:100

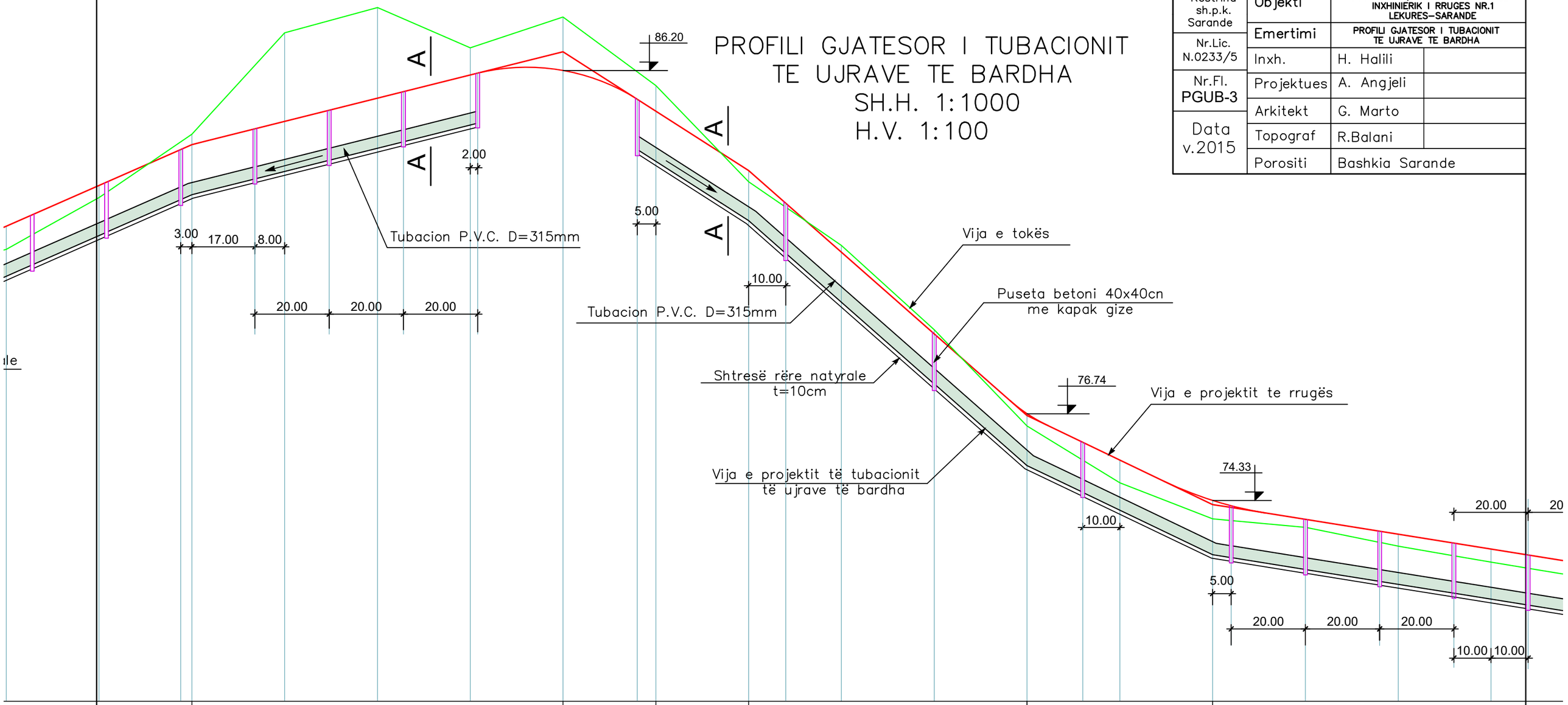

i=0.044 L=75m		i=0.025 L=100m		i=0.025 L=100m			i=0.064 L=50m		i=0.088 L=75m			i=0.048 L=50m		i=0.016 L=100m			i=0.016 L=100m	
82.90	84.00	84.63	85.25	85.88	86.50	84.90	83.30	81.10	78.90	76.70	75.50	74.30	73.90	73.50	73.10			
82.57	84.28	87.01	87.69	86.61	87.44	85.59	83.00	81.28	79.01	76.41	74.88	73.91	73.68	73.18	72.74			
80.65	82.52	82.60	83.08	83.28	83.90	84.53	84.58	83.87	83.55	81.95	81.07	79.75	77.55	75.39	75.63	75.15	72.95	72.87	72.55	72.15	71.75			
25.00 PT: 25	25.00 PT: 26	25.00 PT: 27	25.00 PT: 28	25.00 PT: 29	25.00 PT: 30	25.00 PT: 31	25.00 PT: 32	25.00 PT: 33	25.00 PT: 34	25.00 PT: 35	25.00 PT: 36	25.00 PT: 37	25.00 PT: 38	25.00 PT: 39	25.00 PT: 40	25.00		
0+600	0+625	0+650	0+675	0+700	0+725	0+750	0+775	0+800	0+825	0+850	0+875	0+900	0+925	0+950	0+975			

"Kestrina" sh.p.k. Sarande	Objekti	S.P.NDERTIMI, ASFALTIMI DHE RRJETI INXHINIERIK I RRUGES NR.1 LEKURES–SARANDE	
Nr.Lic. N.0233/5	Emertimi	PROFILI GJATESOR I TUBACIONIT TE UJRAVE TE BARDHA	
	Inxh.	H. Halili	
Nr.Fl. PGUB-4	Projektues	A. Angjeli	
	Arkitekt	G. Marto	
Data v.2015	Topograf	R.Balani	
	Porositi	Bashkia Sarande	

PROFILI GJATESOR I TUBACIONIT TE UJRAVE TE BARDHA
SH.H. 1:1000
H.V. 1:100

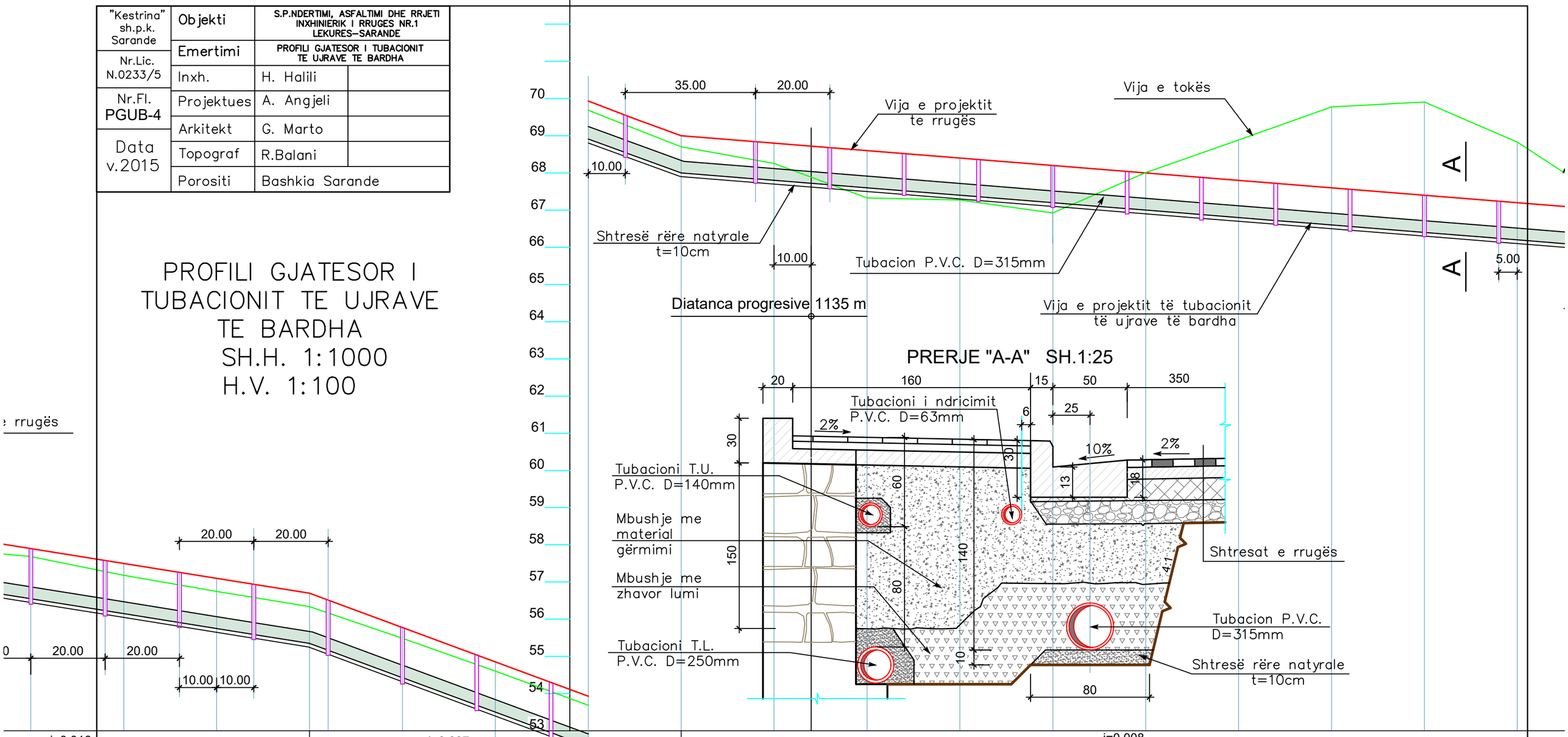

| | | |

PROFILI GJATESOR I TUBACIONIT TE UJRAVE TE BARDHA
SH.H. 1:1000
H.V. 1:100

Nr.Fl.
PGUB-5

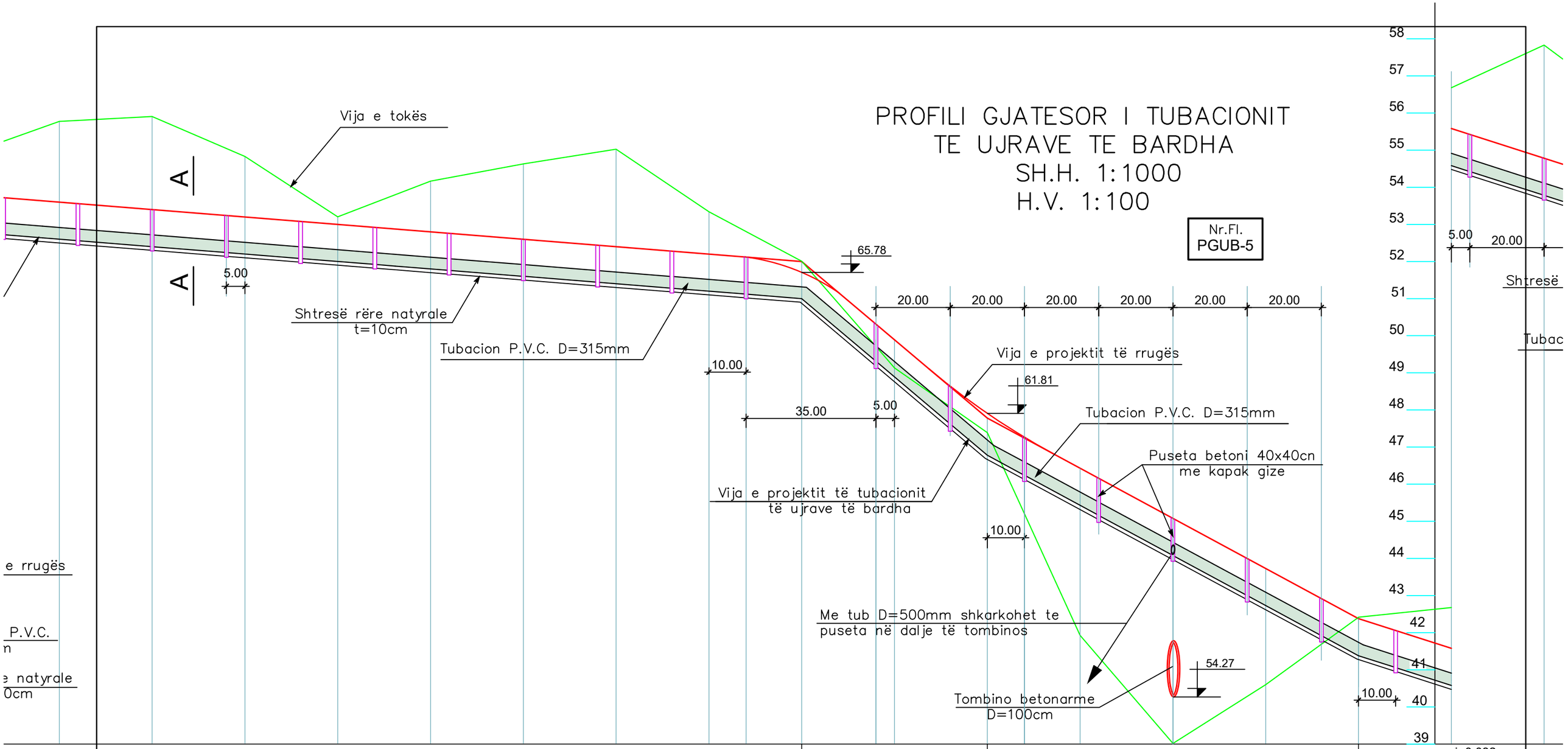

| | | |

"Kestrina" sh.p.k. Sarande	Objekti	S.P.NDERTIMI, ASFALTIMI DHE RRJETI INXHINIERIK I RRUGES NR.1 LEKURES–SARANDE	
Nr.Lic. N.0233/5	Emertimi	PROFILI GJATESOR I TUBACIONIT TE UJRAVE TE BARDHA	
	Inxh.	H. Halili	
Nr.Fl. PGUB-6	Projektues	A. Angjeli	
	Arkitekt	G. Marto	
Data v.2015	Topograf	R.Balani	
	Porositi	Bashkia Sarande	

PROFILI GJATESOR I TUBACIONIT TE UJRAVE TE BARDHA

SH.H. 1:1000

H.V. 1:100

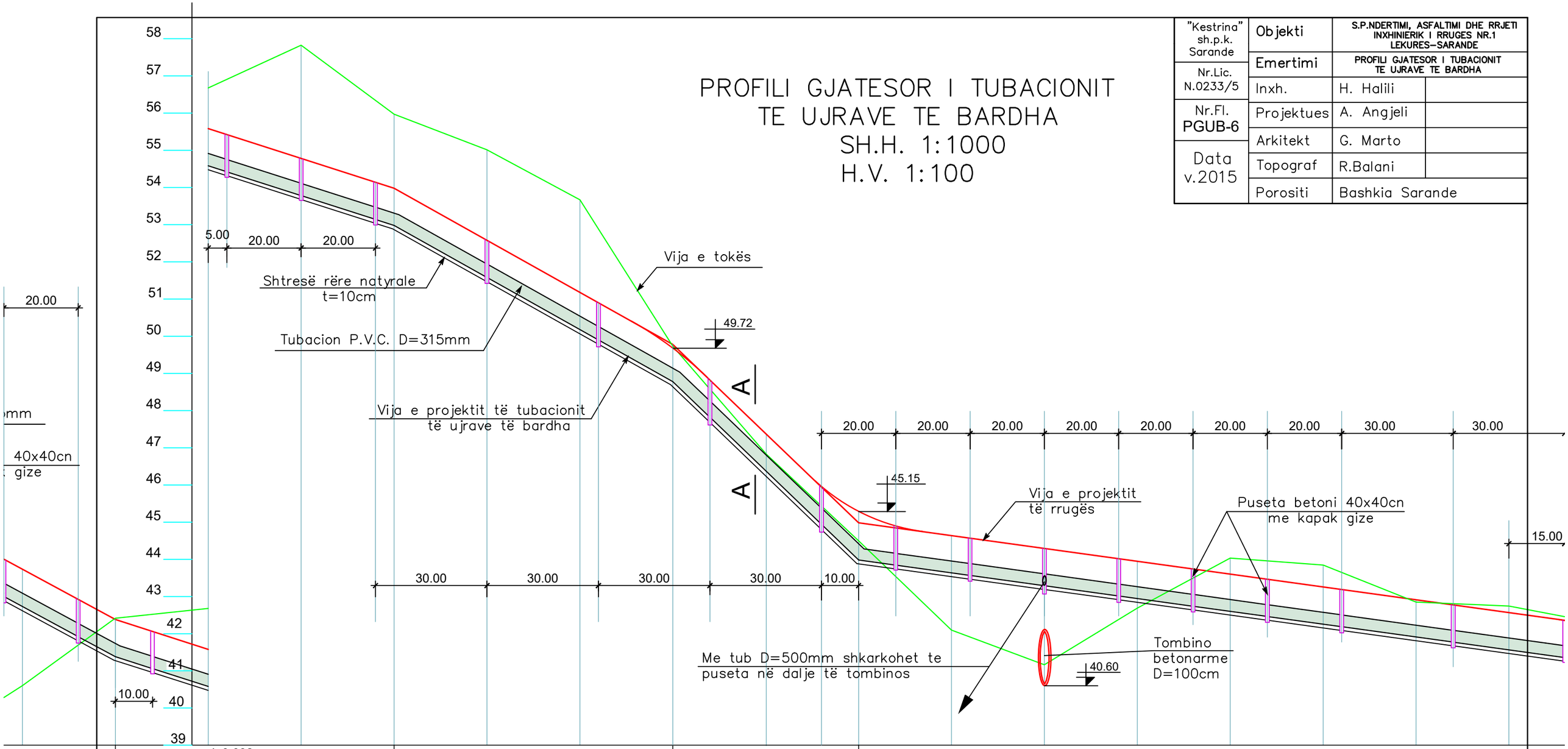

			i=0.032				i=0.056			i=0.096			i=0.0138								i=0.0138	
			L=75m				L=75m			L=50m			L=200m								L=200m	
57.73		56.38	55.58		54.78	53.98	52.58		51.18	49.78	47.38		44.98	44.64	44.29	43.95	43.60	43.26	42.91	42.57		
54.60		56.42	56.68		57.83	55.97	55.01		53.67	49.73	46.83		44.50	42.10	41.17	42.69	44.03	43.85	42.85	42.75		
56.38		55.03	54.23		53.43	52.63	51.23		49.83	48.49	45.93	44.59	43.80	43.29	42.94	42.60	42.25	41.91	41.56	41.22		41.01
PT: 65	25.00	PT: 66	25.00	PT: 67	25.00	PT: 68	25.00	PT: 69	25.00	PT: 70	25.00	PT: 71	25.00	PT: 72	25.00	PT: 73	25.00	PT: 74	25.00	PT: 75	25.00	PT: 76	25.00	PT: 77	25.00	PT: 78	25.00	PT: 79	25.00	PT: 80	25.00	PT: 81	25.0
1+600		1+625	1+650		1+675	1+700	1+725		1+750	1+775	1+800		1+825	1+850	1+875	1+900	1+925	1+950	1+975	2+000		

"Kestrina" sh.p.k. Sarande	Objekti	S.P.NDERTIMI, ASFALTIMI DHE RRJETI INXHINIERIK I RRUGES NR.1 LEKURES–SARANDE	
Nr.Lic. N.0233/5	Emertimi	PROFILI GJATESOR I TUBACIONIT TE UJRAVE TE BARDHA	
	Inxh.	H. Halili	
Nr.Fl. PGUB-7	Projektues	A. Angjeli	
	Arkitekt	G. Marto	
Data v.2015	Topograf	R.Balani	
	Porositi	Bashkia Sarande	

PROFILI GJATESOR I TUBACIONIT TE UJRAVE TE BARDHA
SH.H. 1:1000
H.V. 1:100

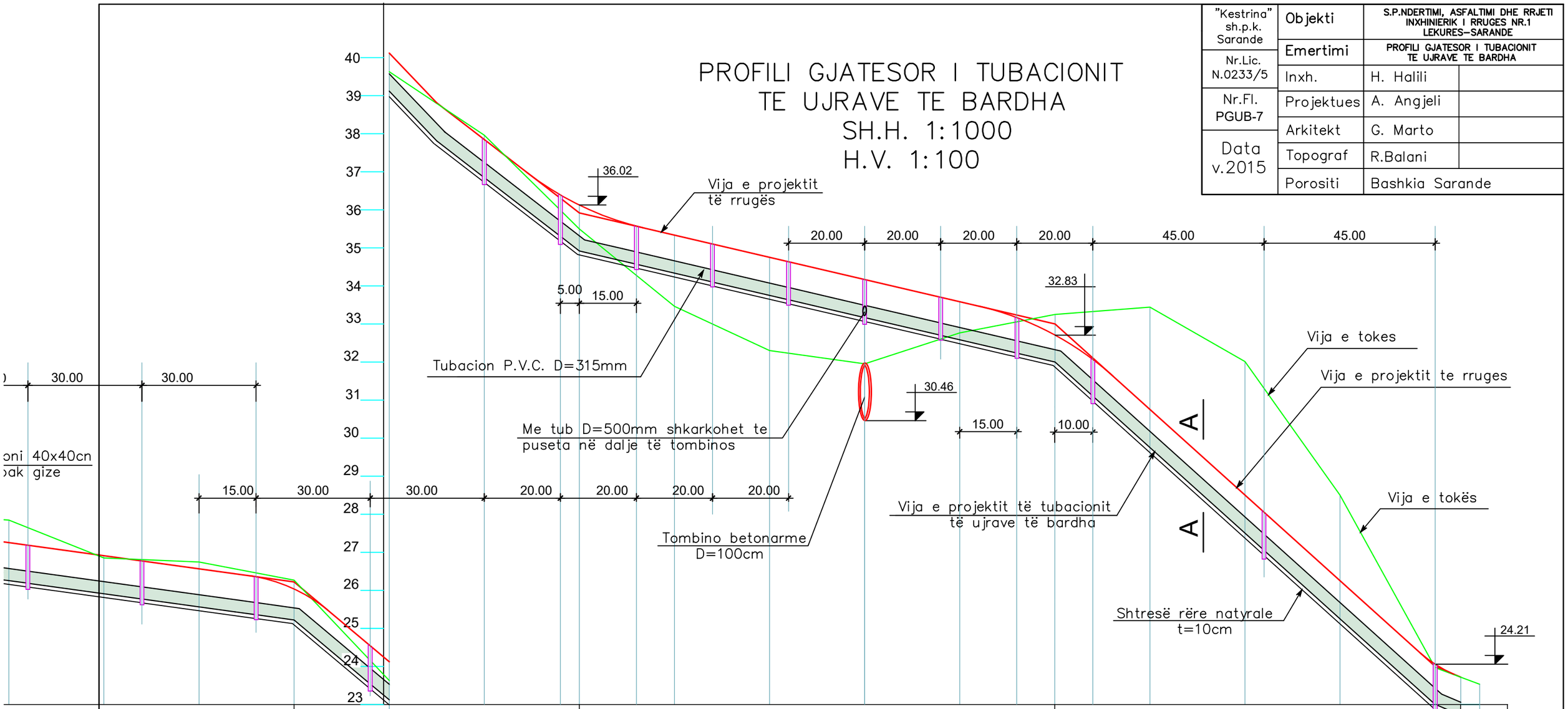

	i=0.0138 L=200m			i=0.084 L=75m			i=0.0234 L=125m					i=0.090 L=100m					5m	
	42.91	42.57	42.22	40.12	38.02	35.92	35.33	34.75	34.16	33.59	33.00	30.75	28.50	26.25	24.00		23.60	
	42.85	42.75	42.27	39.63	37.96	35.50	33.46	32.30	31.96	32.77	33.25	33.44	32.02	28.50	23.97	23.72	23.53	
	41.56	41.22	41.01 40.68	39.19 38.77	36.67	34.99 34.57	34.21 33.98	33.40	32.81	32.24	31.89 31.65	30.75 29.40	27.15	24.90	22.65			
	25.00 PT: 80	25.00 PT: 81	25.00 PT: 82	25.00 PT: 83	25.00 PT: 84	25.00 PT: 85	25.00 PT: 86	25.00 PT: 87	25.00 PT: 88	25.00 PT: 89	25.00 PT: 90	25.00 PT: 91	25.00 PT: 92	25.00 PT: 93	25.00 PT: 94	11.69	PT: 95	
	1+975	2+000	2+025	2+050	2+075	2+100	2+125	2+150	2+175	2+200	2+225	2+250	2+275	2+300	2+325	2+337		

"Kestrina" sh.p.k. Sarande	Objekti	S.P.NDERTIMI, ASFALTIMI DHE RRJETI INXHINIERIK I RRUGES NR.1 LEKURES–SARANDE	
	Emertimi	PROFILI GJATESOR I UJESJELLESIT	
Nr.Lic. N.0233/5	Inxh.	H. Halili	
Nr.Fl. PGU-1	Projektues	A. Angjeli	
	Arkitekt	G. Marto	
Data v.2015	Topograf	R.Balani	
	Porositi	Bashkia Sarande	

PROFILI GJATESOR I UJESJELLESIT
SH.H. 1:1000
H.V. 1:100

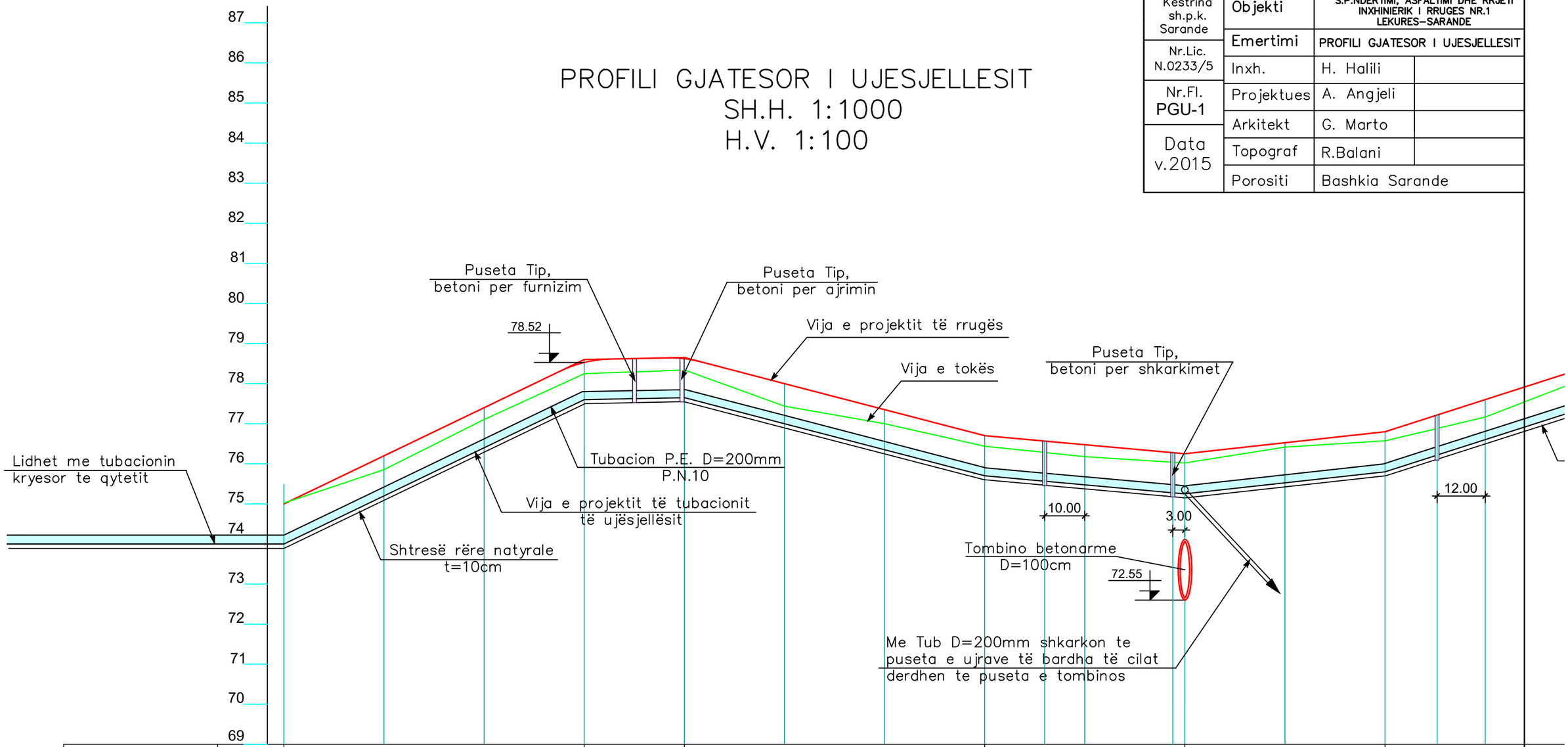

Pjerresia per tubacionin e Ujesjellesit		i=0.048 L=75m			i=0.002 L=25m	i=0.026 L=75m			i=0.009 L=50m			i=0.011 L=50m		i=0.032 L=50m		
Kuota e projektit te rruges	75.00	76.20	77.40	78.60	78.65	78.00	77.35	76.70	76.48	76.25		76.53	76.80	77.60		
Kuota e tokes	75.02	75.86	77.11	78.25	78.34	77.43	77.00	76.44	76.18	76.02		76.42	76.57	77.16		
Kuota e projektit per tubacionin e Ujesjellesit	74.00	75.20	75.40	77.60	77.65	77.00	76.35	75.70	75.57	75.48	75.28 / 75.25	75.53	75.80	76.22	76.60	
Nr.piketit Distanca pjesore	PT: 1	25.00 PT: 2	25.00 PT: 3	25.00 PT: 4	25.00 PT: 5	25.00 PT: 6	25.00 PT: 7	25.00 PT: 8	25.00 PT: 9	25.00 PT: 10		25.00 PT: 11	25.00 PT: 12	25.00 PT: 13	25.00	
Distanca progresive	0+000	0+025	0+050	0+075	0+100	0+125	0+150	0+175	0+200	0+225		0+250	0+275	0+300		

"Kestrina" sh.p.k. Sarande	Objekti	S.P.NDERTIMI, ASFALTIMI DHE RRJETI INXHINIERIK I RRUGES NR.1 LEKURES–SARANDE	
Nr.Lic. N.0233/5	Emertimi	PROFILI GJATESOR I UJESJELLESIT	
	Inxh.	H. Halili	
Nr.Fl. PGU-2	Projektues	A. Angjeli	
	Arkitekt	G. Marto	
Data v.2015	Topograf	R.Balani	
	Porositi	Bashkia Sarande	

PROFILI GJATESOR I UJESJELLESIT
SH.H. 1:1000
H.V. 1:100

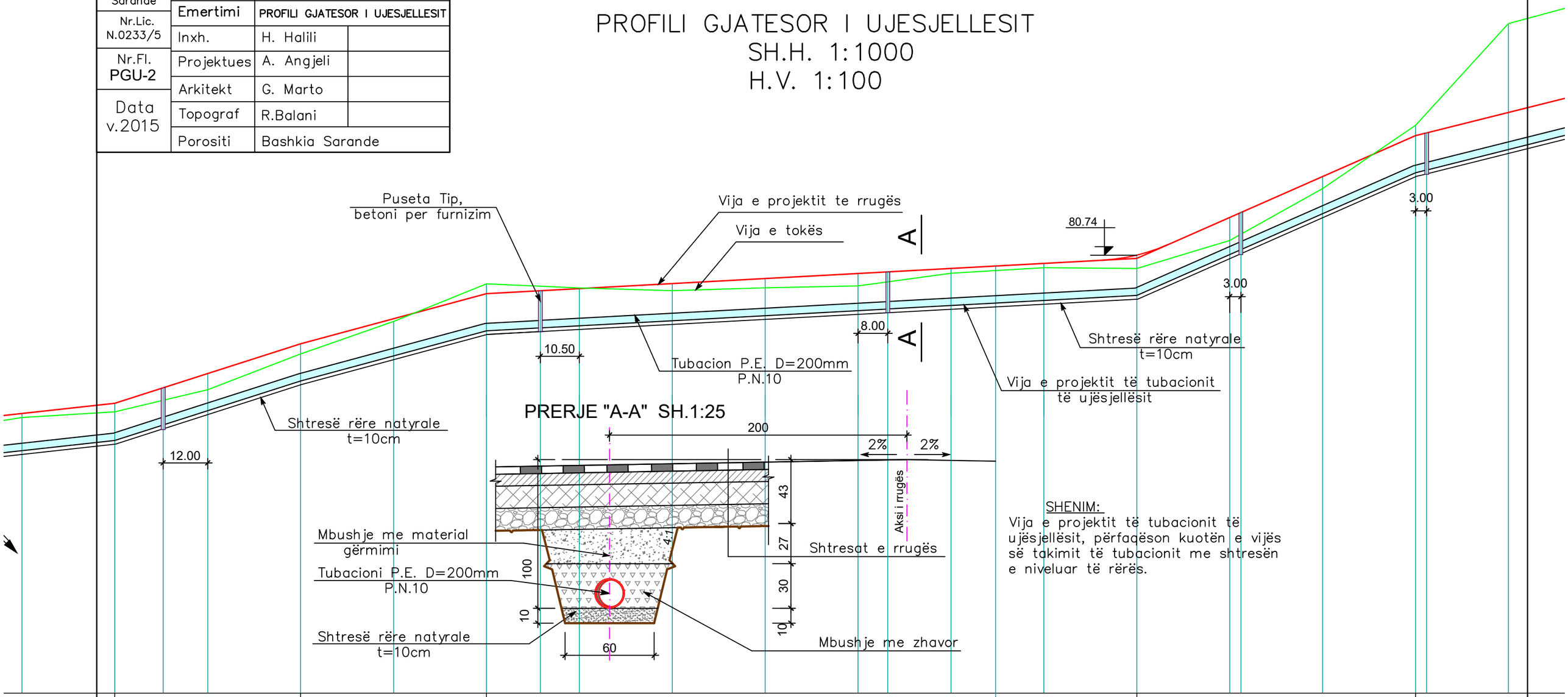

SHENIM:
Vija e projektit të tubacionit të ujësjellësit, përfaqëson kuotën e vijës së takimit të tubacionit me shtresën e niveluar të rërës.

| | | |

"Kestrina" sh.p.k. Sarande	Objekti	S.P.NDERTIMI, ASFALTIMI DHE RRJETI INXHINIERIK I RRUGES NR.1 LEKURES–SARANDE	
	Emertimi	PROFILI GJATESOR I UJESJELLESIT	
Nr.Lic. N.0233/5	Inxh.	H. Halili	
Nr.Fl. PGU-3	Projektues	A. Angjeli	
	Arkitekt	G. Marto	
Data v.2015	Topograf	R.Balani	
	Porositi	Bashkia Sarande	

PROFILI GJATESOR I UJESJELLESIT
SH.H. 1:1000
H.V. 1:100

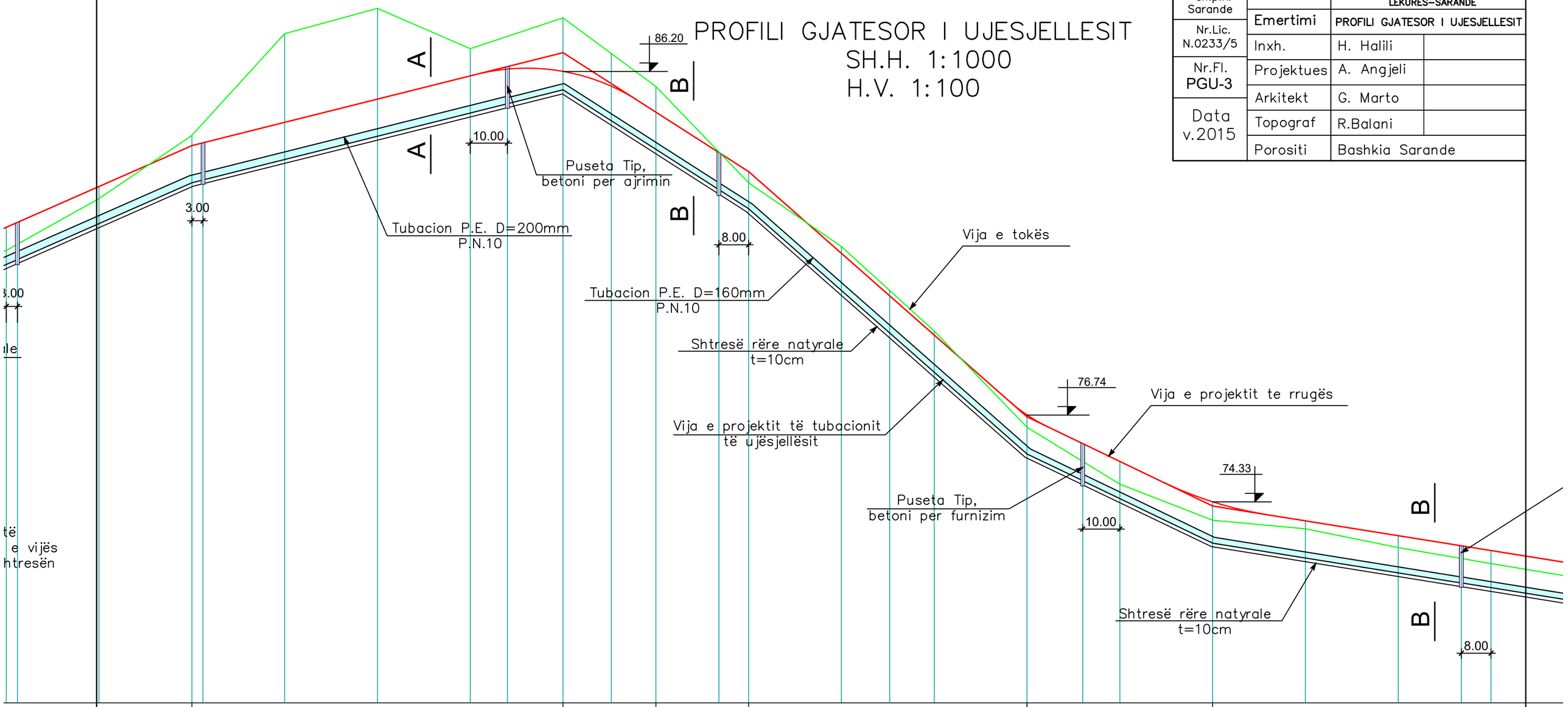

	82.90		84.00		84.63		85.25		85.88		86.50		84.90		83.30		81.10		78.90		76.70		75.50		74.30		73.90		73.50		73.10	
	82.57		84.28		87.01		87.69		86.61		87.44		85.59		83.00		81.28		79.01		76.41		74.88		73.91		73.68		73.18		72.74	
80.80	81.90		83.00	83.08	83.63		84.25		84.88	85.13	85.50		83.90	82.94	82.30		80.10		77.90		75.70	74.98	74.50		73.30		72.90		72.50	72.23	72.10	
25.00	PT: 25	25.00	PT: 26	25.00	PT: 27	25.00	PT: 28	25.00	PT: 29	25.00	PT: 30	25.00	PT: 31	25.00	PT: 32	25.00	PT: 33	25.00	PT: 34	25.00	PT: 35	25.00	PT: 36	25.00	PT: 37	25.00	PT: 38	25.00	PT: 39	25.00	PT: 40	25.00
	0+600		0+625		0+650		0+675		0+700		0+725		0+750		0+775		0+800		0+825		0+850		0+875		0+900		0+925		0+950		0+975	

"Kestrina" sh.p.k. Sarande	Objekti	S.P.NDERTIMI, ASFALTIMI DHE RRJETI INXHINIERIK I RRUGES NR.1 LEKURES–SARANDE	
Nr.Lic. N.0233/5	Emertimi	PROFILI GJATESOR I UJESJELLESIT	
	Inxh.	H. Halili	
Nr.Fl. PGU-4	Projektues	A. Angjeli	
	Arkitekt	G. Marto	
Data v.2015	Topograf	R.Balani	
	Porositi	Bashkia Sarande	

PROFILI GJATESOR I UJESJELLESIT
SH.H. 1:1000
H.V. 1:100

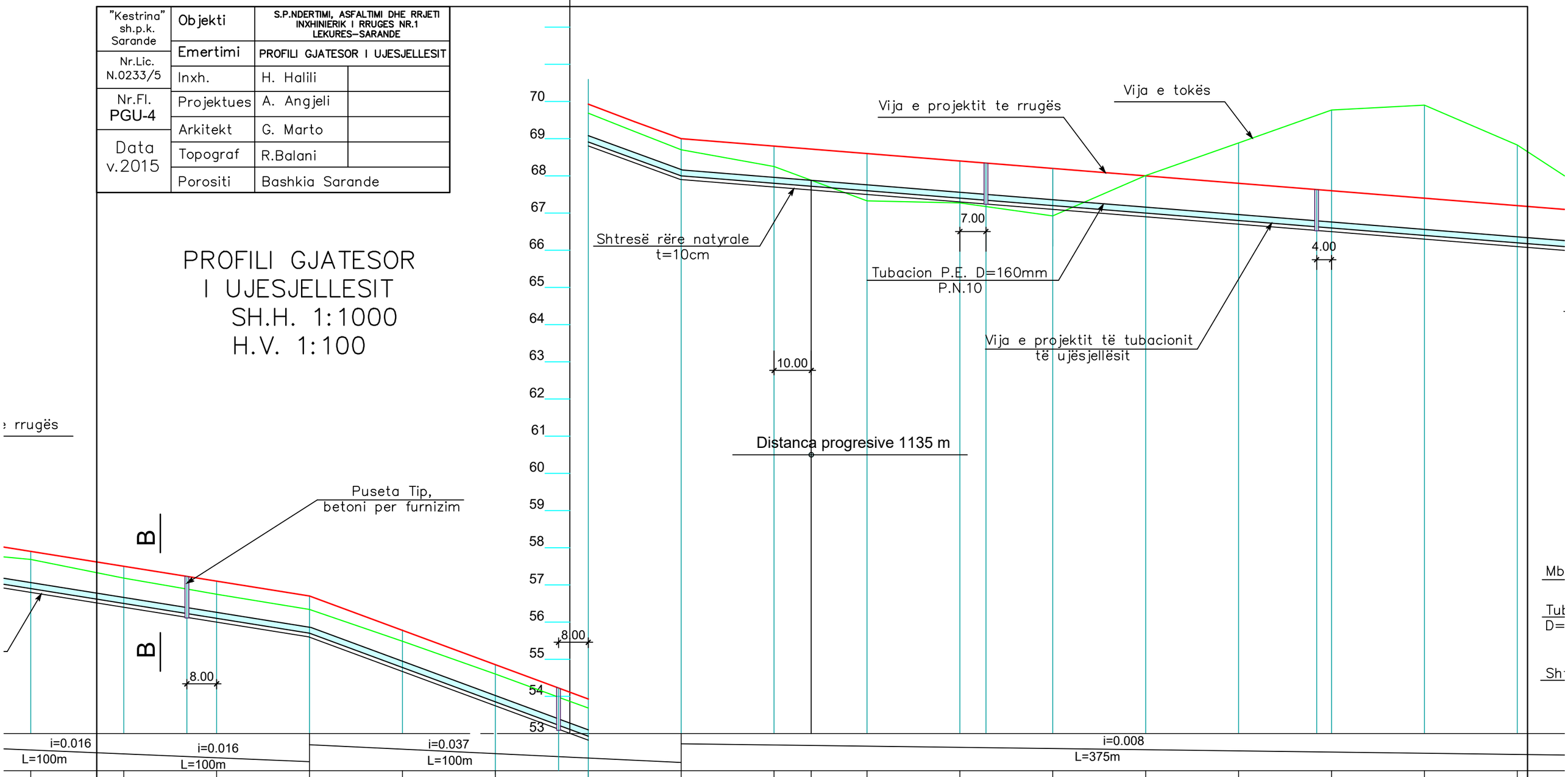

| | | |

PROFILI GJATESOR I UJESJELLESIT
SH.H. 1:1000
H.V. 1:100

Nr.Fl.
PGU-5

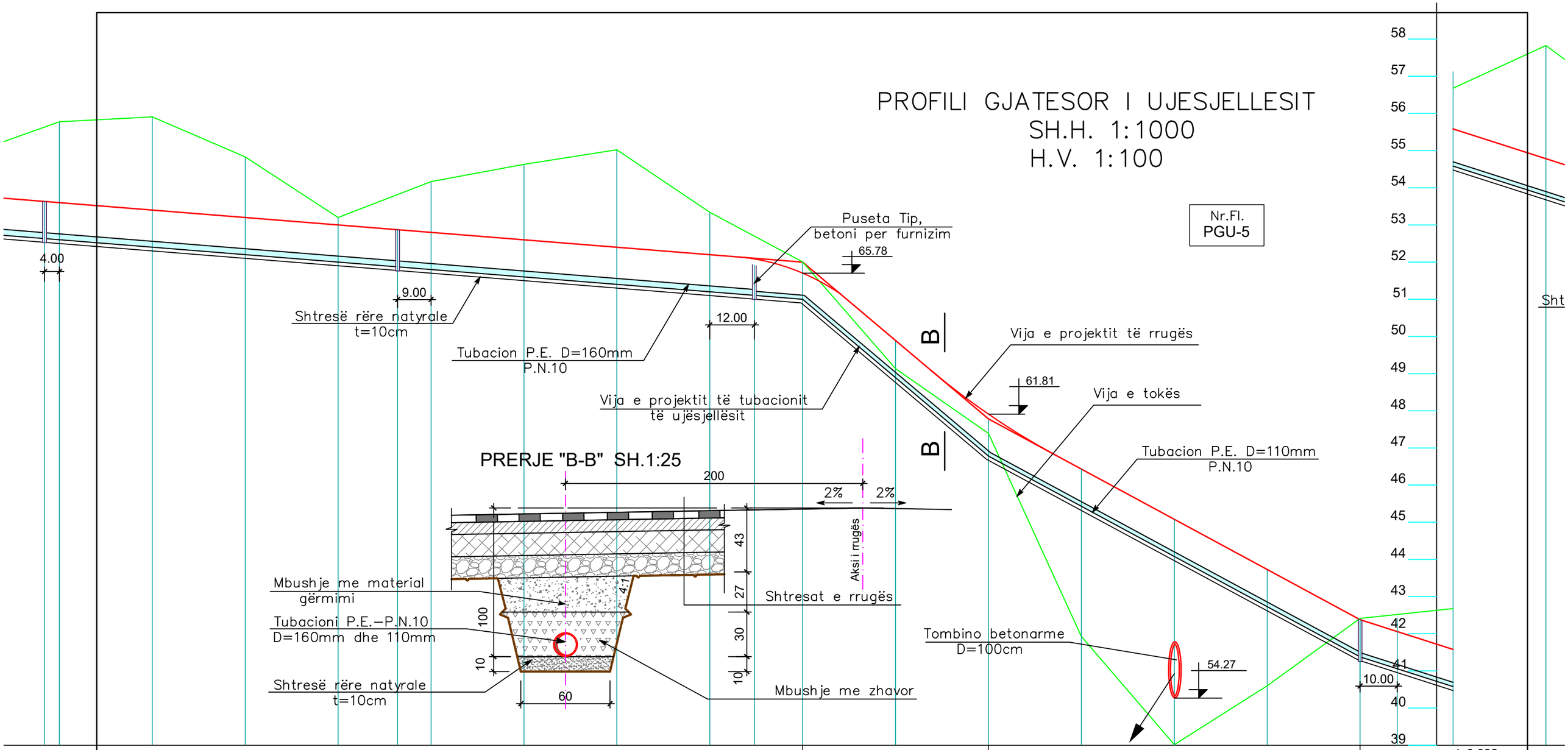

PRERJE "B-B" SH.1:25

| | i=0.008 L=375m | | |

"Kestrina" sh.p.k. Sarande	Objekti	S.P.NDERTIMI, ASFALTIMI DHE RRJETI INXHINIERIK I RRUGES NR.1 LEKURES–SARANDE	
Nr.Lic. N.0233/5	Emertimi	PROFILI GJATESOR I UJESJELLESIT	
	Inxh.	H. Halili	
Nr.Fl. PGU-6	Projektues	A. Angjeli	
	Arkitekt	G. Marto	
Data v.2015	Topograf	R.Balani	
	Porositi	Bashkia Sarande	

PROFILI GJATESOR I UJESJELLESIT
SH.H. 1:1000
H.V. 1:100

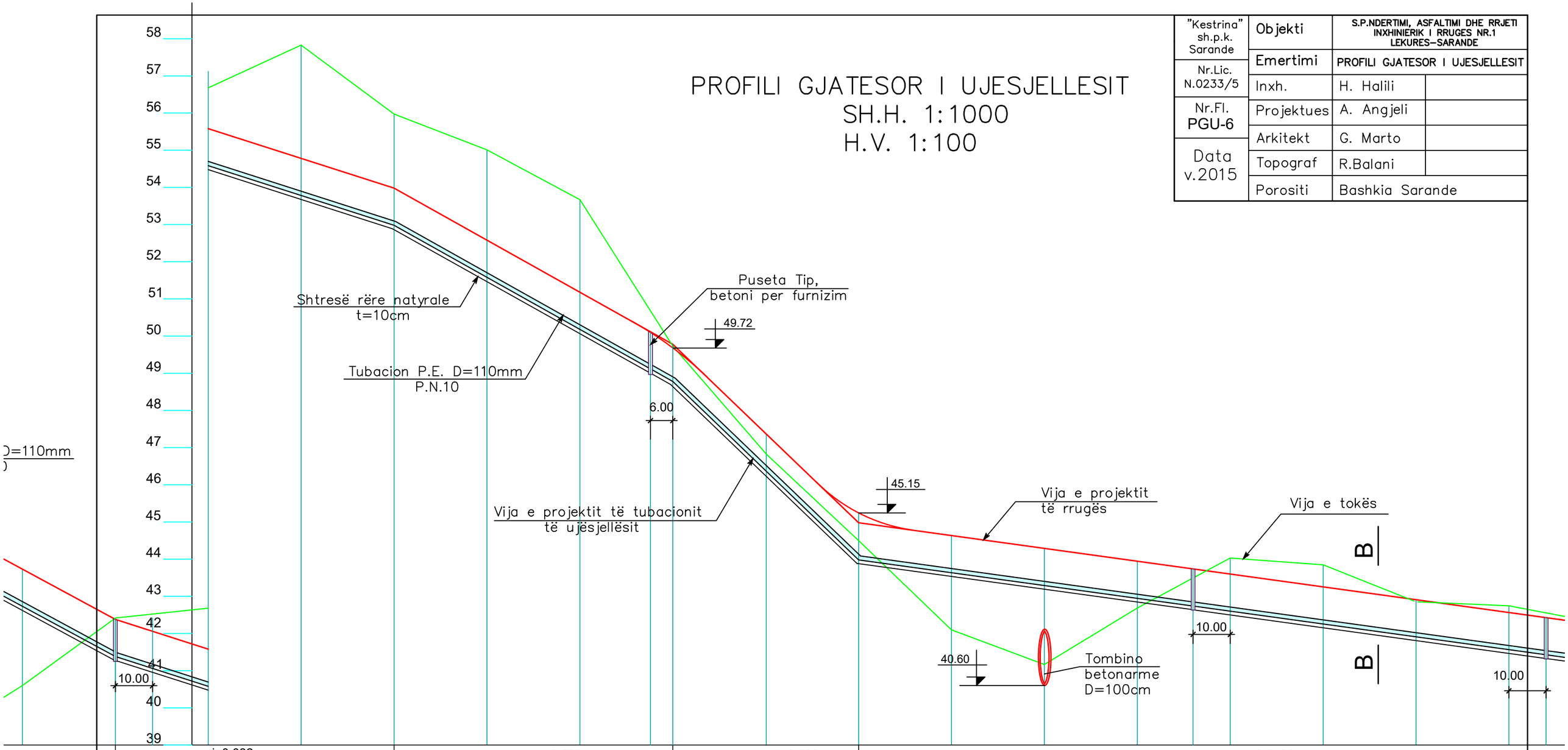

| | | |

"Kestrina" sh.p.k. Sarande	Objekti	S.P.NDERTIMI, ASFALTIMI DHE RRJETI INXHINIERIK I RRUGES NR.1 LEKURES–SARANDE	
Nr.Lic. N.0233/5	Emertimi	PROFILI GJATESOR I UJESJELLESIT	
	Inxh.	H. Halili	
Nr.Fl. PGU-7	Projektues	A. Angjeli	
	Arkitekt	G. Marto	
Data v.2015	Topograf	R.Balani	
	Porositi	Bashkia Sarande	

PROFILI GJATESOR I UJESJELLESIT
SH.H. 1:1000
H.V. 1:100

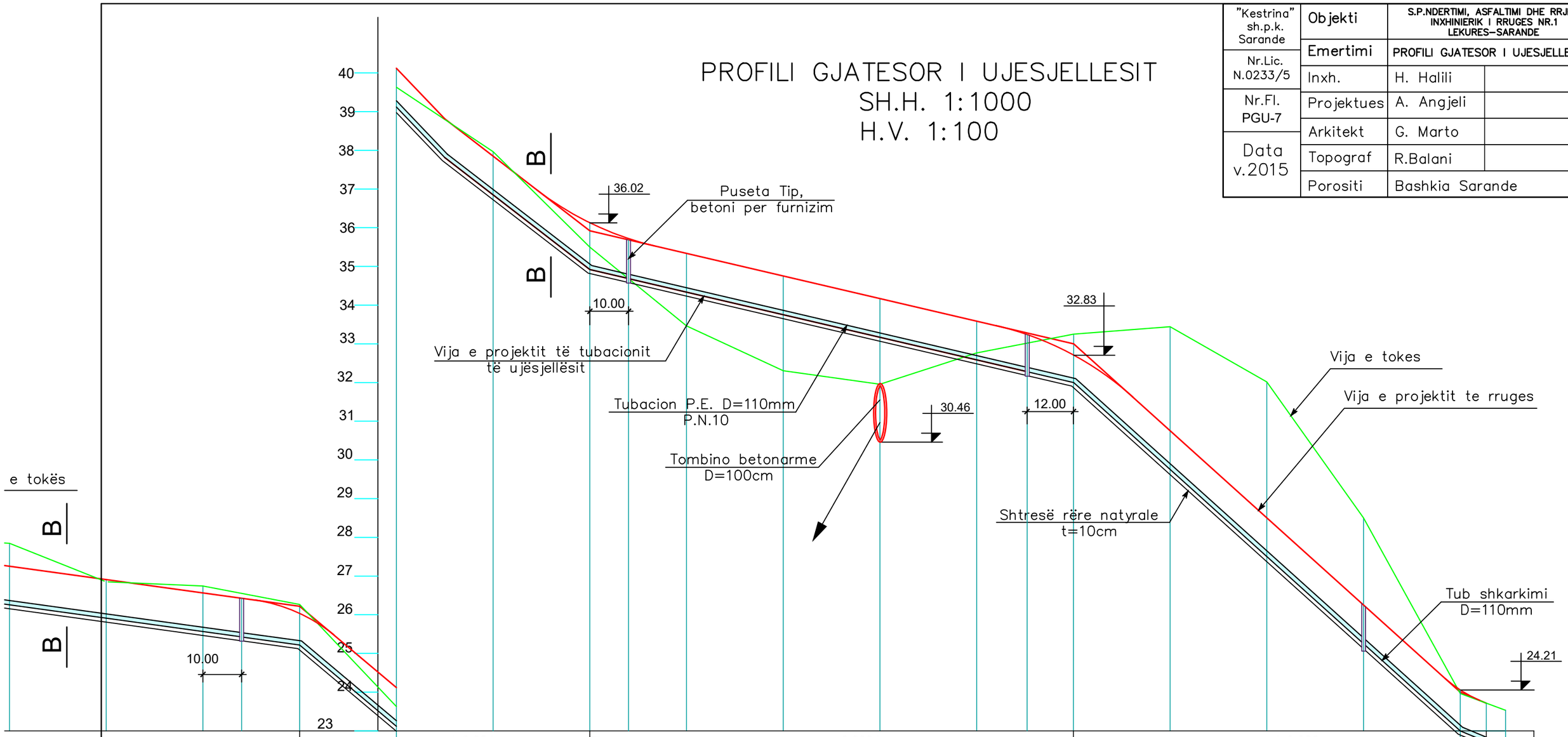

	42.91	42.57		42.22	40.12	38.02	35.92	35.33	34.75	34.16	33.59	33.00	30.75	28.50	26.25	24.00		23.60	
	42.85	42.75		42.27	39.63	37.96	35.50	33.46	32.30	31.96	32.77	33.25	33.44	32.02	28.50	23.97	23.72	23.53	
	41.91	41.57	41.43	41.22	39.12	37.02	34.92	34.68 34.33	33.75	33.16	32.59	32.29 32.00	29.75	27.50	25.25	23.00		22.60	
25.00	PT: 80	25.00	PT: 81	25.00	PT: 82	25.00	PT: 83	25.00	PT: 84	25.00	PT: 85	25.00	PT: 86	25.00	PT: 87	25.00	PT: 88	25.00	PT: 89	25.00	PT: 90	25.00	PT: 91	25.00	PT: 92	25.00	PT: 93	25.00	PT: 94	11.69	PT: 95
	1+975	2+000		2+025	2+050	2+075	2+100	2+125	2+150	2+175	2+200	2+225	2+250	2+275	2+300	2+325	2+337		

PLANIMETRIA E RRUGES DHE RRJETI INXHINIERIK (Loti i parë) SH.1:500

LEGJENDA

- Pusete per ujrat e zeza
- Pusete per ujin e pijshem
- Puseta e ujrave te bardha
- Pusete elektrike
- Pusete per telefonine
- Kanalizimi i ujrave te zeza
- Kanalizimi i ujit te pijshem
- Kanalizimi i ujrave te bardha
- Linja e ndricimit rrugor
- Tubacioni per telefonine
- Panel komandimi me fotoelement
- Shtylla te ndricimit rrugor
- Shtylle korenti ekzistuese

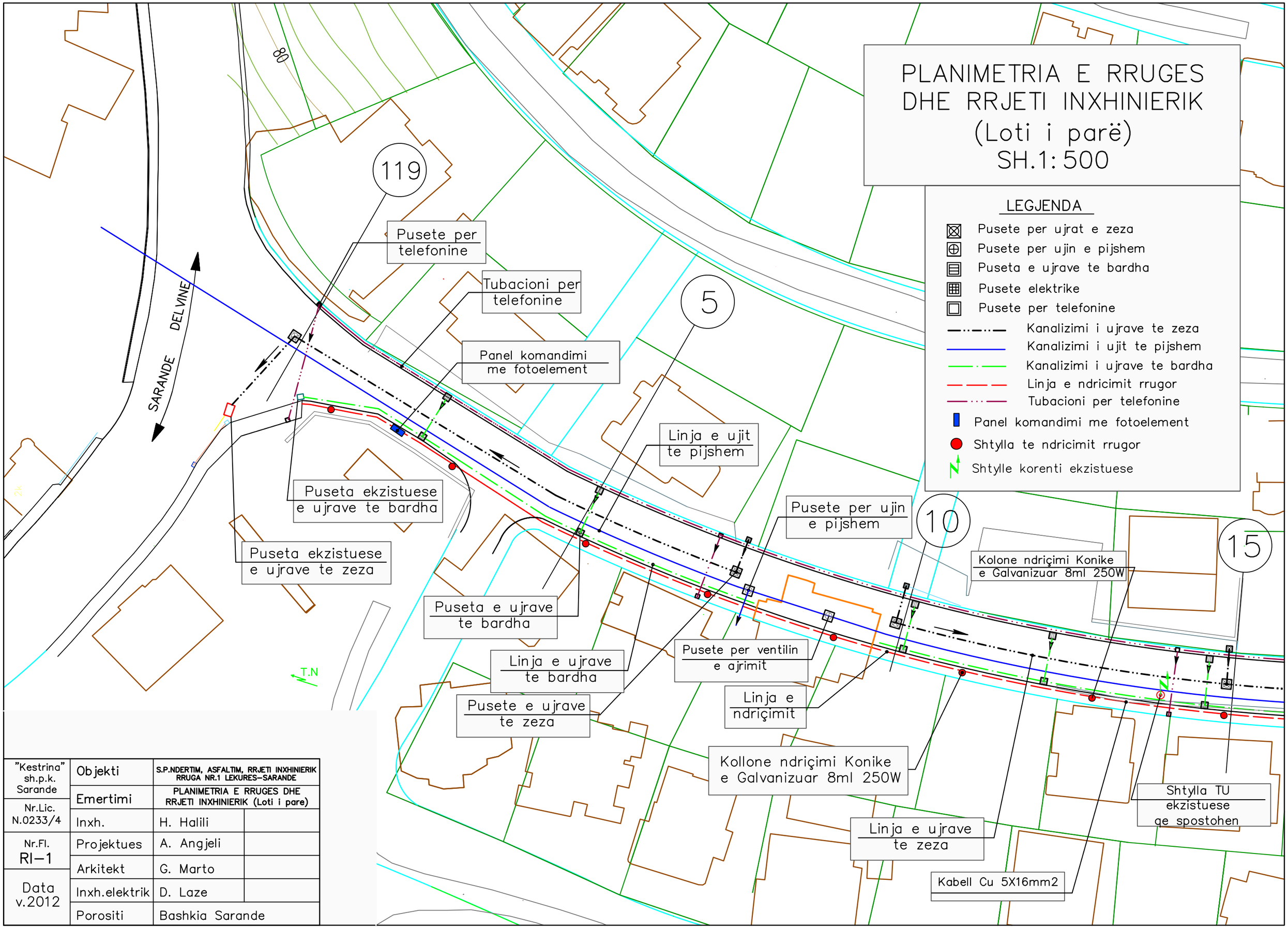

"Kestrina" sh.p.k. Sarande	Objekti	S.P.NDERTIM, ASFALTIM, RRJETI INXHINIERIK RRUGA NR.1 LEKURES–SARANDE	
	Emertimi	PLANIMETRIA E RRUGES DHE RRJETI INXHINIERIK (Loti i pare)	
Nr.Lic. N.0233/4	Inxh.	H. Halili	
Nr.Fl. RI–1	Projektues	A. Angjeli	
	Arkitekt	G. Marto	
Data v.2012	Inxh.elektrik	D. Laze	
	Porositi	Bashkia Sarande	

PLANIMETRIA E RRUGES DHE RRJETI INXHINIERIK
(Loti i parë)
SH.1:500

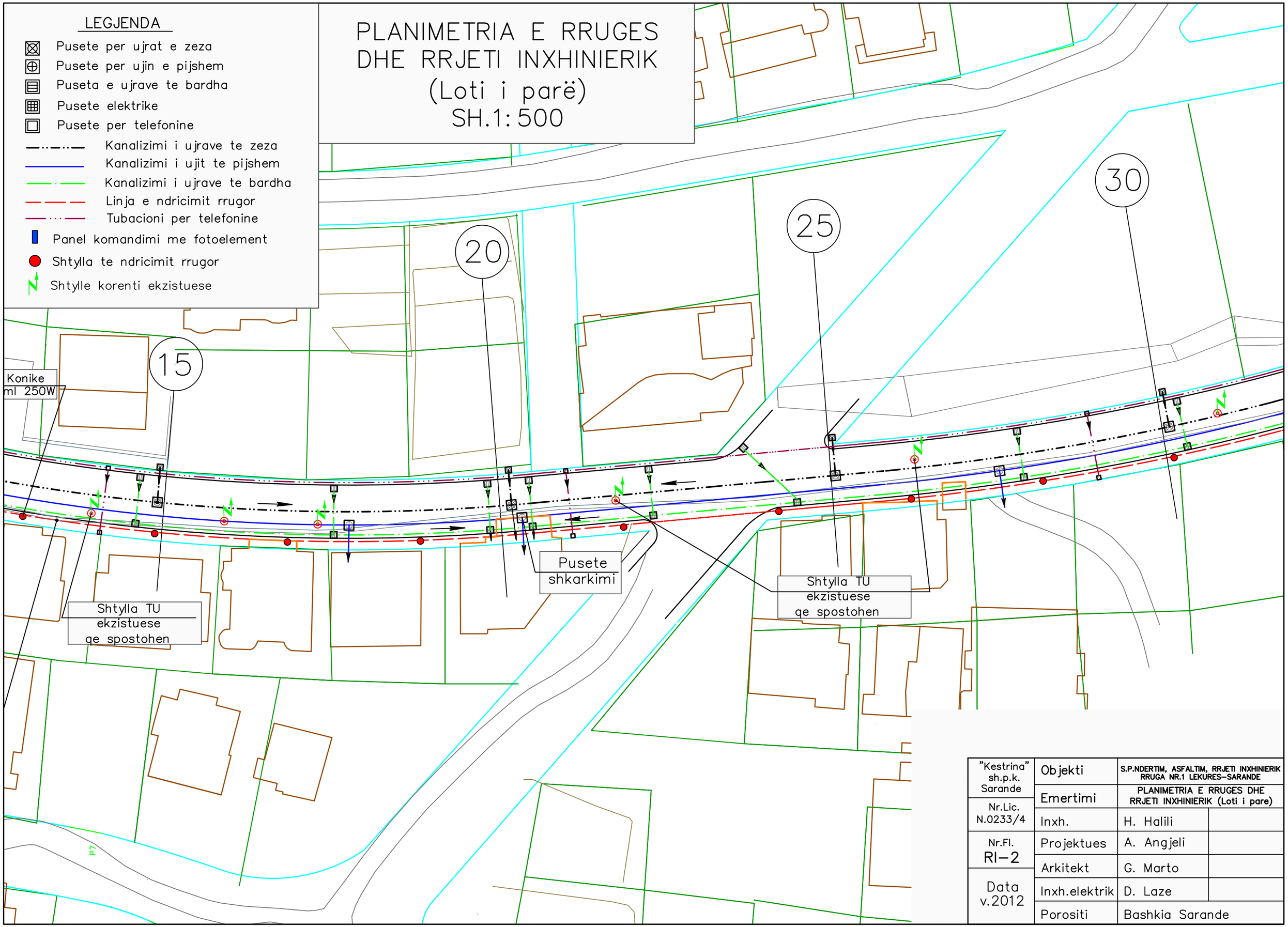

"Kestrina" sh.p.k. Sarande	Objekti	S.P.NDERTIM, ASFALTIM, RRJETI INXHINIERIK RRUGA NR.1 LEKURES–SARANDE	
	Emertimi	PLANIMETRIA E RRUGES DHE RRJETI INXHINIERIK (Loti i pare)	
Nr.Lic. N.0233/4	Inxh.	H. Halili	
Nr.Fl. RI–2	Projektues	A. Angjeli	
	Arkitekt	G. Marto	
Data v.2012	Inxh.elektrik	D. Laze	
	Porositi	Bashkia Sarande	

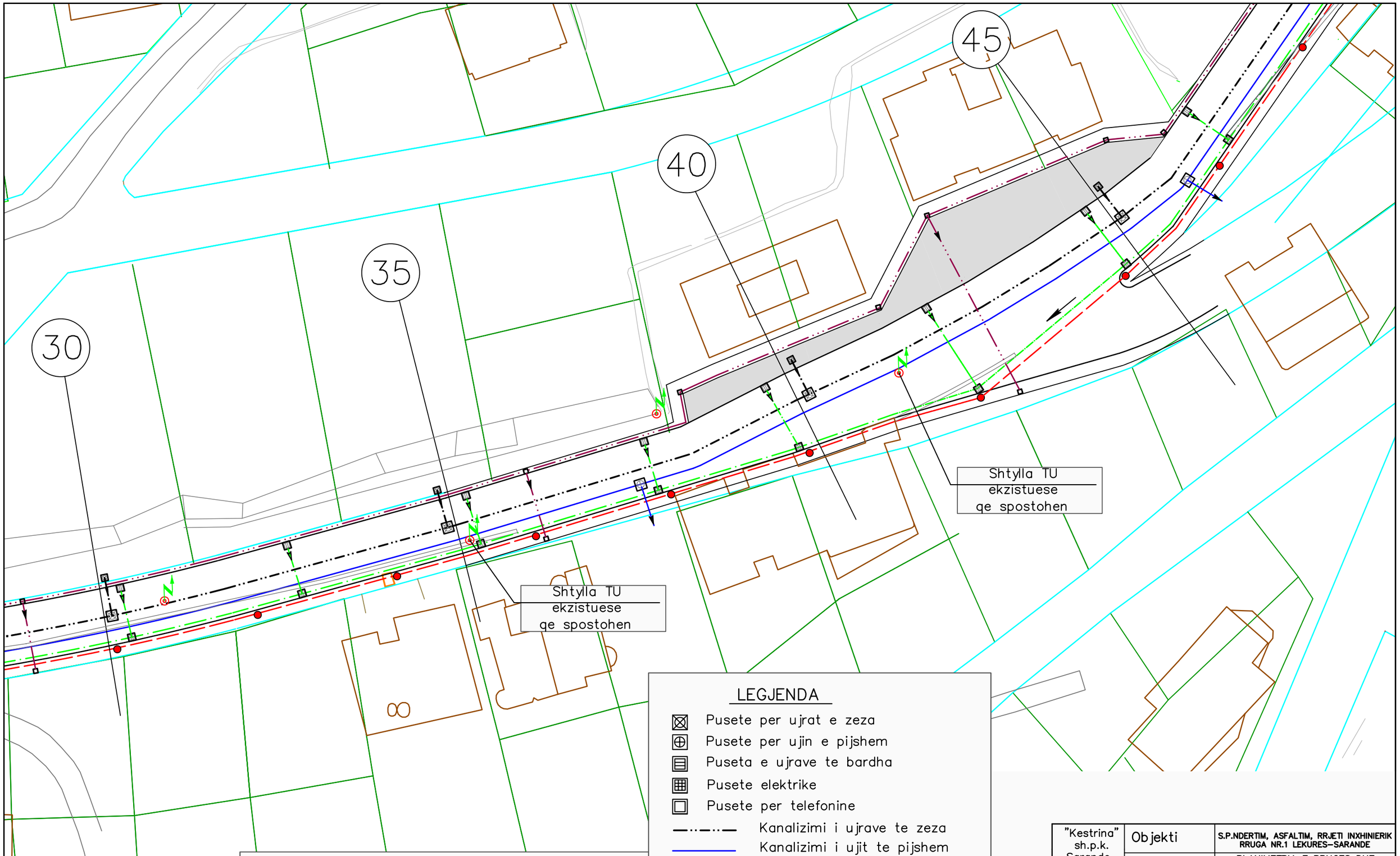

PLANIMETRIA E RRUGES DHE RRJETI INXHINIERIK (Loti i parë)

SH.1:500

LEGJENDA

- Pusete per ujrat e zeza
- Pusete per ujin e pijshem
- Puseta e ujrave te bardha
- Pusete elektrike
- Pusete per telefonine
- Kanalizimi i ujrave te zeza
- Kanalizimi i ujit te pijshem
- Kanalizimi i ujrave te bardha
- Linja e ndricimit rrugor
- Tubacioni per telefonine
- Panel komandimi me fotoelement
- Shtylla te ndricimit rrugor
- Shtylle korenti ekzistuese

"Kestrina" sh.p.k. Sarande	Objekti	S.P.NDERTIM, ASFALTIM, RRJETI INXHINIERIK RRUGA NR.1 LEKURES–SARANDE	
	Emertimi	PLANIMETRIA E RRUGES DHE RRJETI INXHINIERIK (Loti i pare)	
Nr.Lic. N.0233/4	Inxh.	H. Halili	
Nr.Fl. RI–3	Projektues	A. Angjeli	
	Arkitekt	G. Marto	
Data v.2012	Inxh.elektrik	D. Laze	
	Porositi	Bashkia Sarande	

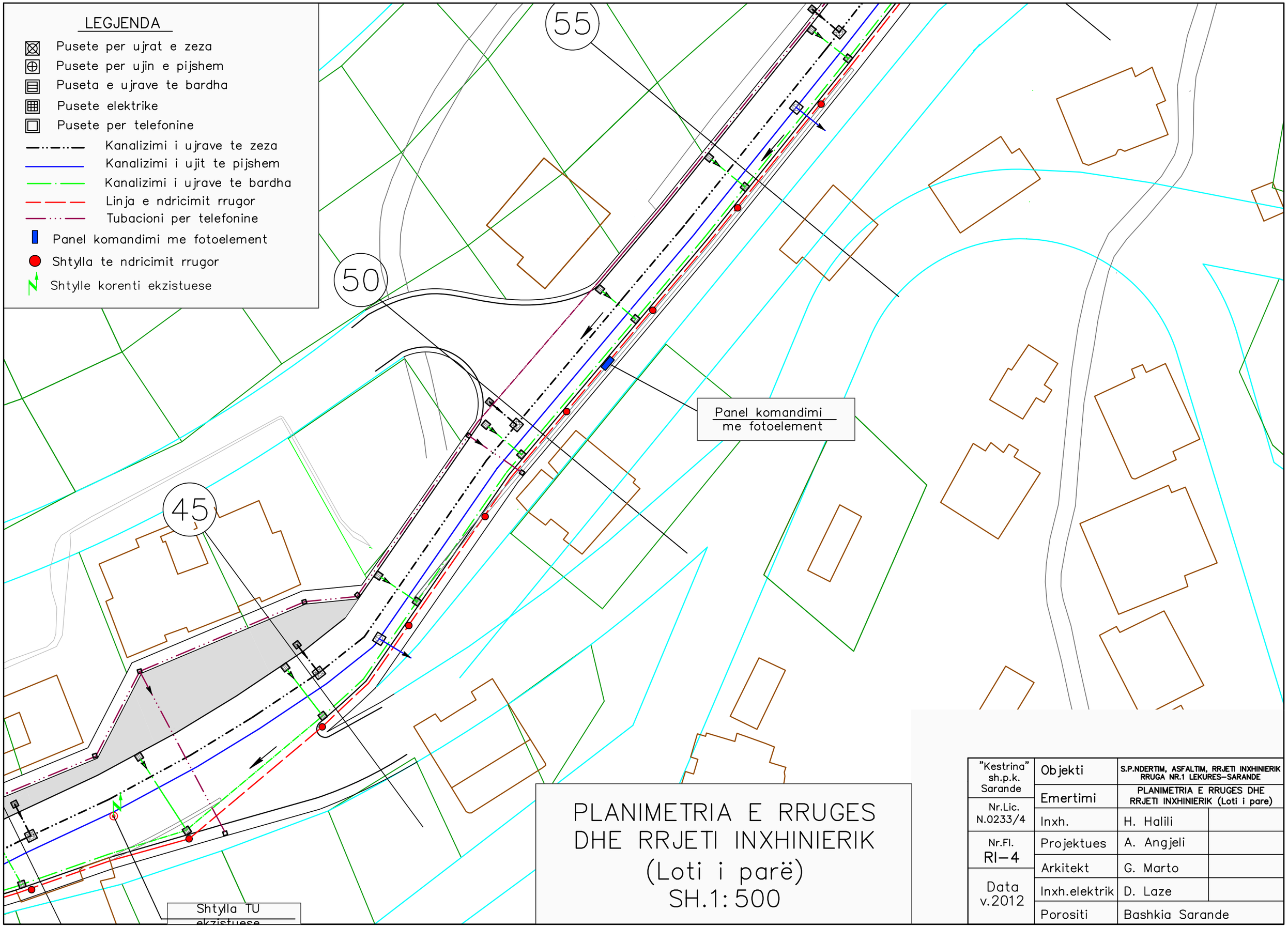

PLANIMETRIA E RRUGES DHE RRJETI INXHINIERIK
(Loti i parë)
SH.1:500

"Kestrina" sh.p.k. Sarande	Objekti	S.P.NDERTIM, ASFALTIM, RRJETI INXHINIERIK RRUGA NR.1 LEKURES–SARANDE	
	Emertimi	PLANIMETRIA E RRUGES DHE RRJETI INXHINIERIK (Loti i pare)	
Nr.Lic. N.0233/4	Inxh.	H. Halili	
Nr.Fl. RI–4	Projektues	A. Angjeli	
	Arkitekt	G. Marto	
Data v.2012	Inxh.elektrik	D. Laze	
	Porositi	Bashkia Sarande	

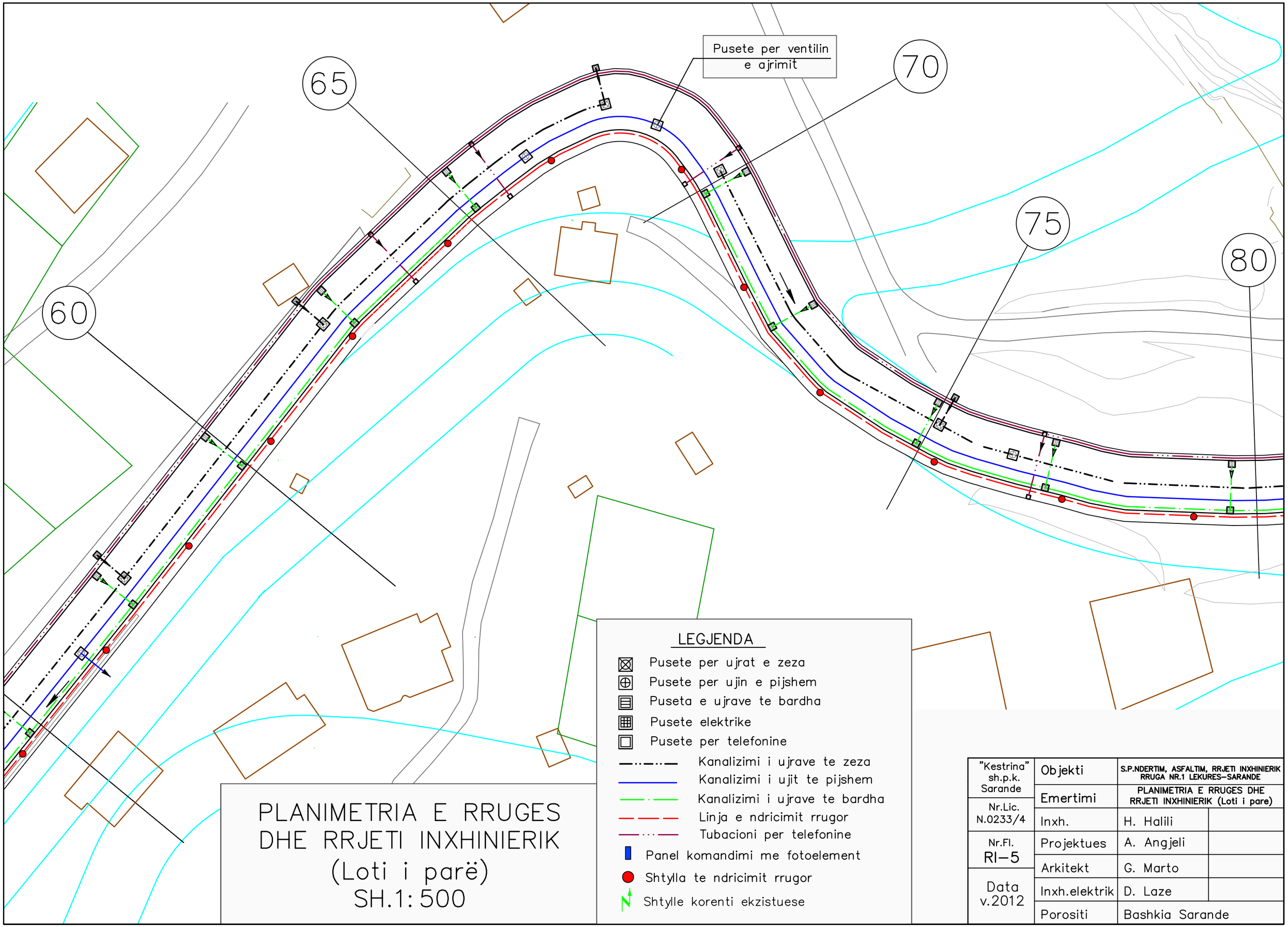
Pusete per ventilin
e ajrimit
60
65
70
75
80
LEGJENDA
Pusete per ujrat e zeza
Pusete per ujin e pijshem
Puseta e ujrave te bardha
Pusete elektrike
Pusete per telefonine
Kanalizimi i ujrave te zeza
Kanalizimi i ujit te pijshem
Kanalizimi i ujrave te bardha
Linja e ndricimit rrugor
Tubacioni per telefonine
Panel komandimi me fotoelement
Shtylla te ndricimit rrugor
Shtylle korenti ekzistuese
PLANIMETRIA E RRUGES
DHE RRJETI INXHINIERIK
(Loti i parë)
SH.1:500
"Kestrina" sh.p.k. Sarande
Nr.Lic. N.0233/4
Nr.Fl. RI-5
Data v.2012
Objekti
S.P.NDERTIM, ASFALTIM, RRJETI INXHINIERIK RRUGA NR.1 LEKURES-SARANDE
Emertimi
PLANIMETRIA E RRUGES DHE RRJETI INXHINIERIK (Loti i pare)
Inxh.
H. Halili
Projektues
A. Angjeli
Arkitekt
G. Marto
Inxh.elektrik
D. Laze
Porositi
Bashkia Sarande

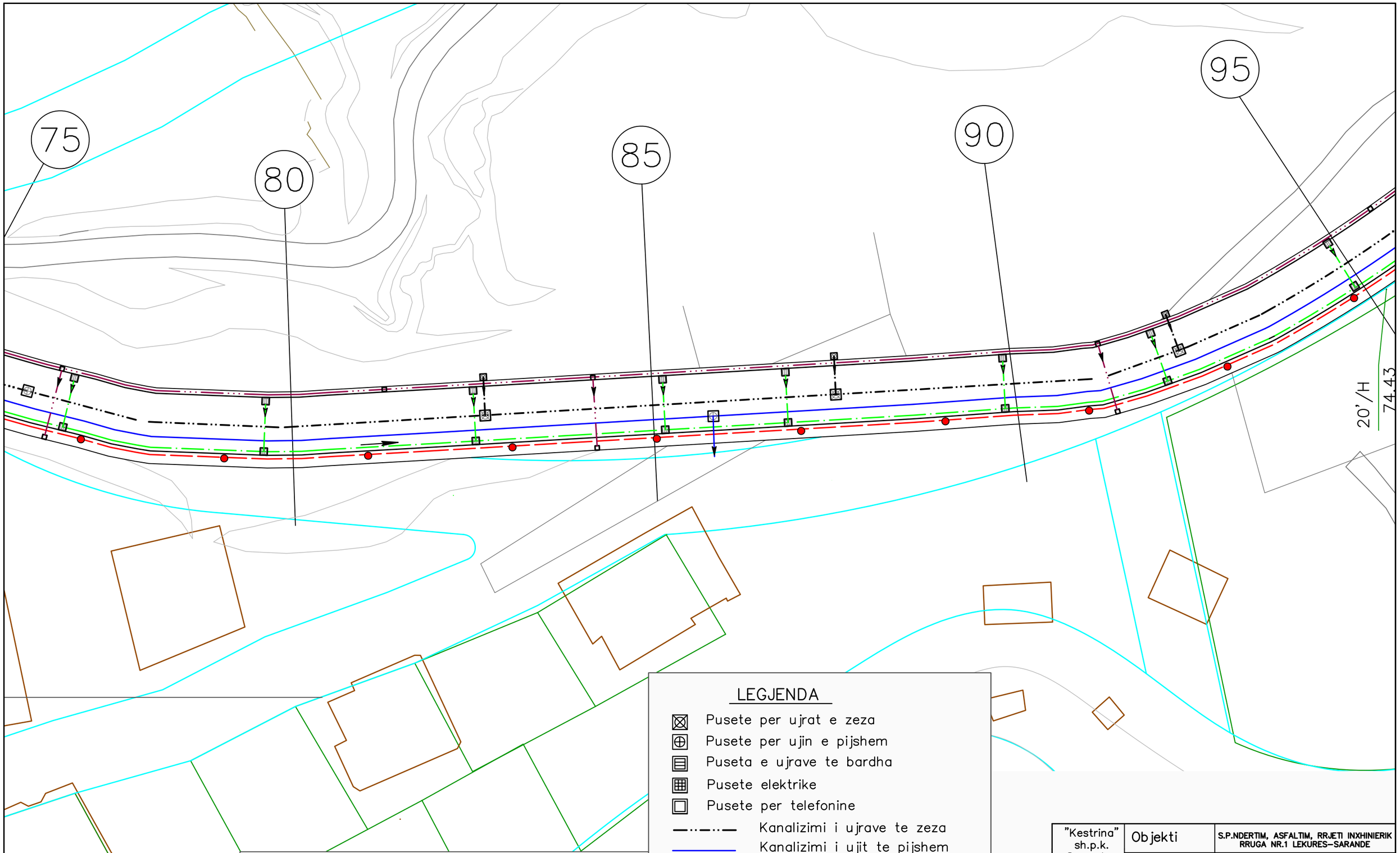

PLANIMETRIA E RRUGES DHE RRJETI INXHINIERIK (Loti i parë) SH.1:500

LEGJENDA

- Pusete per ujrat e zeza
- Pusete per ujin e pijshem
- Puseta e ujrave te bardha
- Pusete elektrike
- Pusete per telefonine
- Kanalizimi i ujrave te zeza
- Kanalizimi i ujit te pijshem
- Kanalizimi i ujrave te bardha
- Linja e ndricimit rrugor
- Tubacioni per telefonine
- Panel komandimime fotoelement
- Shtylla te ndricimit rrugor
- Shtylle korenti ekzistuese

"Kestrina" sh.p.k. Sarande	Objekti	S.P.NDERTIM, ASFALTIM, RRJETI INXHINIERIK RRUGA NR.1 LEKURES–SARANDE	
	Emertimi	PLANIMETRIA E RRUGES DHE RRJETI INXHINIERIK (Loti i pare)	
Nr.Lic. N.0233/4	Inxh.	H. Halili	
Nr.Fl. RI–6	Projektues	A. Angjeli	
	Arkitekt	G. Marto	
Data v.2012	Inxh.elektrik	D. Laze	
	Porositi	Bashkia Sarande	

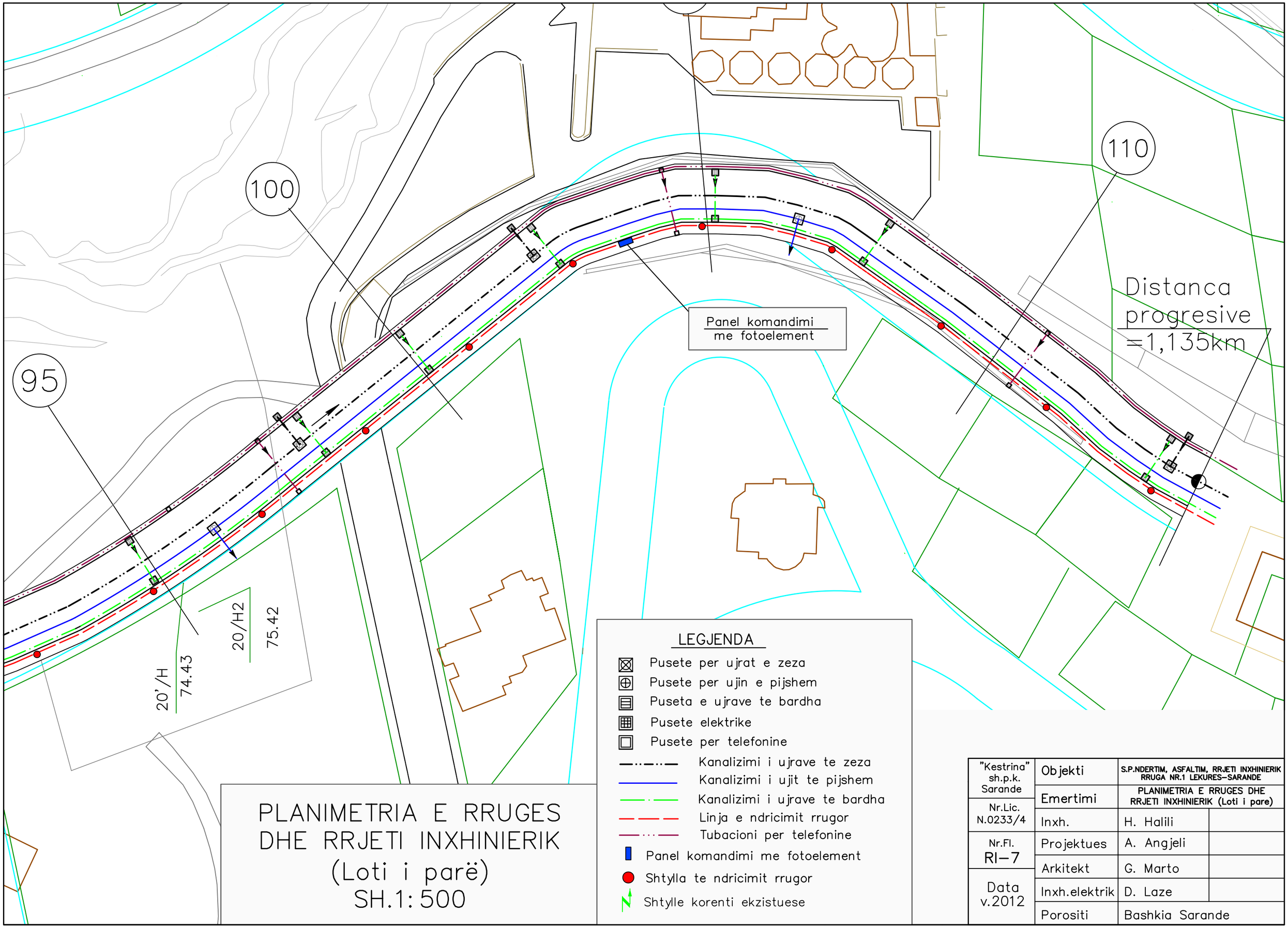
100
110
95
Panel komandimi
me fotoelement
Distanca
progresive
=1,135km
20/H2
75.42
20'/H
74.43
LEGJENDA
Pusete per ujrat e zeza
Pusete per ujin e pijshem
Puseta e ujrave te bardha
Pusete elektrike
Pusete per telefonine
Kanalizimi i ujrave te zeza
Kanalizimi i ujit te pijshem
Kanalizimi i ujrave te bardha
Linja e ndricimit rrugor
Tubacioni per telefonine
Panel komandimi me fotoelement
Shtylla te ndricimit rrugor
Shtylle korenti ekzistuese
PLANIMETRIA E RRUGES
DHE RRJETI INXHINIERIK
(Loti i parë)
SH.1:500
"Kestrina" sh.p.k. Sarande
Objekti
S.P.NDERTIM, ASFALTIM, RRJETI INXHINIERIK RRUGA NR.1 LEKURES-SARANDE
Emertimi
PLANIMETRIA E RRUGES DHE RRJETI INXHINIERIK (Loti i pare)
Nr.Lic. N.0233/4
Inxh.
H. Halili
Nr.Fl. RI-7
Projektues
A. Angjeli
Arkitekt
G. Marto
Data v.2012
Inxh.elektrik
D. Laze
Porositi
Bashkia Sarande

Distanca progresive =1,135km

19/1

19

18

Pusete per telefonine

Tubacioni per telefonine

Linja e ndriçimit

Pusete e ujrave te bardha

Pusete e ujrave te zeza

Linja e ujrave te zeza

Ndricues

Linja e ujit te pijshem

Pusete per ujin e pijshem

Kasete komandimi me fotoelement

LEGJENDA

- Pusete per ujrat e zeza
- Pusete per ujin e pijshem
- Puseta e ujrave te bardha
- Pusete elektrike
- Pusete per telefonine
- Kanalizimi i ujrave te zeza
- Kanalizimi i ujit te pijshem
- Kanalizimi i ujrave te bardha
- Linja e ndricimit rrugor
- Tubacioni per telefonine
- Panel komandimi me fotoelement
- Shtylla te ndricimit rrugor

PLANIMETRIA E RRUGES DHE RRJETI INXHINIERIK (Loti i dyte) SH.1:500

"Kestrina" sh.p.k. Sarande	Objekti	S.P.NDERTIM, ASFALTIM, RRJETI INXHINIERIK RRUGA NR.1 LEKURES–SARANDE	
	Emertimi	PLANIMETRIA E RRUGES DHE RRJETI INXHINIERIK (Loti i dyte)	
Nr.Lic. N.0233/4	Inxh.	H. Halili	
Nr.Fl. RI–8	Projektues	A. Angjeli	
	Arkitekt	G. Marto	
Data v.2012	Inxh.elektrik	D. Laze	
	Porositi	Bashkia Sarande	

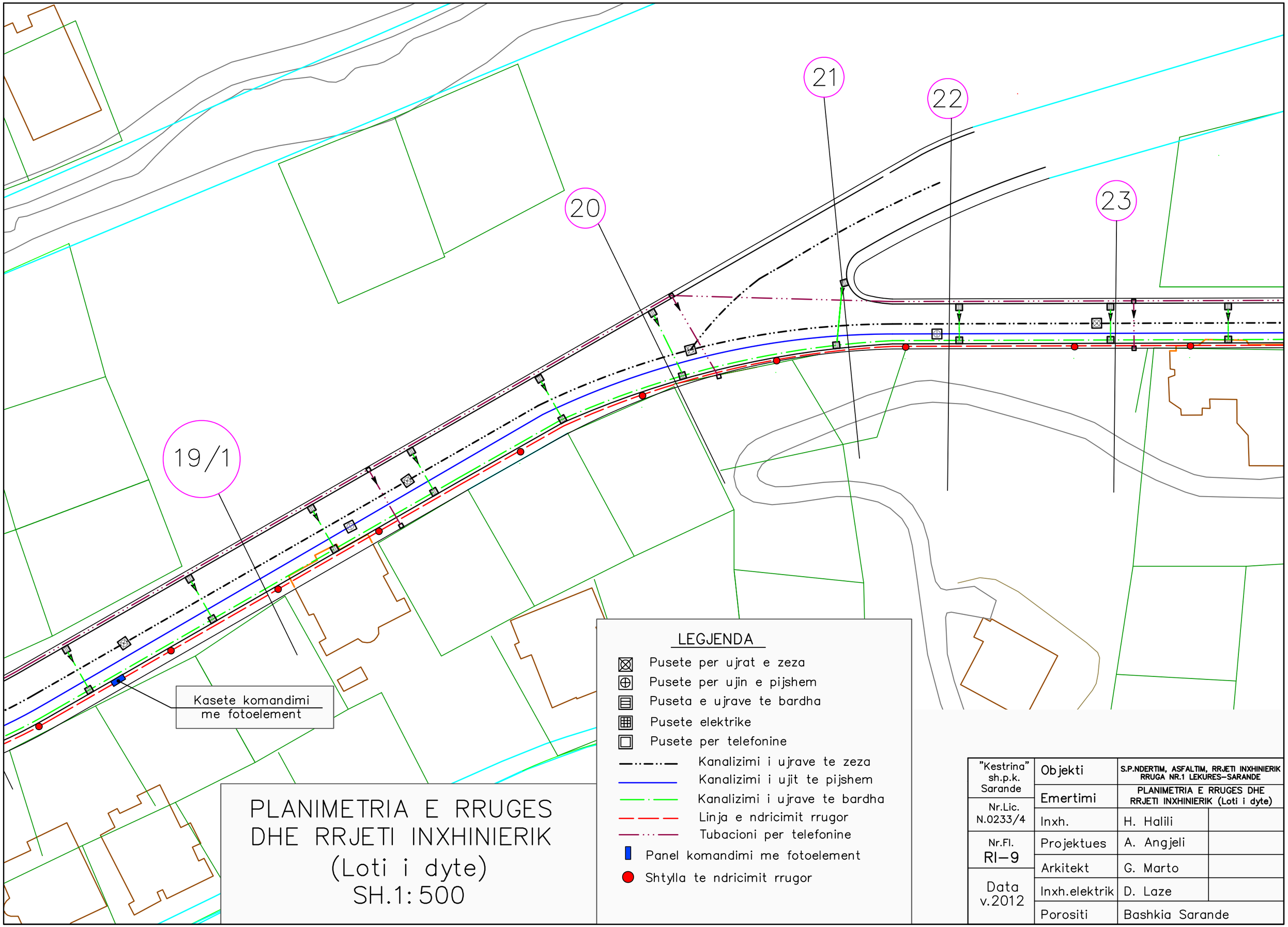
19/1
20
21
22
23
Kasete komandimi me fotoelement
LEGJENDA
Pusete per ujrat e zeza
Pusete per ujin e pijshem
Puseta e ujrave te bardha
Pusete elektrike
Pusete per telefonine
Kanalizimi i ujrave te zeza
Kanalizimi i ujit te pijshem
Kanalizimi i ujrave te bardha
Linja e ndricimit rrugor
Tubacioni per telefonine
Panel komandimi me fotoelement
Shtylla te ndricimit rrugor
PLANIMETRIA E RRUGES
DHE RRJETI INXHINIERIK
(Loti i dyte)
SH.1:500
"Kestrina" sh.p.k. Sarande
Objekti
S.P.NDERTIM, ASFALTIM, RRJETI INXHINIERIK RRUGA NR.1 LEKURES-SARANDE
Emertimi
PLANIMETRIA E RRUGES DHE RRJETI INXHINIERIK (Loti i dyte)
Nr.Lic. N.0233/4
Inxh.
H. Halili
Nr.Fl. RI-9
Projektues
A. Angjeli
Arkitekt
G. Marto
Data v.2012
Inxh.elektrik
D. Laze
Porositi
Bashkia Sarande

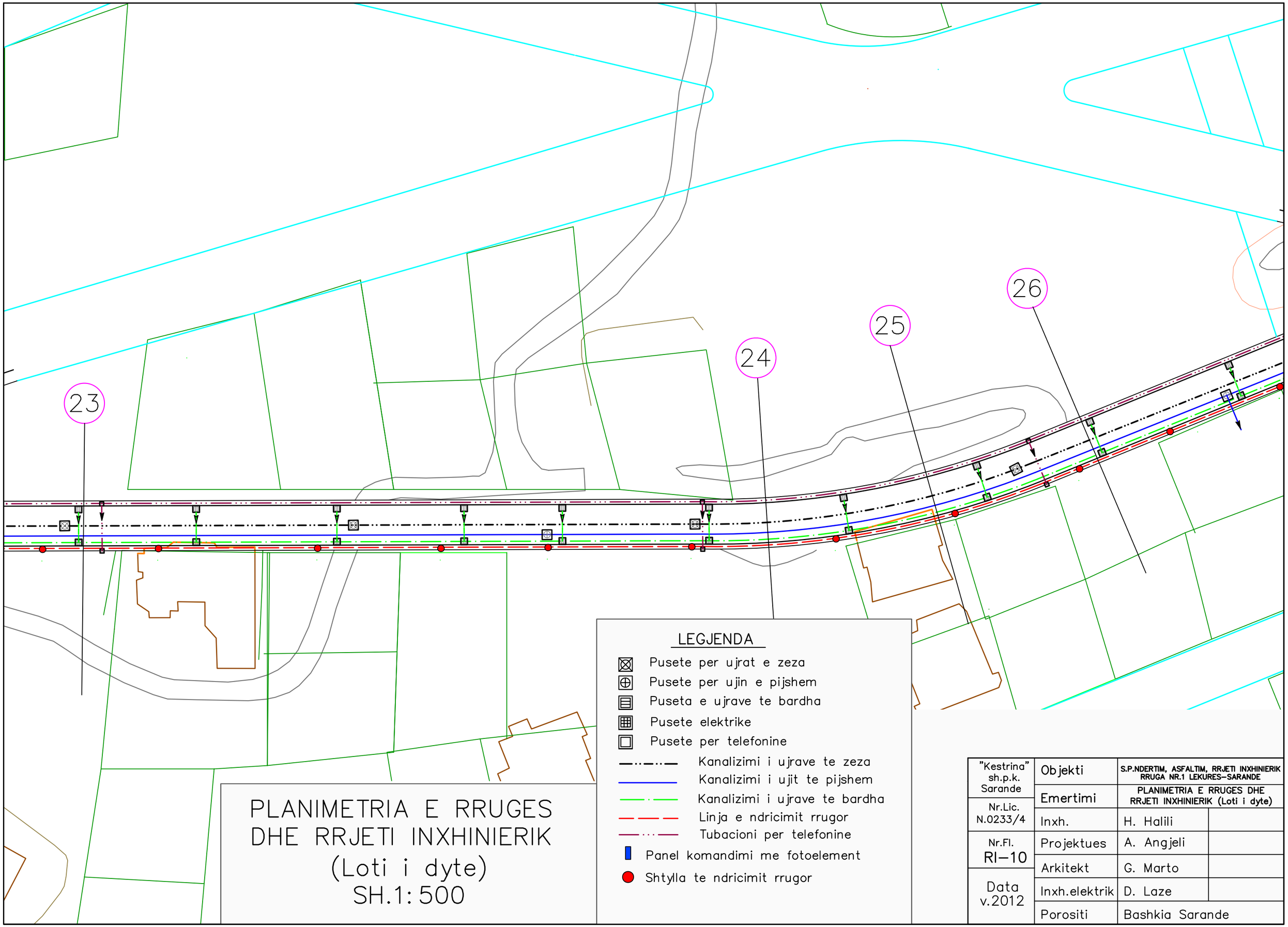

"Kestrina" sh.p.k. Sarande	Objekti	S.P.NDERTIM, ASFALTIM, RRJETI INXHINIERIK RRUGA NR.1 LEKURES–SARANDE	
	Emertimi	PLANIMETRIA E RRUGES DHE RRJETI INXHINIERIK (Loti i dyte)	
Nr.Lic. N.0233/4	Inxh.	H. Halili	
Nr.Fl. RI–10	Projektues	A. Angjeli	
	Arkitekt	G. Marto	
Data v.2012	Inxh.elektrik	D. Laze	
	Porositi	Bashkia Sarande	

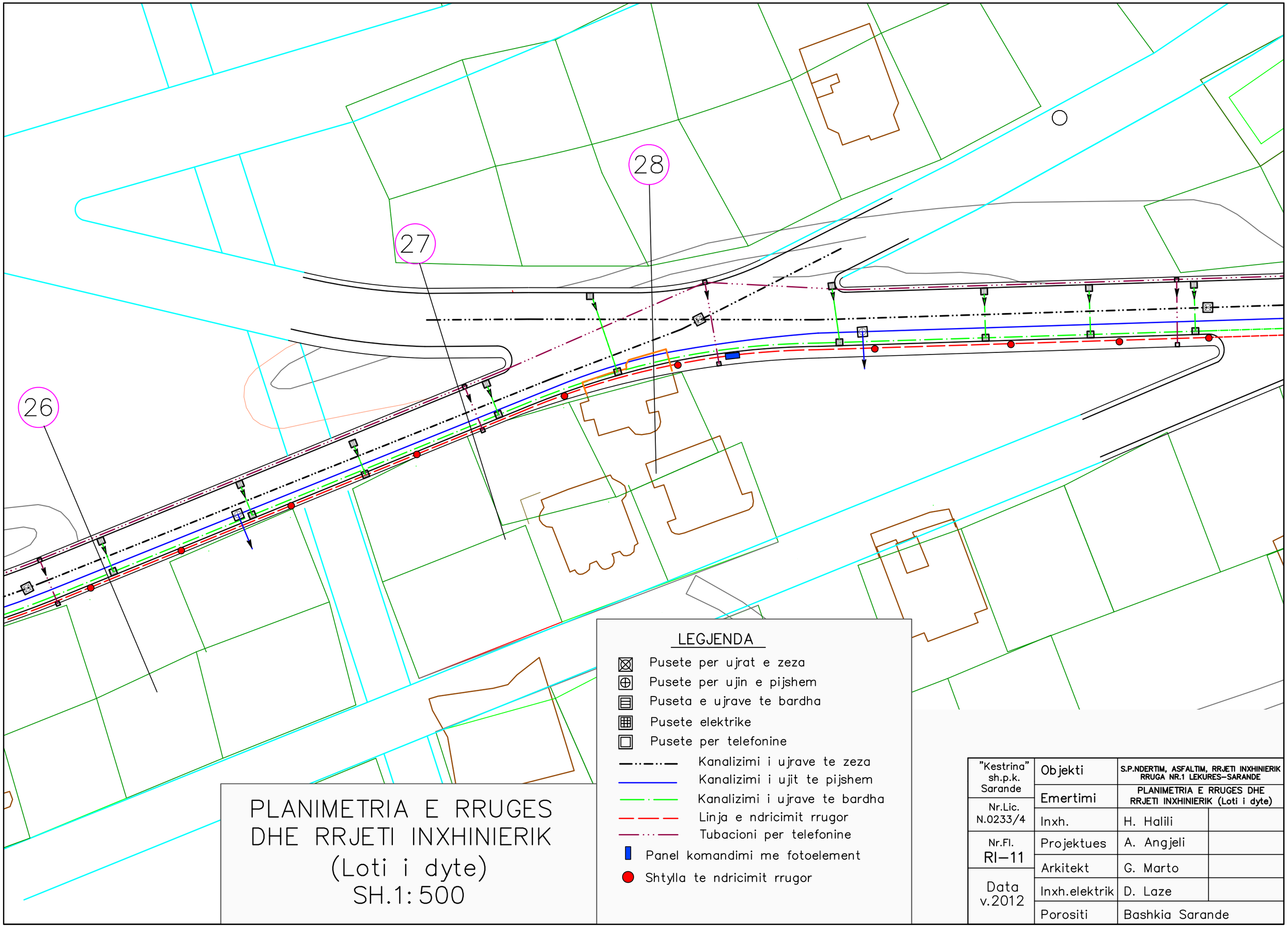
26
27
28
LEGJENDA
Pusete per ujrat e zeza
Pusete per ujin e pijshem
Puseta e ujrave te bardha
Pusete elektrike
Pusete per telefonine
Kanalizimi i ujrave te zeza
Kanalizimi i ujit te pijshem
Kanalizimi i ujrave te bardha
Linja e ndricimit rrugor
Tubacioni per telefonine
Panel komandimi me fotoelement
Shtylla te ndricimit rrugor
PLANIMETRIA E RRUGES
DHE RRJETI INXHINIERIK
(Loti i dyte)
SH.1:500
"Kestrina" sh.p.k. Sarande
Nr.Lic. N.0233/4
Nr.Fl. RI–11
Data v.2012
Objekti
S.P.NDERTIM, ASFALTIM, RRJETI INXHINIERIK RRUGA NR.1 LEKURES–SARANDE
Emertimi
PLANIMETRIA E RRUGES DHE RRJETI INXHINIERIK (Loti i dyte)
Inxh.
H. Halili
Projektues
A. Angjeli
Arkitekt
G. Marto
Inxh.elektrik
D. Laze
Porositi
Bashkia Sarande

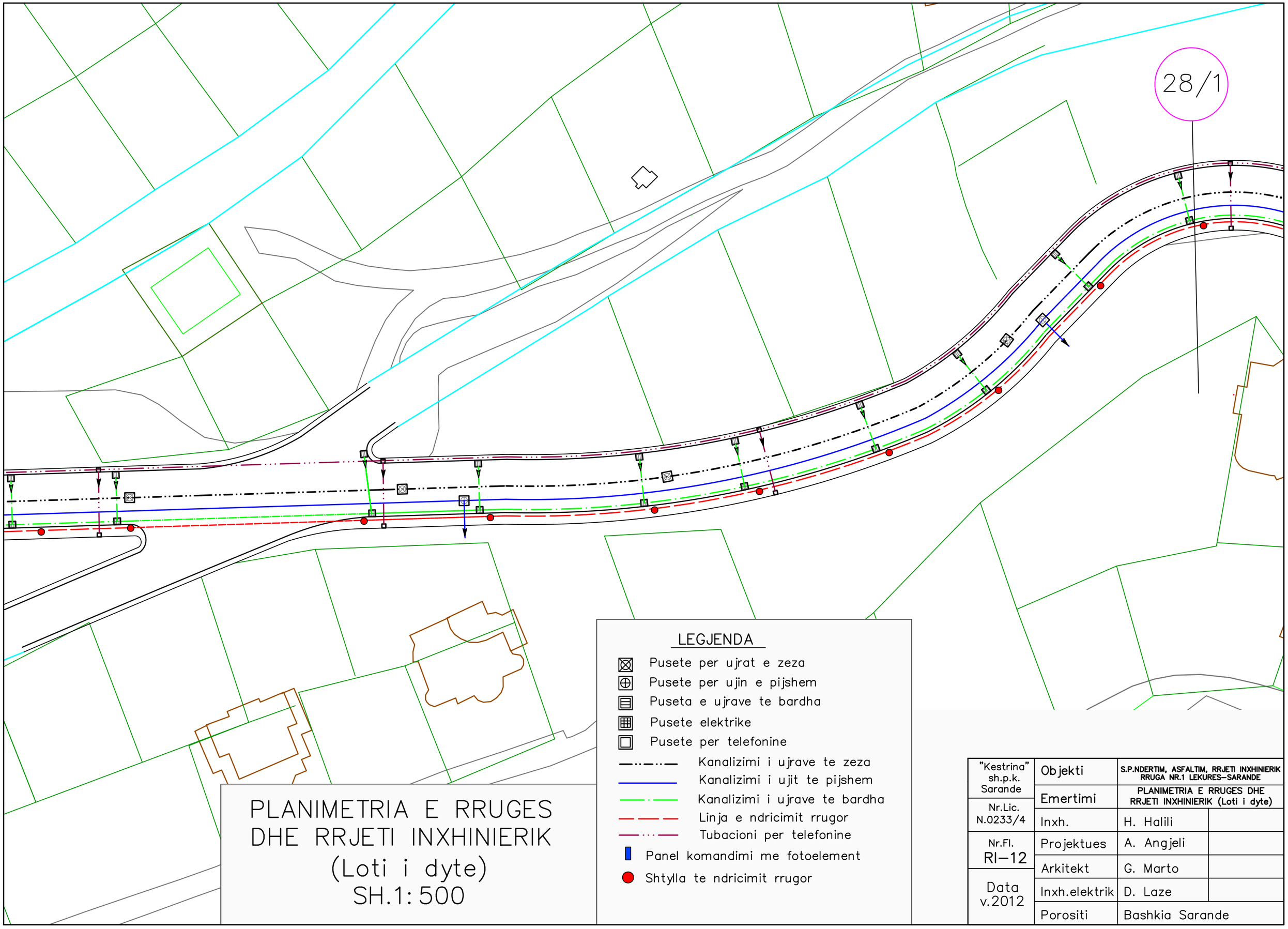
28/1
LEGJENDA
Pusete per ujrat e zeza
Pusete per ujin e pijshem
Puseta e ujrave te bardha
Pusete elektrike
Pusete per telefonine
Kanalizimi i ujrave te zeza
Kanalizimi i ujit te pijshem
Kanalizimi i ujrave te bardha
Linja e ndricimit rrugor
Tubacioni per telefonine
Panel komandimi me fotoelement
Shtylla te ndricimit rrugor
PLANIMETRIA E RRUGES
DHE RRJETI INXHINIERIK
(Loti i dyte)
SH.1:500
"Kestrina" sh.p.k. Sarande
Nr.Lic. N.0233/4
Nr.Fl. RI-12
Data v.2012
Objekti
S.P.NDERTIM, ASFALTIM, RRJETI INXHINIERIK RRUGA NR.1 LEKURES-SARANDE
Emertimi
PLANIMETRIA E RRUGES DHE RRJETI INXHINIERIK (Loti i dyte)
Inxh.
H. Halili
Projektues
A. Angjeli
Arkitekt
G. Marto
Inxh.elektrik
D. Laze
Porositi
Bashkia Sarande

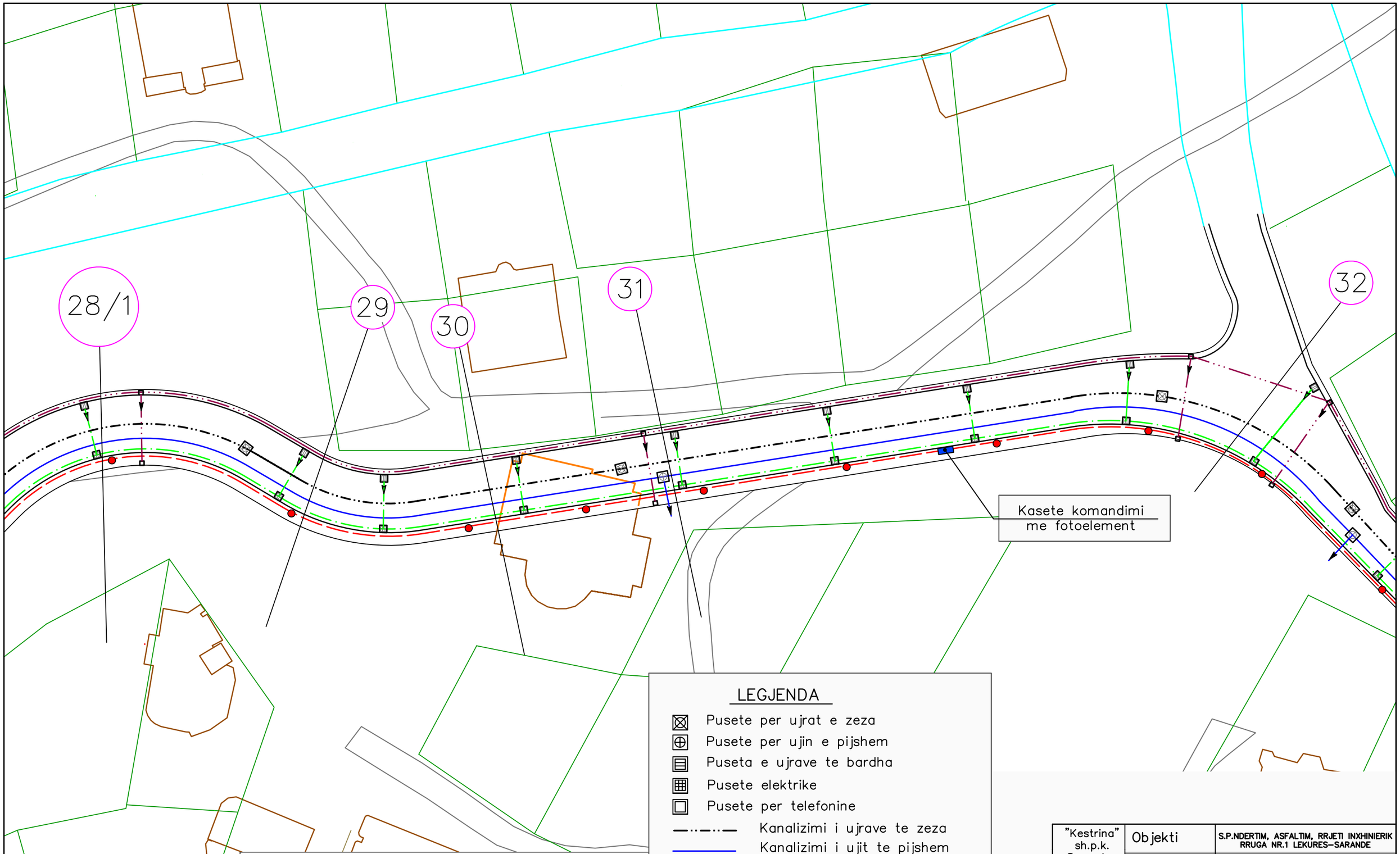

PLANIMETRIA E RRUGES DHE RRJETI INXHINIERIK (Loti i dyte)

SH.1:500

LEGJENDA

- Pusete per ujrat e zeza
- Pusete per ujin e pijshem
- Puseta e ujrave te bardha
- Pusete elektrike
- Pusete per telefonine
- Kanalizimi i ujrave te zeza
- Kanalizimi i ujit te pijshem
- Kanalizimi i ujrave te bardha
- Linja e ndricimit rrugor
- Tubacioni per telefonine
- Panel komandimi me fotoelement
- Shtylla te ndricimit rrugor

"Kestrina" sh.p.k. Sarande	Objekti	S.P.NDERTIM, ASFALTIM, RRJETI INXHINIERIK RRUGA NR.1 LEKURES–SARANDE	
	Emertimi	PLANIMETRIA E RRUGES DHE RRJETI INXHINIERIK (Loti i dyte)	
Nr.Lic. N.0233/4	Inxh.	H. Halili	
Nr.Fl. RI–13	Projektues	A. Angjeli	
	Arkitekt	G. Marto	
Data v.2012	Inxh.elektrik	D. Laze	
	Porositi	Bashkia Sarande	

PLANIMETRIA E RRUGES DHE RRJETI INXHINIERIK (Loti i dyte) SH.1:500

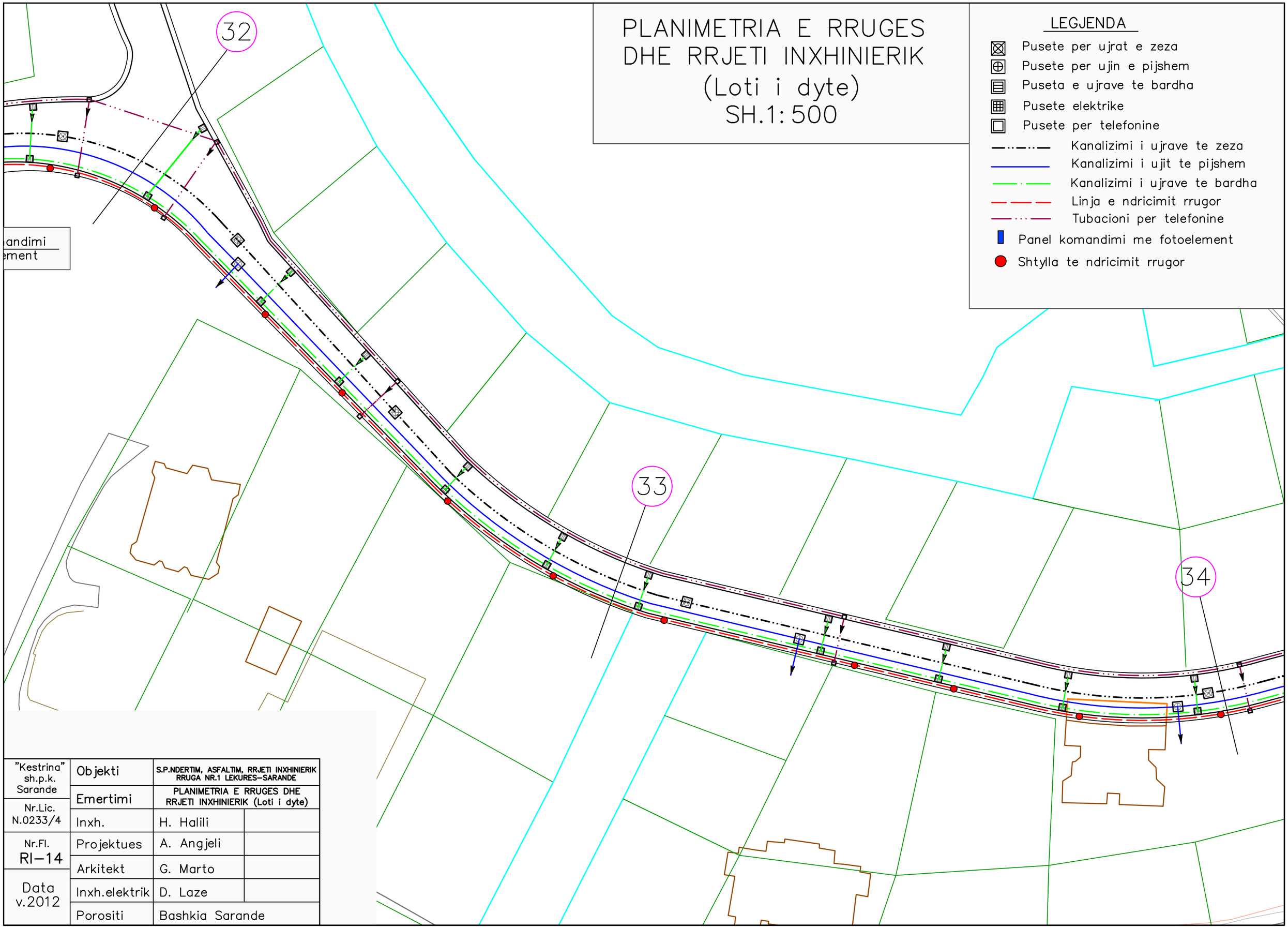

LEGJENDA

- Pusete per ujrat e zeza
- Pusete per ujin e pijshem
- Puseta e ujrave te bardha
- Pusete elektrike
- Pusete per telefonine
- Kanalizimi i ujrave te zeza
- Kanalizimi i ujit te pijshem
- Kanalizimi i ujrave te bardha
- Linja e ndricimit rrugor
- Tubacioni per telefonine
- Panel komandimi me fotoelement
- Shtylla te ndricimit rrugor

"Kestrina" sh.p.k. Sarande	Objekti	S.P.NDERTIM, ASFALTIM, RRJETI INXHINIERIK RRUGA NR.1 LEKURES–SARANDE	
	Emertimi	PLANIMETRIA E RRUGES DHE RRJETI INXHINIERIK (Loti i dyte)	
Nr.Lic. N.0233/4	Inxh.	H. Halili	
Nr.Fl. RI–14	Projektues	A. Angjeli	
	Arkitekt	G. Marto	
Data v.2012	Inxh.elektrik	D. Laze	
	Porositi	Bashkia Sarande	

PLANIMETRIA E RRUGES DHE RRJETI INXHINIERIK (Loti i dyte) SH.1:500

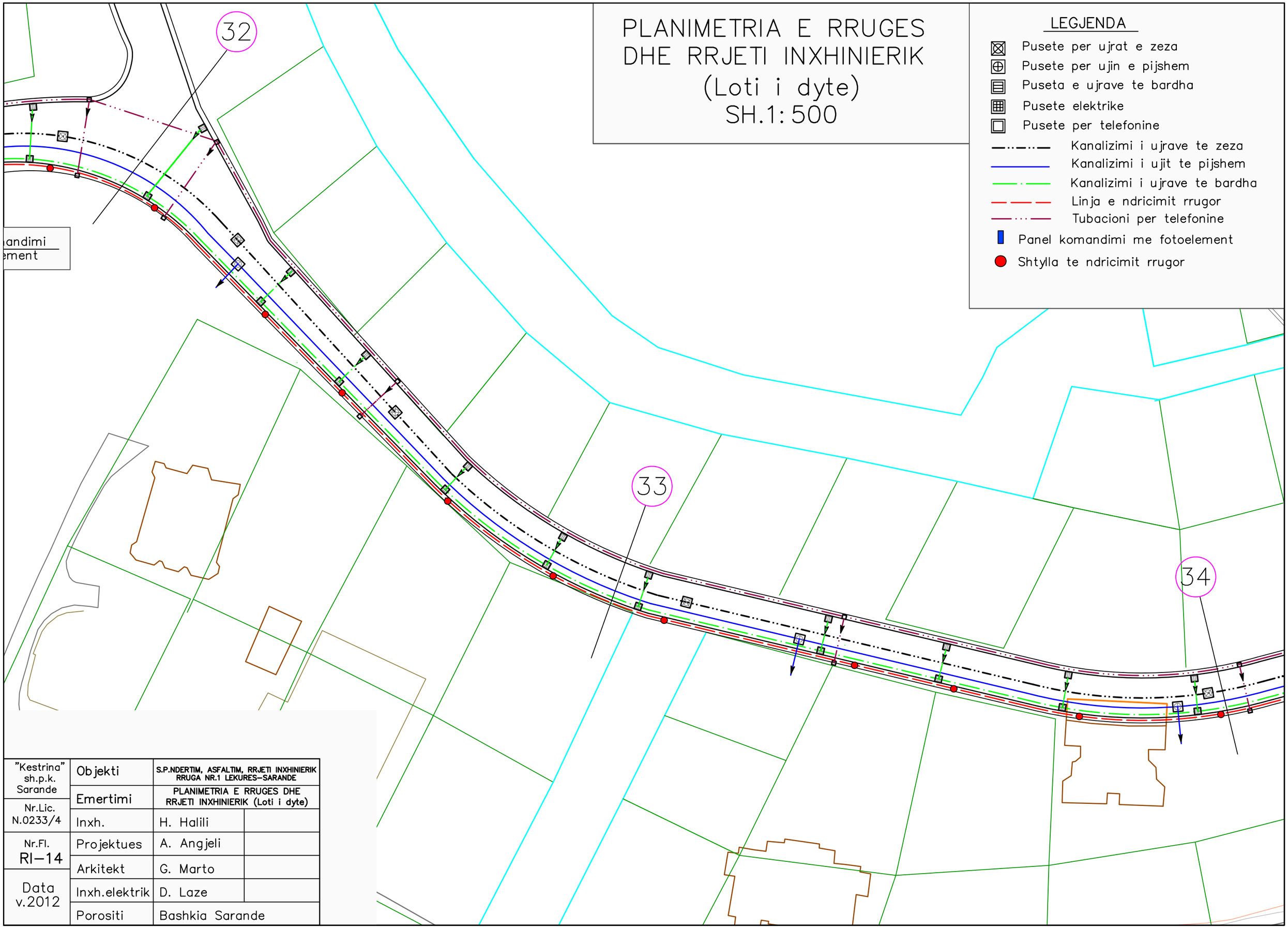

LEGJENDA

- Pusete per ujrat e zeza
- Pusete per ujin e pijshem
- Puseta e ujrave te bardha
- Pusete elektrike
- Pusete per telefonine
- Kanalizimi i ujrave te zeza
- Kanalizimi i ujit te pijshem
- Kanalizimi i ujrave te bardha
- Linja e ndricimit rrugor
- Tubacioni per telefonine
- Panel komandimi me fotoelement
- Shtylla te ndricimit rrugor

"Kestrina" sh.p.k. Sarande	Objekti	S.P.NDERTIM, ASFALTIM, RRJETI INXHINIERIK RRUGA NR.1 LEKURES–SARANDE	
	Emertimi	PLANIMETRIA E RRUGES DHE RRJETI INXHINIERIK (Loti i dyte)	
Nr.Lic. N.0233/4	Inxh.	H. Halili	
Nr.Fl. RI–14	Projektues	A. Angjeli	
	Arkitekt	G. Marto	
Data v.2012	Inxh.elektrik	D. Laze	
	Porositi	Bashkia Sarande	

34
35
36
37
38
8m
Derdhen ne lumin
Bistrice
Kasete komandimi
me fotoelement
Lidhet me tubacionin kryesor
qe percjell ujrat e zeza per
ne impjantin e perpunimit
SARANDE–BUTRINT
8/H
29.98
Kanali i cukes

PLANIMETRIA E RRUGES DHE RRJETI INXHINIERIK (Loti i dyte) SH.1:500

LEGJENDA

- Pusete per ujrat e zeza
- Pusete per ujin e pijshem
- Puseta e ujrave te bardha
- Pusete elektrike
- Pusete per telefonine
- Kanalizimi i ujrave te zeza
- Kanalizimi i ujit te pijshem
- Kanalizimi i ujrave te bardha
- Linja e ndricimit rrugor
- Tubacioni per telefonine
- Panel komandimi me fotoelement
- Shtylla te ndricimit rrugor

"Kestrina" sh.p.k. Sarande	Objekti	S.P.NDERTIM, ASFALTIM, RRJETI INXHINIERIK RRUGA NR.1 LEKURES–SARANDE	
	Emertimi	PLANIMETRIA E RRUGES DHE RRJETI INXHINIERIK (Loti i dyte)	
Nr.Lic. N.0233/4	Inxh.	H. Halili	
Nr.Fl. RI–15	Projektues	A. Angjeli	
	Arkitekt	G. Marto	
Data v.2012	Inxh.elektrik	D. Laze	
	Porositi	Bashkia Sarande	

LINJA E NDRICIMIT RRUGOR

KOLLONE NDRICIMI KONIKE
E GALVANIZUAR-8ml.

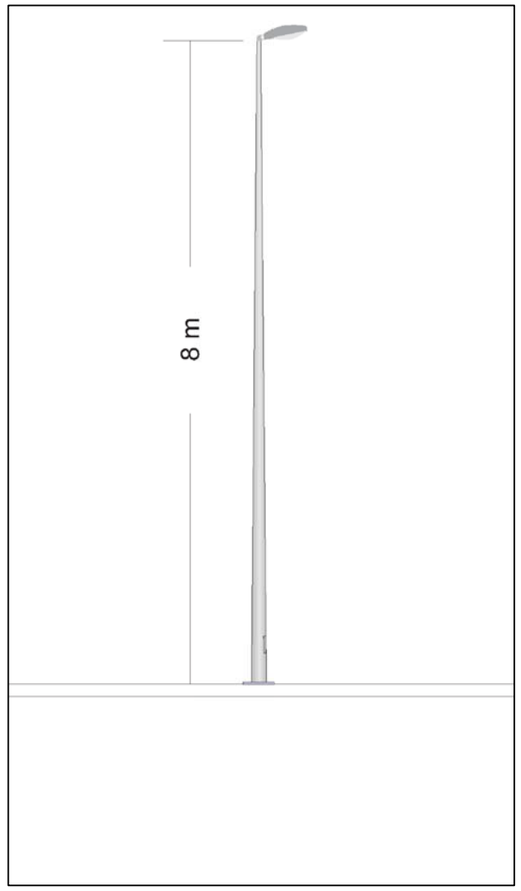

SHENIME TEKNIKE:

1. Tokëzimi i kolonave të ndriçimit do të realizohet me elektroda tokëzimi Cu 1,5mL dhe shirit tokëzimi tel Cu 16mm^2. Vlera e rezistencës së tokëzimit R†≤40
2. Secila kolonë ndriçimi do të përmbajë një kasetë të brëndshme lidhjeje Hyrje-Dalje 3-fazore të pajisur me një siguresë xhami 6A.
3. Në pjeset ku ka kalim rruge për kalimin e kabllit do të përdoret tub metalik xingato Φ 50mm.
4. Lidhjet e shiritit të tokëzimit me kolonat e ndriçimit do të realizohet me kapikorda.
5. Në panelin e jashtem të komandimit(pilar 1) do të realizohet tokëzimi i përseritur i Neutrit R†pn≤40 .
6. Të gjitha kontaktet (lidhjet) do të kallaisen dhe do të izolohen me izolant 3M kundra ujit.
7. Paneli i jashtëm i komandimit duhet të sigurohet(me çelës) për të mos u hapur nga persona që nuk shërbejnë për mirëmbajtjen e Rrjetit të Ndriçimit.

"Kestrina" sh.p.k. Sarande	Objekti	S.P. ASFALTIM+RRJETI INXHINIERIK RRUGA NR.1 LEKURES–SARANDE	
	Emertimi	LINJA E NDRICIMIT RRUGOR Loti i dyte	
Nr.Lic. N.0233/4 E.0201/1	Inxh.	H. Halili	
	Projektues	A. Angjeli	
Nr.Fl. E–1	Arkitekt	G. Marto	
Data v.2012	Inxh.elektrik	D. Laze	
	Porositi	Bashkia Sarande	

Skema Elektrike e Panelit të jashtëm (Pilar) të Ndriçimit

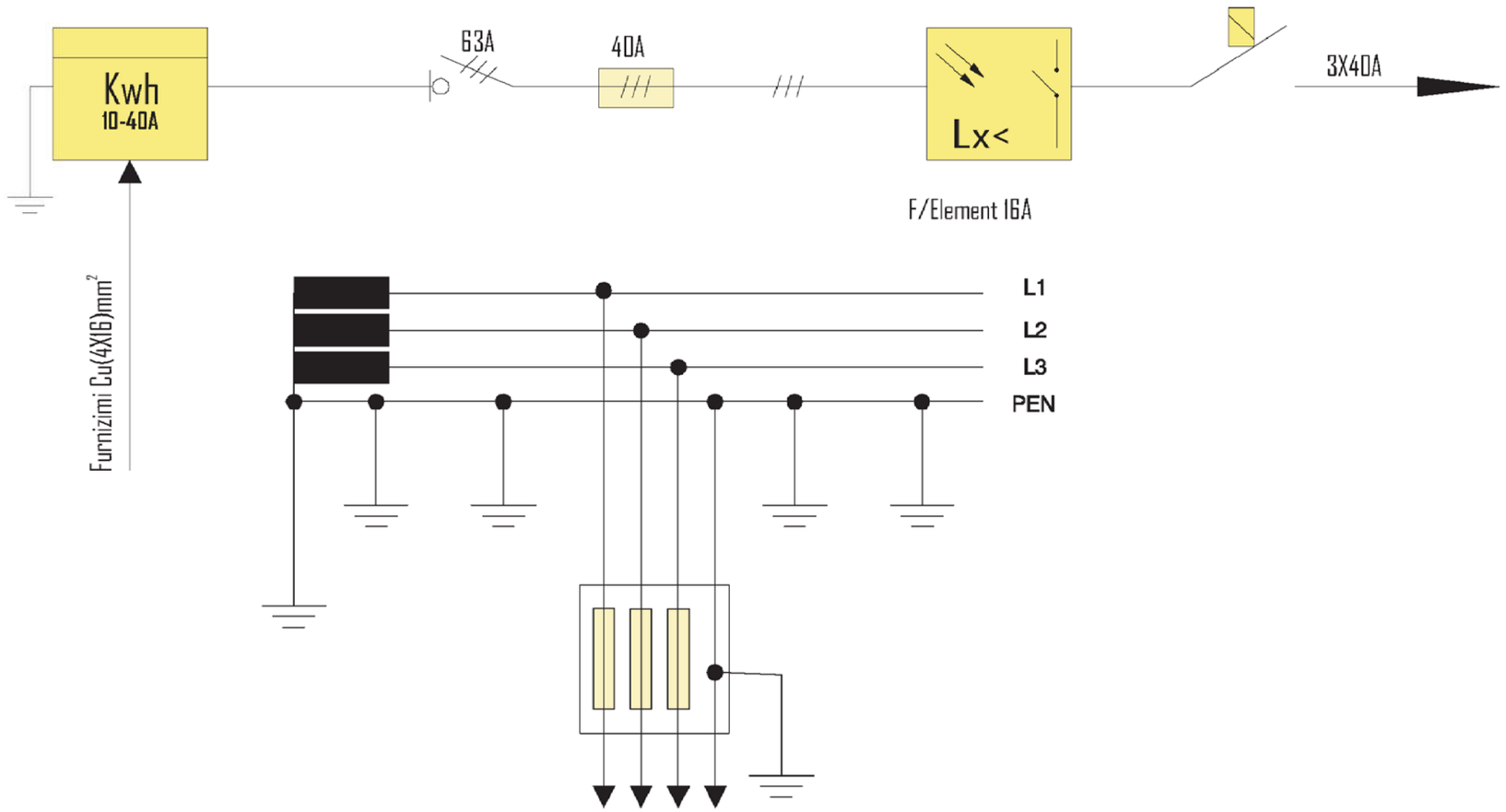

SKEMA E TOKEZIMIT TE PERSERITUR TE NEUTRIT

"Kestrina" sh.p.k. Sarande	Objekti	S.P. ASFALTIM+RRJETI INXHINIERIK RRUGA NR.1 LEKURES–SARANDE	
	Emertimi	LINJA E NDRICIMIT RRUGOR Loti i pare	
Nr.Lic. N.0233/4 E.0201/1	Inxh.	H. Halili	
	Projektues	A. Angjeli	
Nr.Fl. E–2	Arkitekt	G. Marto	
Data v.2012	Inxh.elektrik	D. Laze	
	Porositi	Bashkia Sarande	

Skema e Montimit të Kolonave të Ndriçimit

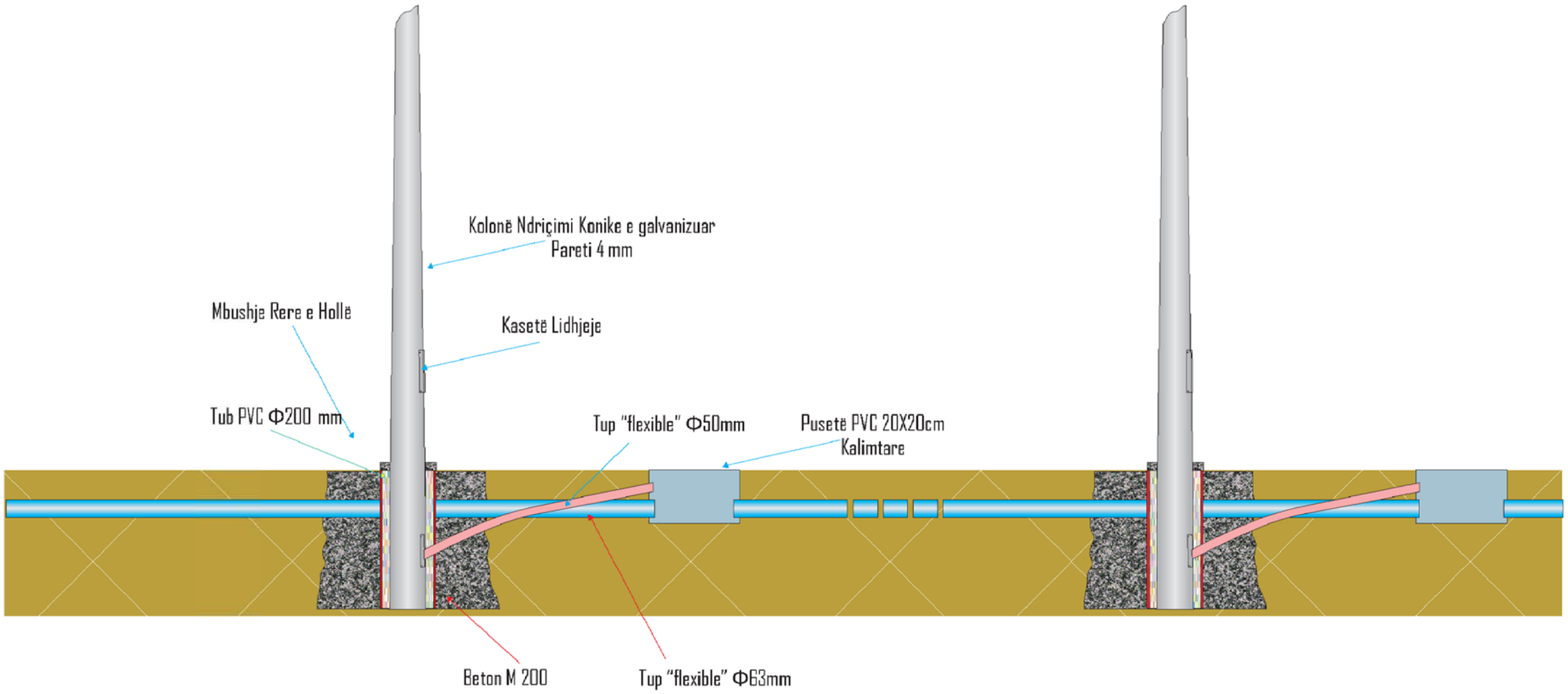

"Kestrina" sh.p.k. Sarande	Objekti	S.P. ASFALTIM+RRJETI INXHINIERIK RRUGA NR.1 LEKURES–SARANDE	
	Emertimi	LINJA E NDRICIMIT RRUGOR Loti i pare	
Nr.Lic. N.0233/4 E.0201/1	Inxh.	H. Halili	
	Projektues	A. Angjeli	
Nr.Fl. E–3	Arkitekt	G. Marto	
Data v.2012	Inxh.elektrik	D. Laze	
	Porositi	Bashkia Sarande	

Skema e Tokëzimit të Panelit(Pilar) dhe Kolonave të Ndriçimit

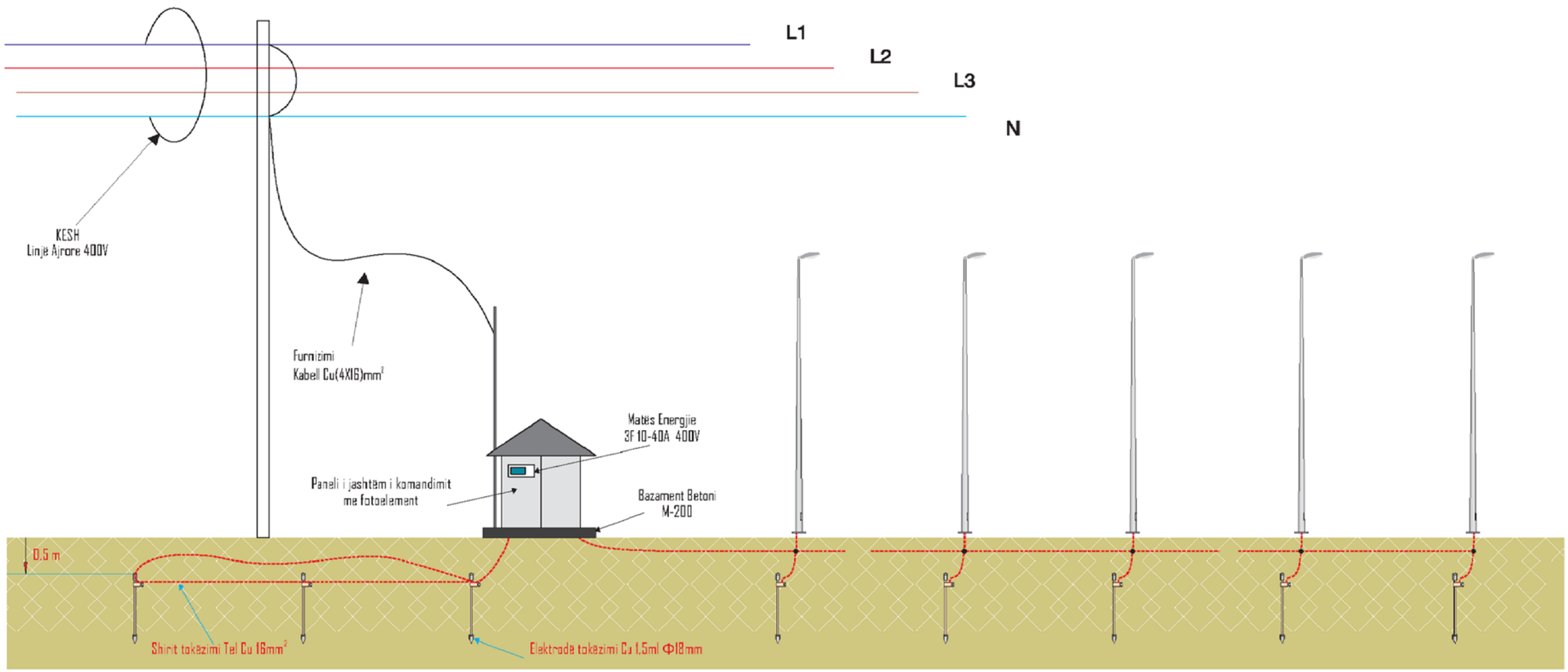

"Kestrina" sh.p.k. Sarande	Objekti	S.P. ASFALTIM+RRJETI INXHINIERIK RRUGA NR.1 LEKURES–SARANDE	
	Emertimi	LINJA E NDRICIMIT RRUGOR Loti i pare	
Nr.Lic. N.0233/4 E.0201/1	Inxh.	H. Halili	
	Projektues	A. Angjeli	
Nr.Fl. E–4	Arkitekt	G. Marto	
Data v.2012	Inxh.elektrik	D. Laze	
	Porositi	Bashkia Sarande	

PLANIMETRIA PER SINJALISTIKEN HORIZONTALE DHE VERTIKALE
SH.1:500

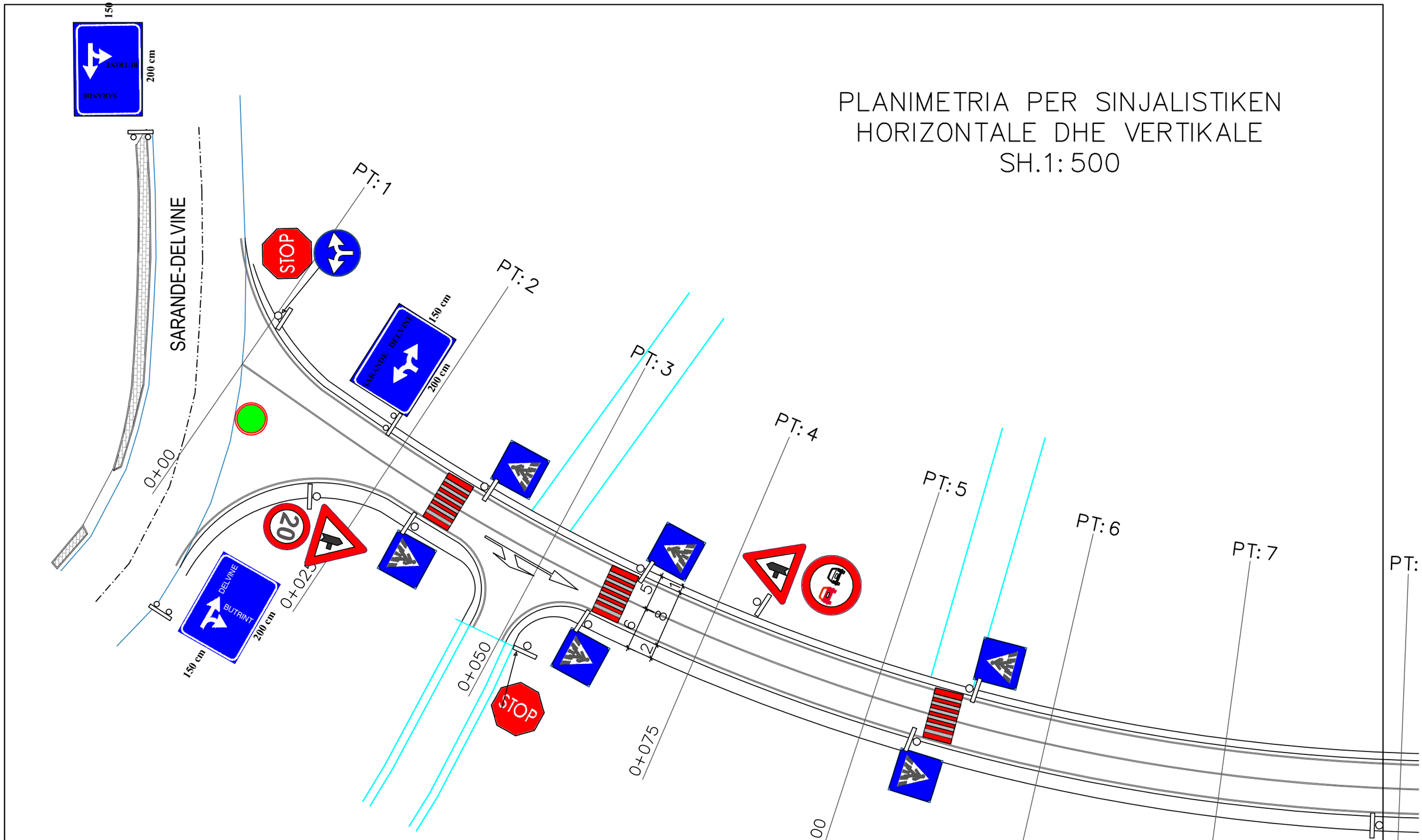

"Kestrina" sh.p.k. Sarande	Objekti	S.P.NDERTIMI, ASFALTIMI DHE RRJETI INXHINIERIK I RRUGES NR.1 LEKURES–SARANDE	
Nr.Lic. N.0233/5	Emertimi	PLANIMETRIA PER SINJALISTIKEN HORIZONTALE DHE VERTIKALE	
	Inxh.	H. Halili	
Nr.Fl. S–1	Projektues	A. Angjeli	
	Arkitekt	G. Marto	
Data v.2015	Porositi	Bashkia Sarande	

PLANIMETRIA PER SINJALISTIKEN HORIZONTALE DHE VERTIKALE
SH.1:500

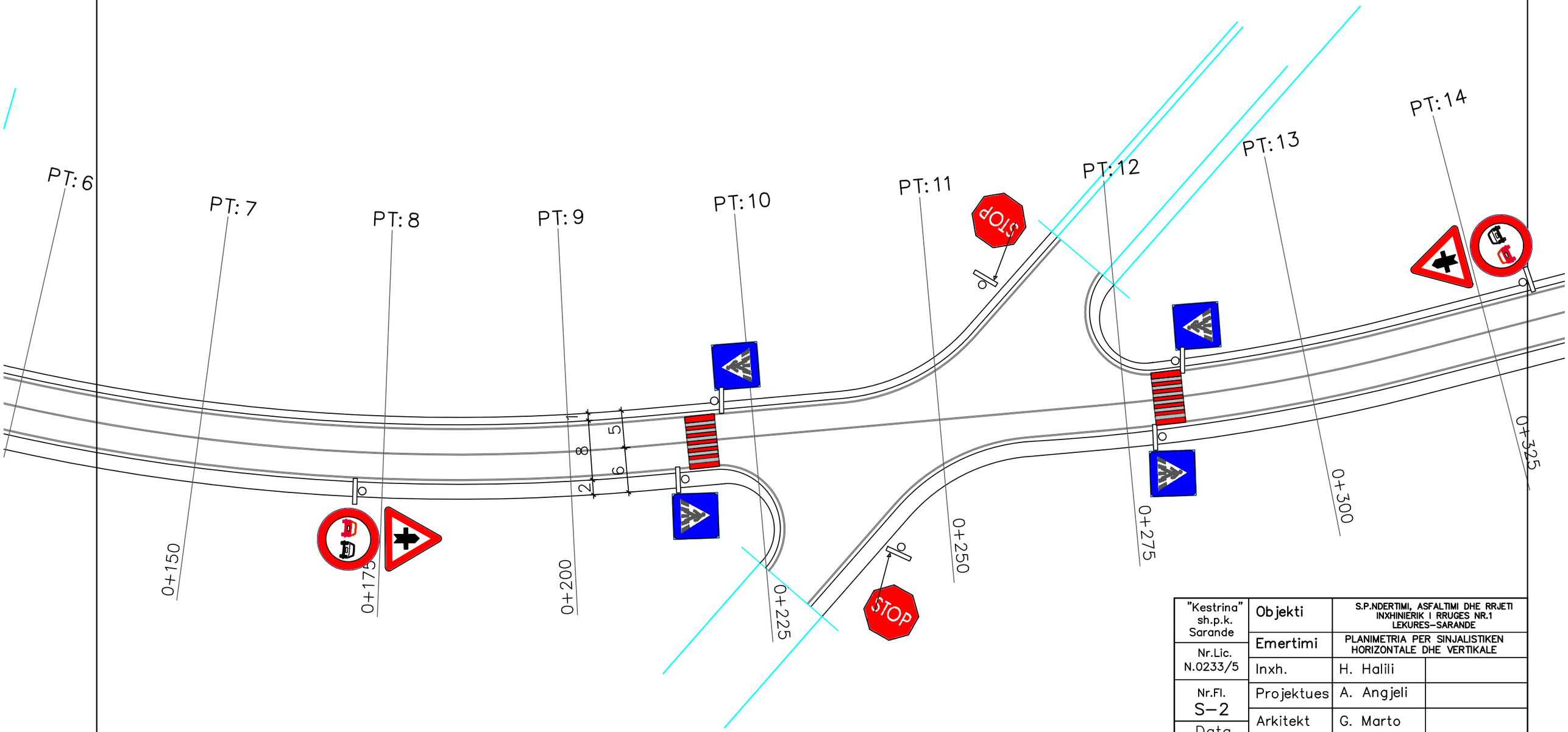

"Kestrina" sh.p.k. Sarande	Objekti	S.P.NDERTIMI, ASFALTIMI DHE RRJETI INXHINIERIK I RRUGES NR.1 LEKURES–SARANDE	
Nr.Lic. N.0233/5	Emertimi	PLANIMETRIA PER SINJALISTIKEN HORIZONTALE DHE VERTIKALE	
	Inxh.	H. Halili	
Nr.Fl. S–2	Projektues	A. Angjeli	
	Arkitekt	G. Marto	
Data v.2015	Porositi	Bashkia Sarande	

PLANIMETRIA PER SINJALISTIKEN HORIZONTALE DHE VERTIKALE
SH.1:500

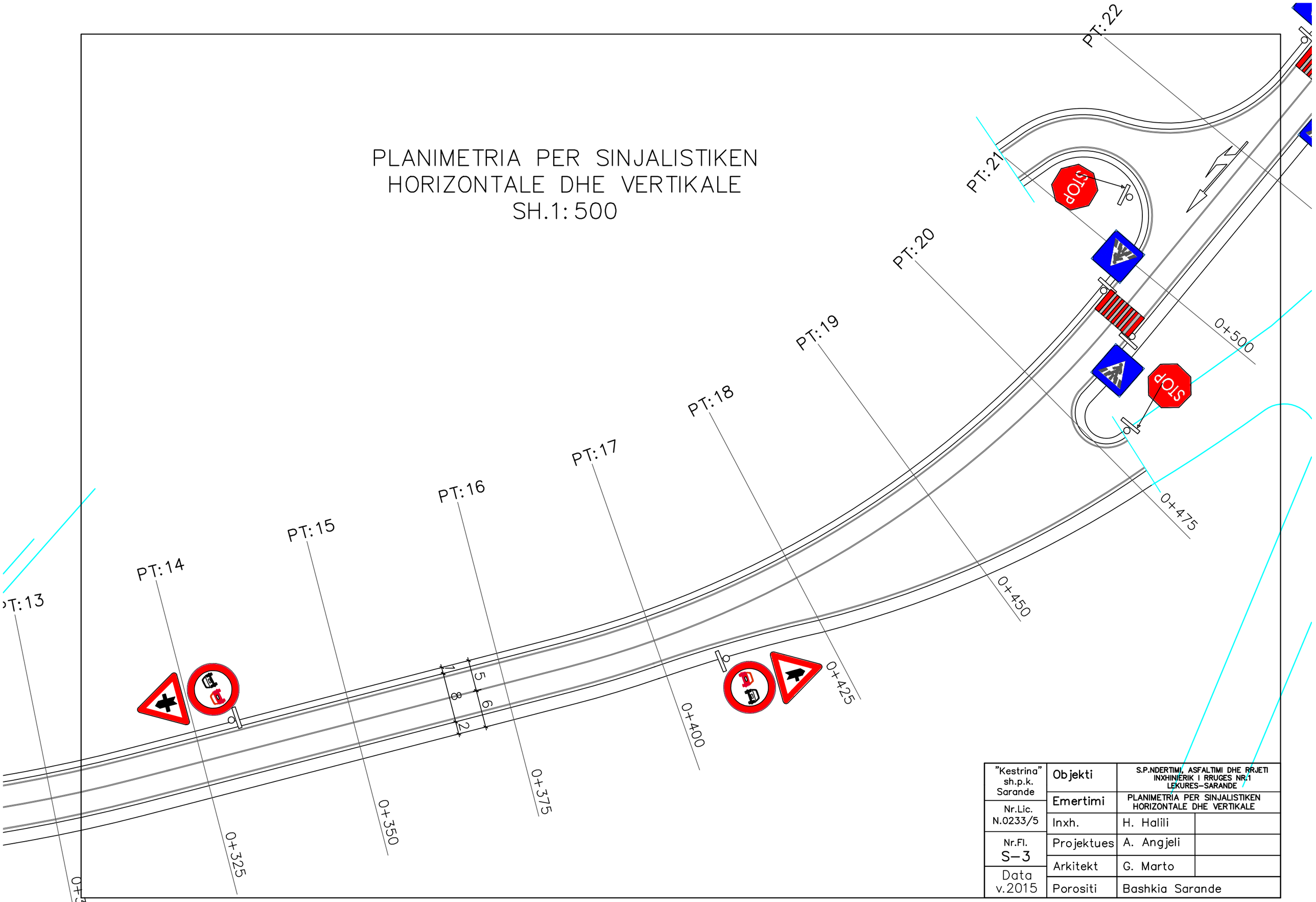

"Kestrina" sh.p.k. Sarande	Objekti	S.P.NDERTIMI, ASFALTIMI DHE RRJETI INXHINIERIK I RRUGES NR.1 LEKURES–SARANDE	
Nr.Lic. N.0233/5	Emertimi	PLANIMETRIA PER SINJALISTIKEN HORIZONTALE DHE VERTIKALE	
	Inxh.	H. Halili	
Nr.Fl. S–3	Projektues	A. Angjeli	
	Arkitekt	G. Marto	
Data v.2015	Porositi	Bashkia Sarande	

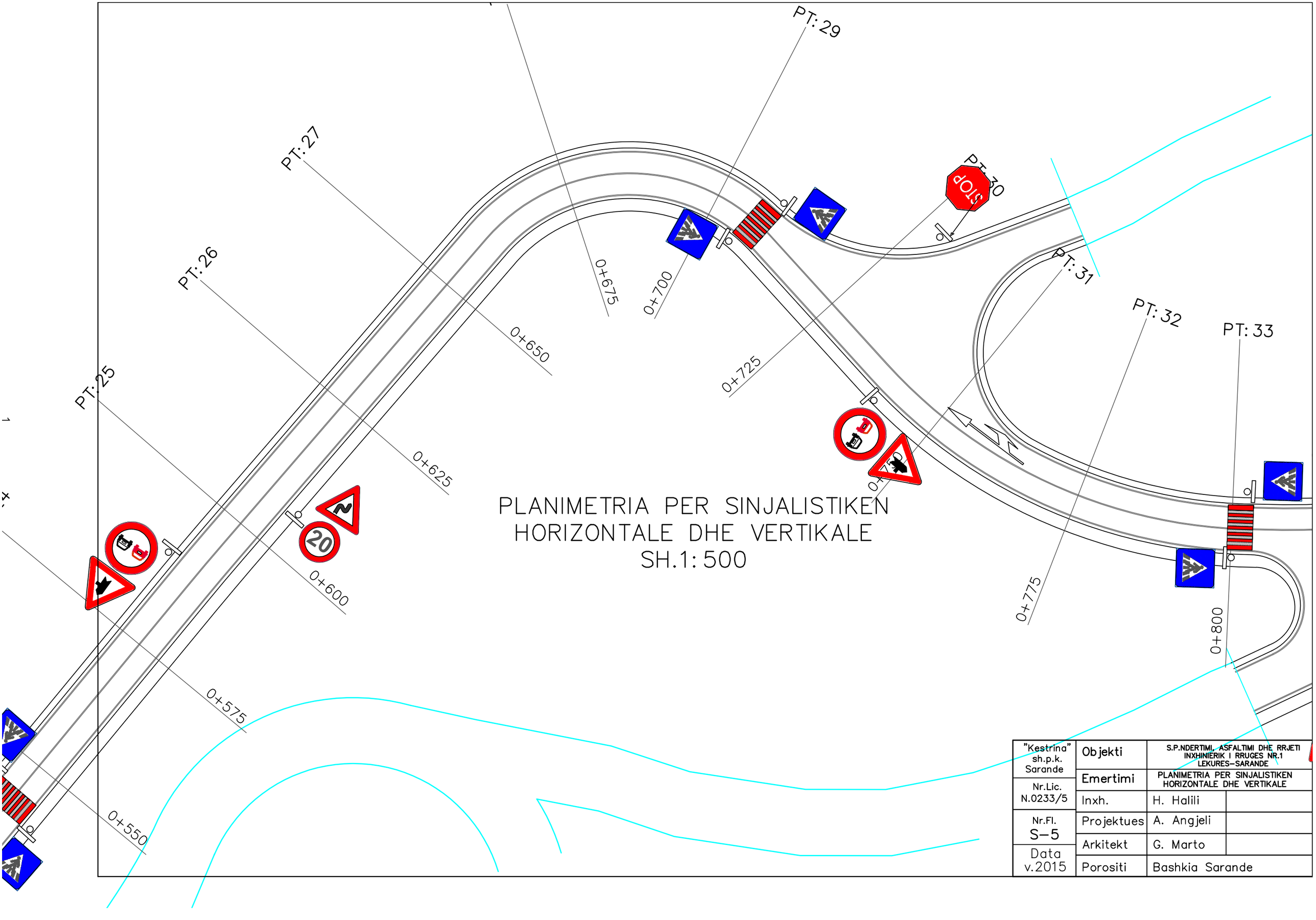

PLANIMETRIA PER SINJALISTIKEN HORIZONTALE DHE VERTIKALE
SH.1:500

"Kestrina" sh.p.k. Sarande	Objekti	S.P.NDERTIMI, ASFALTIMI DHE RRJETI INXHINIERIK I RRUGES NR.1 LEKURES–SARANDE	
Nr.Lic. N.0233/5	Emertimi	PLANIMETRIA PER SINJALISTIKEN HORIZONTALE DHE VERTIKALE	
	Inxh.	H. Halili	
Nr.Fl. S–5	Projektues	A. Angjeli	
	Arkitekt	G. Marto	
Data v.2015	Porositi	Bashkia Sarande	

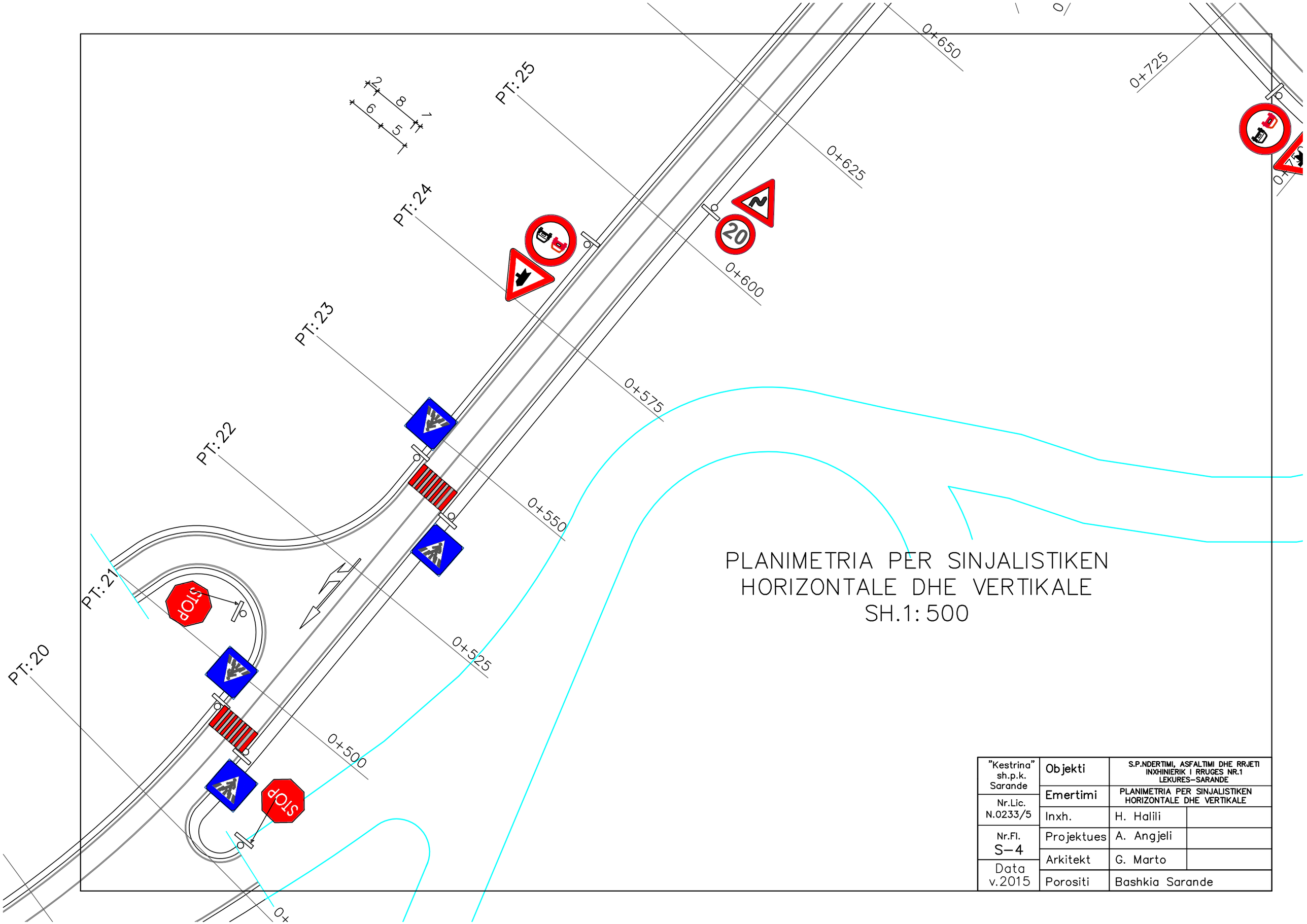

PLANIMETRIA PER SINJALISTIKEN HORIZONTALE DHE VERTIKALE
SH.1:500

"Kestrina" sh.p.k. Sarande	Objekti	S.P.NDERTIMI, ASFALTIMI DHE RRJETI INXHINIERIK I RRUGES NR.1 LEKURES–SARANDE	
Nr.Lic. N.0233/5	Emertimi	PLANIMETRIA PER SINJALISTIKEN HORIZONTALE DHE VERTIKALE	
	Inxh.	H. Halili	
Nr.Fl. S–4	Projektues	A. Angjeli	
	Arkitekt	G. Marto	
Data v.2015	Porositi	Bashkia Sarande	