PLANI I TUBACIONEVE DHE VENDOSJA E KAMERAVE TE KATIT -1

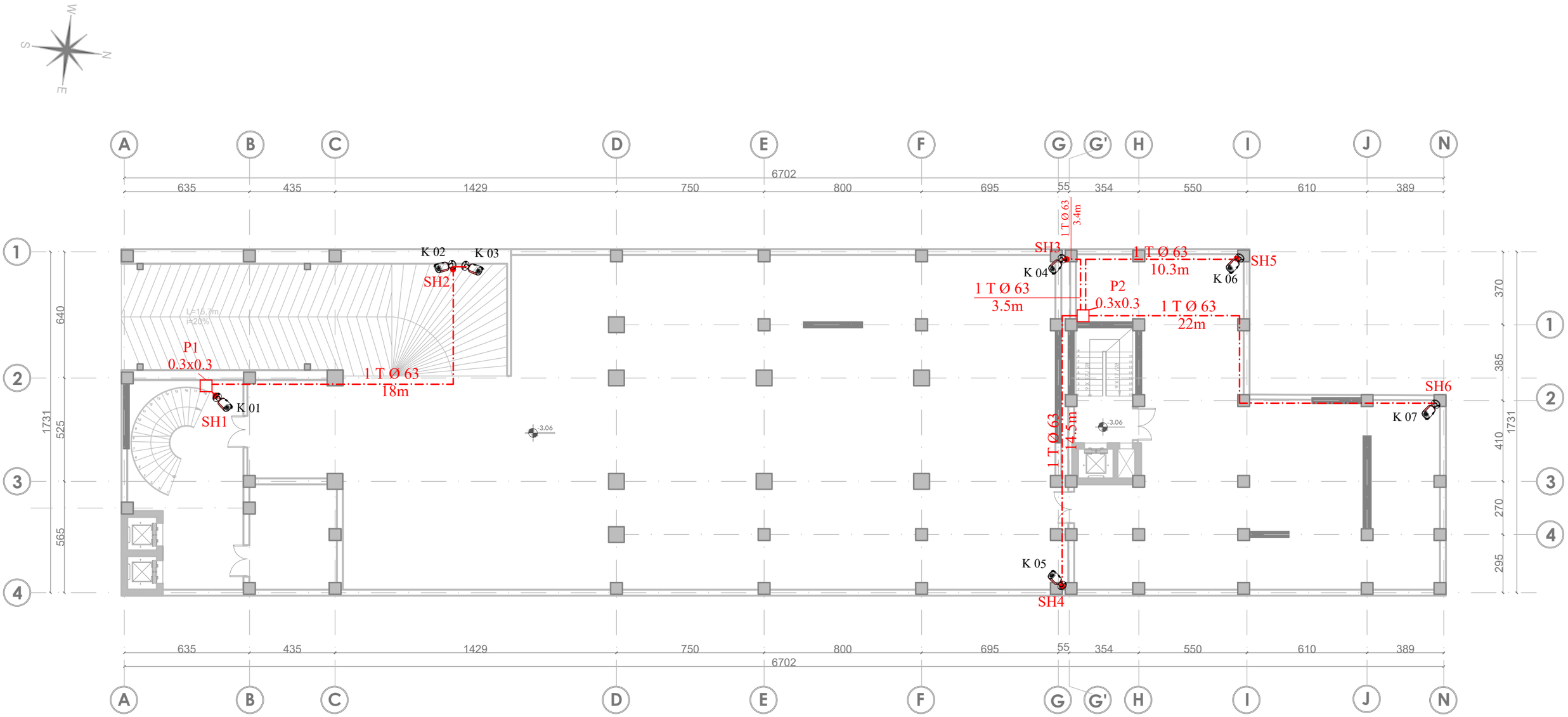

LEGJENDA

KAMERA TË BRENDSHME

KAMERA TË JASHTËME

KAMERA TË LËVIZSHME

Studim Projektimi
" ZYRAT QENDRORE UKT "

SON NDERTIM CONSTRUCTION PROJEKTIM ENGINEERING www.son-group.com

A&E ENGINEERING

ark.	E.BEJLERI	Lic. N6711	
ark.	I.BEJLERI		
ark.	K.DEMAJ	Lic. A.1711	
ark.	A. NURJA		
hidr.	E. CANO	Lic. K.1220/3	
elektr.	V. HOXHA	Lic. E.1075/2	
ing.	M. HALILAJ	Lic. K.0014/5	
ing.	E. BUJUPI	Lic. K.1707/1	
ing.	E. SHERRI	Lic. M.1191/1	
ark.	P. KAJMAKU	Lic. A.0124/4	

TETOR 2019

Shkalla 1:200

PLANI I TUBACIONEVE DHE VENDOSJA E KAMERAVE TE KATIT -1

Fleta nr. 1

PLANI I TUBACIONEVE DHE VENDOSJA E KAMERAVE TE KATIT PERDHE

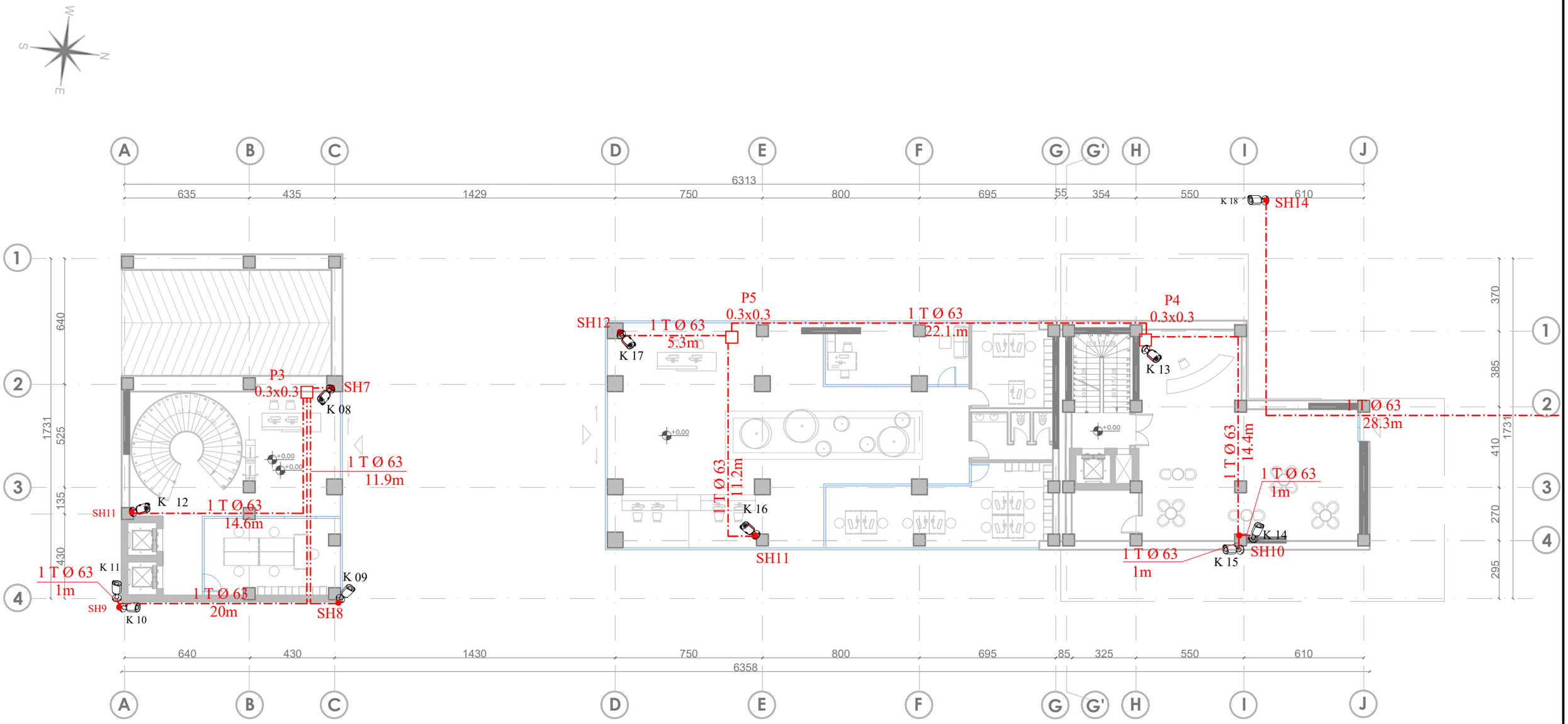

DETAJ I VENDOSJES SE KAMERAVE JASHTE GODINE

SH. 1:200

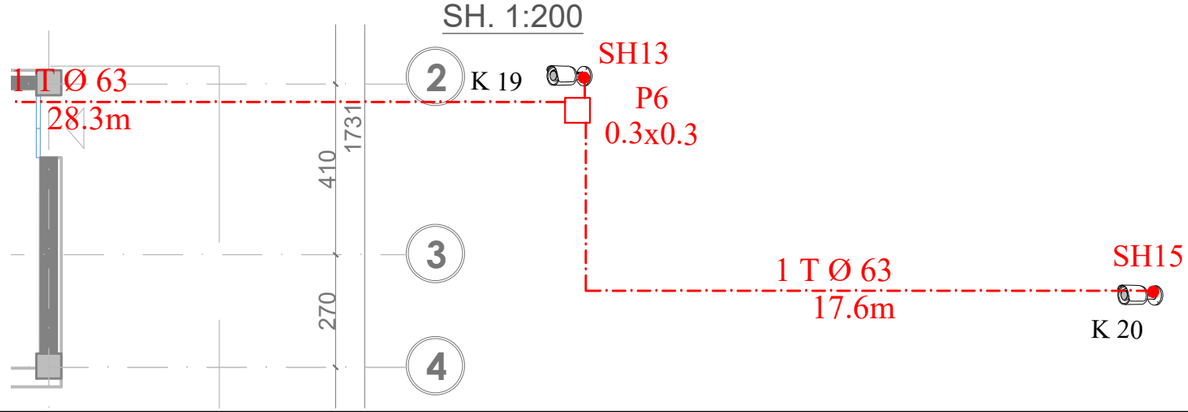

LEGJENDA

- KAMERA TË BRENDSHME
- KAMERA TË JASHTËME
- KAMERA TË LËVIZSHME

Studim Projektimi
" ZYRAT QENDRORE UKT "

SON NDËRTIM CONSTRUCTION PROJEKTIM ENGINEERING www.son-group.com

A&E ENGINEERING

ark.	E.BEJLERI	Lic. N6711	TETOR 2019
ark.	I.BEJLERI		
ark.	K.DEMAJ	Lic. A.1711	
ark.	A. NURJA		
hidr.	E. CANO	Lic. K.1220/3	Shkalla 1:200 1:150
elektr.	V. HOXHA	Lic. E.1075/2	
ing.	M. HALILAJ	Lic. K.0014/5	
ing.	E. BUJUPI	Lic. K.1707/1	
ing.	E. SHERRI	Lic. M.1191/1	
ark.	P. KAJMAKU	Lic. A.0124/4	Fleta nr. 2

PLANI I TUBACIONEVE DHE VENDOSJA E KAMERAVE TE KATIT PERDHE

PLANI I TUBACIONEVE DHE VENDOSJA E KAMERAVE TE KATIT TE PARE

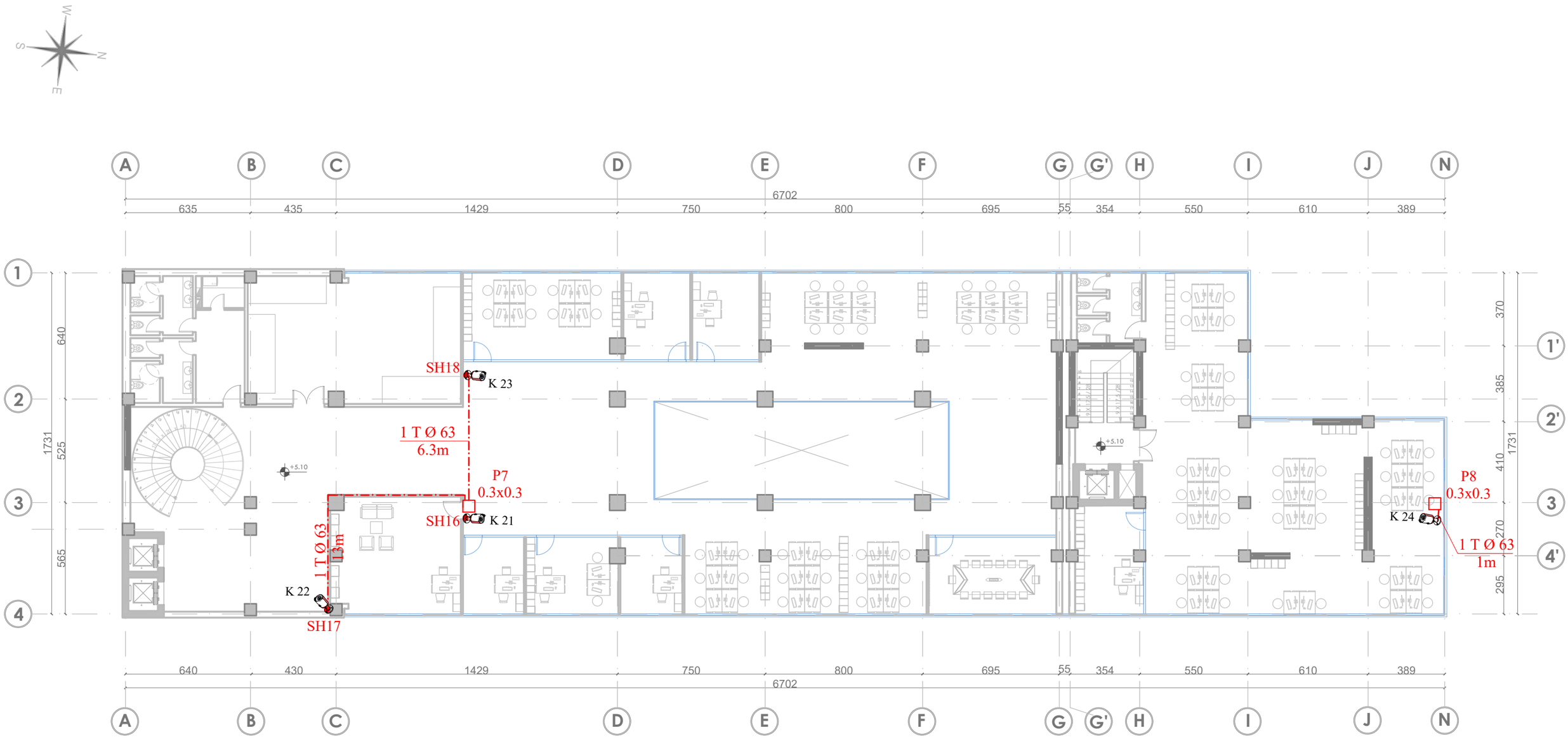

LEGJENDA

KAMERA TË BRENDSHME

KAMERA TË JASHTËME

KAMERA TË LËVIZSHME

Studim Projektimi
" ZYRAT QENDRORE UKT "

SON NDËRTIM CONSTRUCTIO PROJEKTIM ENGINEERING www.son-group.com

A&E ENG. NEERING

ark.	E.BEJLERI	Lic. N6711		TETOR 2019
ark.	I.BEJLERI			
ark.	K.DEMAJ	Lic. A.1711		
ark.	A. NURJA			
hidr.	E. CANO	Lic. K.1220/3		Shkalla
elektr.	V. HOXHA	Lic. E.1075/2		1:200
ing.	M. HALILAJ	Lic. K.0014/5		
ing.	E. BUJUPI	Lic. K.1707/1		
ing.	E. SHERRI	Lic. M.1191/1		
ark.	P. KAJMAKU	Lic. A.0124/4		Fleta nr. 3

PLANI I TUBACIONEVE DHE VENDOSJA E KAMERAVE TE KATIT TE PARE

PLANI I TUBACIONEVE DHE VENDOSJA E KAMERAVE TE KATIT TE DYTE

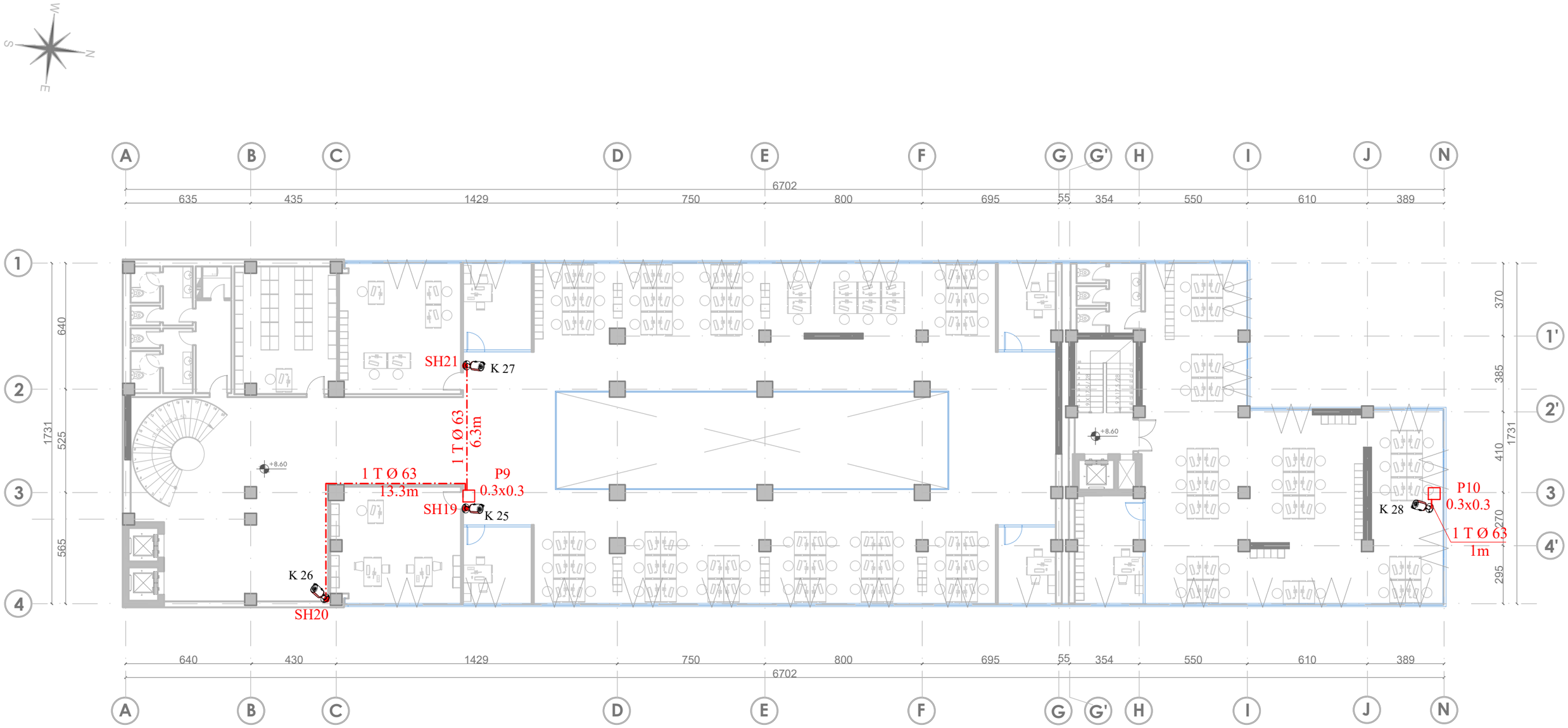

LEGJENDA

KAMERA TË BRENDSHME

KAMERA TË JASHTËME

KAMERA TË LËVIZSHME

Studim Projektimi
" ZYRAT QENDRORE UKT "

SON NDERTIM CONSTRUCTION PROJEKTIM ENGINEERING www.son-group.com

A&E ENGINEERING

ark.	E.BEJLERI	Lic. N6711	
ark.	I.BEJLERI		
ark.	K.DEMAJ	Lic. A.1711	
ark.	A. NURJA		
hidr.	E. CANO	Lic. K.1220/3	
elektr.	V. HOXHA	Lic. E.1075/2	
ing.	M. HALILAJ	Lic. K.0014/5	
ing.	E. BUJUPI	Lic. K.1707/1	
ing.	E. SHERRI	Lic. M.1191/1	
ark.	P. KAJMAKU	Lic. A.0124/4	

TETOR 2019

Shkalla 1:200

PLANI I TUBACIONEVE DHE VENDOSJA E KAMERAVE TE KATIT TE DYTE

Fleta nr. 4

PLANI I TUBACIONEVE DHE VENDOSJA E KAMERAVE TE KATIT TE TRETE

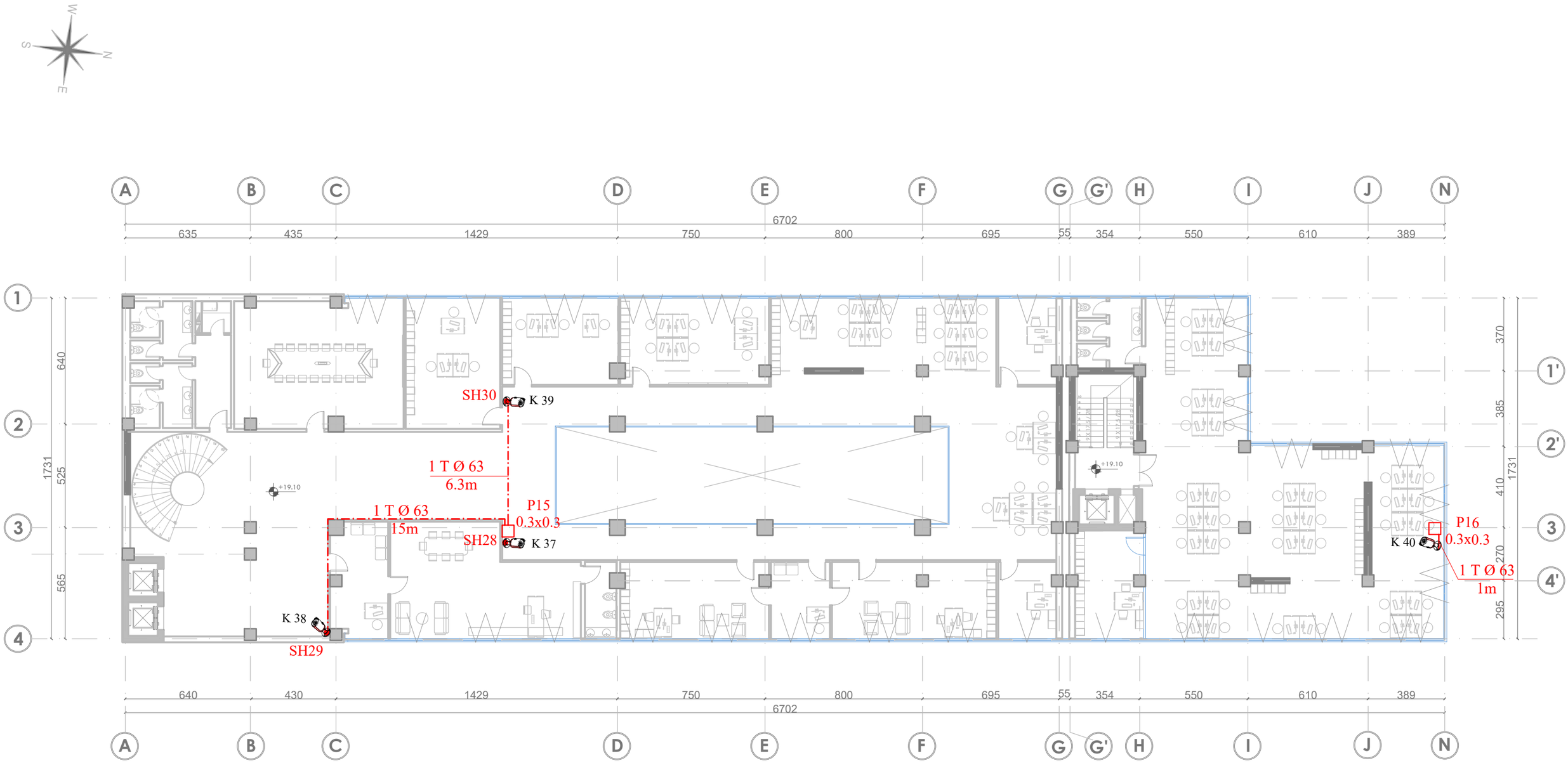

LEGJENDA

KAMERA TË BRENDSHME

KAMERA TË JASHTËME

KAMERA TË LËVIZSHME

Studim Projektimi
" ZYRAT QENDRORE UKT "

SON NDËRTIM CONSTRUCTION PROJEKTIM ENGINEERING www.son-group.com

A&E ENGINEERING

ark.	E.BEJLERI	Lic. N6711		TETOR 2019
ark.	I.BEJLERI			
ark.	K.DEMAJ	Lic. A.1711		
ark.	A. NURJA			
hidr.	E. CANO	Lic. K.1220/3		Shkalla 1:200
elektr.	V. HOXHA	Lic. E.1075/2		
ing.	M. HALILAJ	Lic. K.0014/5		
ing.	E. BUJUPI	Lic. K.1707/1		
ing.	E. SHERRI	Lic. M.1191/1		
ark.	P. KAJMAKU	Lic. A.0124/4		Fleta nr. 5

PLANI I TUBACIONEVE DHE VENDOSJA E KAMERAVE TE KATIT TE TRETE

PLANI I TUBACIONEVE DHE VENDOSJA E KAMERAVE TE KATIT TE KATERT

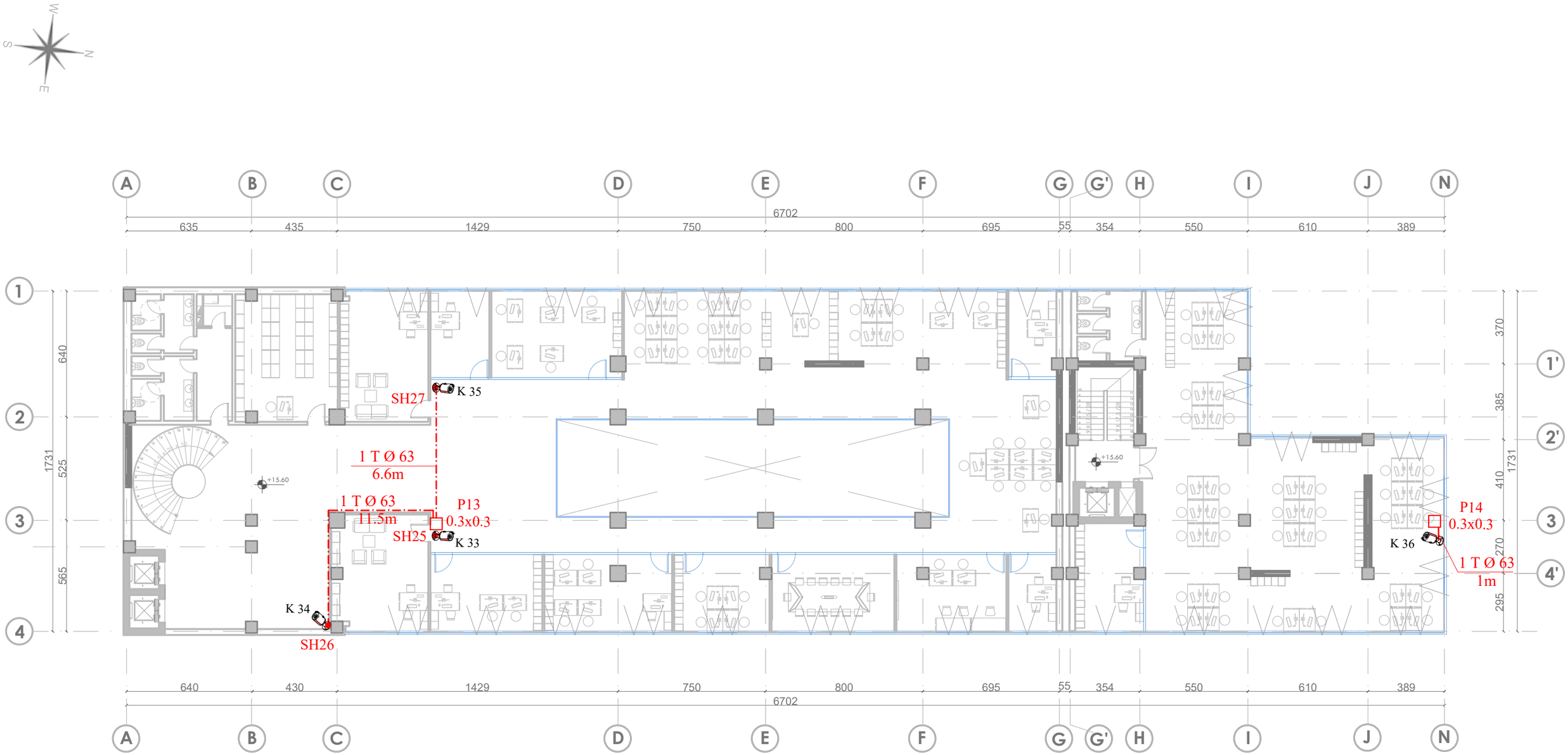

LEGJENDA

KAMERA TË BRENDSHME

KAMERA TË JASHTËME

KAMERA TË LËVIZSHME

Studim Projektimi
" ZYRAT QENDRORE UKT "

ark.	E.BEJLERI	Lic. N6711		TETOR 2019
ark.	I.BEJLERI			
ark.	K.DEMAJ	Lic. A.1711		
ark.	A. NURJA			
hidr.	E. CANO	Lic. K.1220/3		Shkalla
elektr.	V. HOXHA	Lic. E.1075/2		
ing.	M. HALILAJ	Lic. K.0014/5		1:200
ing.	E. BUJUPI	Lic. K.1707/1		
ing.	E. SHERRI	Lic. M.1191/1		
ark.	P. KAJMAKU	Lic. A.0124/4		Fleta nr.
PLANI I TUBACIONEVE DHE VENDOSJA E KAMERAVE TE KATIT TE KATERT				6

PLANI I TUBACIONEVE DHE VENDOSJA E KAMERAVE TE KATIT TE PESTE

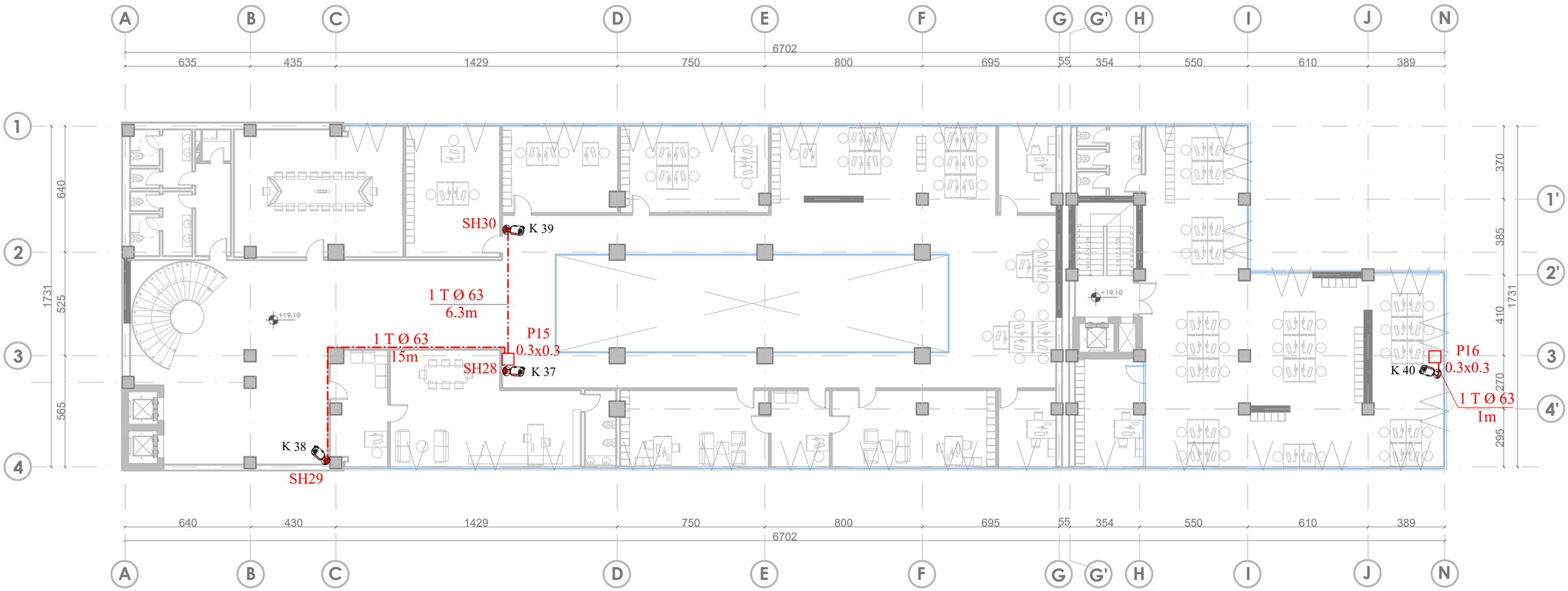

LEGJENDA

KAMERA TË BRENDSHME

KAMERA TË JASHTËME

KAMERA TË LËVIZSHME

Studim Projektimi
" ZYRAT QENDRORE UKT "

ark.	E.BEJLERI	Lic. N6711		TETOR 2019
ark.	I.BEJLERI			
ark.	K.DEMAJ	Lic. A.1711		
ark.	A. NURJA			
hidr.	E. CANO	Lic. K.1220/3		Shkalla
elektr.	V. HOXHA	Lic. E.1075/2		1:200
ing.	M. HALILAJ	Lic. K.0014/5		
ing.	E. BUJUPI	Lic. K.1707/1		
ing.	E. SHERRI	Lic. M.1191/1		
ark.	P. KAJMAKU	Lic. A.0124/4		Fleta nr. 7

PLANI I TUBACIONEVE DHE VENDOSJA E KAMERAVE TE KATIT TE PESTE

PLANI I TUBACIONEVE DHE VENDOSJA E KAMERAVE TE KATIT TE GJASHTE

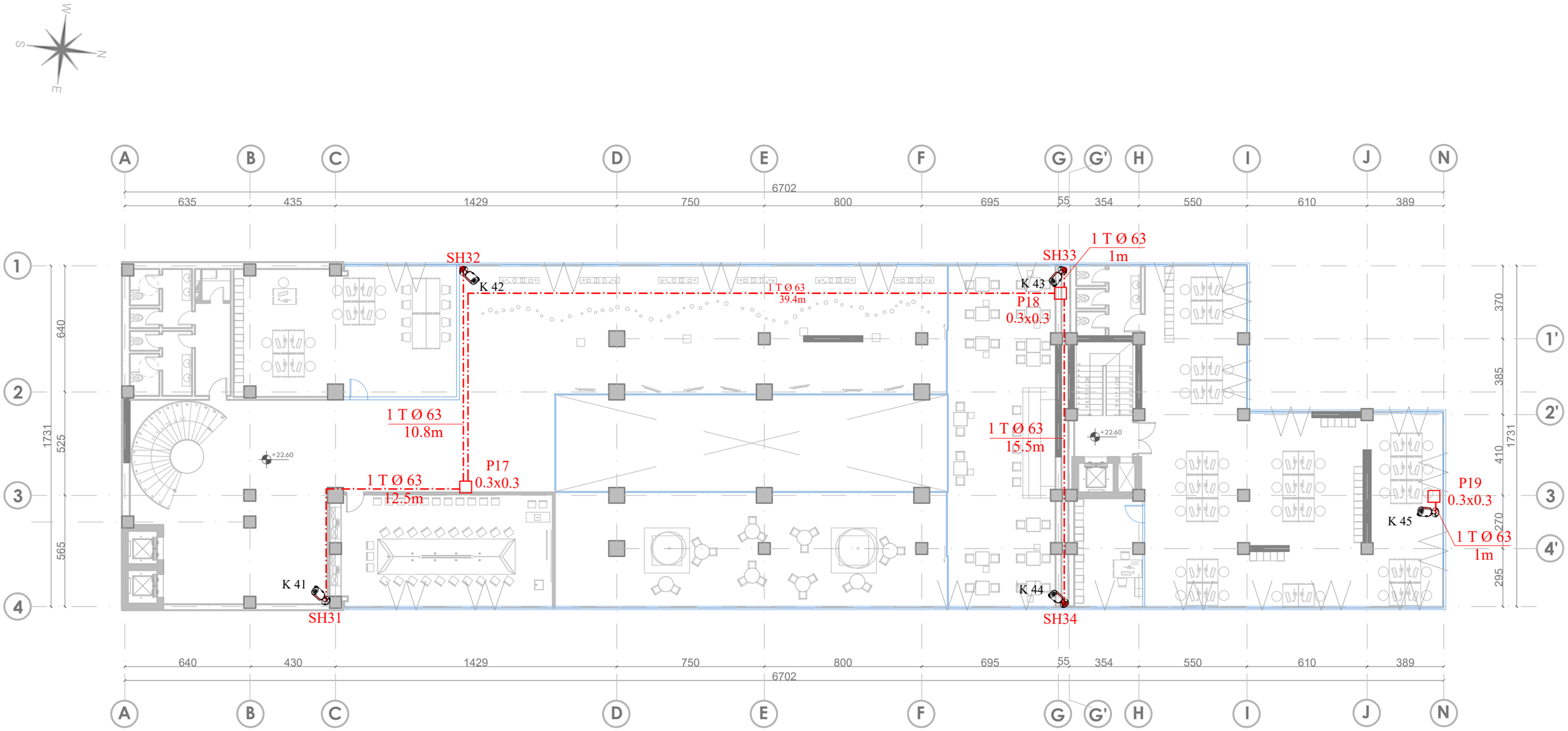

LEGJENDA

KAMERA TË BRENDSHME

KAMERA TË JASHTËME

KAMERA TË LËVIZSHME

Studim Projektimi
" ZYRAT QENDRORE UKT "

SON NDËRTIM CONSTRUCTION PROJEKTIM ENGINEERING www.son-group.com

A&E ENGINEERING

ark.	E.BEJLERI	Lic. N6711	TETOR 2019
ark.	I.BEJLERI		
ark.	K.DEMAJ	Lic. A.1711	
ark.	A. NURJA		
hidr.	E. CANO	Lic. K.1220/3	Shkalla 1:200
elektr.	V. HOXHA	Lic. E.1075/2	
ing.	M. HALILAJ	Lic. K.0014/5	
ing.	E. BUJUPI	Lic. K.1707/1	
ing.	E. SHERRI	Lic. M.1191/1	
ark.	P. KAJMAKU	Lic. A.0124/4	Fleta nr. 8

PLANI I TUBACIONEVE DHE VENDOSJA E KAMERAVE TE KATIT TE GJASHTE

SKEMA ELEKTRIKE E LIDHJEVE TE KAMERAVE TE KATIT -1

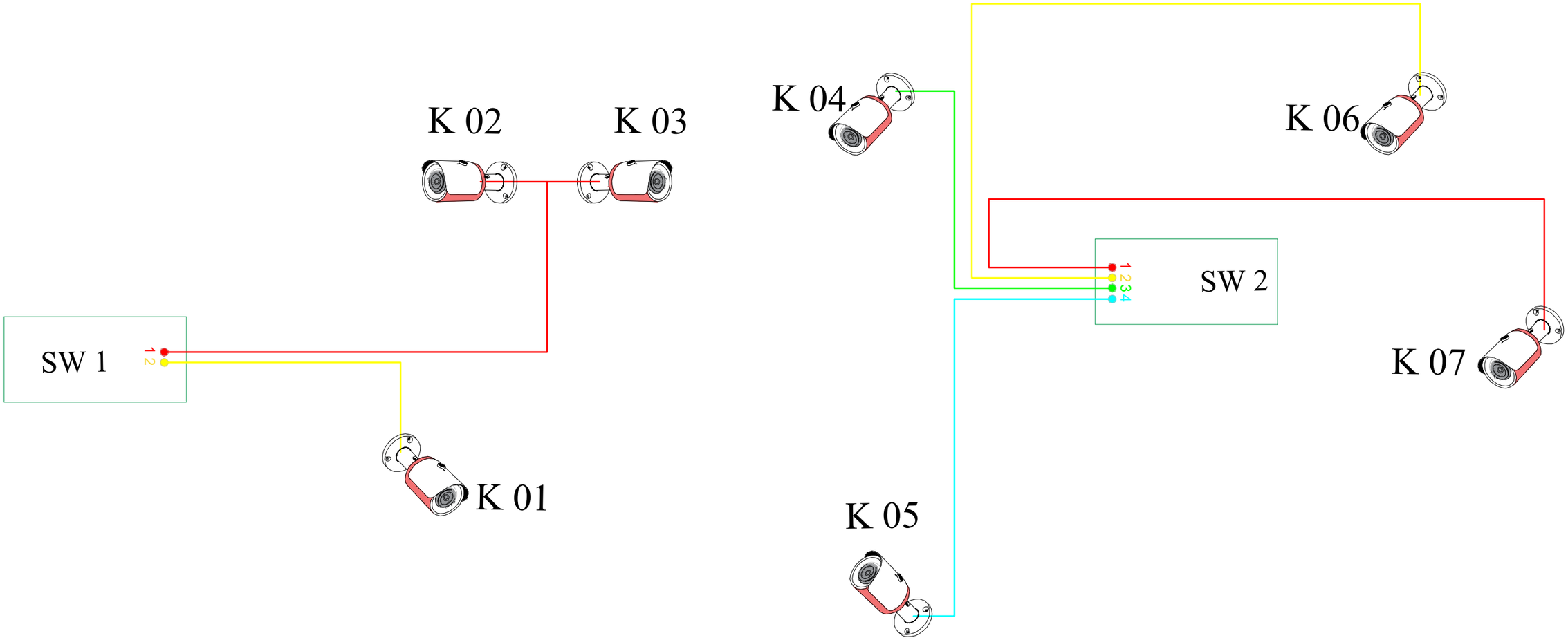

LEGJENDA

KAMERA TË BRENDSHME

KAMERA TË JASHTËME

KAMERA TË LËVIZSHME

Shenime

Ngjyrat e fijeve jane skematike

Kamera të brendshme 01 ,02,04,05,06, 07

Kamera të jashtëme

Kamera të levizshme

Studim Projektimi
" ZYRAT QENDRORE UKT "

SON NDERTIM CONSTRUCTION PROJEKTIM ENGINEERING www.son-group.com

A&E ENGINEERING

ark.	E.BEJLERI	Lic. N6711		TETOR 2019
ark.	I.BEJLERI			
ark.	K.DEMAJ	Lic. A.1711		
ark.	A. NURJA			
hidr.	E. CANO	Lic. K.1220/3		Shkalla 1:20
elektr.	V. HOXHA	Lic. E.1075/2		
ing.	M. HALILAJ	Lic. K.0014/5		
ing.	E. BUJUPI	Lic. K.1707/1		
ing.	E. SHERRI	Lic. M.1191/1		
ark.	P. KAJMAKU	Lic. A.0124/4		Fleta nr. 1

SKEMA ELEKTRIKE E LIDHJEVE TE KAMERAVE TE KATIT -1

SKEMA ELEKTRIKE E LIDHJEVE TE KAMERAVE TE KATIT PERDHE

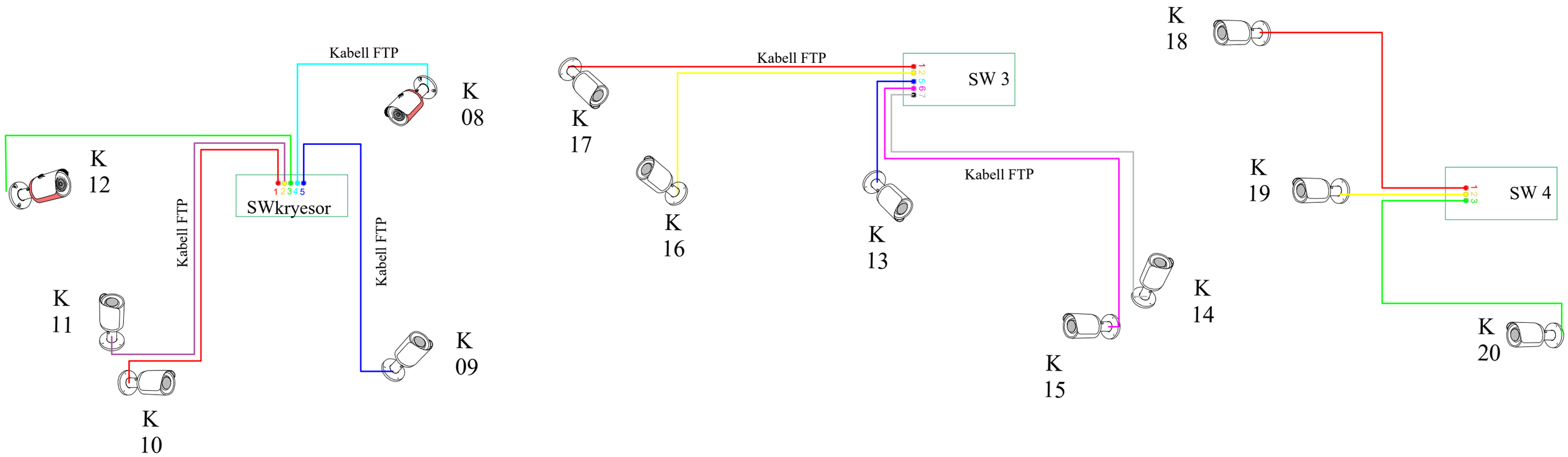

LEGJENDA

KAMERA TË BRENDSHME

KAMERA TË JASHTËME

KAMERA TË LËVIZSHME

Shenime

Ngjyrat e fijeve jane skematike

Kamera të brendshme 09, 12, 13, 16, 17

Kamera të jashtëme 10, 11, 09, 15, 14, 18, 19, 20

Kamera të levizshme

Studim Projektimi
" ZYRAT QENDRORE UKT "

ark.	E.BEJLERI	Lic. N6711		TETOR 2019
ark.	I.BEJLERI			
ark.	K.DEMAJ	Lic. A.1711		
ark.	A. NURJA			
hidr.	E. CANO	Lic. K.1220/3		Shkalla 1:30
elektr.	V. HOXHA	Lic. E.1075/2		
ing.	M. HALILAJ	Lic. K.0014/5		
ing.	E. BUJUPI	Lic. K.1707/1		
ing.	E. SHERRI	Lic. M.1191/1		
ark.	P. KAJMAKU	Lic. A.0124/4		Fleta nr. 2

SKEMA ELEKTRIKE E LIDHJEVE TE KAMERAVE TE KATIT PERDHE

SKEMA ELEKTRIKE E LIDHJEVE TE KAMERAVE TE KATIT TE PARE

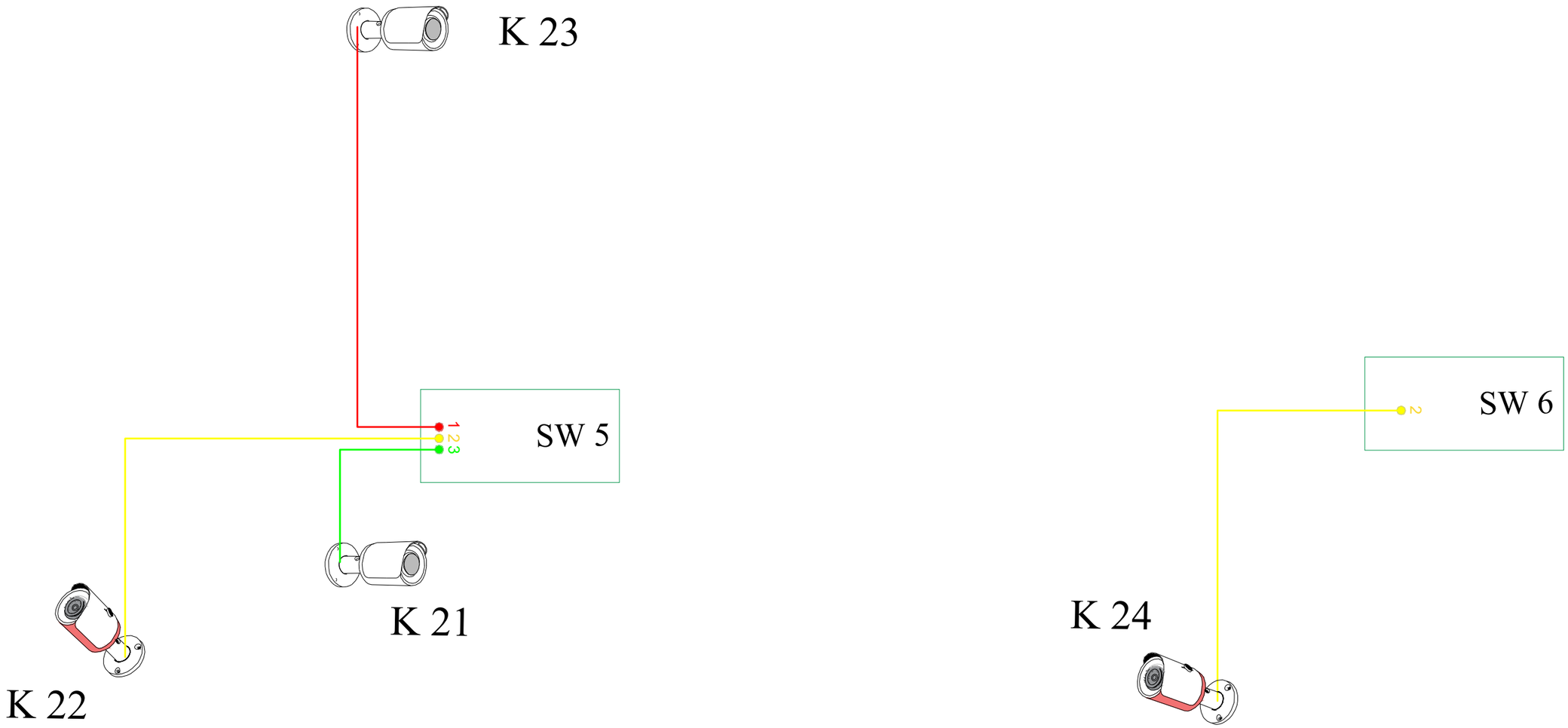

LEGJENDA

KAMERA TË BRENDSHME

KAMERA TË JASHTËME

KAMERA TË LËVIZSHME

Shenime

Ngjyrat e fijeve jane skematike

Kamera të brendshme 21, 22, 23, 24

Kamera të jashtëme

Kamera të levizshme

Studim Projektimi
" ZYRAT QENDRORE UKT "

SON NDËRTIM CONSTRUCTION PROJEKTIM ENGINEERING www.son-group.com

A&E ENG. NETWORING

ark.	E.BEJLERI	Lic. N6711		TETOR 2019
ark.	I.BEJLERI			
ark.	K.DEMAJ	Lic. A.1711		
ark.	A. NURJA			
hidr.	E. CANO	Lic. K.1220/3		Shkalla 1:20
elektr.	V. HOXHA	Lic. E.1075/2		
ing.	M. HALILAJ	Lic. K.0014/5		
ing.	E. BUJUPI	Lic. K.1707/1		
ing.	E. SHERRI	Lic. M.1191/1		
ark.	P. KAJMAKU	Lic. A.0124/4		Fleta nr. 3

SKEMA ELEKTRIKE E LIDHJEVE TE KAMERAVE TE KATIT TE PARE

SKEMA ELEKTRIKE E LIDHJEVE TE KAMERAVE TE KATIT TE DYTE

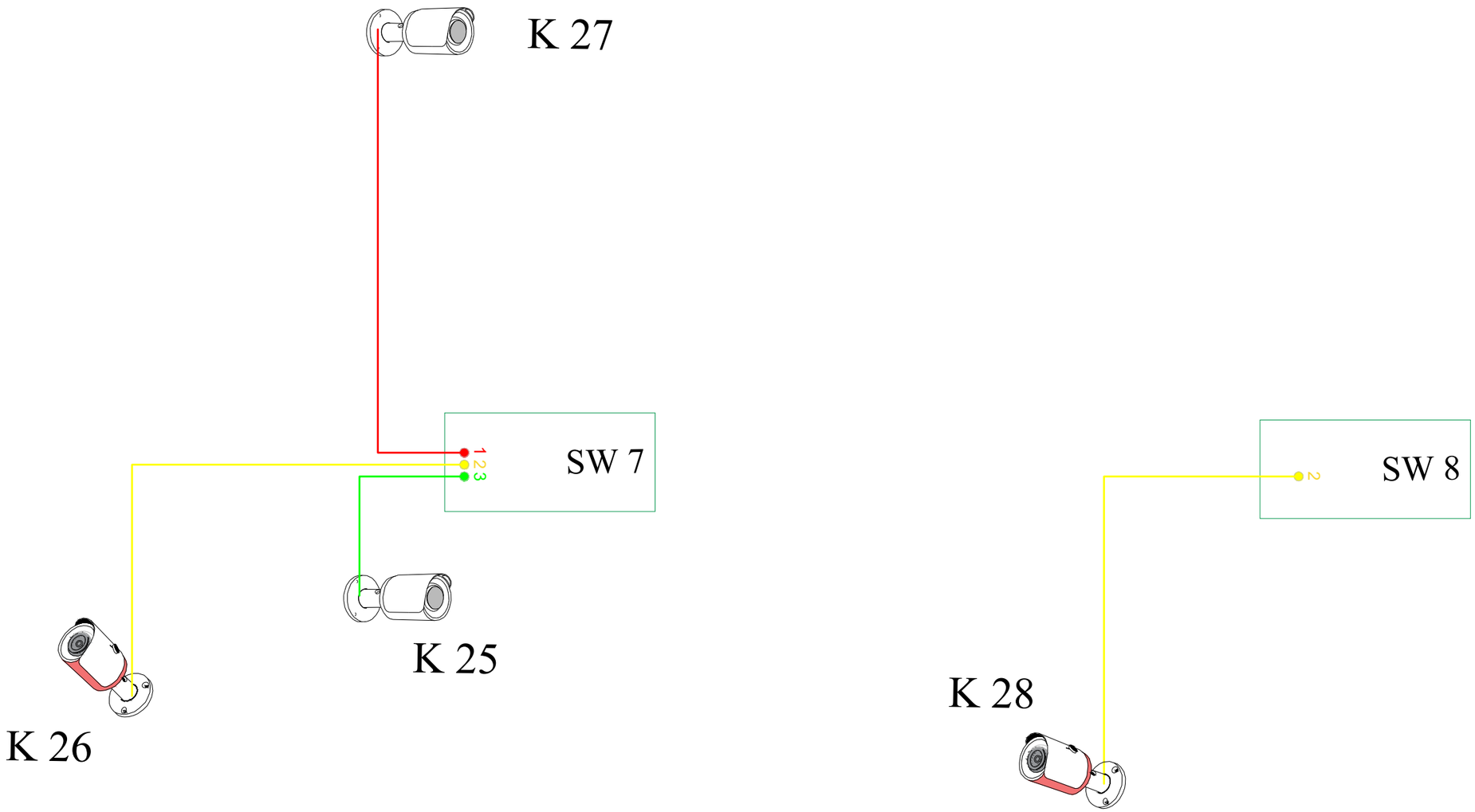

LEGJENDA

KAMERA TË BRENDSHME

KAMERA TË JASHTËME

KAMERA TË LËVIZSHME

Shenime

Ngjyrat e fijeve jane skematike

Kamera të brendshme 25, 26, 27, 28

Kamera të jashtëme

Kamera të levizshme

Studim Projektimi
" ZYRAT QENDRORE UKT "

ark.	E.BEJLERI	Lic. N6711		TETOR 2019
ark.	I.BEJLERI			
ark.	K.DEMAJ	Lic. A.1711		
ark.	A. NURJA			
hidr.	E. CANO	Lic. K.1220/3		Shkalla 1:20
elektr.	V. HOXHA	Lic. E.1075/2		
ing.	M. HALILAJ	Lic. K.0014/5		
ing.	E. BUJUPI	Lic. K.1707/1		
ing.	E. SHERRI	Lic. M.1191/1		
ark.	P. KAJMAKU	Lic. A.0124/4		Fleta nr. 4

SKEMA ELEKTRIKE E LIDHJEVE TE KAMERAVE TE KATIT TE PARE

SKEMA ELEKTRIKE E LIDHJEVE TE KAMERAVE TE KATIT TE TRETE

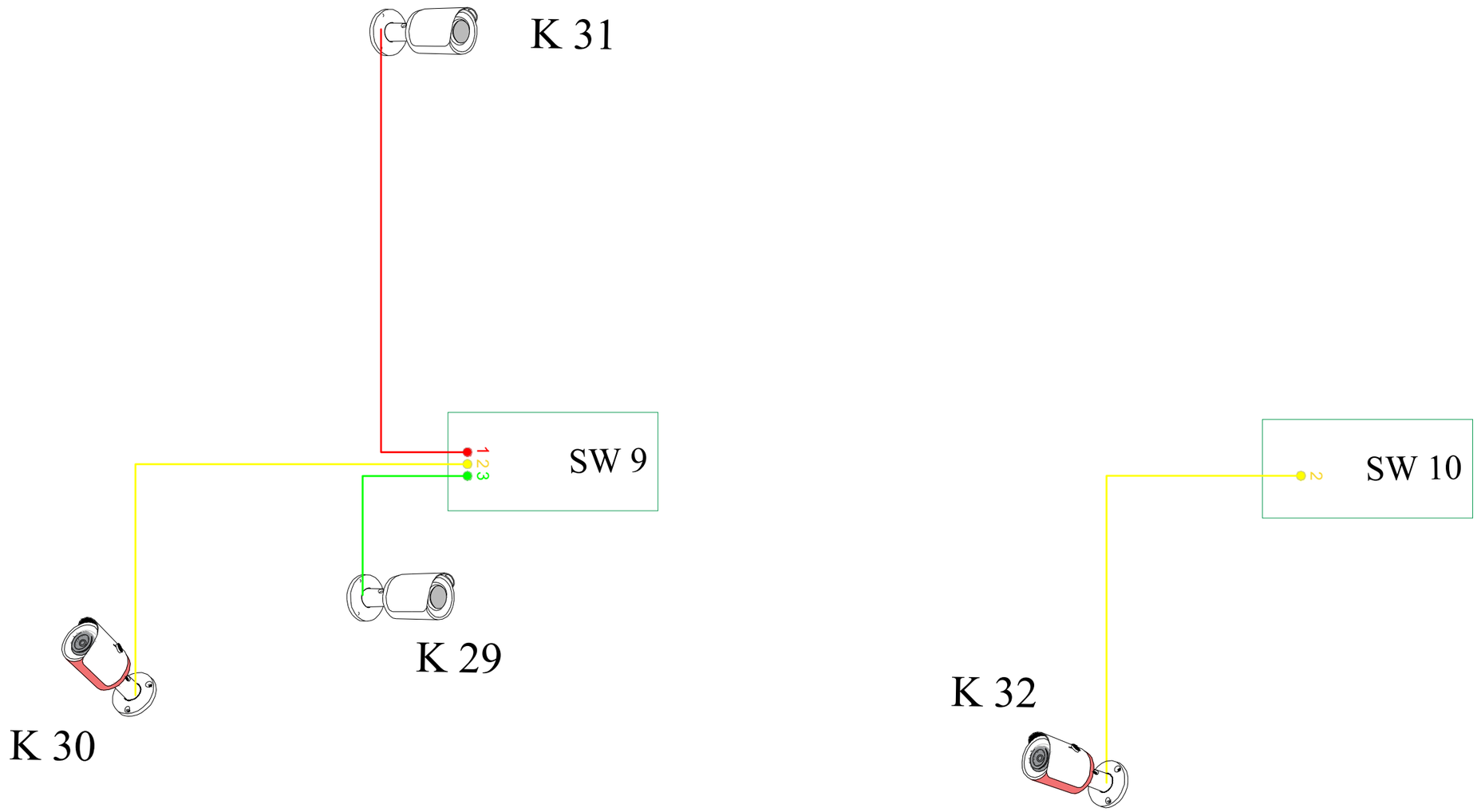

LEGJENDA

KAMERA TË BRENDSHME

KAMERA TË JASHTËME

KAMERA TË LËVIZSHME

Shenime

Ngjyrat e fijeve jane skematike

Kamera të brendshme 29, 30, 31, 32

Kamera të jashtëme

Kamera të levizshme

Studim Projektimi
" ZYRAT QENDRORE UKT "

ark.	E.BEJLERI	Lic. N6711	TETOR 2019
ark.	I.BEJLERI		
ark.	K.DEMAJ	Lic. A.1711	
ark.	A. NURJA		
hidr.	E. CANO	Lic. K.1220/3	Shkalla 1:20
elektr.	V. HOXHA	Lic. E.1075/2	
ing.	M. HALILAJ	Lic. K.0014/5	
ing.	E. BUJUPI	Lic. K.1707/1	
ing.	E. SHERRI	Lic. M.1191/1	
ark.	P. KAJMAKU	Lic. A.0124/4	Fleta nr. 5

SKEMA ELEKTRIKE E LIDHJEVE TE KAMERAVE TE KATIT TE TRETE

SKEMA ELEKTRIKE E LIDHJEVE TE KAMERAVE TE KATIT TE KATERT

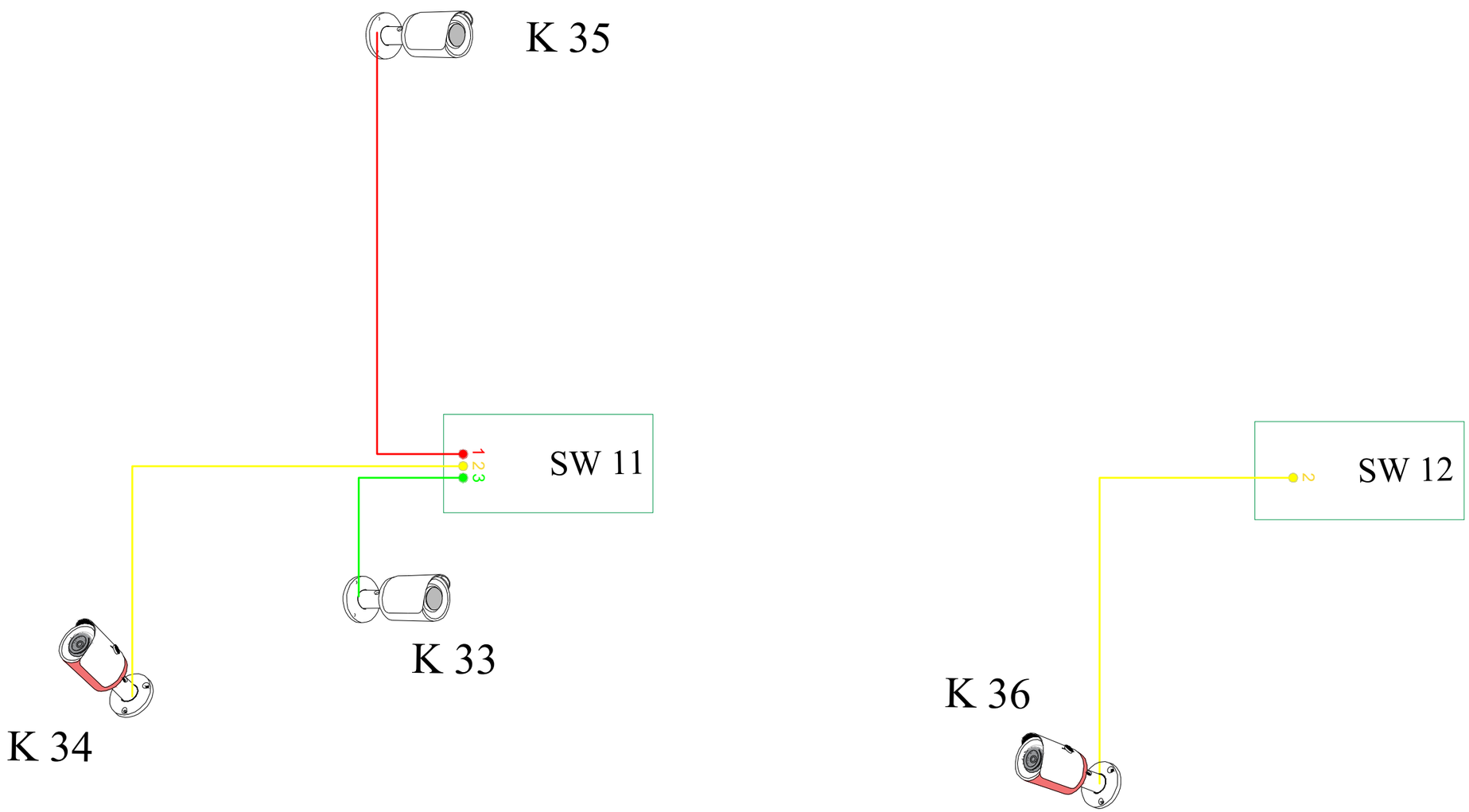

LEGJENDA

KAMERA TË BRENDSHME

KAMERA TË JASHTËME

KAMERA TË LËVIZSHME

Shenime

Ngjyrat e fijeve jane skematike

Kamera të brendshme 33, 34, 35, 36

Kamera të jashtëme

Kamera të levizshme

Studim Projektimi
" ZYRAT QENDRORE UKT "

ark.	E.BEJLERI	Lic. N6711	TETOR 2019
ark.	I.BEJLERI		
ark.	K.DEMAJ	Lic. A.1711	
ark.	A. NURJA		
hidr.	E. CANO	Lic. K.1220/3	Shkalla 1:20
elektr.	V. HOXHA	Lic. E.1075/2	
ing.	M. HALILAJ	Lic. K.0014/5	
ing.	E. BUJUPI	Lic. K.1707/1	
ing.	E. SHERRI	Lic. M.1191/1	
ark.	P. KAJMAKU	Lic. A.0124/4	Fleta nr. 6

SKEMA ELEKTRIKE E LIDHJEVE TE KAMERAVE TE KATIT TE KATERT

SKEMA ELEKTRIKE E LIDHJEVE TE KAMERAVE TE KATIT TE PESTE

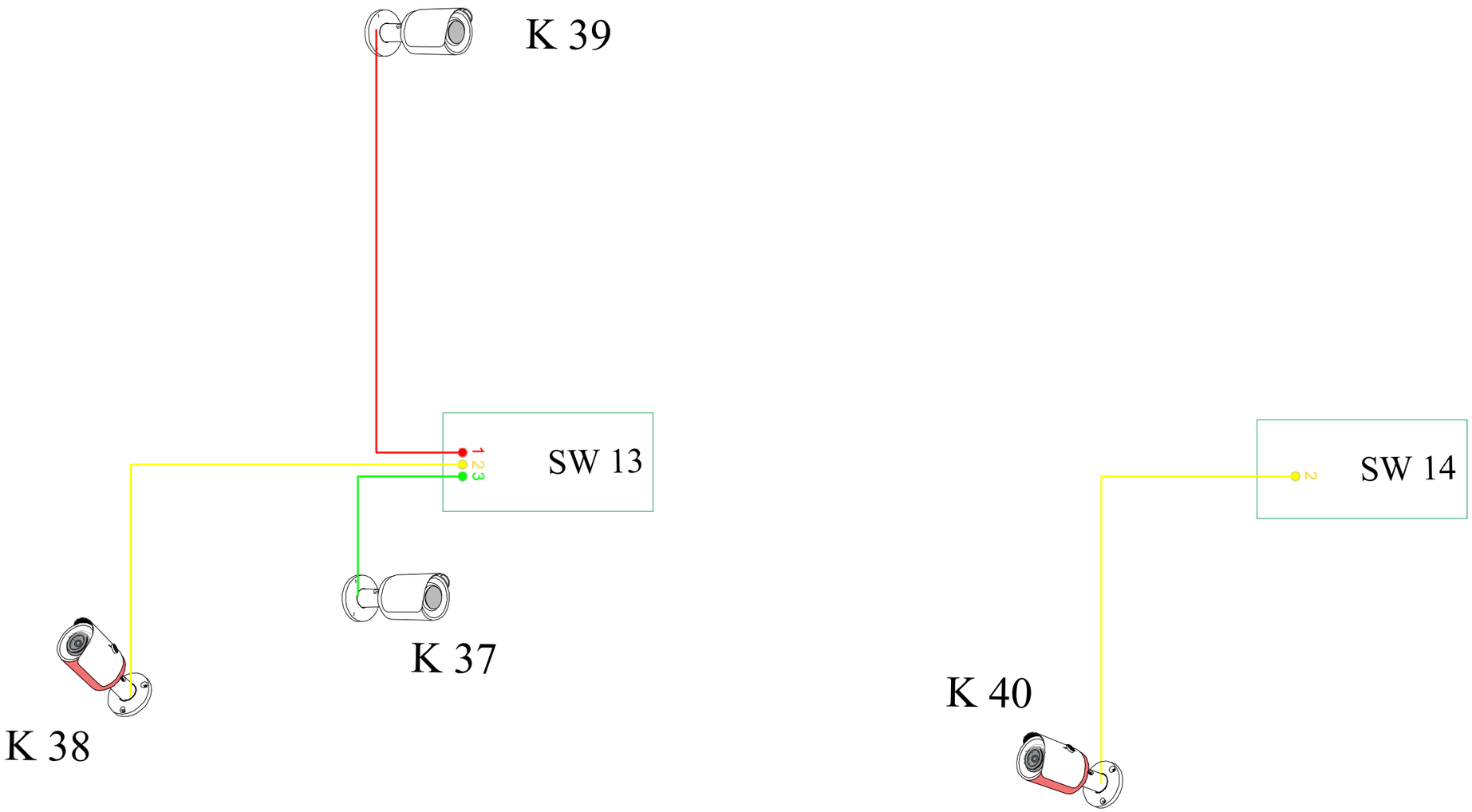

LEGJENDA

KAMERA TË BRENDSHME

KAMERA TË JASHTËME

KAMERA TË LËVIZSHME

Shenime

Ngjyrat e fijeve jane skematike

Kamera të brendshme 37, 38, 39, 40

Kamera të jashtëme

Kamera të levizshme

Studim Projektimi
" ZYRAT QENDRORE UKT "

SON NDERTIM CONSTRUCTION PROJEKTIM ENGINEERING www.son-group.com

A&E ENGINEERING

ark.	E.BEJLERI	Lic. N6711		TETOR 2019
ark.	I.BEJLERI			
ark.	K.DEMAJ	Lic. A.1711		
ark.	A. NURJA			
hidr.	E. CANO	Lic. K.1220/3		Shkalla 1:20
elektr.	V. HOXHA	Lic. E.1075/2		
ing.	M. HALILAJ	Lic. K.0014/5		
ing.	E. BUJUPI	Lic. K.1707/1		
ing.	E. SHERRI	Lic. M.1191/1		
ark.	P. KAJMAKU	Lic. A.0124/4		Fleta nr. 7

SKEMA ELEKTRIKE E LIDHJEVE TE KAMERAVE TE KATIT TE PESTE

SKEMA ELEKTRIKE E LIDHJEVE TE KAMERAVE TE KATIT TE GJASHTE

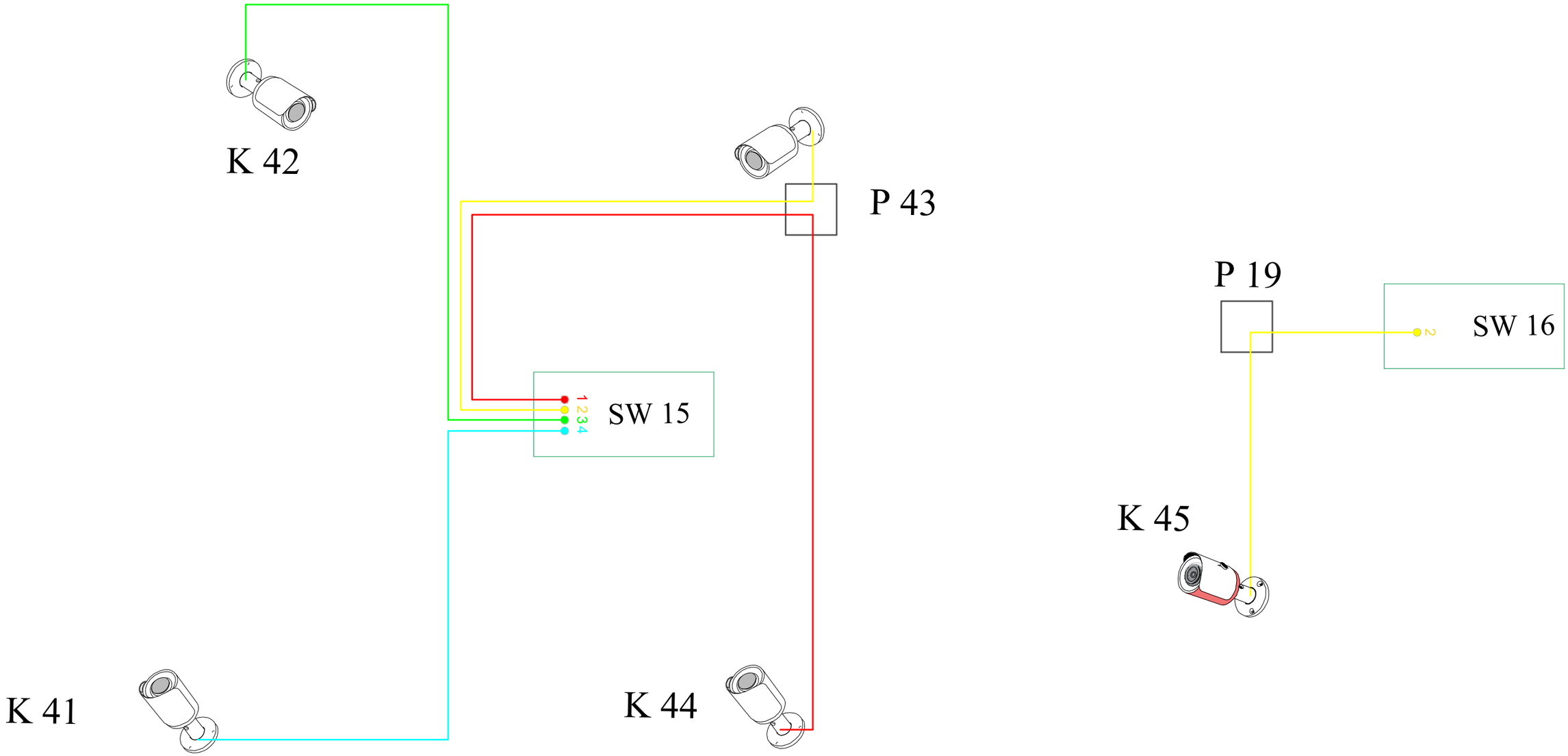

LEGJENDA

KAMERA TË BRENDSHME

KAMERA TË JASHTËME

KAMERA TË LËVIZSHME

Shenime

Ngjyrat e fijeve jane skematike

Kamera të brendshme 41, 42, 43, 44, 45

Kamera të jashtëme

Kamera të levizshme

Studim Projektimi
" ZYRAT QENDRORE UKT "

SON NDËRTIM CONSTRUCTION PROJEKTIM ENGINEERING www.son-group.com

A&E ENGINEERING

ark.	E.BEJLERI	Lic. N6711	
ark.	I.BEJLERI		
ark.	K.DEMAJ	Lic. A.1711	
ark.	A. NURJA		
hidr.	E. CANO	Lic. K.1220/3	
elektr.	V. HOXHA	Lic. E.1075/2	
ing.	M. HALILAJ	Lic. K.0014/5	
ing.	E. BUJUPI	Lic. K.1707/1	
ing.	E. SHERRI	Lic. M.1191/1	
ark.	P. KAJMAKU	Lic. A.0124/4	

TETOR 2019

Shkalla 1:200

SKEMA ELEKTRIKE E LIDHJEVE TE KAMERAVE TE KATIT TE GJASHTE

Fleta nr. 8

SKEMA ELEKTRIKE E LIDHJEVE TE SW

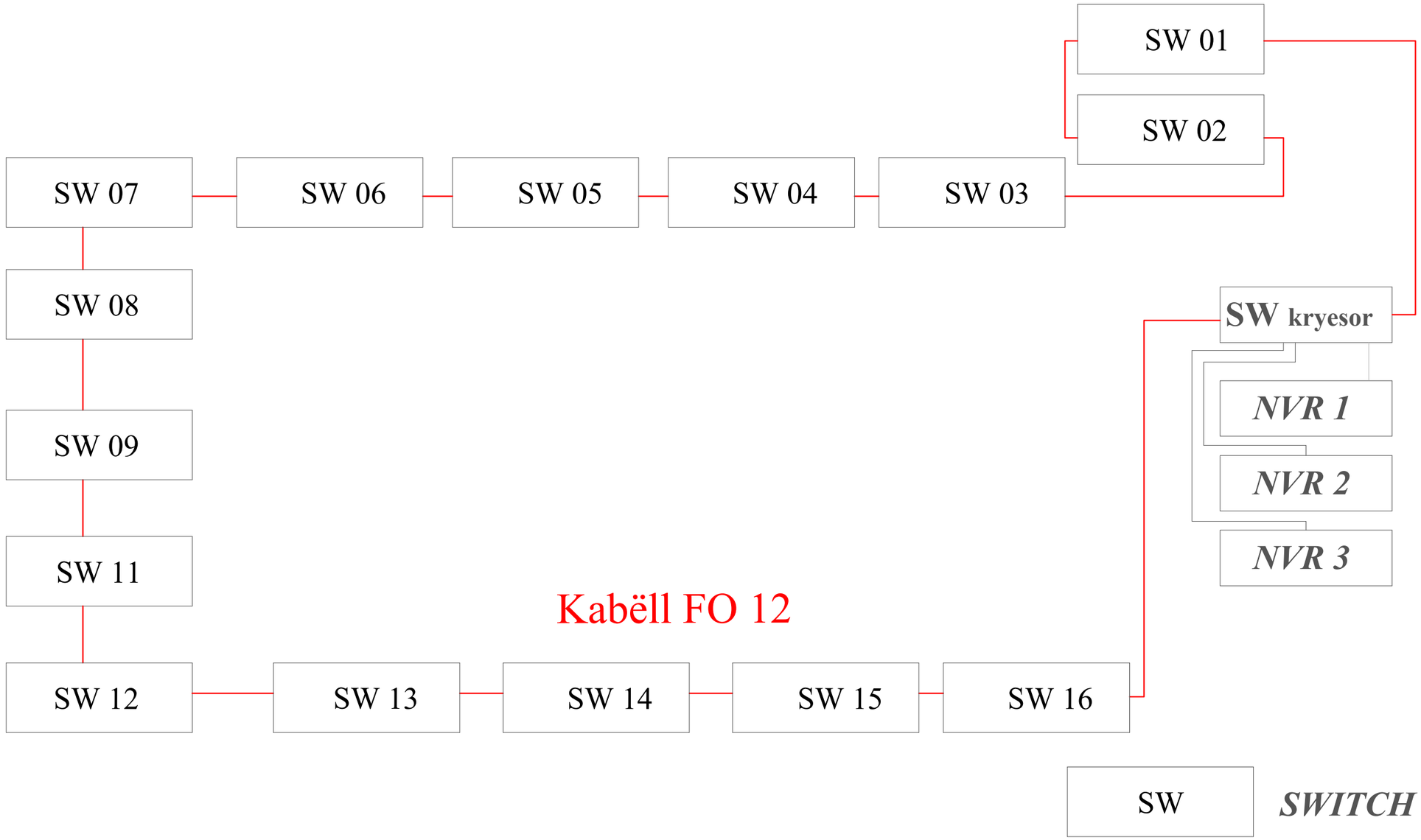

LEGJENDA

KAMERA TË BRENDSHME

KAMERA TË JASHTËME

KAMERA TË LËVIZSHME

Studim Projektimi
" ZYRAT QENDRORE UKT "

ark.	E.BEJLERI	Lic. N6711	
ark.	I.BEJLERI		
ark.	K.DEMAJ	Lic. A.1711	
ark.	A. NURJA		
hidr.	E. CANO	Lic. K.1220/3	
elektr.	V. HOXHA	Lic. E.1075/2	
ing.	M. HALILAJ	Lic. K.0014/5	
ing.	E. BUJUPI	Lic. K.1707/1	
ing.	E. SHERRI	Lic. M.1191/1	
ark.	P. KAJMAKU	Lic. A.0124/4	

TETOR 2019

Shkalla 1:25

SKEMA ELEKTRIKE E LIDHJEVE TE SW

Fleta nr. 9

SKEMA ELEKTRIKE E LIDHJEVE TE PAISJEVE TEK RACK-U KRYESOR NE AMBIENTIN TEKNIK

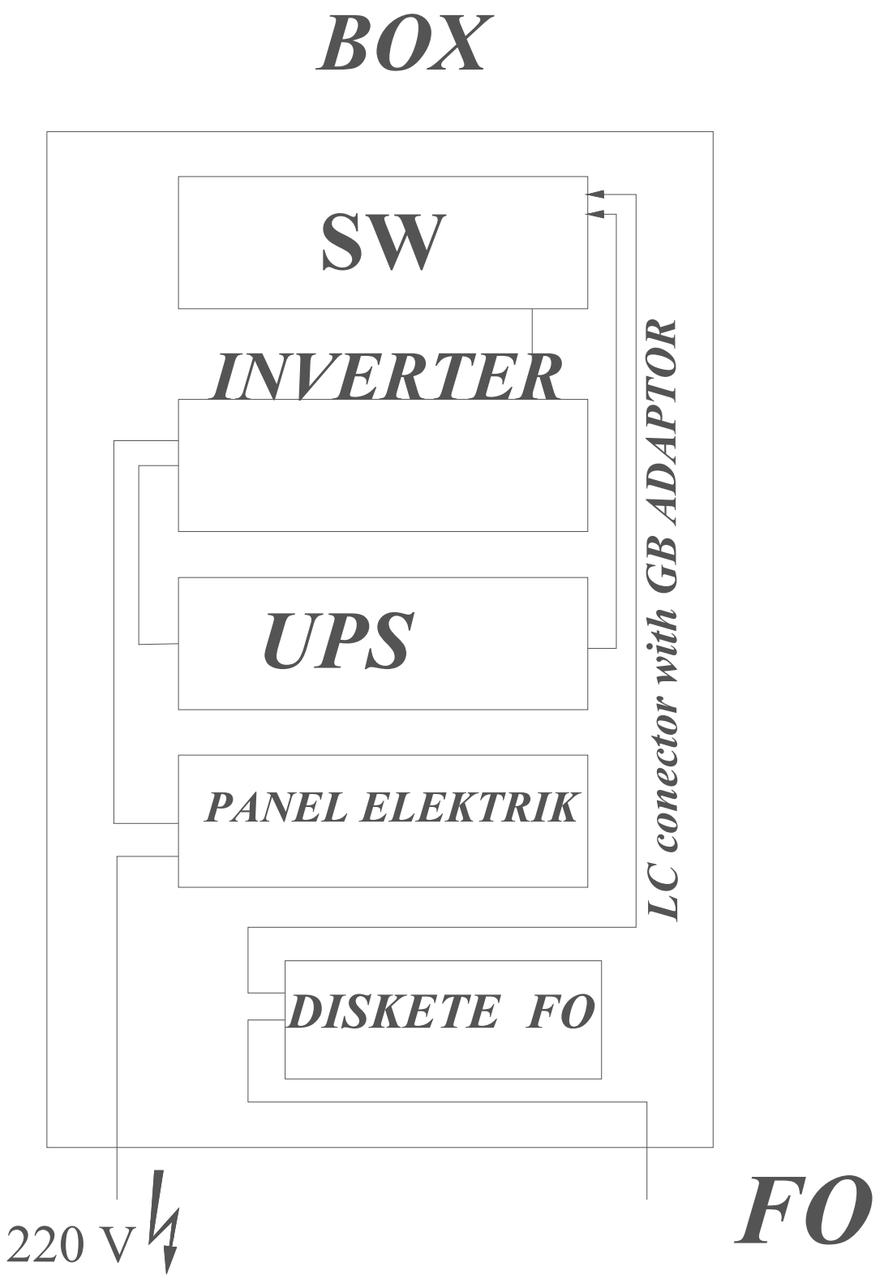

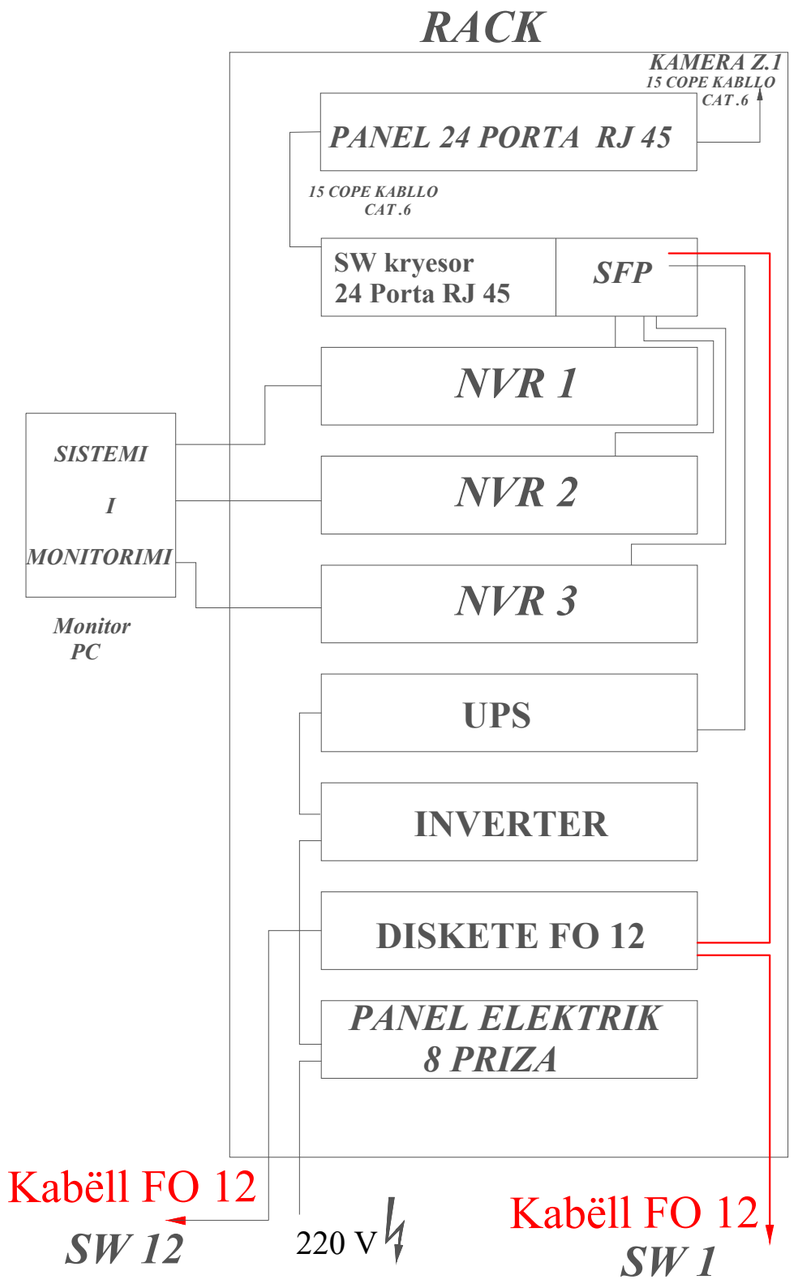

Studim Projektimi
" ZYRAT QENDRORE UKT "

NDERTIM CONSTRUCTION
PROJEKTIM ENGINEERING
www.son-group.com

A&E ENGINEERING

ark.	E.BEJLERI	Lic. N6711		TETOR 2019
ark.	I.BEJLERI			
ark.	K.DEMAJ	Lic. A.1711		
ark.	A. NURJA			
hidr.	E. CANO	Lic. K.1220/3		Shkalla
elektr.	V. HOXHA	Lic. E.1075/2		
ing.	M. HALILAJ	Lic. K.0014/5		1:20
ing.	E. BUJUPI	Lic. K.1707/1		1:40
ing.	E. SHERRI	Lic. M.1191/1		
ark.	P. KAJMAKU	Lic. A.0124/4		Fleta nr.
SKEMA ELEKTRIKE				10