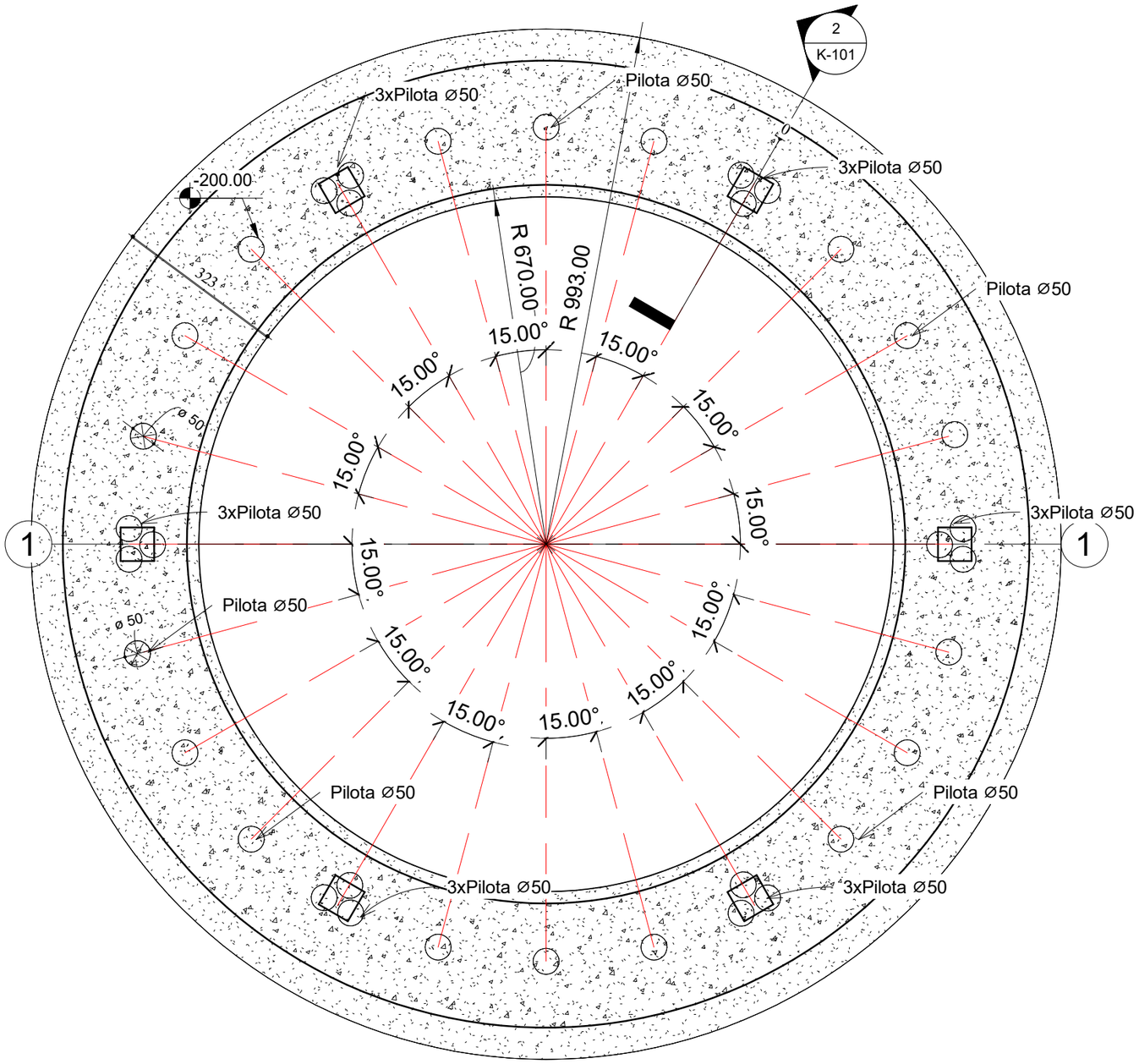

1 Dimensionim i pilotave
SHK. 1 : 100

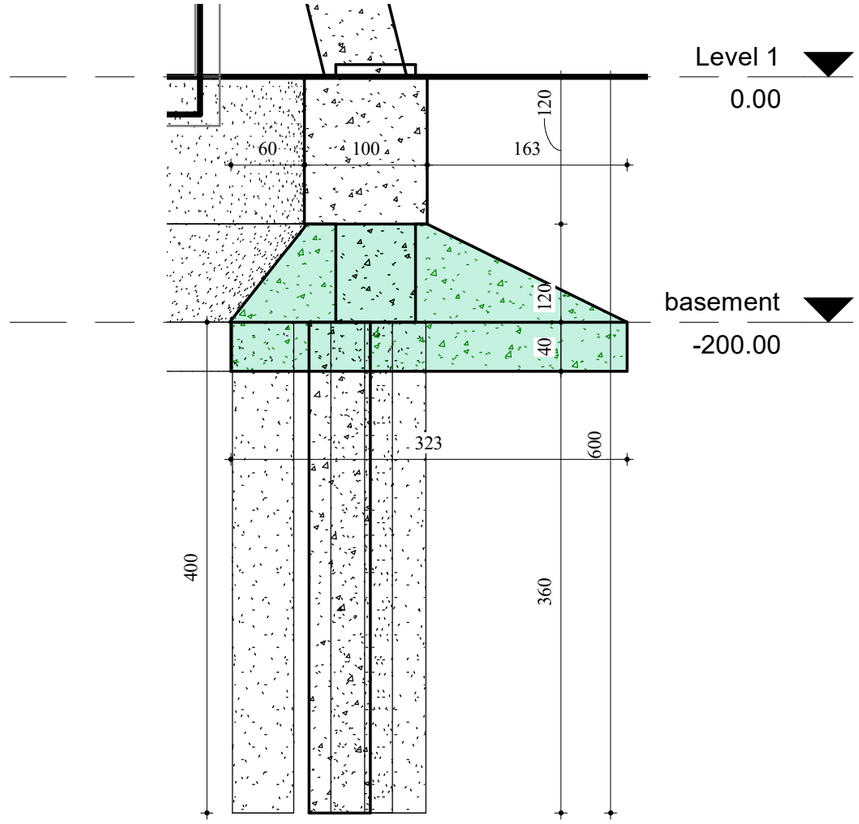

2 Section 4
SHK. 1 : 50

RIKONSTRUKSION I RRJETIT TE UJESJELLESIT NE FSHATIN SHENAVLASH, NJ.ADM.RRASHBULL, BASHKIA DURRES,

REPUBLIKA E SHQIPËRISË
UJESJELLES KANALIZIME DURRES

EMËRTIMI I FLETËS:

Dimensionim i pilotave

DEPARTAMENTI TEKNIK
SEKTORI I PROJEKTIMIT

NËNTOR 2022 | SHK. As indicated | FLETA: K-101

GRUPI I PROJEKTIMIT

DREJTOR TEKNIK	GERALD DAUTAJ
DR.DEP.TEKNIK	LORENC FACJA
ING.HIDRO-TEKNIK	DANIELA NANO
ING.TOPOGRAF	MIRELA ZHUPA
ING.HIDRO-TEKNIK	SEDI ÇAUSHI
ING.HIDRO-TEKNIK	QAMILE QEHAJAJ
ING.NDËRTIMI	ARTOR KOCILJA
ING.NDËRTIMI	DIANA DEDJA

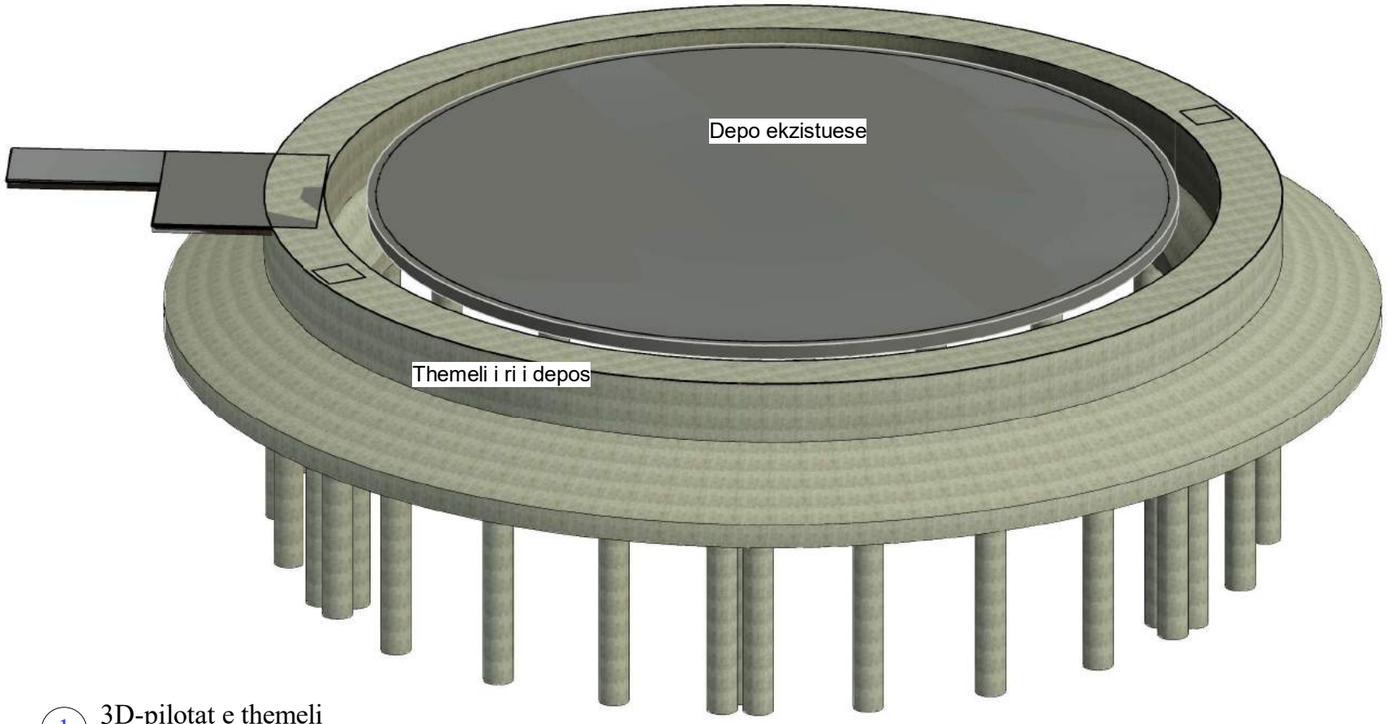

1 3D-pilotat e themeli
SHK.

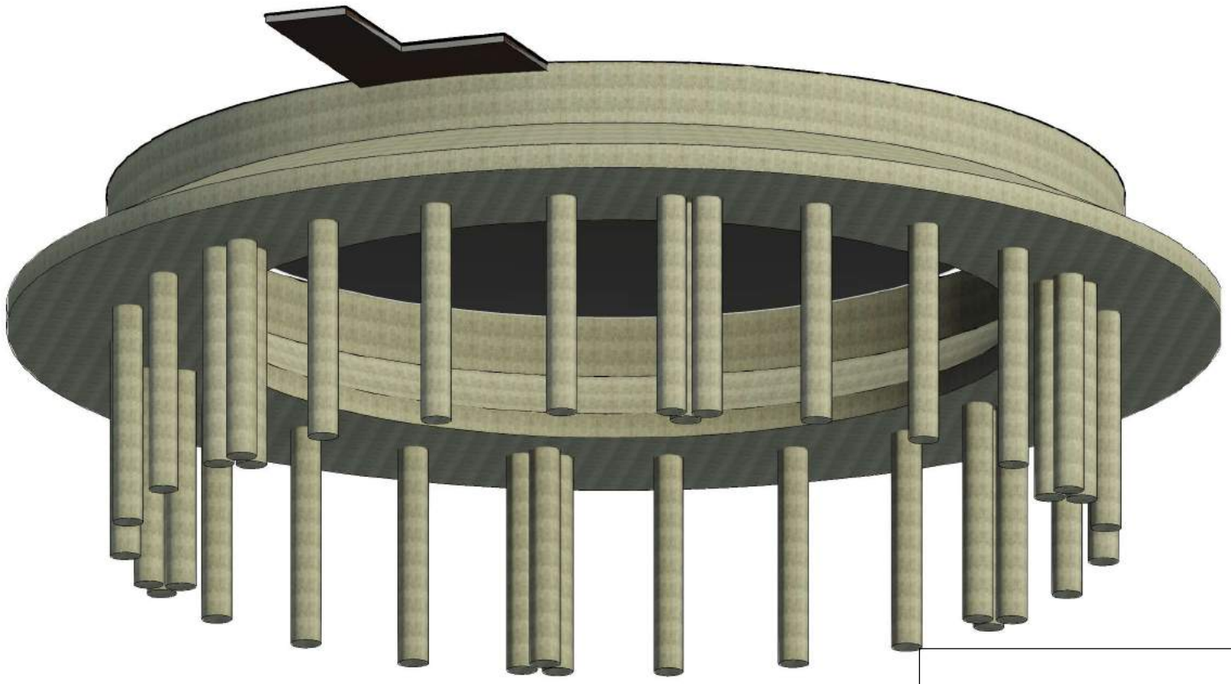

2 3D-pilotat e themeli .
SHK.

RIKONSTRUKSION I RRJETIT TE UJESJELLESIT NE FSHATIN SHENAVLASH, NJ.ADM.RRASHBULL, BASHKIA DURRES,

REPUBLIKA E SHQIPËRISË
UJESJELLES KANALIZIME DURRES

EMËRTIMI I FLETËS:

3D-bazamenti dhe pilotat

DEPARTAMENTI TEKNIK
SEKTORI I PROJEKTIMIT

NËNTOR 2022 | SHK. | FLETA: K-102

GRUPI I PROJEKTIMIT

DREJTOR TEKNIK	GERALD DAUTAJ
DR.DEP.TEKNIK	LORENC FACJA
ING.HIDRO-TEKNIK	DANIELA NANO
ING.TOPOGRAF	MIRELA ZHUPA
ING.HIDRO-TEKNIK	SEDI ÇAUSHI
ING.HIDRO-TEKNIK	QAMILE QEHAJAJ
ING.NDËRTIMI	ARTOR KOCILJA
ING.NDËRTIMI	DIANA DEDJA

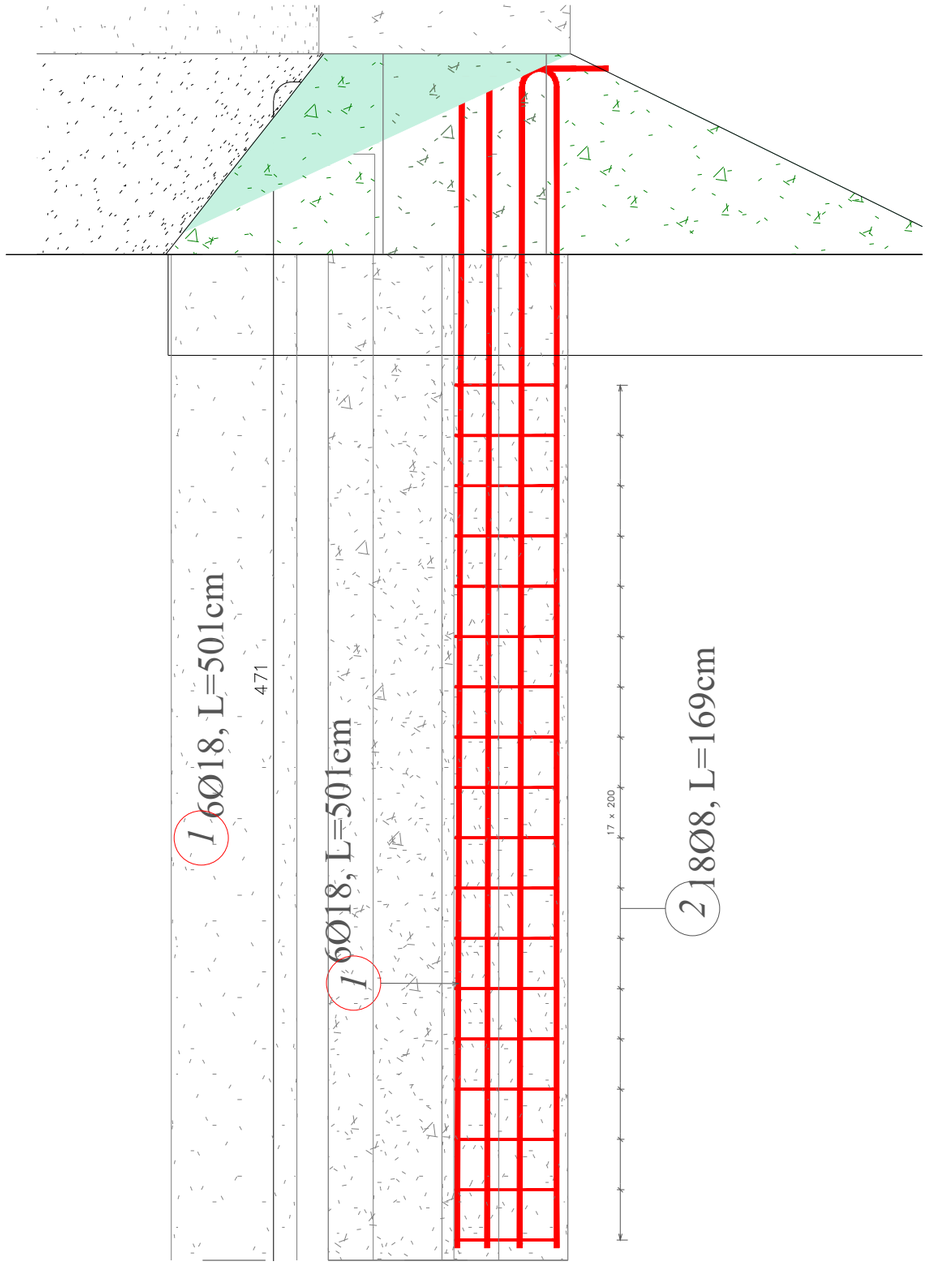

1 **ARMIMI I PILOTIT B/A**
SHK 1:25

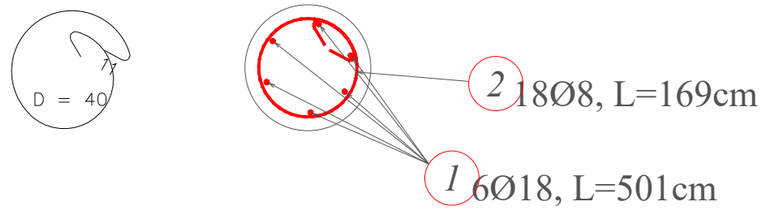

2 **PRERJA 1-1 E PILOTIT**
SHK 1:25

Autodesk TABELA E HEKURIT PILOTAT B/A COPE 36

Nr	Tipi	Sasia	Dimensioni (cm)	Pesha (kg)	Pesha Totale (kg)	Skema
1	18	216	501	10.02	2164.32	471 / 36
2	8	648	169	0.67	432.57	11 / D = 40
				Shuma pesha (kg)	2596.89	

SHËNIM TEKNIK

-BETONI I PILOTAVE C20/25
-CELIK B500C

RIKONSTRUKSION I RRJETIT TE UJESJELLESIT NE FSHATIN SHENAVLASH, NJ.ADM.RRASHBULL, BASHKIA DURRES,

UKD Ujësjellës kanalizimi Durrës

DEPARTAMENTI TEKNIK
SEKTORI I PROJEKTIMIT

REPUBLIKA E SHQIPËRISË
UJESJELLES KANALIZIME DURRES

EMERTIMI I FLETES :

ARMIMI I PILOTIT B/A

NENTOR 2022 | SHKALLA 1:25 | FLETA: K-103

GRUPI PROJEKTIMIT	
DREJTOR TEKNIK	GERALD DAUTAJ
DR. DEP. TEKNIK	LORENC FACJA
ING.HIDRO-TEKNIK	DANIELA NANO
ING.TOPOGRAF	MIRELA ZHUPA
ING.HIDRO-TEKNIK	SEDI ÇAUSHI
ING.HIDRO-TEKNIK	QAMILE QEHAJAJ
ING.NDËRTIMI	ARTOR KOCILJA
ING.NDËRTIMI	DIANA DEDJA

SHËNIM TEKNIK

-BETONI I PILOTAVE C20/25
-CELIK B500C

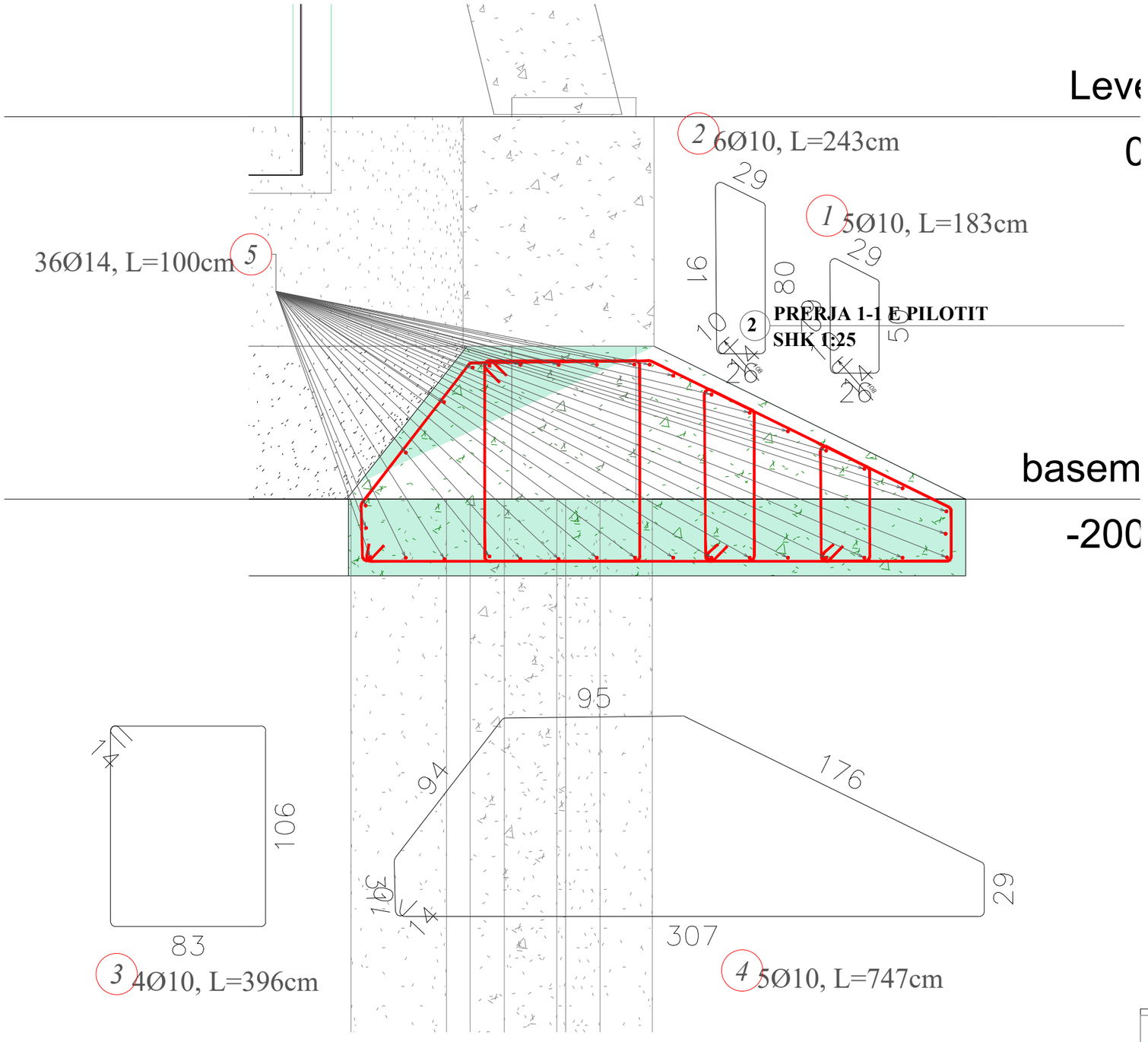

1 **ARMIMI I PILOTIT B/A**
SHK 1:25

Autodesk

TABELA E HEKURIT te bazamentit per 1 ml

Nr	Tipi	Sasia	Dimensioni (cm)	Pesha (kg)	Pesha Totale (kg)	Skema
1	10	5	183	1.13	5.65	
2	10	6	243	1.50	9.00	
3	10	4	396	2.44	9.77	
4	10	5	747	4.61	23.04	
5	14	36	100	1.21	43.56	100
				Shuma pesha (kg)	91.02	

Tabela e hekurit te traut te bazamentit eshte per 1ml
Gjatesia totale e bazamentit eshte 62ml

Pesha totale e hekurit eshte 5900 kg

RIKONSTRUKSION I RRJETIT TE UJESJELLESIT NE FSHATIN SHENAVLASH, NJ.ADM.RRASHBULL, BASHKIA DURRES,

UKD Ujësjellës kanalizime Durrës

DEPARTAMENTI TEKNIK
SEKTORI I PROJEKTIMIT

REPUBLIKA E SHQIPËRISË
UJESJELLES KANALIZIME DURRES

EMERTIMI I FLETES :
ARMIMI I BAZAMENTIT TE DEPOS

NENTOR 2022 | SHKALLA 1:25 | FLETA: K-104

GRUPI PROJEKTIMIT	
DREJTOR TEKNIK	GERALD DAUTAJ
DR. DEP. TEKNIK	LORENC FACJA
ING.HIDRO-TEKNIK	DANIELA NANO
ING.TOPOGRAF	MIRELA ZHUPA
ING.HIDRO-TEKNIK	SEDI ÇAUSHI
ING.HIDRO-TEKNIK	QAMILE QEHAJAJ
ING.NDËRTIMI	ARTOR KOCILJA
ING.NDËRTIMI	DIANA DEDJA

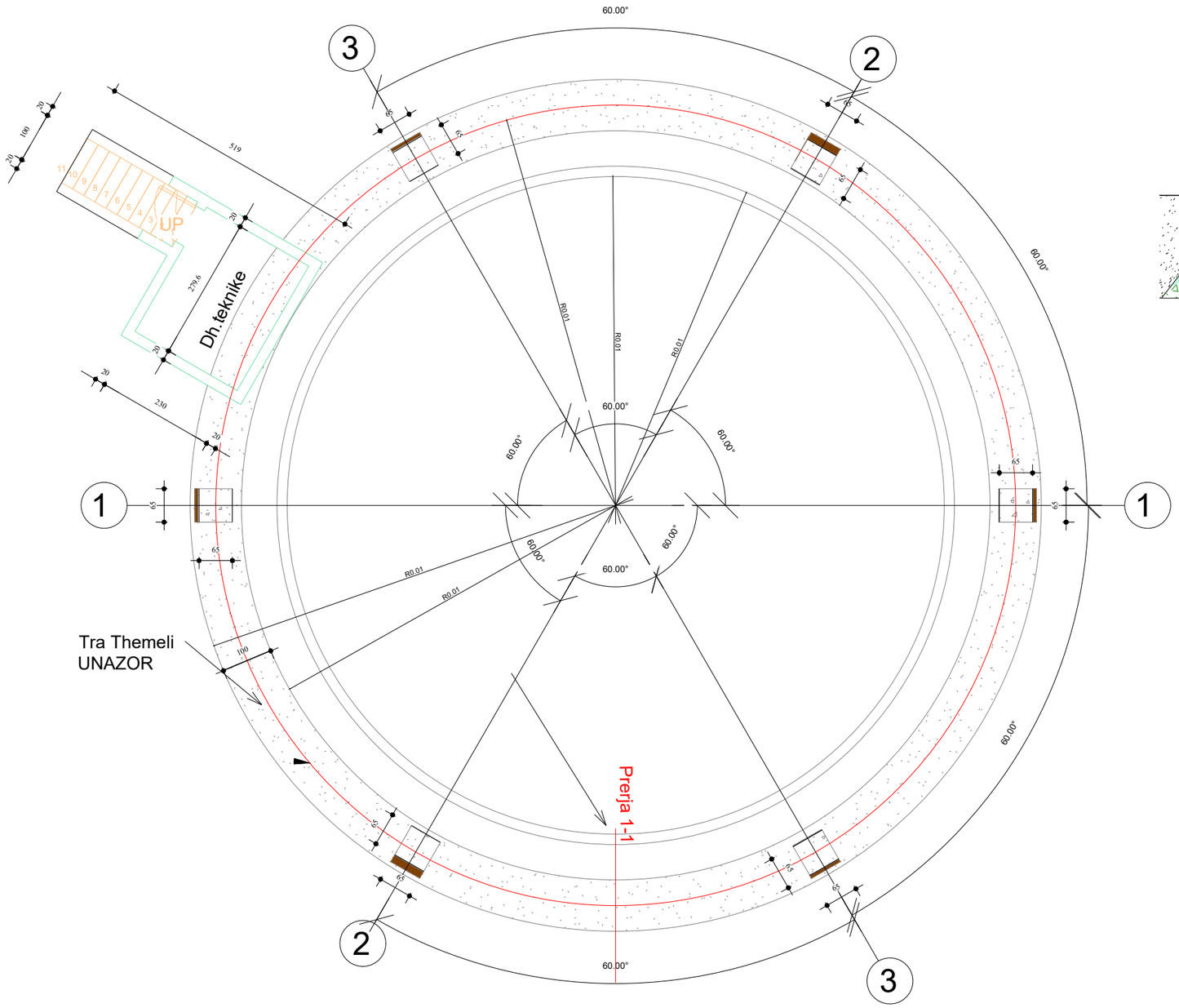

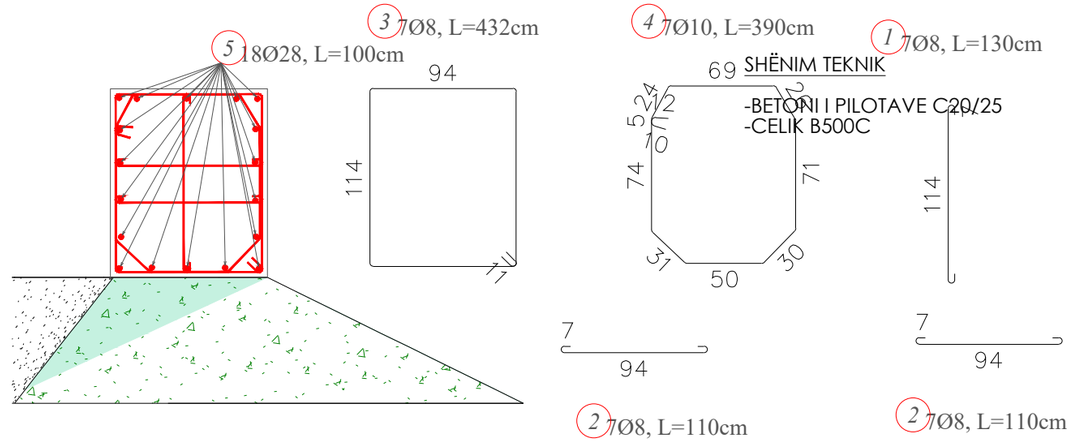

2 PRERJA 1-1 E TRAUT UNAZOR
SHK 1:50

Tabela e hekurti te traut unazor per 1ml

Autodesk — Lista Barre

N°	Quantità	Nbre total	Grado acciaio	Ø	Lunghezza (m)	Peso (kg)	Nbre élé.	Lunghezza Totale (m)	Peso Totale (kg)	Schema	Sp. (m)
1	7	7	R	8	1.30	0.51	1	9.10	3.59	114 / 7	0.15
2	14	14	R	8	1.10	0.43	1	15.40	6.08	7 / 94	0.15
3	7	7	R	8	4.32	1.71	1	30.24	11.94	114 / 94	0.15
4	7	7	R	10	3.90	2.41	1	27.30	16.84	69 / 24 / 12 / 70 / 74 / 71 / 31 / 50 / 30	0.15
5	18	18	R	28	1.00	4.84	1	18.00	87.08	100	

Diametro Medio	Somma Peso (kg)
14.3	125.53

Tabela e hekurit te traut te unazor kuota 0.00 eshte per 1ml
Gjatesia totale e traut unazor eshte 49ml

Pesha totale e hekurit eshte 6200 kg

1 Gjeometria e trut unazor kuota 0.00
SHK 1:100

RIKONSTRUKSION I RRJETIT TE UJESJELLESIT NE FSHATIN SHENAVLASH, NJ.ADM.RRASHBULL, BASHKIA DURRES,

REPUBLIKA E SHQIPËRISË
UJESJELLES KANALIZIME DURRES

EMERTIMI I FLETES :
ARMIMI I TRAUT UNAZOR KUOTA 0.00

DEPARTAMENTI TEKNIK
SEKTORI I PROJEKTIMIT

NENTOR 2022 | SHKALLA 1:100 SHKALLA 1:50 | FLETA: K-104-A

GRUPI PROJEKTIMIT	
DREJTOR TEKNIK	GERALD DAUTAJ
DR. DEP. TEKNIK	LORENC FACJA
ING.HIDRO-TEKNIK	DANIELA NANO
ING.TOPOGRAF	MIRELA ZHUPA
ING.HIDRO-TEKNIK	SEDI ÇAUSHI
ING.HIDRO-TEKNIK	QAMILE QEHAJAJ
ING.NDËRTIMI	ARTOR KOCILJA
ING.NDËRTIMI	DIANA DEDJA

ARMIMI I KOLLONES B/A (6 COPE)
SHK 1:50

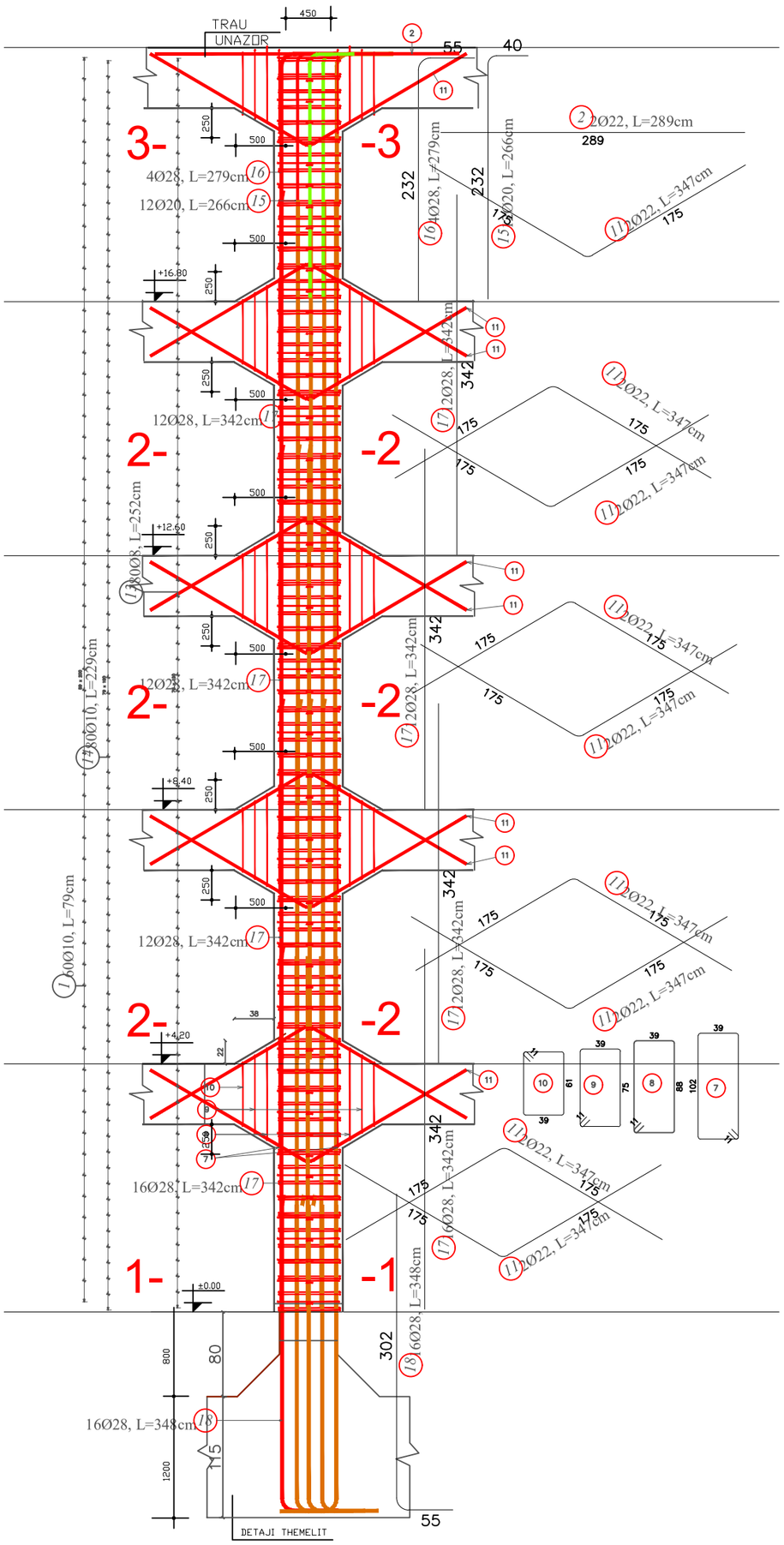

Autodesk TABELA E HEKURIT KOLLONA B/A PER 6 COPE						
Nr	Tipi	Sasia	Dimensioni (cm)	Pesha (kg)	Pesha Totale (kg)	Skema
1	10	720	79	0.49	350.95	8 59
2	22	12	289	8.63	103.55	289
3	8	12	253	1.00	11.99	80 39
4	8	12	240	0.95	11.38	39 73
5	8	12	226	0.89	10.71	67 39
6	8	12	213	0.84	10.10	39 60
7	8	48	296	1.17	56.12	102 39
8	8	48	270	1.07	51.19	39 88
9	8	48	243	0.96	46.07	39 75
10	8	48	216	0.85	40.95	39 61
11	22	108	347	10.36	1119.03	175 175
12	10	0	229	1.41	0.00	36 18 36 16 37 59
13	8	480	252	1.00	477.79	59
14	10	480	229	1.41	678.21	36 18 36 16 37 59
15	20	72	266	6.57	472.86	232 40
16	28	24	279	13.50	323.95	232 55
17	28	312	342	16.55	5162.34	342

PRERJA 3-3
SHK 1:35

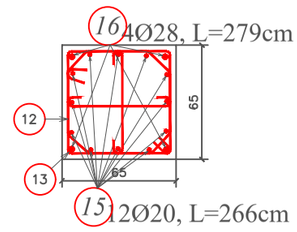

PRERJA 2-2
SHK 1:35

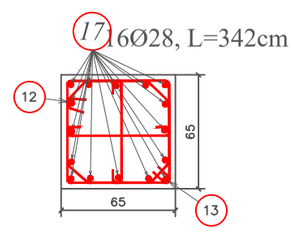

PRERJA 1-1
SHK 1:35

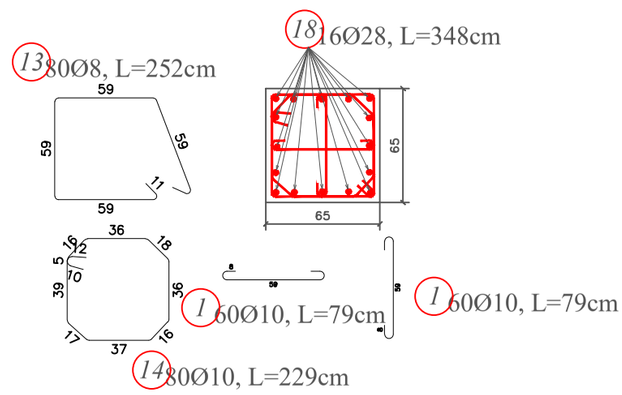

RIKONSTRUKSION I RRJETIT TE UJESJELLESIT NE FSHATIN SHENAVLASH, NJ.ADM.RRASHBULL, BASHKIA DURRES,

REPUBLIKA E SHQIPËRISË
UJËSJELLËS KANALIZIME DURRËS

EMERTIMI I FLETES :

ARMIMI I KOLONES

NENTOR 2022

SHKALLA 1:50
SHKALLA 1:35

FLETA: K-104-B

DEPARTAMENTI TEKNIK
SEKTORI I PROJEKTIMIT

GRUPI PROJEKTIMIT	
DREJTOR TEKNIK	GERALD DAUTAJ
DR. DEP. TEKNIK	LORENC FACJA
ING.HIDRO-TEKNIK	DANIELA NANO
ING.TOPOGRAF	MIRELA ZHUPA
ING.HIDRO-TEKNIK	SEDI ÇAUSHI
ING.HIDRO-TEKNIK	QAMILE QEHAJAJ
ING.NDERTIMI	ARTOR KOCILJA
ING.NDERTIMI	DIANA DEDJA

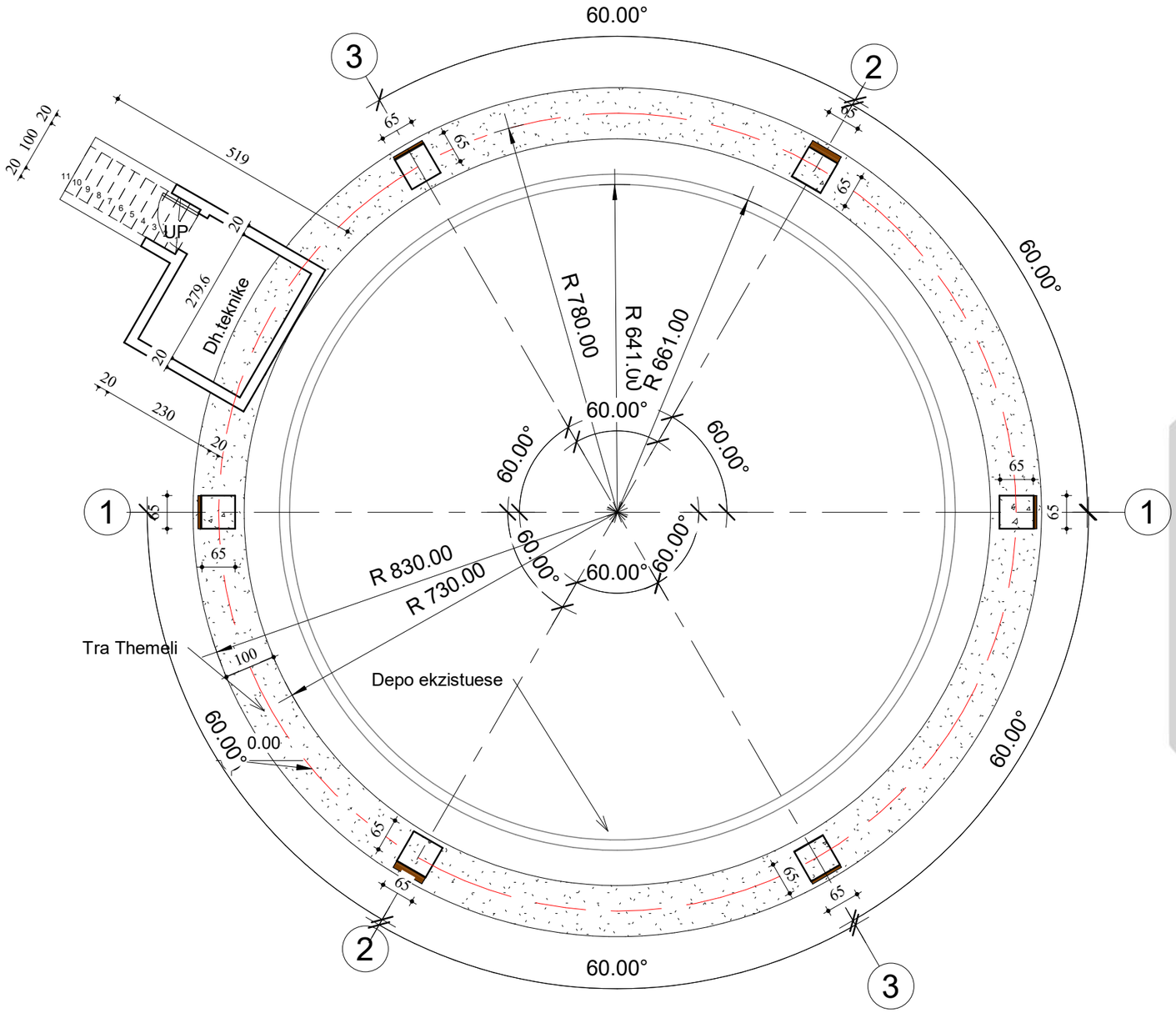

1 Dimensionim i depos kuota 0.00
SHK. 1 : 100

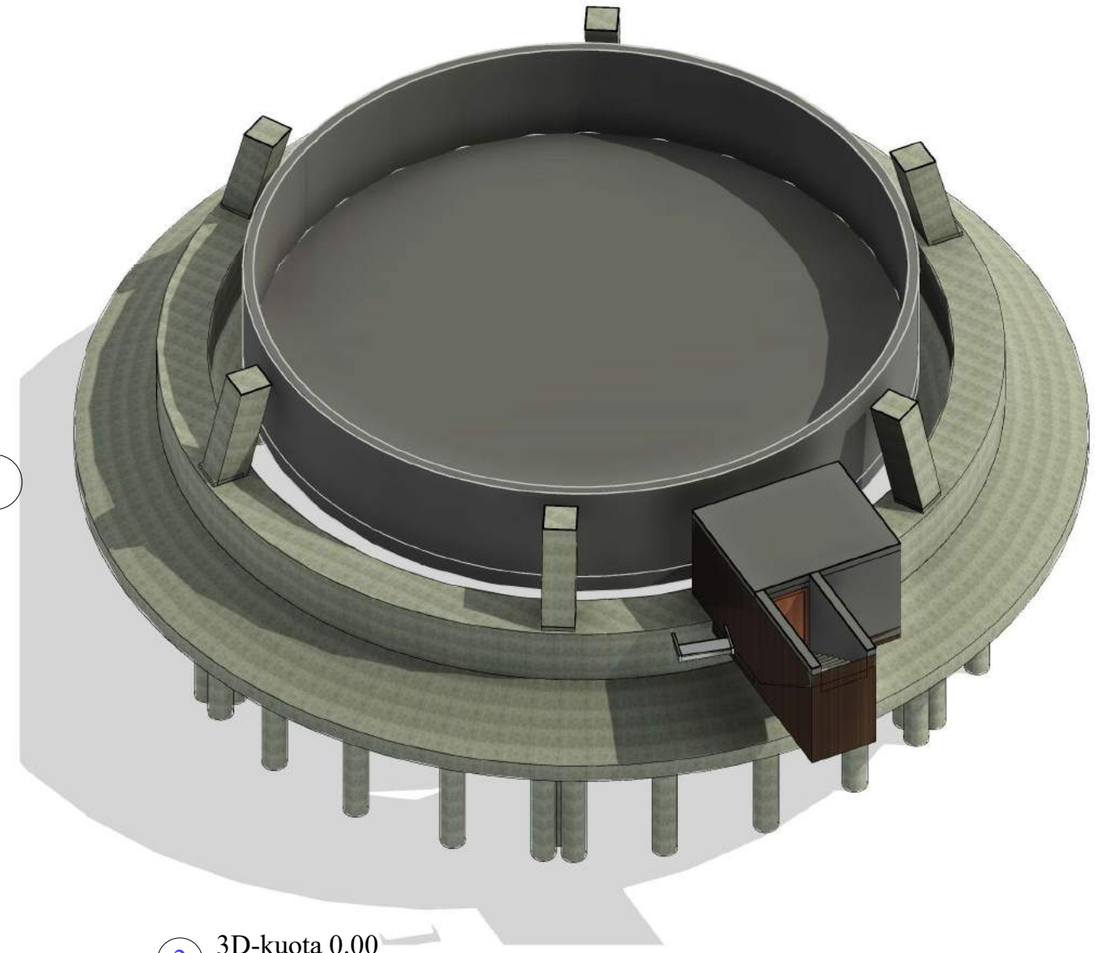

2 3D-kuota 0.00
SHK.

RIKONSTRUKSION I RRJETIT TE UJESJELLESIT NE FSHATIN SHENAVLASH, NJ.ADM.RRASHBULL, BASHKIA DURRES,

REPUBLIKA E SHQIPËRISË
UJESJELLES KANALIZIME DURRES

EMËRTIMI I FLETËS:
Dimensionim i depos kuota 0.00

DEPARTAMENTI TEKNIK
SEKTORI I PROJEKTIMIT

NËNTOR 2022 | SHK. 1 : 100 | FLETA: K-105

GRUPI I PROJEKTIMIT

DREJTOR TEKNIK	GERALD DAUTAJ
DR.DEP.TEKNIK	LORENC FACJA
ING.HIDRO-TEKNIK	DANIELA NANO
ING.TOPOGRAF	MIRELA ZHUPA
ING.HIDRO-TEKNIK	SEDI ÇAUSHI
ING.HIDRO-TEKNIK	QAMILE QEHAJAJ
ING.NDËRTIMI	ARTOR KOCILJA
ING.NDËRTIMI	DIANA DEDJA

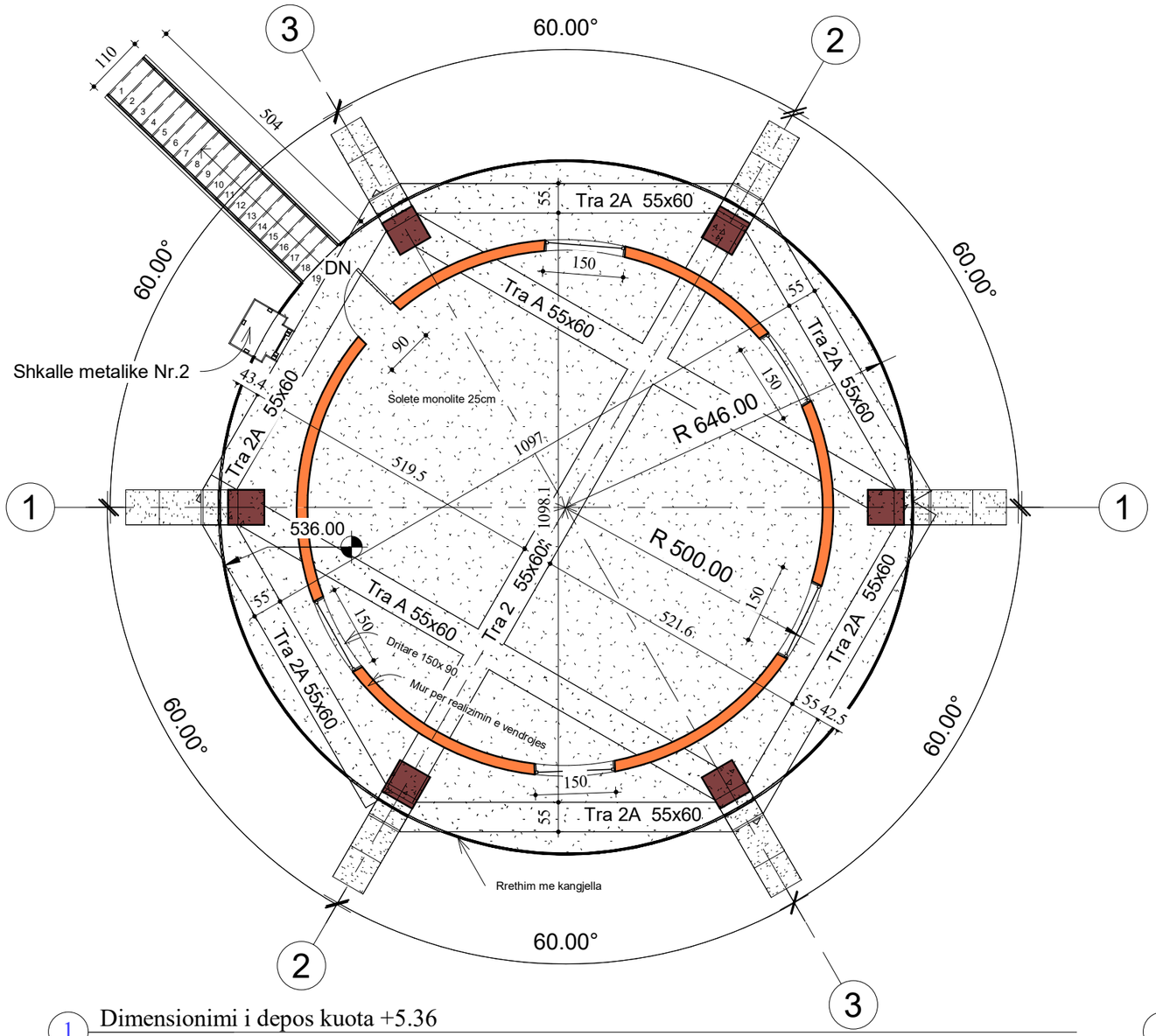

1 Dimensionimi i depos kuota +5.36
SHK. 1 : 100

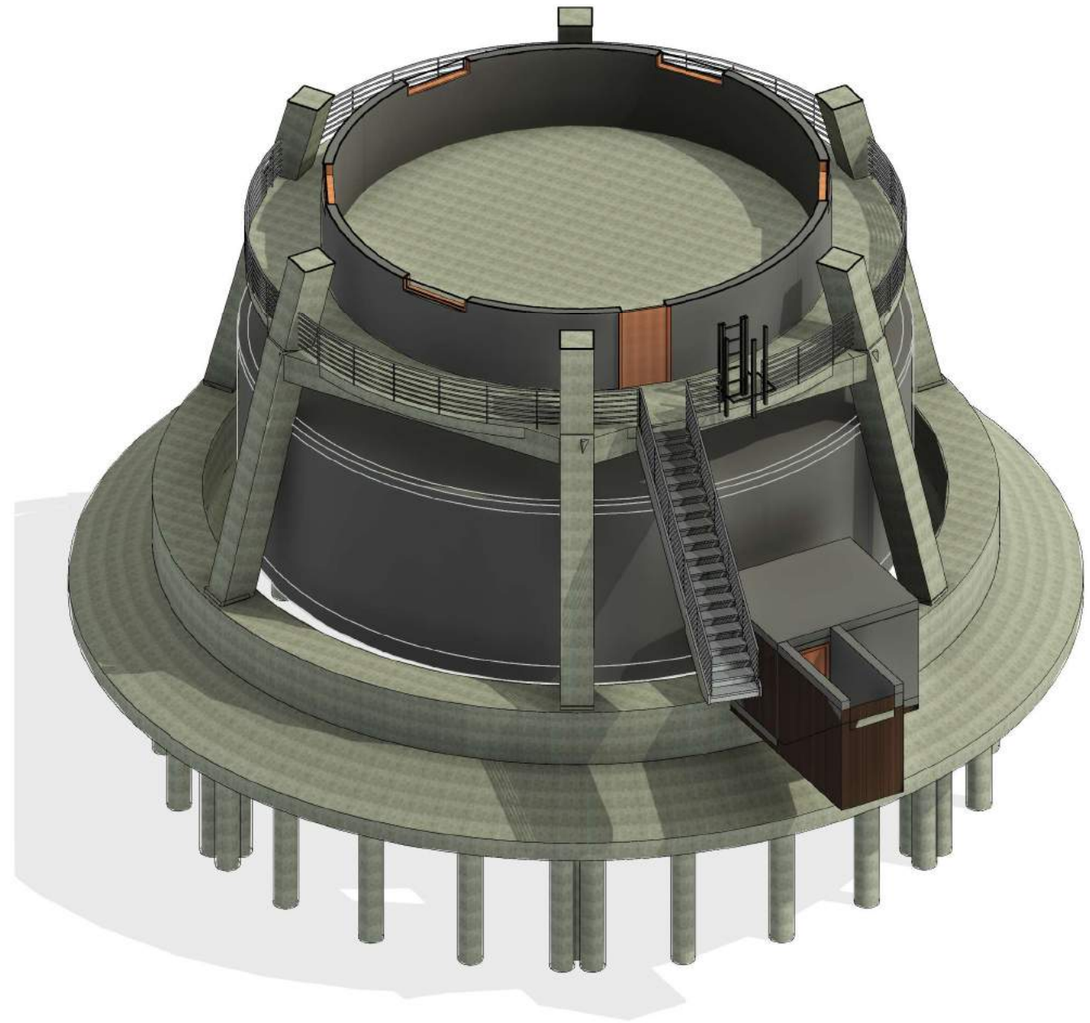

2 3D-kuota +5.36
SHK.

RIKONSTRUKSION I RRJETIT TE UJESJELLESIT NE FSHATIN SHENAVLASH, NJ.ADM.RRASHBULL, BASHKIA DURRES,

REPUBLIKA E SHQIPËRISË
UJESJELLES KANALIZIME DURRES

EMËRTIMI I FLETËS:

Dimensionimi i depos kuota +5.36

DEPARTAMENTI TEKNIK
SEKTORI I PROJEKTIMIT

NËNTOR 2022 | SHK. 1 : 100 | FLETA: K-106

GRUPI I PROJEKTIMIT

DREJTOR TEKNIK	GERALD DAUTAJ
DR.DEP.TEKNIK	LORENC FACJA
ING.HIDRO-TEKNIK	DANIELA NANO
ING.TOPOGRAF	MIRELA ZHUPA
ING.HIDRO-TEKNIK	SEDI ÇAUSHI
ING.HIDRO-TEKNIK	QAMILE QEHAJAJ
ING.NDËRTIMI	ARTOR KOCILJA
ING.NDËRTIMI	DIANA DEDJA

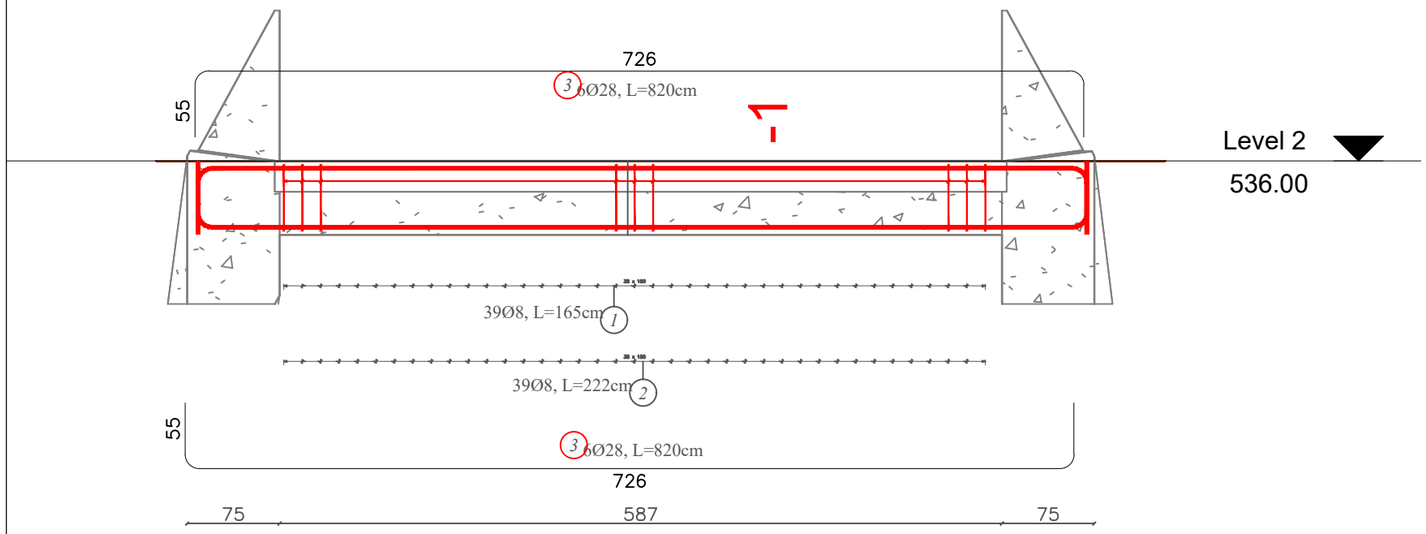

TABELA E HEKURIT TR-2A KUOTA +5.36 COPE 6

Autodesk — Lista Barre

N°	Quantità	Nbre total	Grado acciaio	Ø	Lunghezza (m)	Peso (kg)	Nbre élé.	Lunghezza Totale (m)	Peso Totale (kg)	Schema	Sp. (m)
1	39	234	R	8	1.65	0.65	6	386.10	152.51	17 21 54	0.15
2	39	234	R	8	2.22	0.88	6	519.48	205.19	49 17 54	0.15
3	12	72	R	28	8.20	39.67	6	590.40	2856.36	55 726	

Diametro Medio	Somma Peso (kg)
18.7	3214.06

1 ARMIMI I TRAUT TR-2A KUOTA +5.36 COPE 6
SHK 1:50

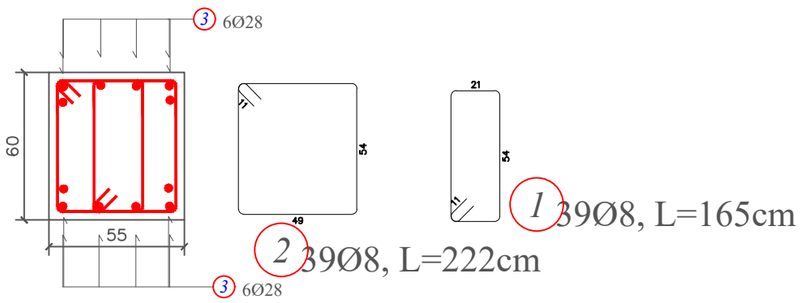

1 PRERJA 1-1
SHK 1:25

Rikonstruksion i rrjetit te ujesjellesit ne fshatin Shenavlash, Nj.Adm.Rrashbull, Bashkia Durres,

REPUBLIKA E SHQIPËRISË
UJESJELLES KANALIZIME DURRES

EMERTIMI I FLETES :

ARMIMI I TRAUT TR-2A KUOTA +5.36

NENTOR 2022 | SHKALLA 1:50 SHKALLA 1:25 | FLETA: K-106/1

DEPARTAMENTI TEKNIK
SEKTORI I PROJEKTIMIT

GRUPI PROJEKTIMIT	
DREJTOR TEKNIK	GERALD DAUTAJ
DR. DEP. TEKNIK	LORENC FACJA
ING.HIDRO-TEKNIK	DANIELA NANO
ING.TOPOGRAF	MIRELA ZHUPA
ING.HIDRO-TEKNIK	SEDI ÇAUSHI
ING.HIDRO-TEKNIK	QAMILE QEHAJAJ
ING.NDËRTIMI	ARTOR KOCILJA
ING.NDËRTIMI	DIANA DEDJA

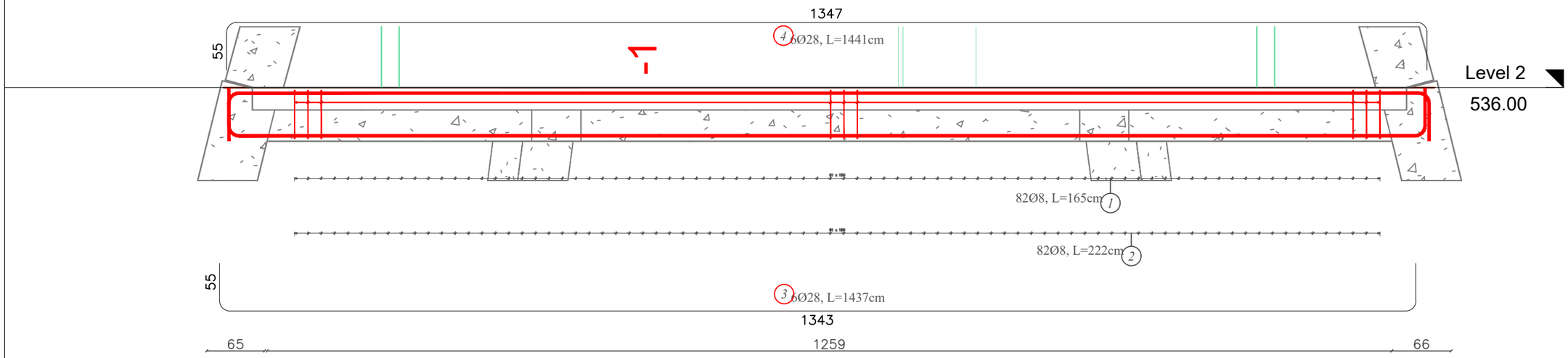

1 ARMIMI I TRAUT TR-22 KUOTA +5.36 COPE 1
SHK 1:50

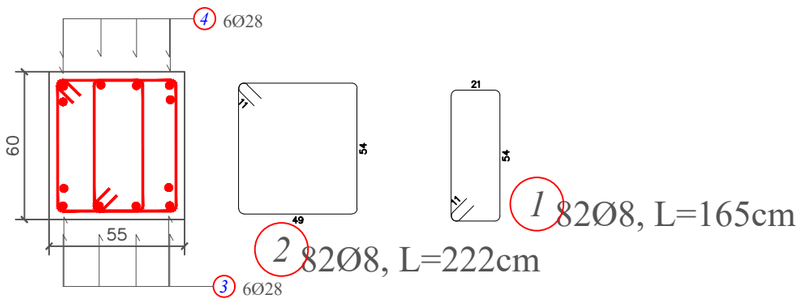

1 PRERJA 1-1
SHK 1:25

TABELA E HEKURIT TR-2 KUOTA +5.36 COPE 1

Autodesk® Lista Barre

N°	Quantità	Nbre total	Grado acciaio	Ø	Lunghezza (m)	Peso (kg)	Nbre élé.	Lunghezza Totale (m)	Peso Totale (kg)	Schema	Sp. (m)
1	82	82	R	8	1.65	0.65	1	135.30	53.44	17 21 54	0.15
2	82	82	R	8	2.22	0.88	1	182.04	71.91	49 17 54	0.15
3	6	6	R	28	14.37	69.52	1	86.22	417.13	55 1343	
4	6	6	R	28	14.41	69.72	1	86.46	418.29	55 1347	

Diametro Medio	Somma Peso (kg)
17.8	960.77

RIKONSTRUKSION I RRJETIT TE UJESJELLESIT NE FSHATIN SHENAVLASH, NJ.ADM.RRASHBULL, BASHKIA DURRES,

REPUBLIKA E SHQIPËRISË
UJESJELLES KANALIZIME DURRES

EMERTIMI I FLETES :
ARMIMI I TRAUT TR-2A KUOTA +5.36

DEPARTAMENTI TEKNIK
SEKTORI I PROJEKTIMIT

NENTOR 2022 | SHKALLA 1:50 SHKALLA 1:25 | FLETA: K-106/2

GRUPI PROJEKTIMIT

DREJTOR TEKNIK	GERALD DAUTAJ
DR. DEP. TEKNIK	LORENC FACJA
ING.HIDRO-TEKNIK	DANIELA NANO
ING.TOPOGRAF	MIRELA ZHUPA
ING.HIDRO-TEKNIK	SEDI ÇAUSHI
ING.HIDRO-TEKNIK	QAMILE QEHAJAJ
ING.NDËRTIMI	ARTOR KOCILJA
ING.NDËRTIMI	DIANA DEDJA

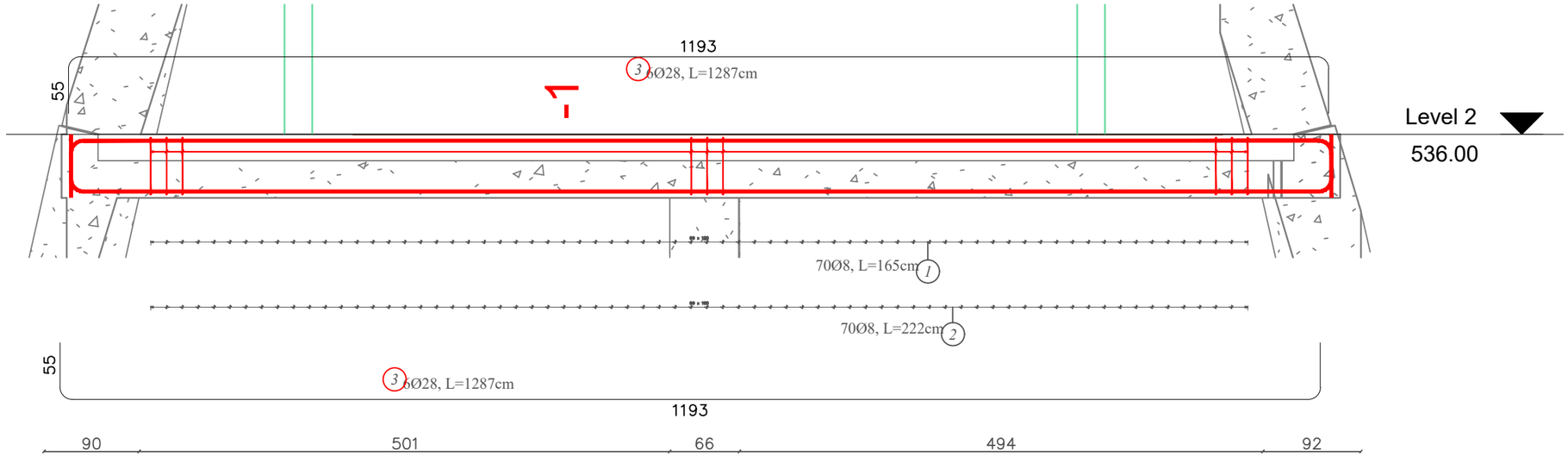

1 ARMIMI I TRAUT TR-A KUOTA +5.36 COPE 2
SHK 1:50

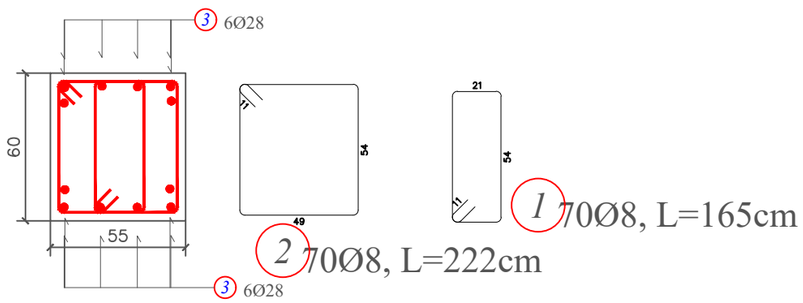

1 PRERJA 1-1
SHK 1:25

TABELA E HEKURIT TR-A KUOTA +5.36 COPE 2

Autodesk® Lista Barre

N°	Quantità	Nbre total	Grado acciaio	Ø	Lunghezza (m)	Peso (kg)	Nbre élé.	Lunghezza Totale (m)	Peso Totale (kg)	Schema	Sp. (m)
1	70	140	R	8	1.65	0.65	2	231.00	91.25	54 / 21	0.15
2	70	140	R	8	2.22	0.88	2	310.80	122.77	49 / 54	0.15
3	12	24	R	28	12.87	62.27	2	308.88	1494.36	1193 / 55	

Diametro Medio	Somma Peso (kg)
18	1708.38

RIKONSTRUKSION I RRJETIT TE UJESJELLESIT NE FSHATIN SHENAVLASH, NJ.ADM.RRASHBULL, BASHKIA DURRES,

REPUBLIKA E SHQIPËRISË
UJESJELLES KANALIZIME DURRES

DEPARTAMENTI TEKNIK
SEKTORI I PROJEKTIMIT

EMERTIMI I FLETES :
ARMIMI I TRAUT TR-A KUOTA +5.36

NENTOR 2022 | SHKALLA 1:50 SHKALLA 1:25 | FLETA: K-106/3

GRUPI PROJEKTIMIT	
DREJTOR TEKNIK	GERALD DAUTAJ
DR. DEP. TEKNIK	LORENC FACJA
ING.HIDRO-TEKNIK	DANIELA NANO
ING.TOPOGRAF	MIRELA ZHUPA
ING.HIDRO-TEKNIK	SEDI ÇAUSHI
ING.HIDRO-TEKNIK	QAMILE QEHAJAJ
ING.NDËRTIMI	ARTOR KOCILJA
ING.NDËRTIMI	DIANA DEDJA

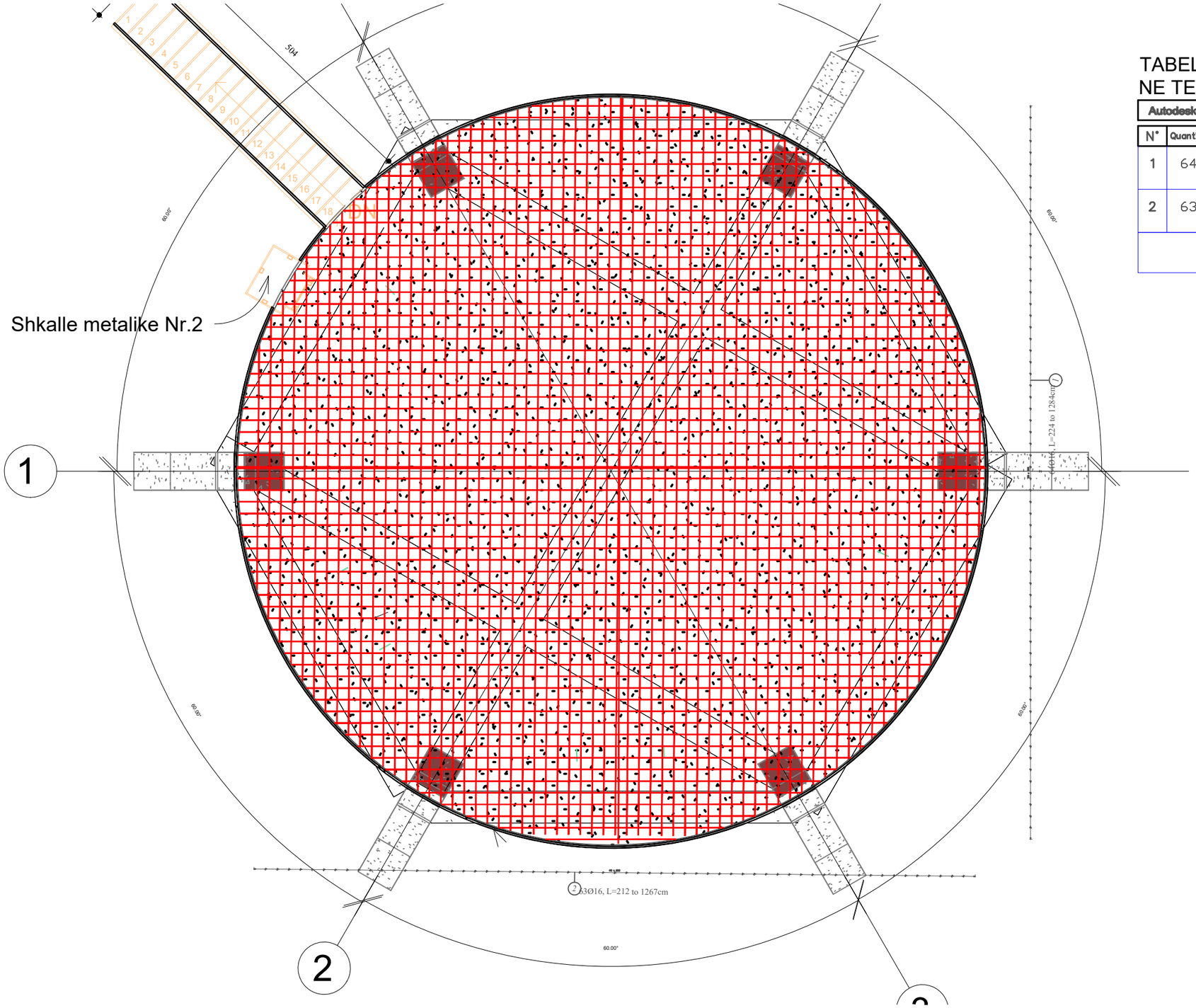

TABELA E HEKURIT SOLETA DOPIO ZGARE KUOTA +5.36 NE TE DY DREJTIMETCOPE1

Autodesk® Lista Barre

N°	Quantità	Nbre total	Grado acciaio	Ø	Lunghezza (m)	Peso (kg)	Nbre élé.	Lunghezza Totale (m)	Peso Totale (kg)	Schema	Sp. (m)
1	64	128	R	16	2.24 to 12.84	3.34 to 20.29	2	1296.08	2047.81	x =224 to 1284	0.20
2	63	126	R	16	2.12 to 12.67	3.35 to 20.02	2	1287.00	2033.46	x =212 to 1267	0.20

Diametro Medio	Somma Peso (kg)
16	4081.27

1 ARMIMI I SOLETES MONOLITE DOPIO ZGARE KUOTA +5.36 NE TE DY DREJTIMET COPE1
SHK 1:75

Rikonstruksion i rrjetit te ujesjellesit ne fshatin Shenavlash, Nj.Adm.Rrashbull, Bashkia Durres,

UKD Ujësjellës kanalizimet Sh.a Durrës

REPUBLIKA E SHQIPËRISË
UJESJELLES KANALIZIME DURRES

EMERTIMI I FLETES :
ARMIMI I SOLETES MONOLITE DOPIO ZGARE KUOTA +5.36 NE TE DY DREJTIMET

NENTOR 2022 | SHKALLA 1:75 | FLETA: K-106/4

DEPARTAMENTI TEKNIK
SEKTORI I PROJEKTIMIT

GRUPI PROJEKTIMIT	
DREJTOR TEKNIK	GERALD DAUTAJ
DR. DEP. TEKNIK	LORENC FACJA
ING.HIDRO-TEKNIK	DANIELA NANO
ING.TOPOGRAF	MIRELA ZHUPA
ING.HIDRO-TEKNIK	SEDI ÇAUSHI
ING.HIDRO-TEKNIK	QAMILE QEHAJAJ
ING.NDËRTIMI	ARTOR KOCILJA
ING.NDËRTIMI	DIANA DEDJA

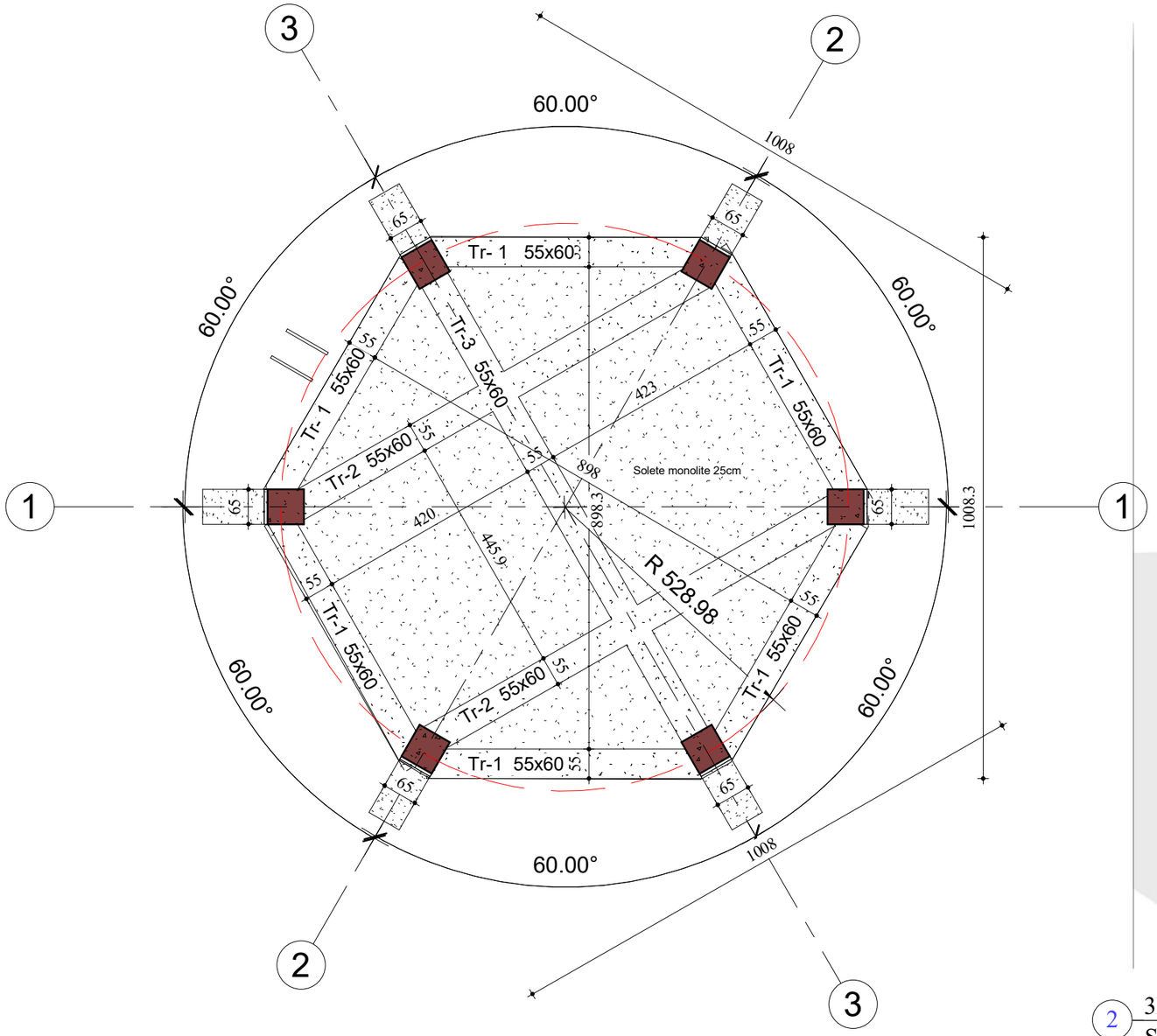

1 Dimensionim i depos kuota +9.56
SHK. 1 : 100

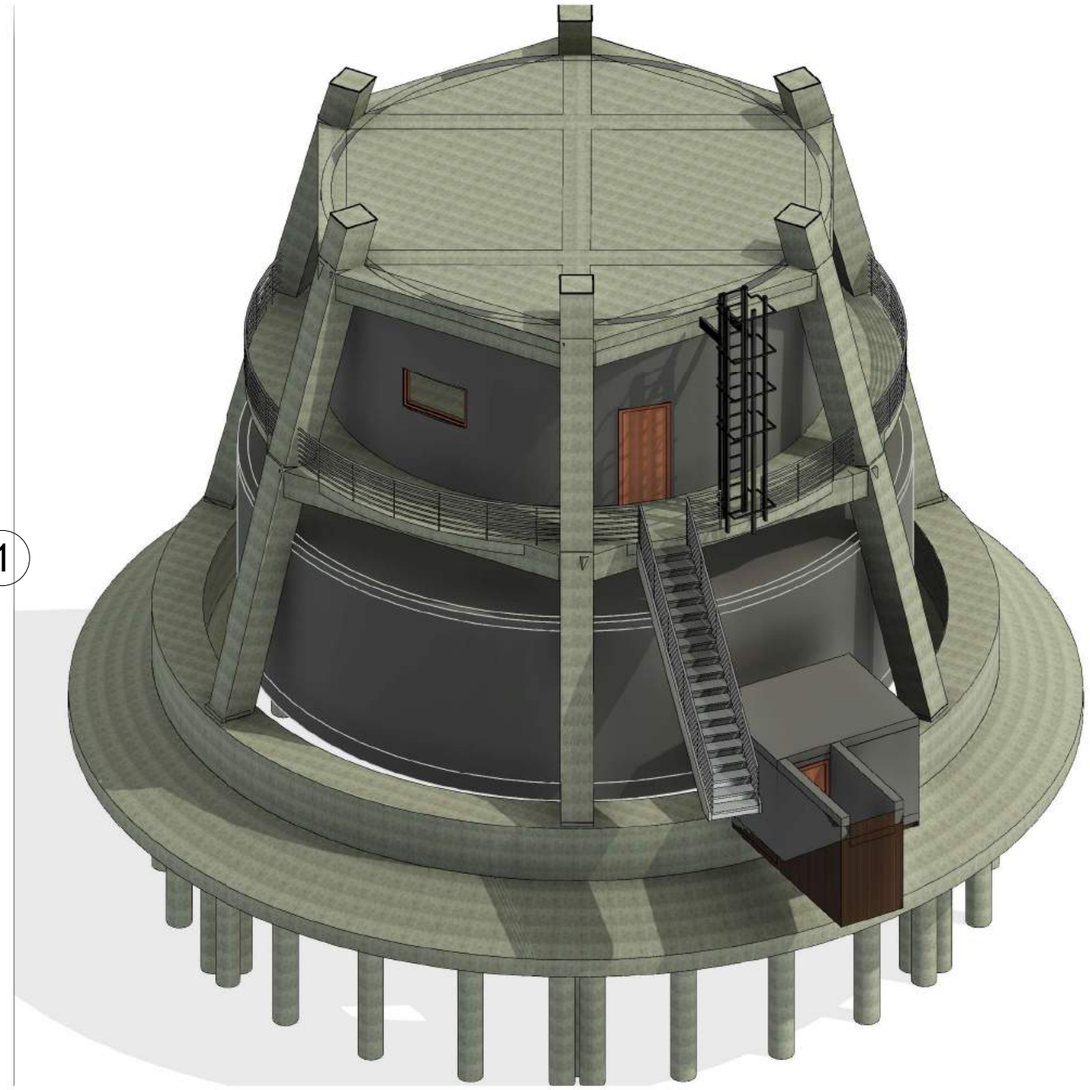

2 3D-kuota +9.56
SHK.

RIKONSTRUKSION I RRJETIT TE UJESJELLESIT NE FSHATIN SHENAVLASH, NJ.ADM.RRASHBULL, BASHKIA DURRES,

UKD Ujësjellës kanalizime sh.a Durrës

REPUBLIKA E SHQIPËRISË
UJESJELLES KANALIZIME DURRES

EMËRTIMI I FLETËS:

Dimensionim i depos kuota +9.56

DEPARTAMENTI TEKNIK
SEKTORI I PROJEKTIMIT

NËNTOR 2022 | SHK. 1 : 100 | FLETA: K-107

GRUPI I PROJEKTIMIT	
DREJTOR TEKNIK	GERALD DAUTAJ
DR.DEP.TEKNIK	LORENC FACJA
ING.HIDRO-TEKNIK	DANIELA NANO
ING.TOPOGRAF	MIRELA ZHUPA
ING.HIDRO-TEKNIK	SEDI ÇAUSHI
ING.HIDRO-TEKNIK	QAMILE QEHAJAJ
ING.NDËRTIMI	ARTOR KOCILJA
ING.NDËRTIMI	DIANA DEDJA

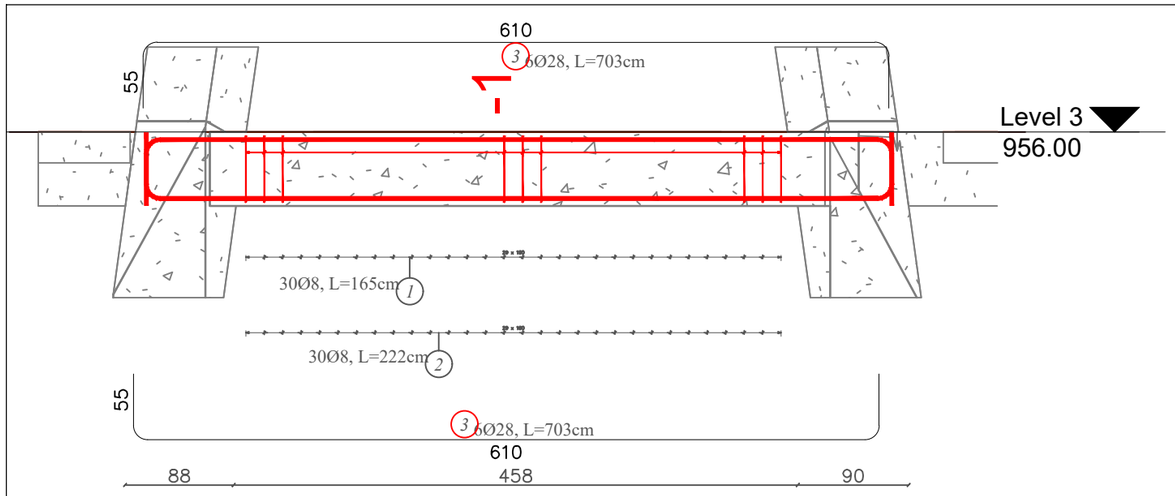

1 **ARMIMI I TRAUT TR-1 KUOTA +9.56 COPE 6**
SHK 1:50

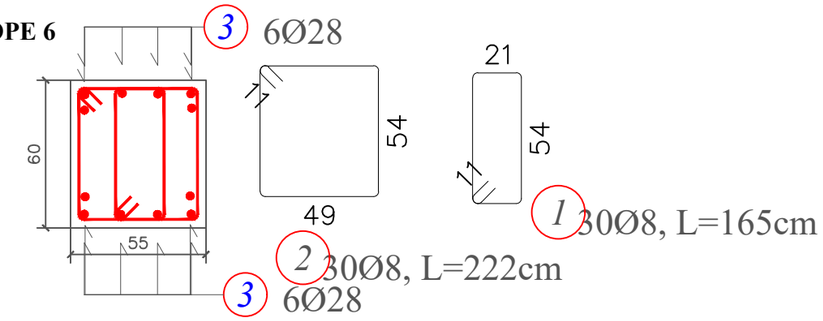

1 **PRERJA 1-1**
SHK 1:25

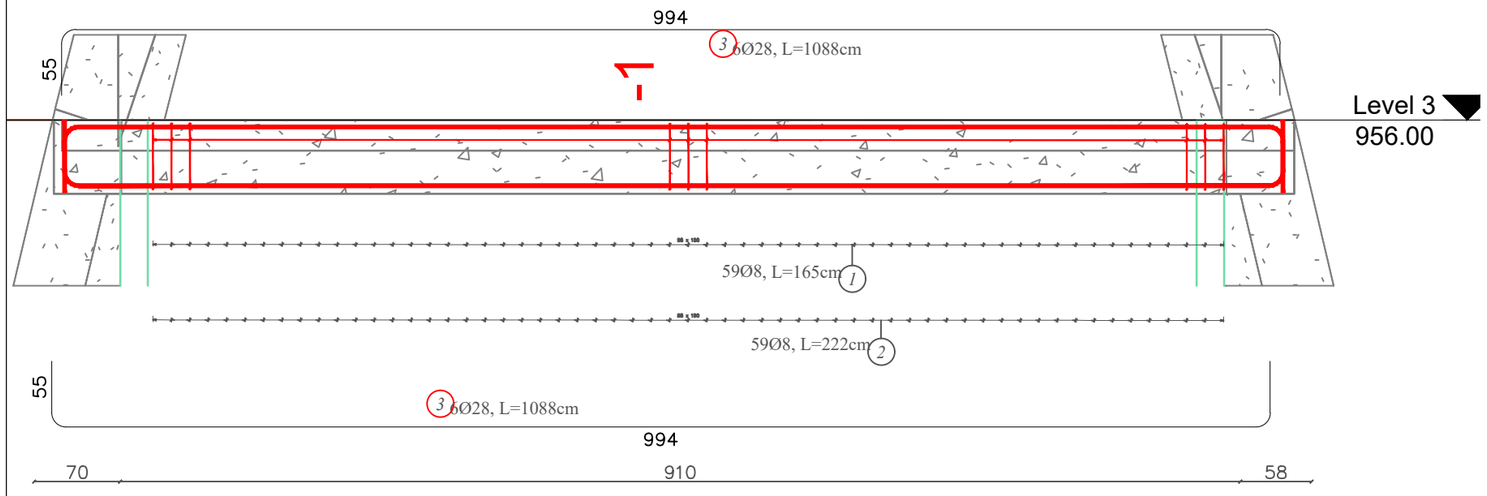

1 **ARMIMI I TRAUT TR-2 KUOTA +9.56 COPE 2**
SHK 1:50

TABELA E HEKURIT TR-1 KUOTA +9.56 COPE 6

Autodesk — Lista Barre

N°	Quantità	Nbre total	Grado acciaio	Ø	Lunghezza (m)	Peso (kg)	Nbre élé.	Lunghezza Totale (m)	Peso Totale (kg)	Schema	Sp. (m)
1	30	180	R	8	1.65	0.65	6	297.00	117.32	17 21 54	0.15
2	30	180	R	8	2.22	0.88	6	399.60	157.84	49 17 54	0.15
3	12	72	R	28	7.03	34.01	6	506.16	2448.80	610 55	

Diametro Medio	Somma Peso (kg)
19.2	2723.96

TABELA E HEKURIT TR-2 KUOTA +9.56 COPE 2

Autodesk — Lista Barre

N°	Quantità	Nbre total	Grado acciaio	Ø	Lunghezza (m)	Peso (kg)	Nbre élé.	Lunghezza Totale (m)	Peso Totale (kg)	Schema	Sp. (m)
1	59	118	R	8	1.65	0.65	2	194.70	76.91	17 21 54	0.15
2	59	118	R	8	2.22	0.88	2	261.96	103.47	49 17 54	0.15
3	12	24	R	28	10.88	52.64	2	261.12	1263.30	994 55	

Diametro Medio	Somma Peso (kg)
18.1	1443.68

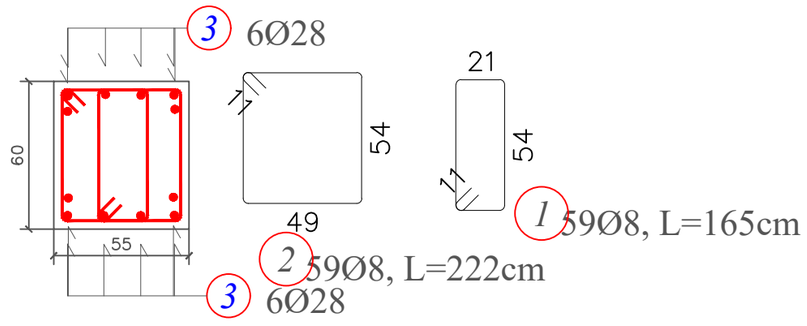

1 **PRERJA 1-1**
SHK 1:25

Rikonstruksion i rrjetit te ujesjellesit ne fshatin Shenavlash, Nj.Adm.Rrashbull, Bashkia Durres,

REPUBLIKA E SHQIPËRISË
UJESJELLES KANALIZIME DURRES

DEPARTAMENTI TEKNIK
SEKTORI I PROJEKTIMIT

EMERTIMI I FLETES :
ARMIMI I TRAUT TR-1 DHE TR-2 KUOTA +9.56

NENTOR 2022 | SHKALLA 1:50 SHKALLA 1:25 | FLETA: K-107/1

GRUPI PROJEKTIMIT	
DREJTOR TEKNIK	GERALD DAUTAJ
DR. DEP. TEKNIK	LORENC FACJA
ING.HIDRO-TEKNIK	DANIELA NANO
ING.TOPOGRAF	MIRELA ZHUPA
ING.HIDRO-TEKNIK	SEDI ÇAUSHI
ING.HIDRO-TEKNIK	QAMILE QEHAJAJ
ING.NDËRTIMI	ARTOR KOCILJA
ING.NDËRTIMI	DIANA DEDJA

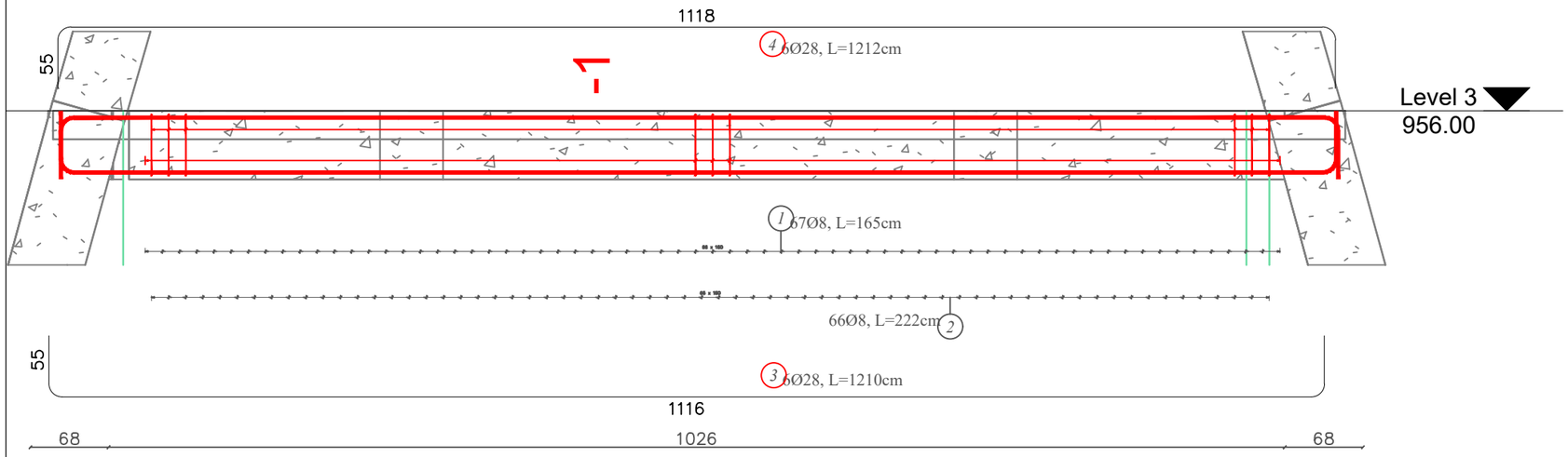

1 ARMIMI I TRAUT TR-3 KUOTA +9.56 COPE 1
SHK 1:50

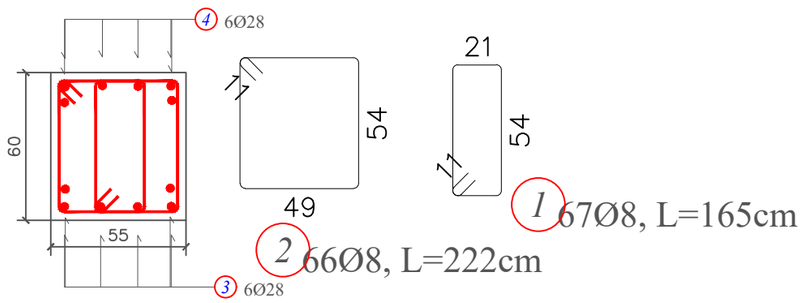

1 PRERJA 1-1
SHK 1:25

TABELA E HEKURIT TR-3 KUOTA +9.56 COPE 1

Autodesk — Lista Barre

N°	Quantità	Nbre total	Grado acciaio	Ø	Lunghezza (m)	Peso (kg)	Nbre élé.	Lunghezza Totale (m)	Peso Totale (kg)	Schema	Sp. (m)
1	67	67	R	8	1.65	0.65	1	110.55	43.67	21 / 54	0.15
2	66	66	R	8	2.22	0.88	1	146.52	57.88	49 / 54	0.15
3	6	6	R	28	12.10	58.54	1	72.60	351.24	55 / 1116	
4	6	6	R	28	12.12	58.64	1	72.72	351.82	55 / 1118	

Diametro Medio	Somma Peso (kg)
18	804.61

RIKONSTRUKSION I RRJETIT TE UJESJELLESIT NE FSHATIN SHENAVLASH, NJ.ADM.RRASHBULL, BASHKIA DURRES,

REPUBLIKA E SHQIPËRISË
UJESJELLES KANALIZIME DURRES

EMERTIMI I FLETES :
ARMIMI I TRAUT TR-3 KUOTA +9.56

DEPARTAMENTI TEKNIK
SEKTORI I PROJEKTIMIT

NENTOR 2022 | SHKALLA 1:50 SHKALLA 1:25 | FLETA: K-107/2

GRUPI PROJEKTIMIT	
DREJTOR TEKNIK	GERALD DAUTAJ
DR. DEP. TEKNIK	LORENC FACJA
ING.HIDRO-TEKNIK	DANIELA NANO
ING.TOPOGRAF	MIRELA ZHUPA
ING.HIDRO-TEKNIK	SEDI ÇAUSHI
ING.HIDRO-TEKNIK	QAMILE QEHAJAJ
ING.NDËRTIMI	ARTOR KOCILJA
ING.NDËRTIMI	DIANA DEDJA

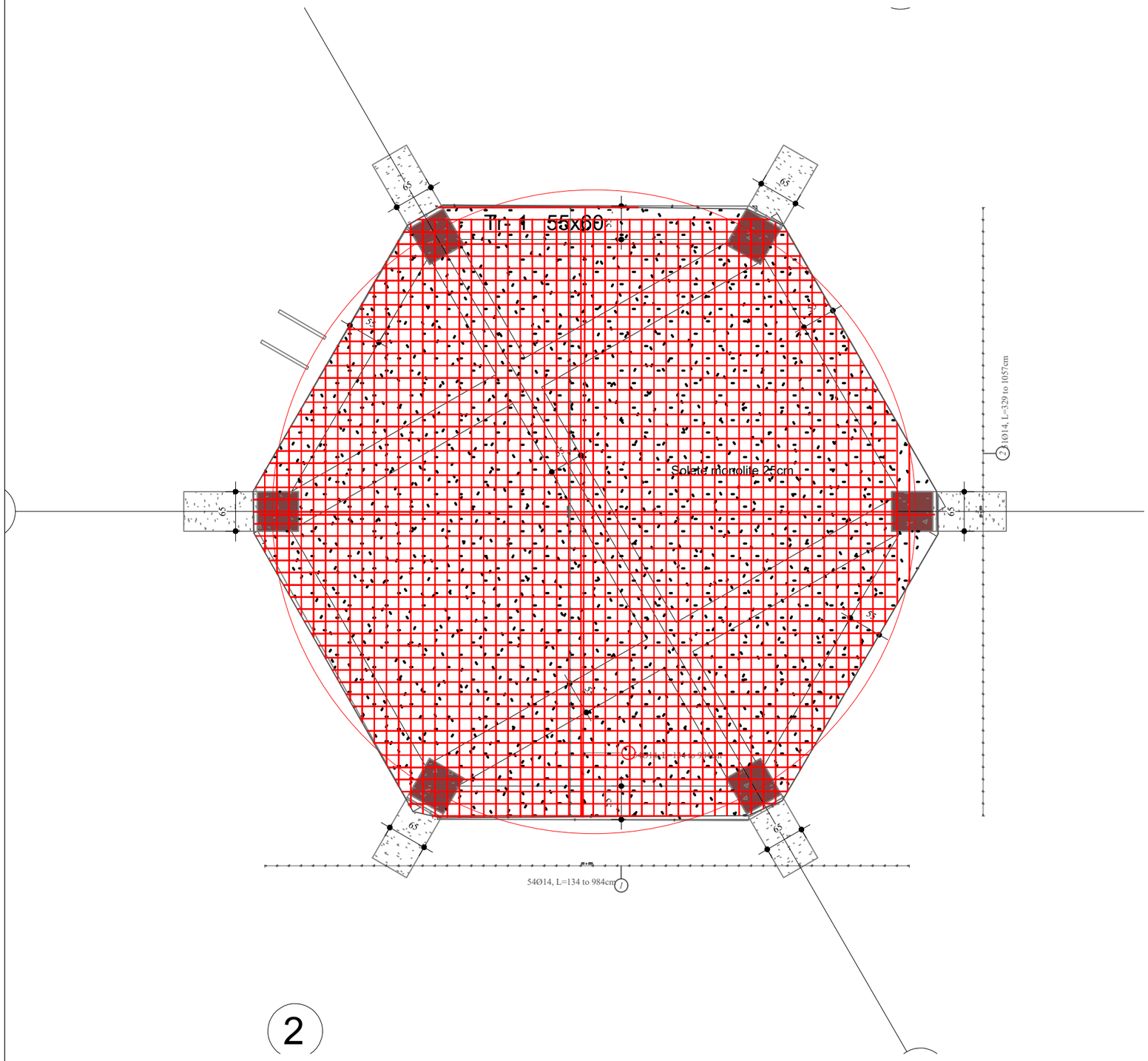

TABELA E HEKURIT SOLETA DOPIO ZGARE KUOTA +9.56 NE TE DY DREJTIMETCOPE1

Autodesk® Lista Barre

N°	Quantità	Nbre total	Grado acciaio	Ø	Lunghezza (m)	Peso (kg)	Nbre élé.	Lunghezza Totale (m)	Peso Totale (kg)	Schema	Sp. (m)
1	54	108	R	14	1.34 to 9.84	1.62 to 11.91	2	857.80	1037.94	x =134 to 984	0.20
2	51	102	R	14	3.29 to 10.57	3.98 to 12.79	2	864.68	1046.26	x =329 to 1057	0.20

Diametro Medio	Somma Peso (kg)
14	2084.20

1 ARMIMI I SOLETES MONOLITE DOPIO ZGARE KUOTA +9.56 NE TE DY DREJTIMET COPE1
SHK 1:75

RIKONSTRUKSION I RRJETIT TE UJESJELLESIT NE FSHATIN SHENAVLASH, NJ.ADM.RRASHBULL, BASHKIA DURRES,

REPUBLIKA E SHQIPËRISË
UJESJELLES KANALIZIME DURRES

DEPARTAMENTI TEKNIK
SEKTORI I PROJEKTIMIT

EMERTIMI I FLETES :
ARMIMI I SOLETES MONOLITE DOPIO ZGARE KUOTA +9.56 NE TE DY DREJTIMET

NENTOR 2022 | SHKALLA 1:75 | FLETA: K-107/3

GRUPI PROJEKTIMIT	
DREJTOR TEKNIK	GERALD DAUTAJ
DR. DEP. TEKNIK	LORENC FACJA
ING.HIDRO-TEKNIK	DANIELA NANO
ING.TOPOGRAF	MIRELA ZHUPA
ING.HIDRO-TEKNIK	SEDI ÇAUSHI
ING.HIDRO-TEKNIK	QAMILE QEHAJAJ
ING.NDËRTIMI	ARTOR KOCILJA
ING.NDËRTIMI	DIANA DEDJA

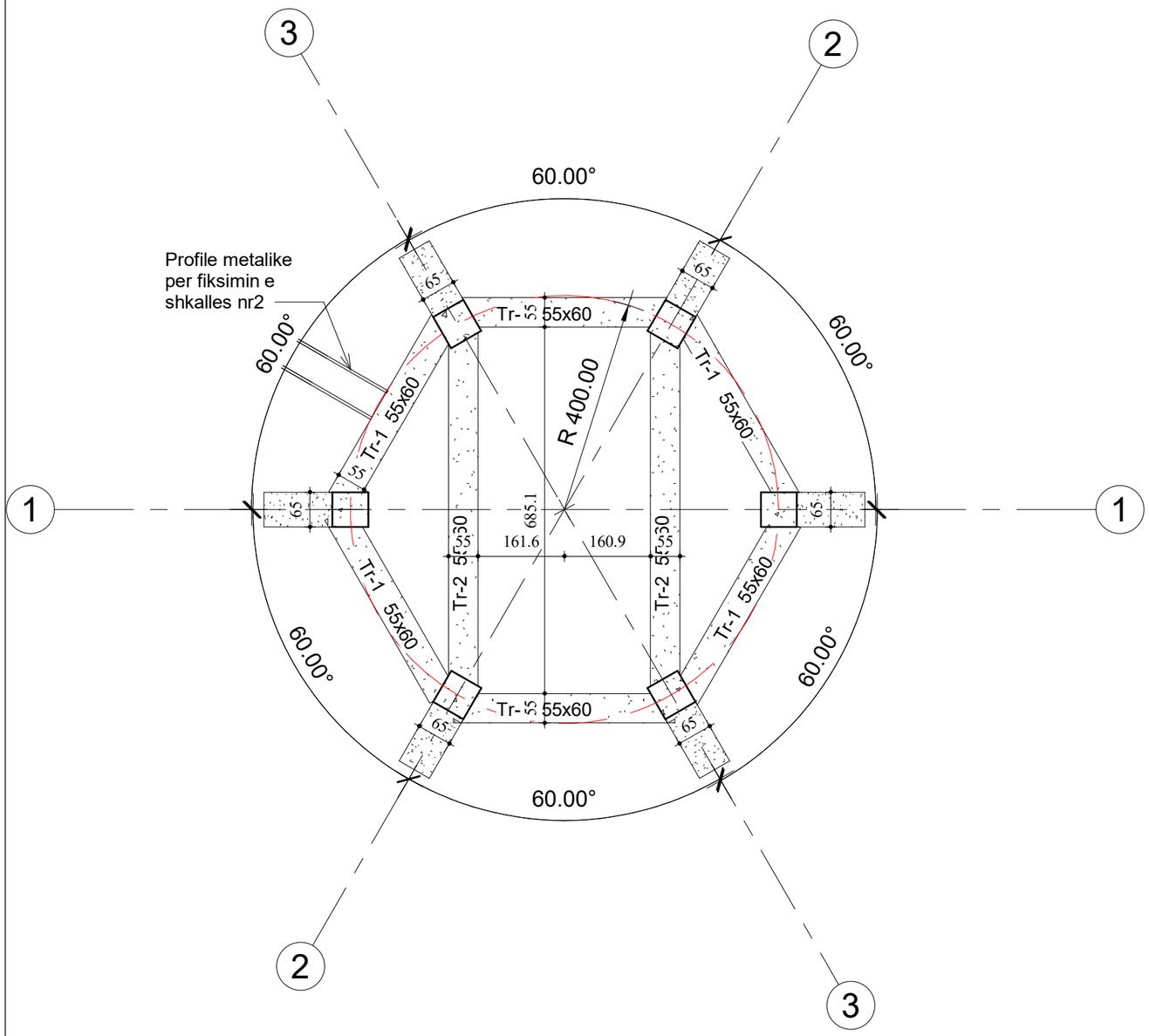

1 Dimensionimi i depos kuota +13.76
SHK. 1 : 100

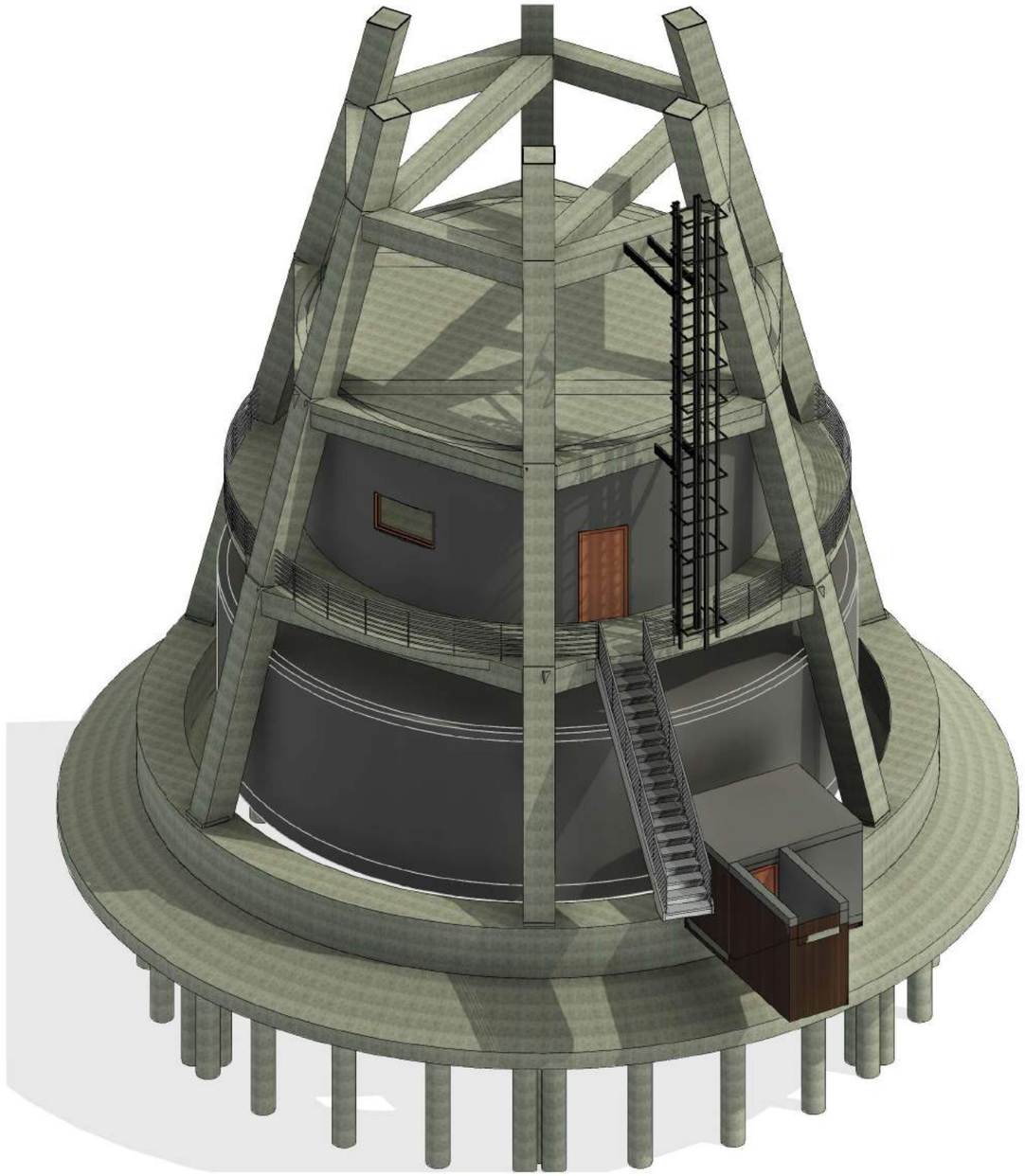

2 3D-kuota +13.76
SHK.

RIKONSTRUKSION I RRJETIT TE UJESJELLESIT NE FSHATIN SHENAVLASH, NJ.ADM.RRASHBULL, BASHKIA DURRES,

DEPARTAMENTI TEKNIK SEKTORI I PROJEKTIMIT	REPUBLIKA E SHQIPËRISË UJESJELLES KANALIZIME DURRES	GRUPI I PROJEKTIMIT
	EMËRTIMI I FLETËS:	DREJTOR TEKNIK — GERALD DAUTAJ
	Dimensionimi i depos kuota +13.76	DR.DEP.TEKNIK — LORENC FACJA
		ING.HIDRO-TEKNIK — DANIELA NANO
		ING.TOPOGRAF — MIRELA ZHUPA
		ING.HIDRO-TEKNIK — SEDI ÇAUSHI
		ING.HIDRO-TEKNIK — QAMILE QEHAJAJ
		ING.NDËRTIMI — ARTOR KOCILJA
	NËNTOR 2022 / SHK. 1 : 100 / FLETA: K-108	ING.NDËRTIMI — DIANA DEDJA

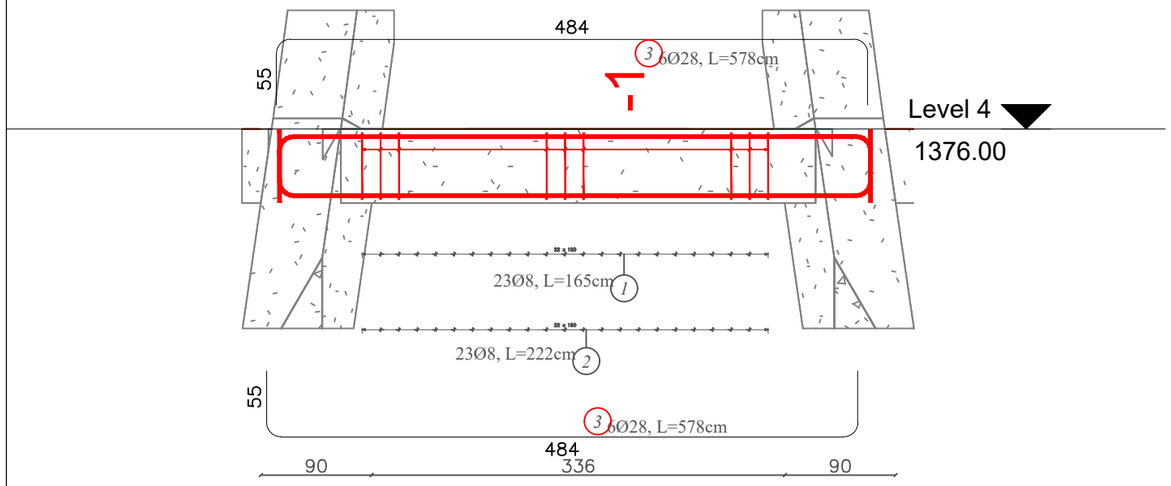

1 **ARMIMI I TRAUT TR-1 KUOTA +13.76 COPE 6**
SHK 1:50

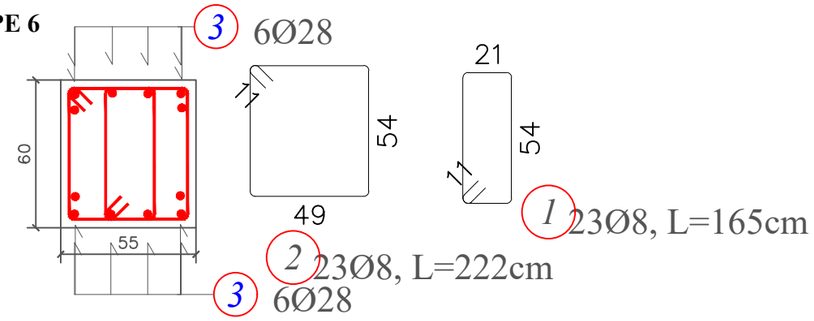

1 **PRERJA 1-1**
SHK 1:25

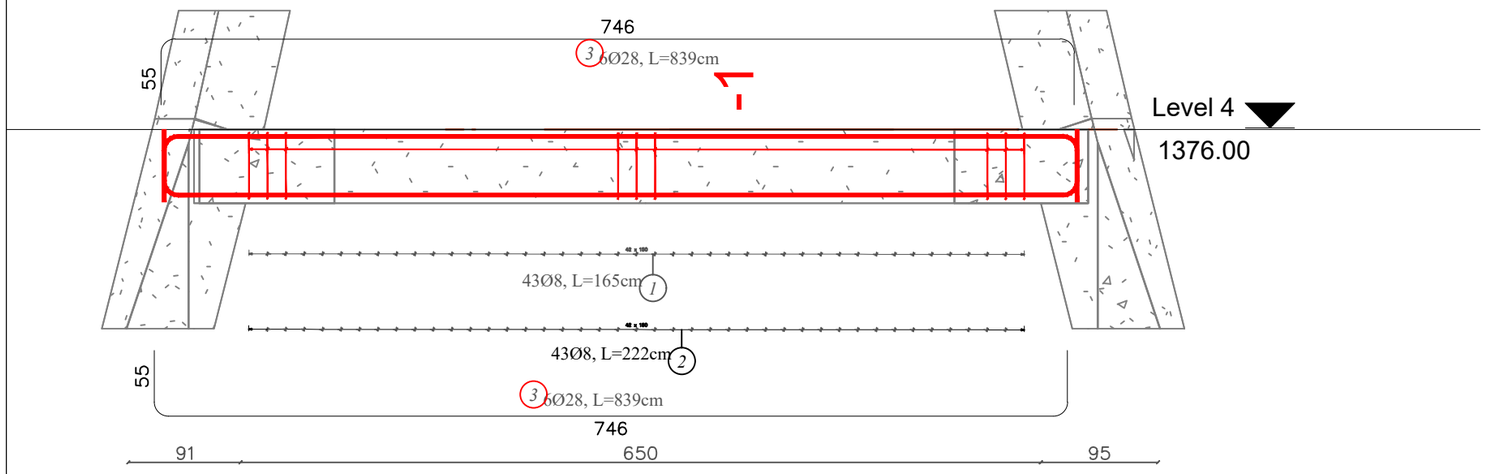

1 **ARMIMI I TRAUT TR-2 KUOTA +13.76 COPE 2**
SHK 1:50

TABELA E HEKURIT TR-1 KUOTA +13.76 COPE 6

Autodesk® Lista Barre

N°	Quantità	Nbre total	Grado acciaio	Ø	Lunghezza (m)	Peso (kg)	Nbre élé.	Lunghezza Totale (m)	Peso Totale (kg)	Schema	Sp. (m)
1	23	138	R	8	1.65	0.65	6	227.70	89.94	21 / 54	0.15
2	23	138	R	8	2.22	0.88	6	306.36	121.01	49 / 54	0.15
3	12	72	R	28	5.78	27.96	6	416.16	2013.38	484 / 55	

Diametro Medio	Somma Peso (kg)
19.5	2224.33

TABELA E HEKURIT TR-2 KUOTA +13.76 COPE 2

Autodesk® Lista Barre

N°	Quantità	Nbre total	Grado acciaio	Ø	Lunghezza (m)	Peso (kg)	Nbre élé.	Lunghezza Totale (m)	Peso Totale (kg)	Schema	Sp. (m)
1	43	86	R	8	1.65	0.65	2	141.90	56.05	21 / 54	0.15
2	43	86	R	8	2.22	0.88	2	190.92	75.41	49 / 54	0.15
3	12	24	R	28	8.39	40.59	2	201.36	974.18	746 / 55	

Diametro Medio	Somma Peso (kg)
18.3	1105.64

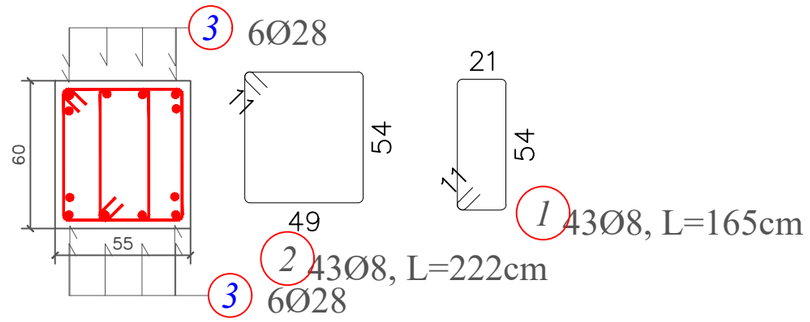

1 **PRERJA 1-1**
SHK 1:25

Rikonstruksion i rrjetit te ujesjellesit ne fshatin Shenavlash, Nj.Adm.Rrashbull, Bashkia Durres,

UKD Ujësjellës kanalizime Sh.a. Durrës	REPUBLIKA E SHQIPËRISË UJESJELLES KANALIZIME DURRES	GRUPI PROJEKTIMIT
	EMERTIMI I FLETES :	DREJTOR TEKNIK — GERALD DAUTAJ
	ARMIMI I TRAUT TR-1DHE TR-2 KUOTA +13.76	DR. DEP. TEKNIK — LORENC FACJA
DEPARTAMENTI TEKNIK SEKTORI I PROJEKTIMIT		ING.HIDRO-TEKNIK — DANIELA NANO
		ING.TOPOGRAF — MIRELA ZHUPA
		ING.HIDRO-TEKNIK — SEDI ÇAUSHI
		ING.HIDRO-TEKNIK — QAMILE QEHAJAJ
	NENTOR 2022 — SHKALLA 1:50, SHKALLA 1:25 — FLETA: K-108/1	ING.NDËRTIMI — ARTOR KOCILJA
		ING.NDËRTIMI — DIANA DEDJA

2 3D-kuota +18.76
SHK.

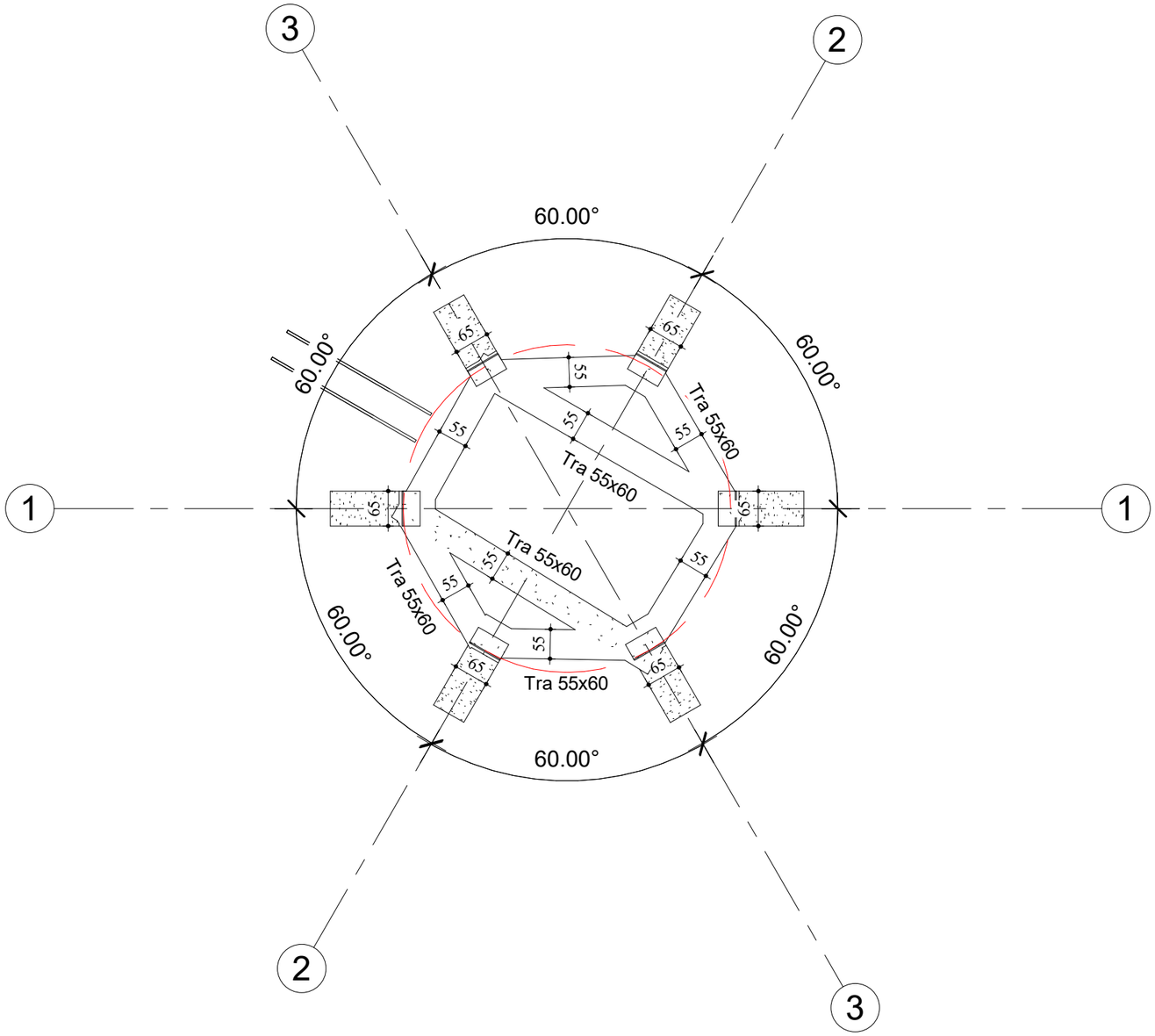

1 Dimensionimi i depos kuota +18.76
SHK. 1 : 100

RIKONSTRUKSION I RRJETIT TE UJESJELLESIT NE FSHATIN SHENAVLASH, NJ.ADM.RRASHBULL, BASHKIA DURRES,

REPUBLIKA E SHQIPËRISË UJESJELLES KANALIZIME DURRES		GRUPI I PROJEKTIMIT
		DREJTOR TEKNIK — GERALD DAUTAJ
		DR.DEP.TEKNIK — LORENC FACJA
EMËRTIMI I FLETËS:		ING.HIDRO-TEKNIK — DANIELA NANO
		ING.TOPOGRAF — MIRELA ZHUPA
Dimensionimi i depos kuota +18.76		ING.HIDRO-TEKNIK — SEDI ÇAUSHI
		ING.HIDRO-TEKNIK — QAMILE QEHAJAJ
DEPARTAMENTI TEKNIK SEKTORI I PROJEKTIMIT		ING.NDËRTIMI — ARTOR KOCILJA
NËNTOR 2022 — SHK. 1 : 100	FLETA: K-109	ING.NDËRTIMI — DIANA DEDJA

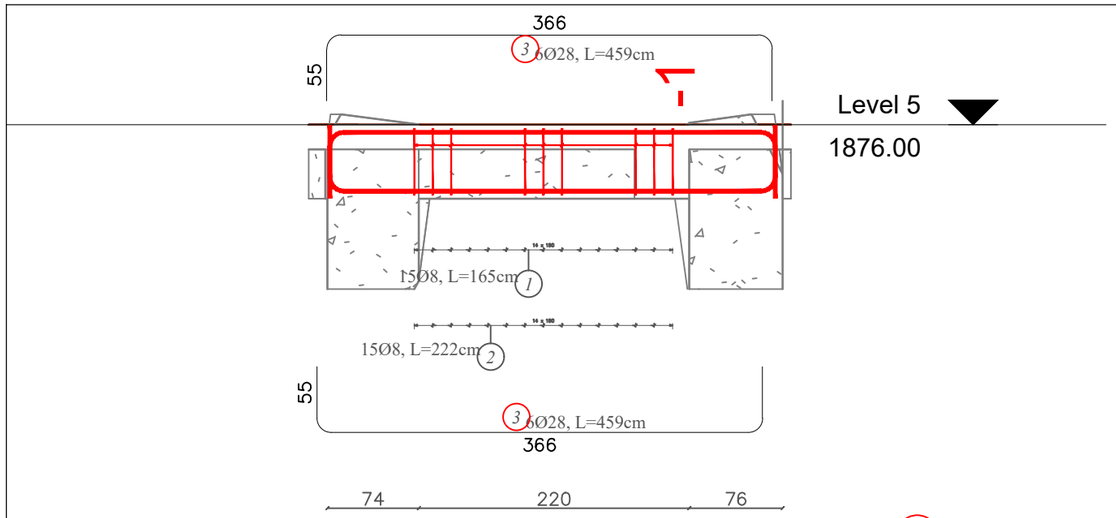

1 ARMIMI I TRAUT TR-1 KUOTA +18.76 COPE 6
SHK 1:50

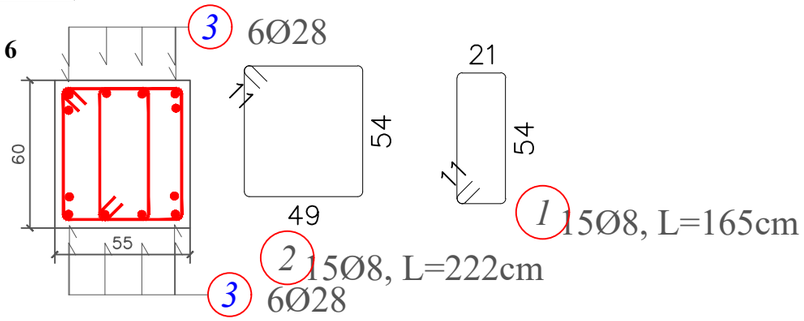

1 PRERJA 1-1
SHK 1:25

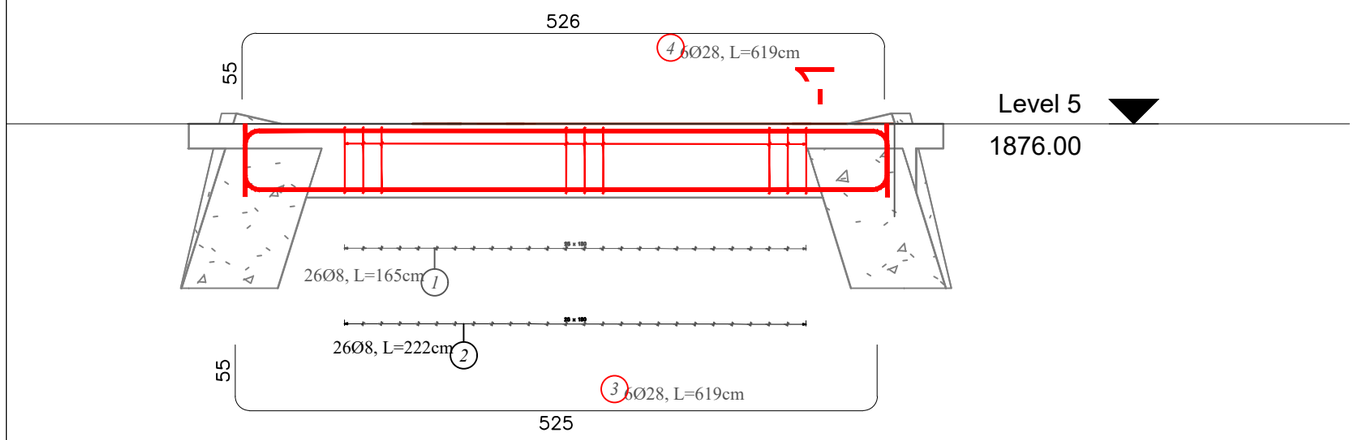

1 ARMIMI I TRAUT TR-2 KUOTA +18.76 COPE 2
SHK 1:50

TABELA E HEKURIT TR-1 KUOTA +18.76 COPE 6

Autodesk — Lista Barre

N°	Quantità	Nbre total	Grado acciaio	Ø	Lunghezza (m)	Peso (kg)	Nbre élé.	Lunghezza Totale (m)	Peso Totale (kg)	Schema	Sp. (m)
1	15	90	R	8	1.65	0.65	6	148.50	58.66	17 21 54	0.15
2	15	90	R	8	2.22	0.88	6	199.80	78.92	17 49 54	0.15
3	12	72	R	28	4.59	22.21	6	330.48	1598.86	366 55	

Diametro Medio	Somma Peso (kg)
20.4	1736.44

TABELA E HEKURIT TR-2 KUOTA +18.76 COPE 2

Autodesk — Lista Barre

N°	Quantità	Nbre total	Grado acciaio	Ø	Lunghezza (m)	Peso (kg)	Nbre élé.	Lunghezza Totale (m)	Peso Totale (kg)	Schema	Sp. (m)
1	26	52	R	8	1.65	0.65	2	85.80	33.89	17 21 54	0.15
2	26	52	R	8	2.22	0.88	2	115.44	45.60	17 49 54	0.15
3	6	12	R	28	6.19	29.95	2	74.28	359.37	55 525	
4	6	12	R	28	6.19	29.95	2	74.28	359.37	526 55	

Diametro Medio	Somma Peso (kg)
19.2	798.23

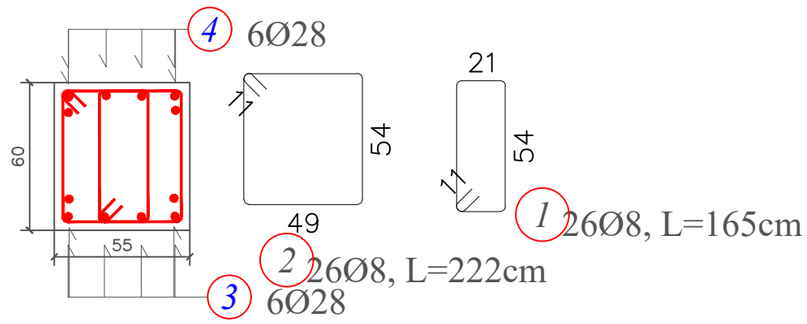

1 PRERJA 1-1
SHK 1:25

RIKONSTRUKSION I RRJETIT TE UJESJELLESIT NE FSHATIN SHENAVLASH, NJ.ADM.RRASHBULL, BASHKIA DURRES,

REPUBLIKA E SHQIPËRISË
UJESJELLES KANALIZIME DURRES

EMERTIMI I FLETES :

ARMIMI I TRAUT TR-1DHE TR-2 KUOTA +18.76

NENTOR 2022 | SHKALLA 1:50 SHKALLA 1:25 | FLETA: K-109/1

DEPARTAMENTI TEKNIK
SEKTORI I PROJEKTIMIT

GRUPI PROJEKTIMIT	
DREJTOR TEKNIK	GERALD DAUTAJ
DR. DEP. TEKNIK	LORENC FACJA
ING.HIDRO-TEKNIK	DANIELA NANO
ING.TOPOGRAF	MIRELA ZHUPA
ING.HIDRO-TEKNIK	SEDI ÇAUSHI
ING.HIDRO-TEKNIK	QAMILE QEHAJAJ
ING.NDËRTIMI	ARTOR KOCILJA
ING.NDËRTIMI	DIANA DEDJA

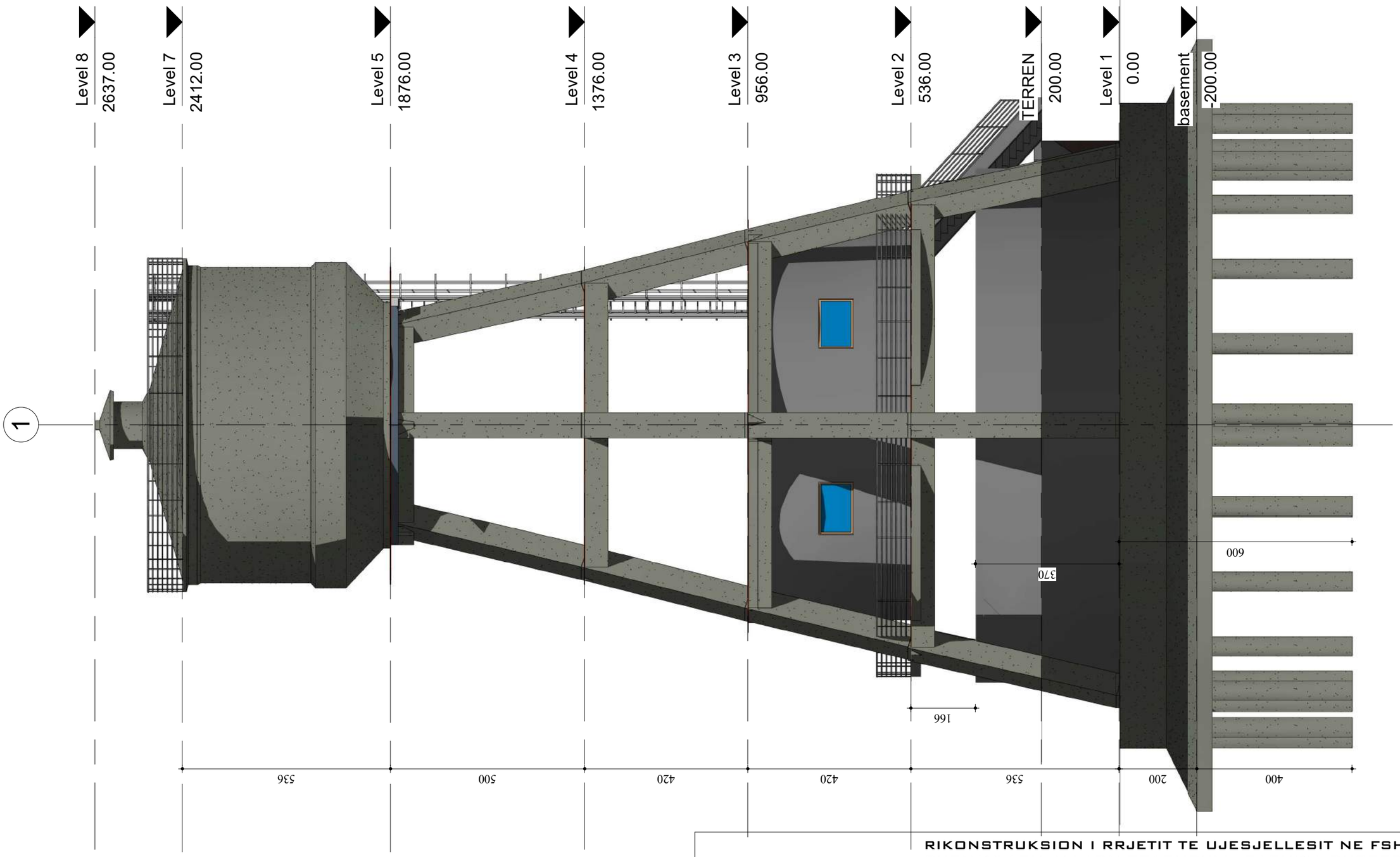

1 Lindje
SHK. 1 : 100

RIKONSTRUKSION I RRJETIT TE UJESJELLESIT NE FSHATIN SHENAVLASH, NJ.ADM.RRASHBULL, BASHKIA DURRES,

UKD Ujësjellës kanalizime sh.a Durrës

DEPARTAMENTI TEKNIK
SEKTORI I PROJEKTIMIT

REPUBLIKA E SHQIPËRISË
UJESJELLES KANALIZIME DURRES

EMËRTIMI I FLETËS:

Depo Lindje

NËNTOR 2022 | SHK. 1 : 100 | FLETA: K-110

GRUPI I PROJEKTIMIT	
DREJTOR TEKNIK	GERALD DAUTAJ
DR.DEP.TEKNIK	LORENC FACJA
ING.HIDRO-TEKNIK	DANIELA NANO
ING.TOPOGRAF	MIRELA ZHUPA
ING.HIDRO-TEKNIK	SEDI ÇAUSHI
ING.HIDRO-TEKNIK	QAMILE QEHAJAJ
ING.NDËRTIMI	ARTOR KOCILJA
ING.NDËRTIMI	DIANA DEDJA

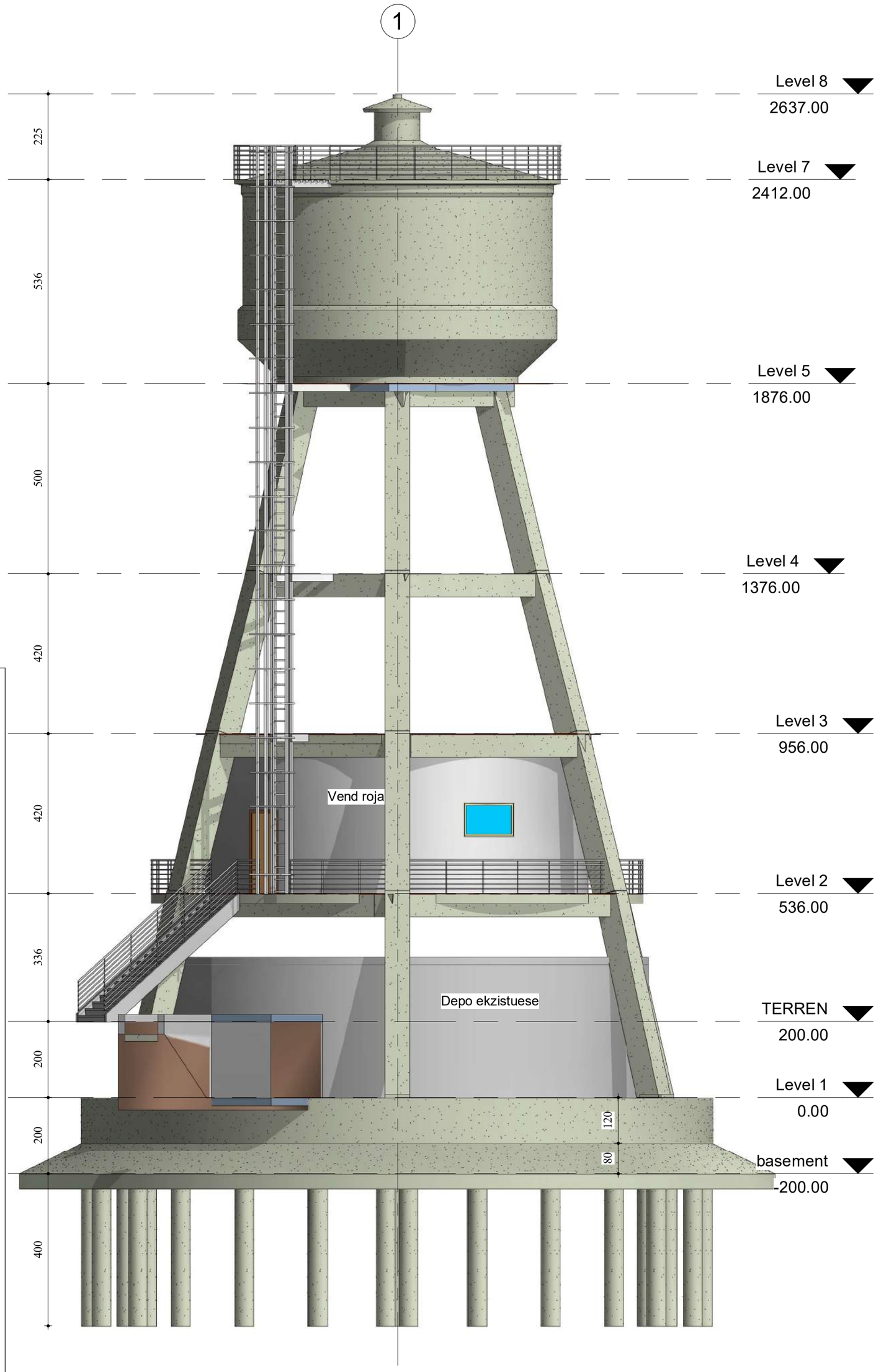

1 Perendim
SHK. 1 : 100

RIKONSTRUKSION I RRJETIT TE UJESJELLESIT NE FSHATIN SHENAVLASH, NJ.ADM.RRASHBULL, BASHKIA DURRES,

REPUBLIKA E SHQIPËRISË
UJESJELLES KANALIZIME DURRES

EMËRTIMI I FLETËS:
Depo Perendim

NËNTOR 2022 | SHK. 1:100 | FLETA: K-111

DEPARTAMENTI TEKNIK
SEKTORI I PROJEKTIMIT

GRUPI I PROJEKTIMIT

DREJTOR TEKNIK	GERALD DAUTAJ
DR.DEP.TEKNIK	LORENC FAÇJA
ING.HIDRO-TEKNIK	DANIELA NANO
ING.TOPOGRAF	MIRELA ZHUPA
ING.HIDRO-TEKNIK	SEDI ÇAUSHI
ING.HIDRO-TEKNIK	QAMILE QEHAJAJ
ING.NDËRTIMI	ARTOR KOCILJA
ING.NDËRTIMI	DIANA DEDJA

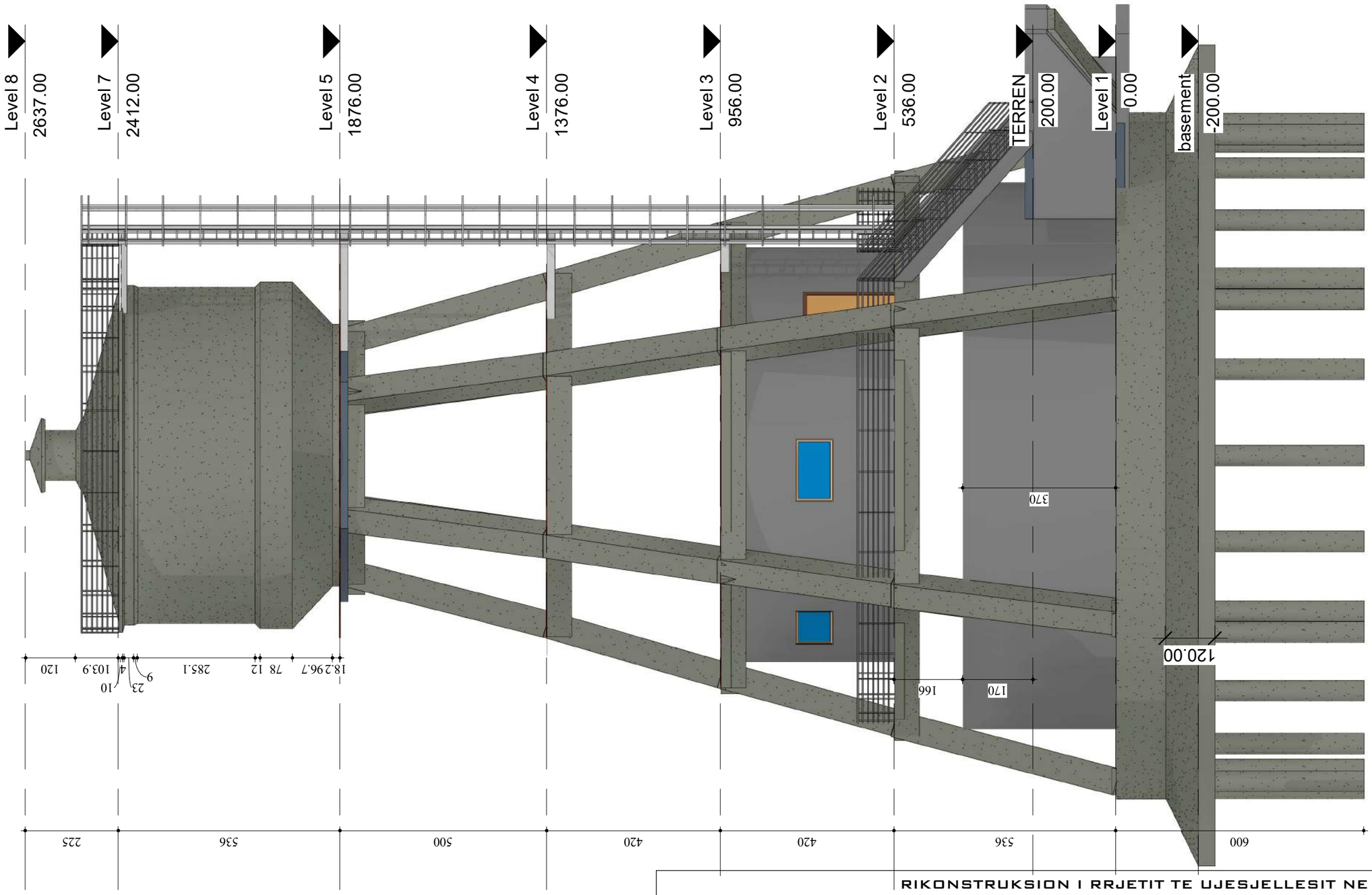

1 Veri
SHK. 1 : 100

RIKONSTRUKSION I RRJETIT TE UJESJELLESIT NE FSHATIN SHENAVLASH, NJ.ADM.RRASHBULL, BASHKIA DURRES,

UKD Ujësjellës kanalizime Sh.a Durrës

DEPARTAMENTI TEKNIK
SEKTORI I PROJEKTIMIT

REPUBLIKA E SHQIPËRISË
UJESJELLES KANALIZIME DURRES

EMËRTIMI I FLETËS:

Depo Veri

NËNTOR 2022	SHK. 1 : 100	FLETA: K-112

GRUPI I PROJEKTIMIT

DREJTOR TEKNIK	GERALD DAUTAJ
DR.DEP.TEKNIK	LORENC FACJA
ING.HIDRO-TEKNIK	DANIELA NANO
ING.TOPOGRAF	MIRELA ZHUPA
ING.HIDRO-TEKNIK	SEDI ÇAUSHI
ING.HIDRO-TEKNIK	QAMILE QEHAJAJ
ING.NDËRTIMI	ARTOR KOCILJA
ING.NDËRTIMI	DIANA DEDJA

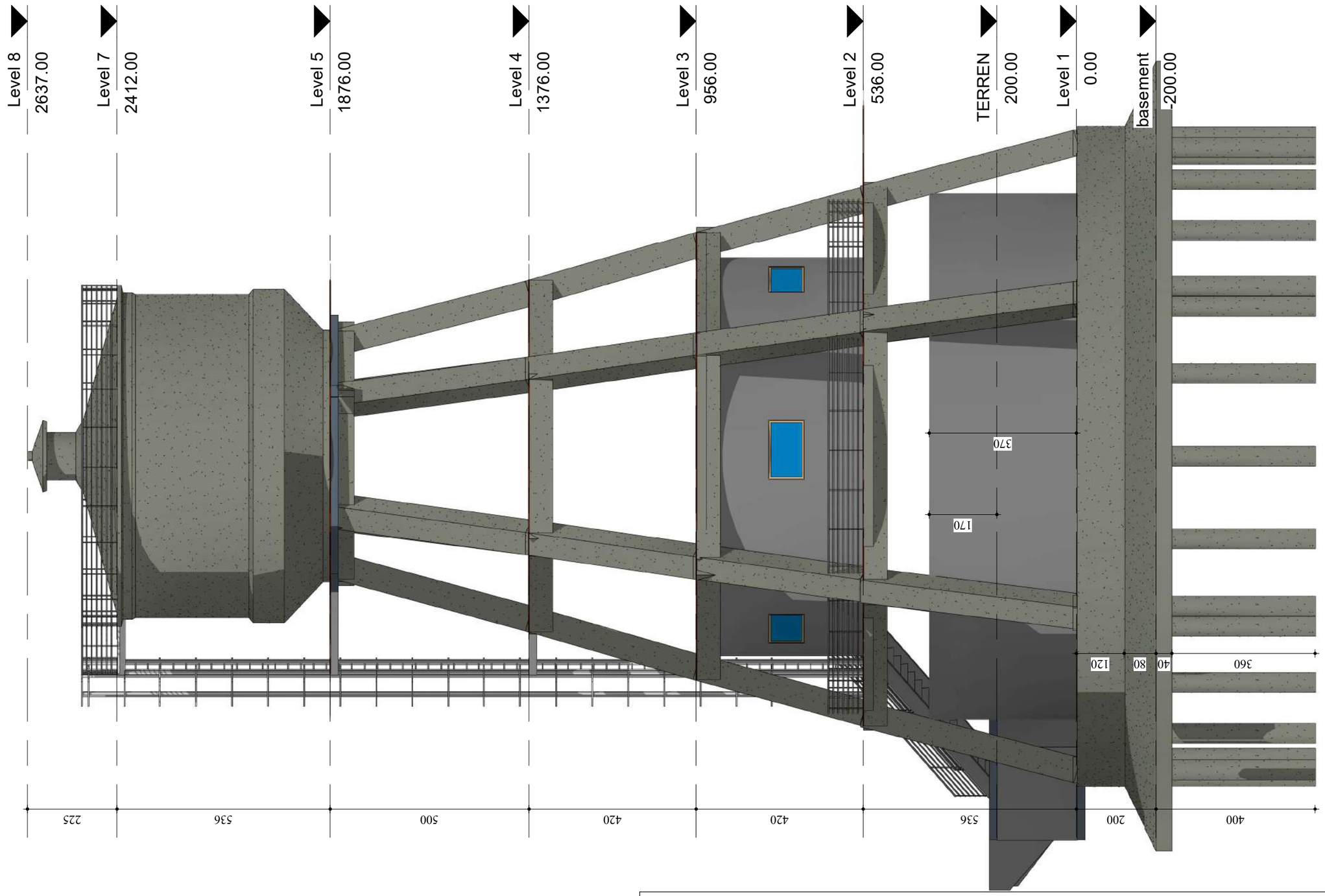

1 South
SHK. 1 : 100

RIKONSTRUKSION I RRJETIT TE UJESJELLESIT NE FSHATIN SHENAVLASH, NJ.ADM.RRASHBULL, BASHKIA DURRES,

UKD Ujësjellës kanalizime sh.a Durrës

DEPARTAMENTI TEKNIK
SEKTORI I PROJEKTIMIT

REPUBLIKA E SHQIPËRISË
UJESJELLES KANALIZIME DURRES

EMËRTIMI I FLETËS:

Depo Jug

NËNTOR 2022	SHK. 1 : 100	FLETA: K-113

GRUPI I PROJEKTIMIT

DREJTOR TEKNIK	GERALD DAUTAJ
DR.DEP.TEKNIK	LORENC FACJA
ING.HIDRO-TEKNIK	DANIELA NANO
ING.TOPOGRAF	MIRELA ZHUPA
ING.HIDRO-TEKNIK	SEDI ÇAUSHI
ING.HIDRO-TEKNIK	QAMILE QEHAJAJ
ING.NDËRTIMI	ARTOR KOCILJA
ING.NDËRTIMI	DIANA DEDJA

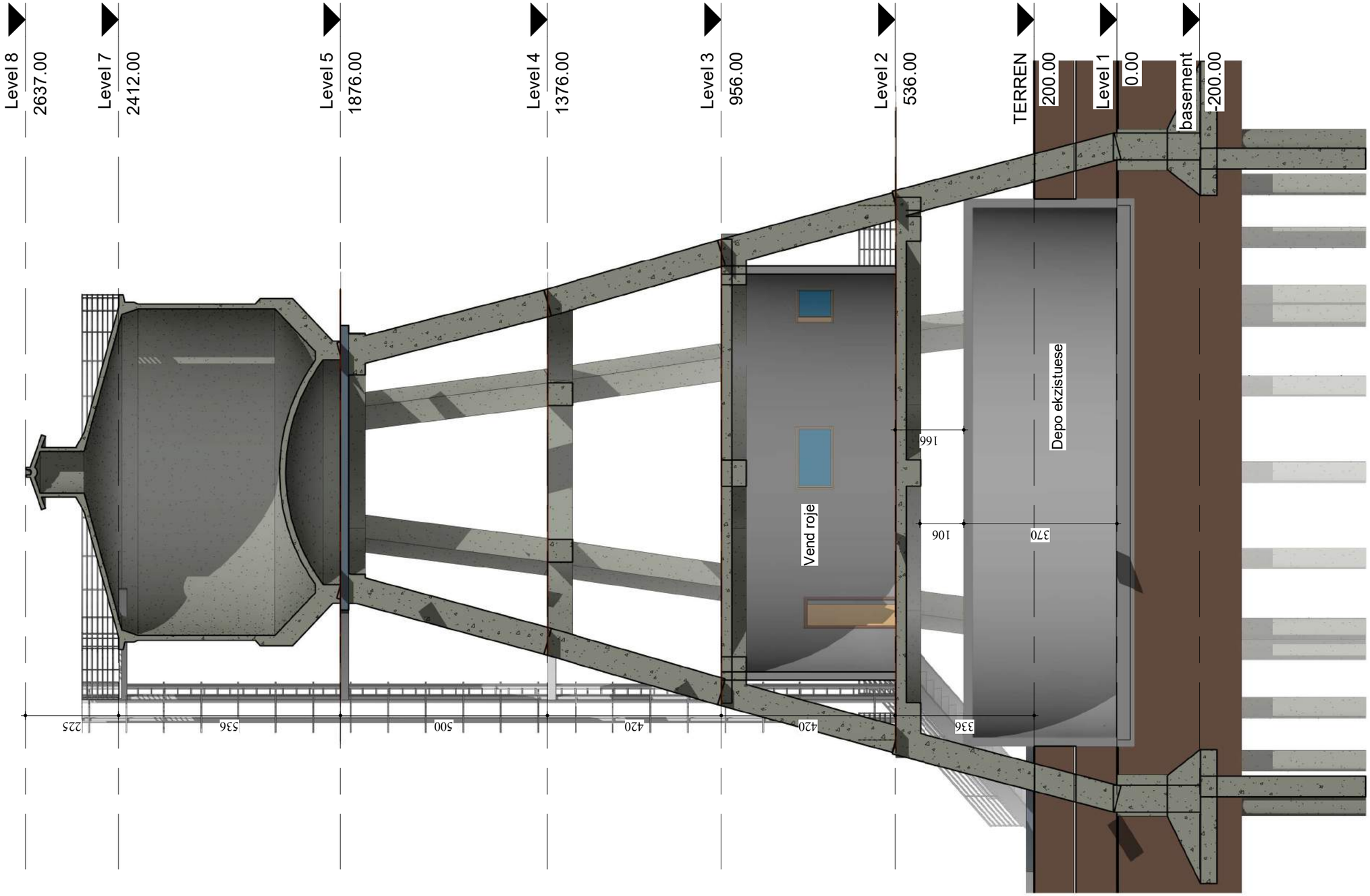

1 Prerja 1
SHK. 1 : 100

RIKONSTRUKSION I RRJETIT TE UJESJELLESIT NE FSHATIN SHENAVLASH, NJ.ADM.RRASHBULL, BASHKIA DURRES,

UKD Ujësjellës kanalizime sh.a Durrës

DEPARTAMENTI TEKNIK
SEKTORI I PROJEKTIMIT

REPUBLIKA E SHQIPËRISË
UJESJELLES KANALIZIME DURRES

EMËRTIMI I FLETËS:

Prerja 1

NËNTOR 2022 | SHK. 1 : 100 | FLETA: K-114

GRUPI I PROJEKTIMIT	
DREJTOR TEKNIK	GERALD DAUTAJ
DR.DEP.TEKNIK	LORENC FACJA
ING.HIDRO-TEKNIK	DANIELA NANO
ING.TOPOGRAF	MIRELA ZHUPA
ING.HIDRO-TEKNIK	SEDI ÇAUSHI
ING.HIDRO-TEKNIK	QAMILE QEHAJAJ
ING.NDËRTIMI	ARTOR KOCILJA
ING.NDËRTIMI	DIANA DEDJA

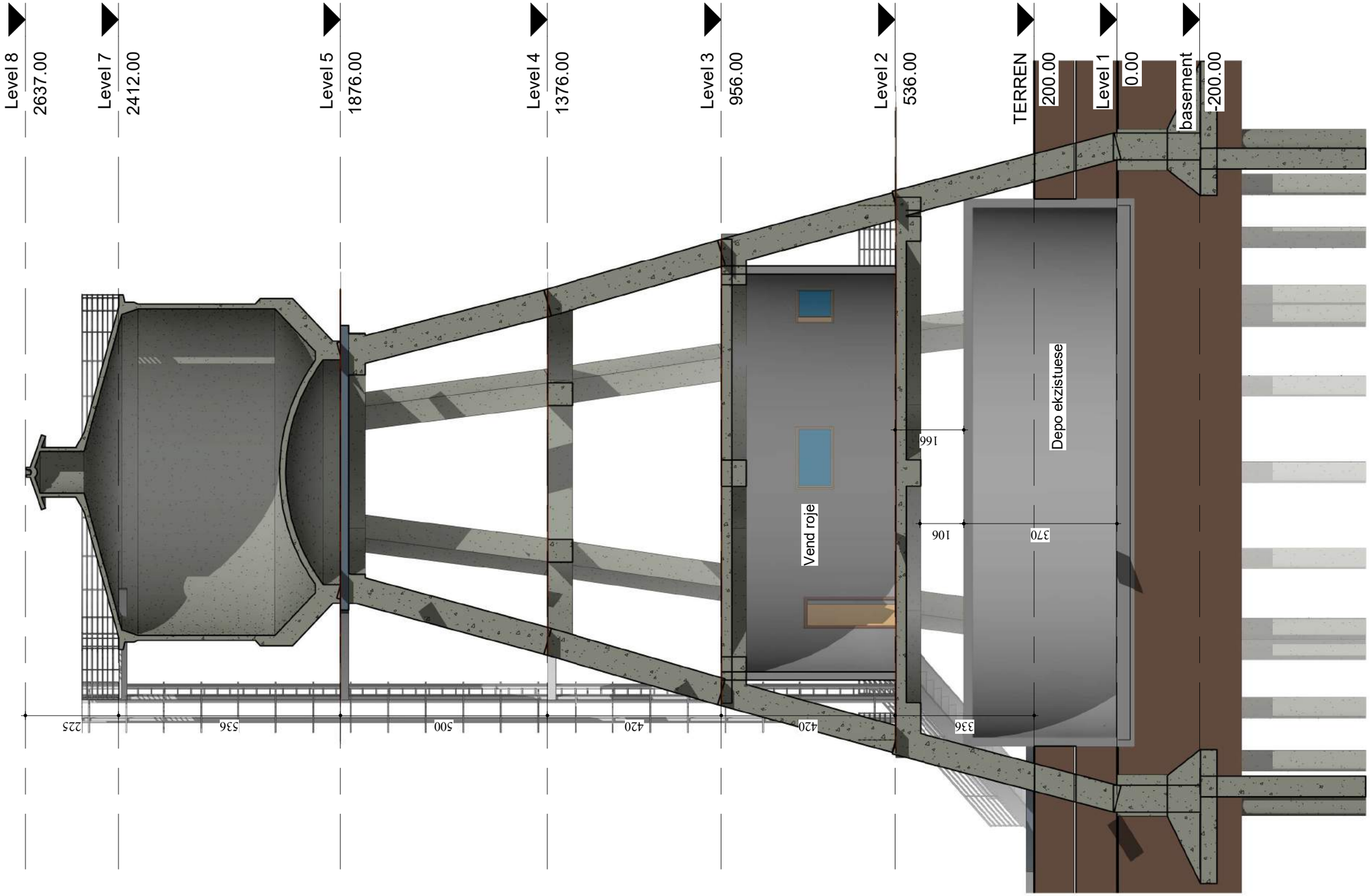

1 Prerja 1
SHK. 1 : 100

RIKONSTRUKSION I RRJETIT TE UJESJELLESIT NE FSHATIN SHENAVLASH, NJ.ADM.RRASHBULL, BASHKIA DURRES,

UKD Ujësjellës kanalizime sh.a Durrës

DEPARTAMENTI TEKNIK
SEKTORI I PROJEKTIMIT

REPUBLIKA E SHQIPËRISË
UJESJELLES KANALIZIME DURRES

EMËRTIMI I FLETËS:

Prerja 1

NËNTOR 2022 | SHK. 1 : 100 | FLETA: K-114

GRUPI I PROJEKTIMIT	
DREJTOR TEKNIK	GERALD DAUTAJ
DR.DEP.TEKNIK	LORENC FACJA
ING.HIDRO-TEKNIK	DANIELA NANO
ING.TOPOGRAF	MIRELA ZHUPA
ING.HIDRO-TEKNIK	SEDI ÇAUSHI
ING.HIDRO-TEKNIK	QAMILE QEHAJAJ
ING.NDËRTIMI	ARTOR KOCILJA
ING.NDËRTIMI	DIANA DEDJA

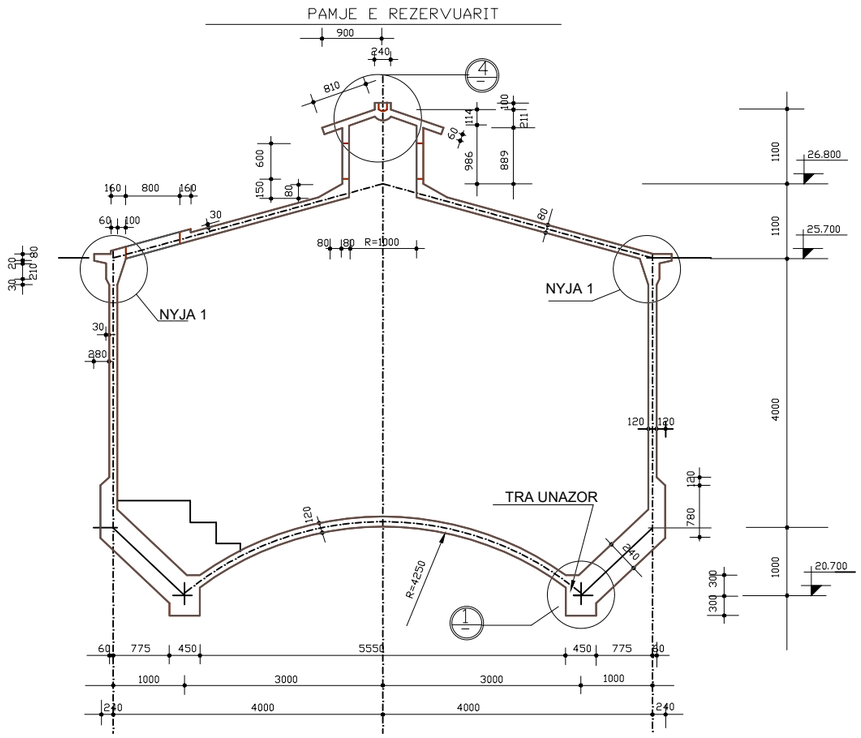

1 GJEOETRIA E REZERVUARIT
SHK 1:50

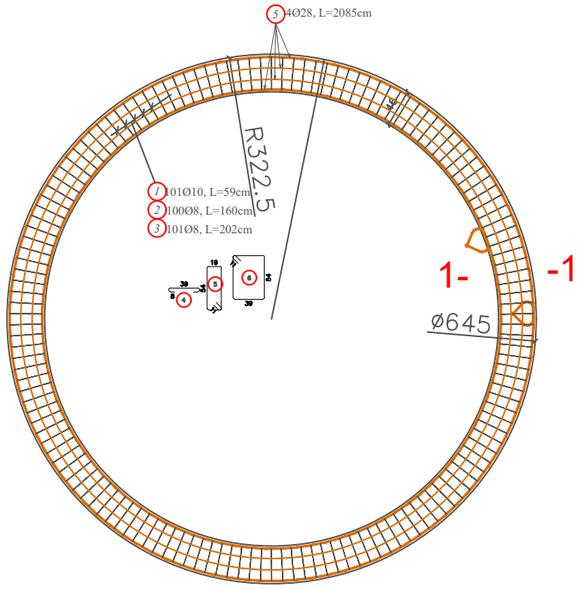

2 ARMIMI I TRAUT UNAZOR NE PLAN
SHK 1:75

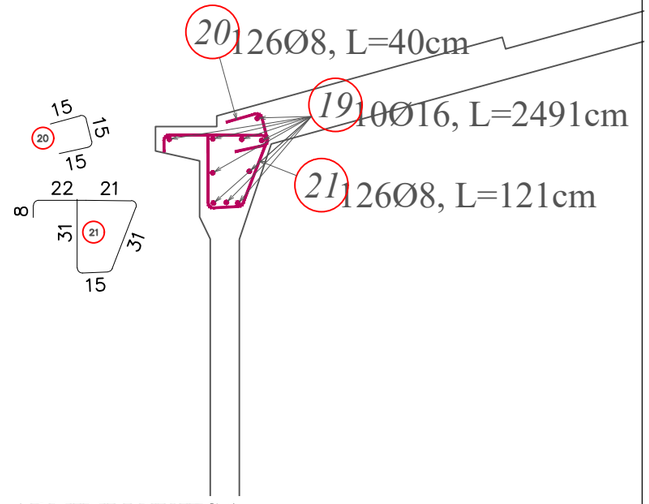

4 ARMIMI I NYJES 1
SHK 1:25

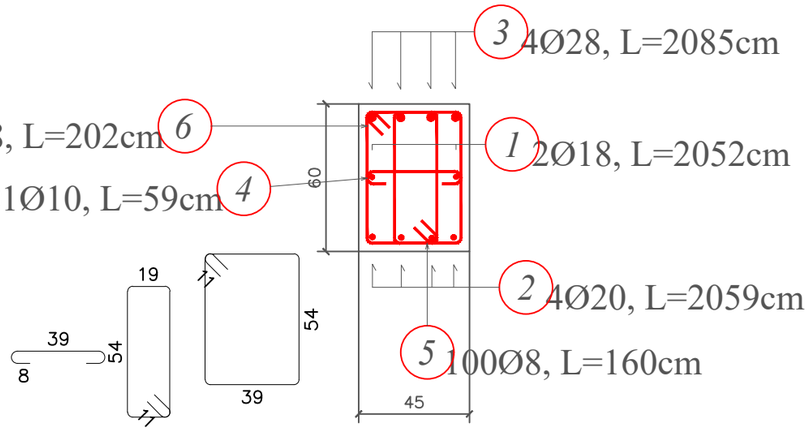

3 PRERJA 1-1 E TRAUT UNAZOR

Autodesk TABELA E HEKURIT TE TRAUT UNAZOR

Nr	Tipi	Sasia	Dimensioni (cm)	Pesha (kg)	Pesha Totale (kg)	Skema
1	18	2	2052	41.04	82.08	36 1991
2	20	4	2059	50.84	203.35	40 1991
3	28	4	2085	100.87	403.49	1991 55
4	10	101	59	0.36	36.77	39 8
5	8	100	160	0.63	63.20	54 19
6	8	101	202	0.80	80.59	39 54
				Shuma pesha (kg)	869.48	

Autodesk TABELA E HEKURIT NYJA 1

Nr	Tipi	Sasia	Dimensioni (cm)	Pesha (kg)	Pesha Totale (kg)	Skema
19	16	10	2491	39.36	393.58	2491
20	8	126	40	0.16	19.91	15 15 15
21	8	126	121	0.48	60.22	22 21 8 31 31 15
				Shuma pesha (kg)	473.71	

RIKONSTRUKSION I RRJETIT TE UJESJELLESIT NE FSHATIN SHENAVLASH, NJ.ADM.RRASHBULL, BASHKIA DURRES,

REPUBLIKA E SHQIPËRISË
UJESJELLES KANALIZIME DURRES

EMERTIMI I FLETES :
ARMIMI I TRAUT UNAZOR DHE I NYJES TE KULLES

DEPARTAMENTI TEKNIK
SEKTORI I PROJEKTIMIT

NENTOR 2022 | SHKALLA 1:50 SHKALLA 1:35 | FLETA: K-116

GRUPI PROJEKTIMIT	
DREJTOR TEKNIK	GERALD DAUTAJ
DR. DEP. TEKNIK	LORENC FACJA
ING.HIDRO-TEKNIK	DANIELA NANO
ING.TOPOGRAF	MIRELA ZHUPA
ING.HIDRO-TEKNIK	SEDI ÇAUSHI
ING.HIDRO-TEKNIK	QAMILE QEHAJAJ
ING.NDËRTIMI	ARTOR KOCILJA
~~ING.NDËRTIMI~~	~~DIANA DEDJA~~

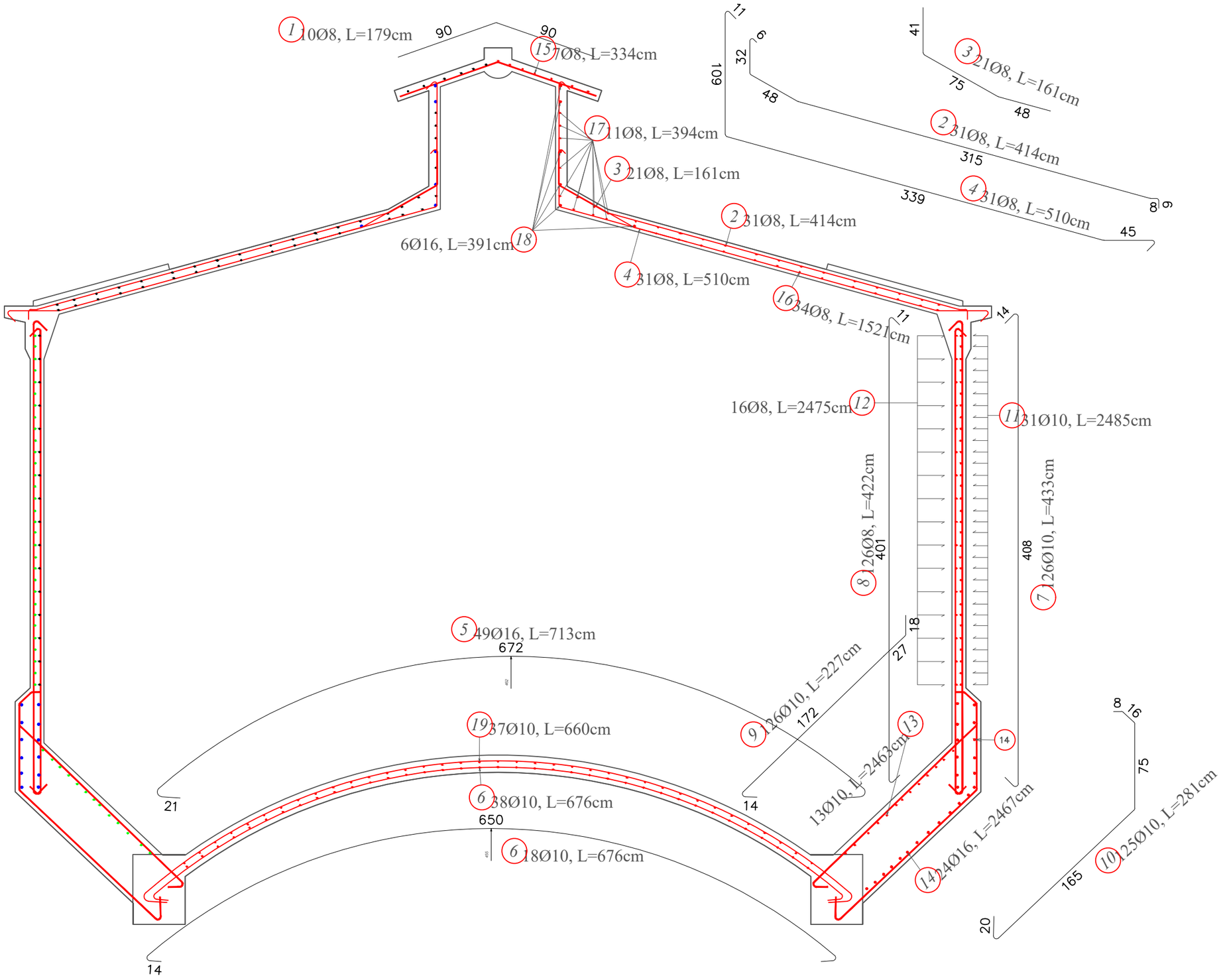

1 ARMIMI I KULLES
SHK 1:35

Autodesk

TABELA E HEKURIT

Nr	Tipi	Sasia	Dimensioni (cm)	Pesha (kg)	Pesha Totale (kg)	Skema
1	8	10	179	0.71	7.07	90 90
2	8	31	414	1.64	50.69	32 9 48 315 81 9
3	8	21	161	0.64	13.35	41 75 48
4	8	31	510	2.01	62.45	80 11 339 45
5	16	49	713	11.27	552.00	672 21
6	10	56	676	4.17	233.57	650 14
7	10	126	433	2.67	336.62	14 408
8	8	126	422	1.67	210.03	401 11
9	10	126	227	1.40	176.47	18 27 172 14
10	10	125	281	1.73	216.72	8 16 75 165 20
11	10	31	2485	15.33	475.31	2485
12	8	16	2475	9.78	156.42	2475
13	10	13	2463	15.20	197.56	2463
14	16	24	2467	38.98	935.49	2467
15	8	7	334	1.32	9.24	334
16	8	34	1521	6.01	204.27	1521
17	8	11	394	1.56	17.12	394
18	16	6	391	6.18	37.07	391
19	10	37	660	4.07	150.67	635 14
				Shuma pesha (kg)	4042.12	

RIKONSTRUKSION I RRJETIT TE UJESJELLESIT NE FSHATIN SHENAVLASH, NJ.ADM.RRASHBULL, BASHKIA DURRES,

REPUBLIKA E SHQIPËRISË
UJESJELLES KANALIZIME DURRES

EMERTIMI I FLETES :

ARMIMI I KULLES

DEPARTAMENTI TEKNIK
SEKTORI I PROJEKTIMIT

NENTOR 2022 | SHKALLA 1:35 | FLETA: K-117

GRUPI PROJEKTIMIT	
DREJTOR TEKNIK	GERALD DAUTAJ
DR. DEP. TEKNIK	LORENC FACJA
ING.HIDRO-TEKNIK	DANIELA NANO
ING.TOPOGRAF	MIRELA ZHUPA
ING.HIDRO-TEKNIK	SEDI ÇAUSHI
ING.HIDRO-TEKNIK	QAMILE QEHAJAJ
ING.NDËRTIMI	ARTOR KOCILJA
ING.NDËRTIMI	DIANA DEDJA

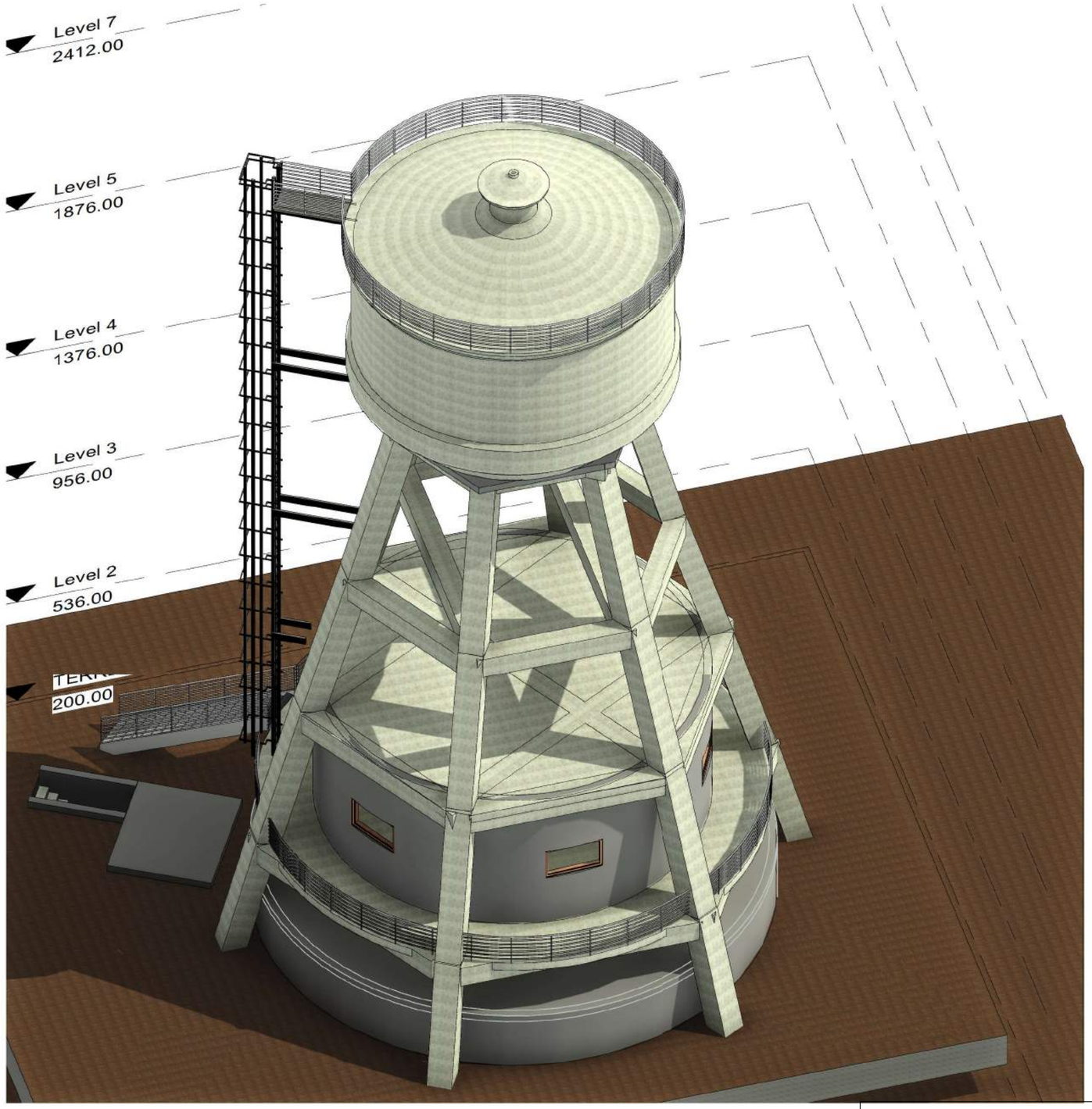

1 PAMJE 3D E KULLES
SHK.

2 3D-KULLA
SHK.

RIKONSTRUKSION I RRJETIT TE UJESJELLESIT NE FSHATIN SHENAVLASH, NJ.ADM.RRASHBULL, BASHKIA DURRES,

REPUBLIKA E SHQIPËRISË
UJESJELLES KANALIZIME DURRES

EMËRTIMI I FLETËS:

PAMJE 3 D TE KULLES

DEPARTAMENTI TEKNIK
SEKTORI I PROJEKTIMIT

NËNTOR 2022 | SHK. | FLETA: K-118

GRUPI I PROJEKTIMIT

DREJTOR TEKNIK	GERALD DAUTAJ
DR.DEP.TEKNIK	LORENC FACJA
ING.HIDRO-TEKNIK	DANIELA NANO
ING.TOPOGRAF	MIRELA ZHUPA
ING.HIDRO-TEKNIK	SEDI ÇAUSHI
ING.HIDRO-TEKNIK	QAMILE QEHAJAJ
ING.NDËRTIMI	ARTOR KOCILJA
ING.NDËRTIMI	DIANA DEDJA

RIKONSTRUKSION I RRJETIT TE UJESJELLESIT NE FSHATIN SHENAVLASH, NJ.ADM.RRASHBULL, BASHKIA DURRES,

UKD Ujësjellës kanalizime sh.a Durrës	REPUBLIKA E SHQIPËRISË UJESJELLES KANALIZIME DURRES	GRUPI I PROJEKTIMIT
		DREJTOR TEKNIK — GERALD DAUTAJ
		DR.DEP.TEKNIK — LORENC FACJA
	EMËRTIMI I FLETËS:	ING.HIDRO-TEKNIK — DANIELA NANO
	RENDER TE KULLES	ING.TOPOGRAF — MIRELA ZHUPA
		ING.HIDRO-TEKNIK — SEDI ÇAUSHI
DEPARTAMENTI TEKNIK SEKTORI I PROJEKTIMIT		ING.HIDRO-TEKNIK — QAMILE QEHAJAJ
		ING.NDËRTIMI — ARTOR KOCILJA
	NËNTOR 2022 / SHK. / FLETA: K-119	ING.NDËRTIMI — DIANA DEDJA

RIKONSTRUKSION I RRJETIT TE UJESJELLESIT NE FSHATIN SHENAVLASH, NJ.ADM.RRASHBULL, BASHKIA DURRES,

DEPARTAMENTI TEKNIK SEKTORI I PROJEKTIMIT	REPUBLIKA E SHQIPËRISË UJESJELLES KANALIZIME DURRES	GRUPI I PROJEKTIMIT
	EMËRTIMI I FLETËS: RENDER TE KULLES	DREJTOR TEKNIK — GERALD DAUTAJ DR.DEP.TEKNIK — LORENC FACJA ING.HIDRO-TEKNIK — DANIELA NANO ING.TOPOGRAF — MIRELA ZHUPA ING.HIDRO-TEKNIK — SEDI ÇAUSHI ING.HIDRO-TEKNIK — QAMILE QEHAJAJ ING.NDËRTIMI — ARTOR KOCILJA ING.NDËRTIMI — DIANA DEDJA
	NËNTOR 2022 | SHK. | FLETA: K-120	

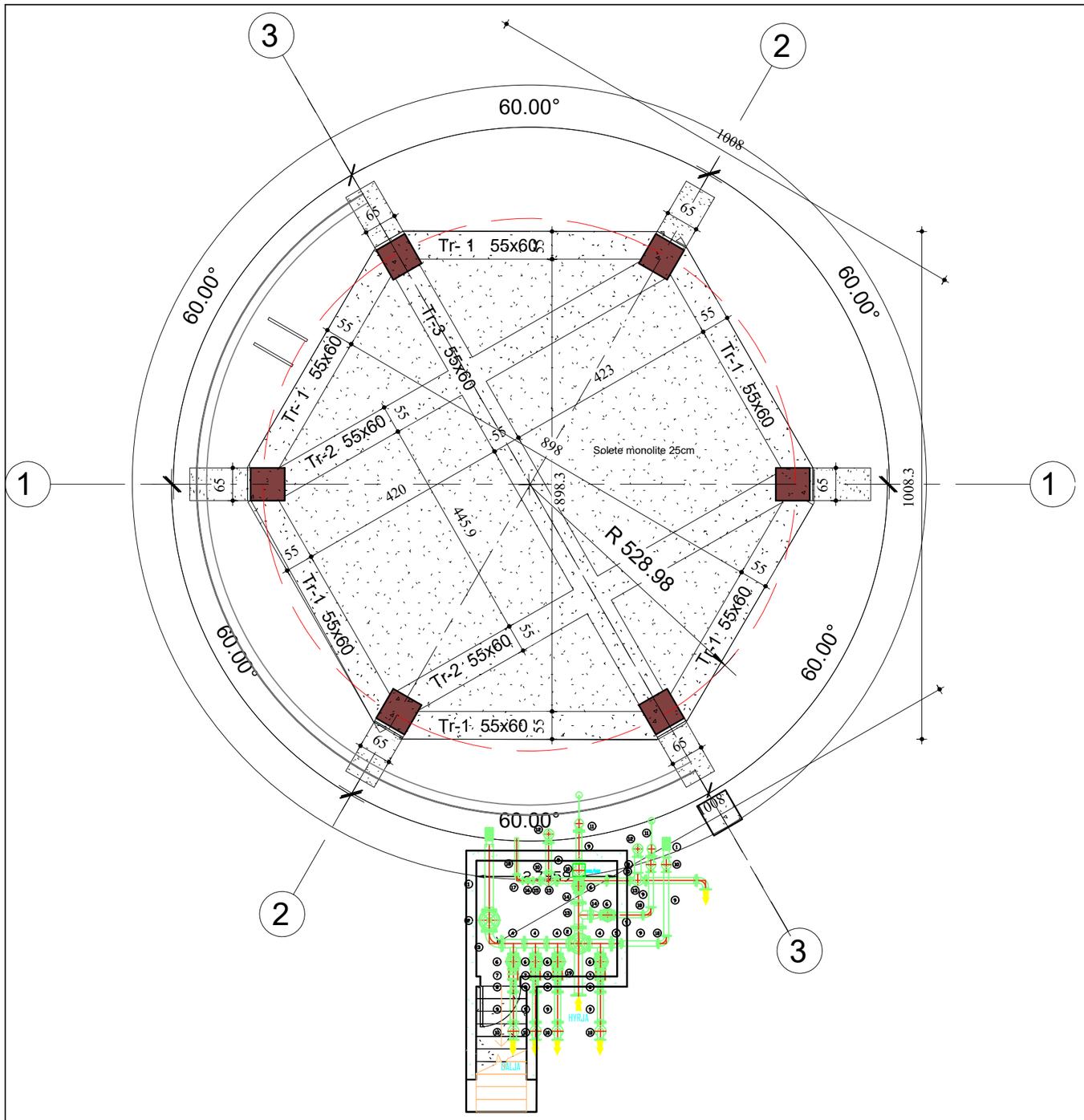

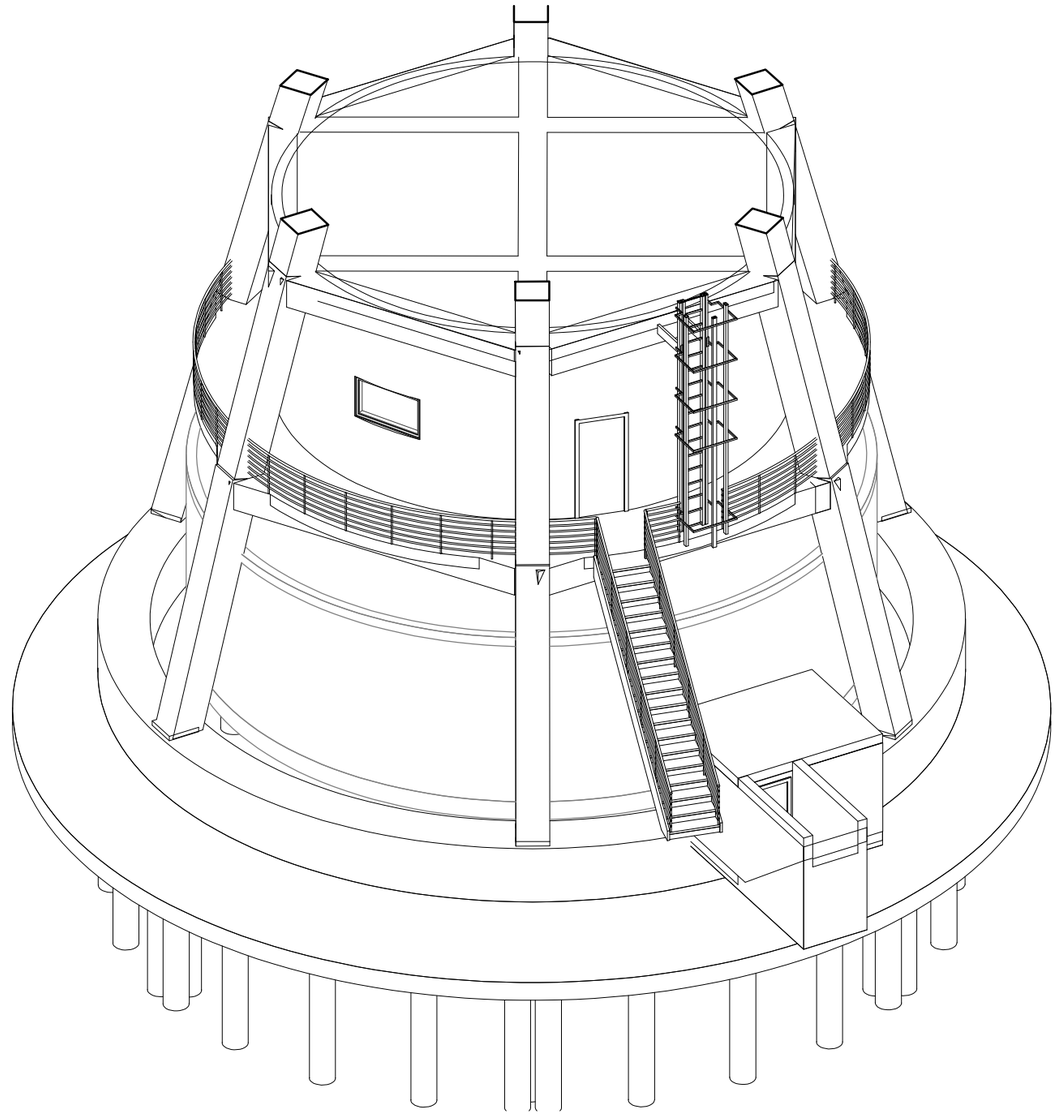

UKD Ujësjellës kanalizim Sh.a. Durrës	REPUBLIKA E SHQIPËRISË UJESJELLES KANALIZIME DURRES		
	EMERTIMI I FLETES : SKEMA HIDRAULIKE E DEPOS		
DEGA TEKNIKE SEKTORI I PROJEKTIMIT	SHTATOR 2022	SHKALLA 1:25	Nr. I FLETES K122

GRUPI	PROJEKTIMIT
DREJTOR TEKNIK	GERALD DAUTAJ
DR. DEP. TEKNIK	LORENC FACJA
ING.HIDRO-TEKNIK	DANIELA NANO
ING.HIDRO-TEKNIK	BLEDAR METALLA
ING.HIDRO-TEKNIK	SEDI ÇAUSHI
ING.GJEODET	MIRELA ZHUPA
ING.NDËRTIMI	ARTOR KOCILJA

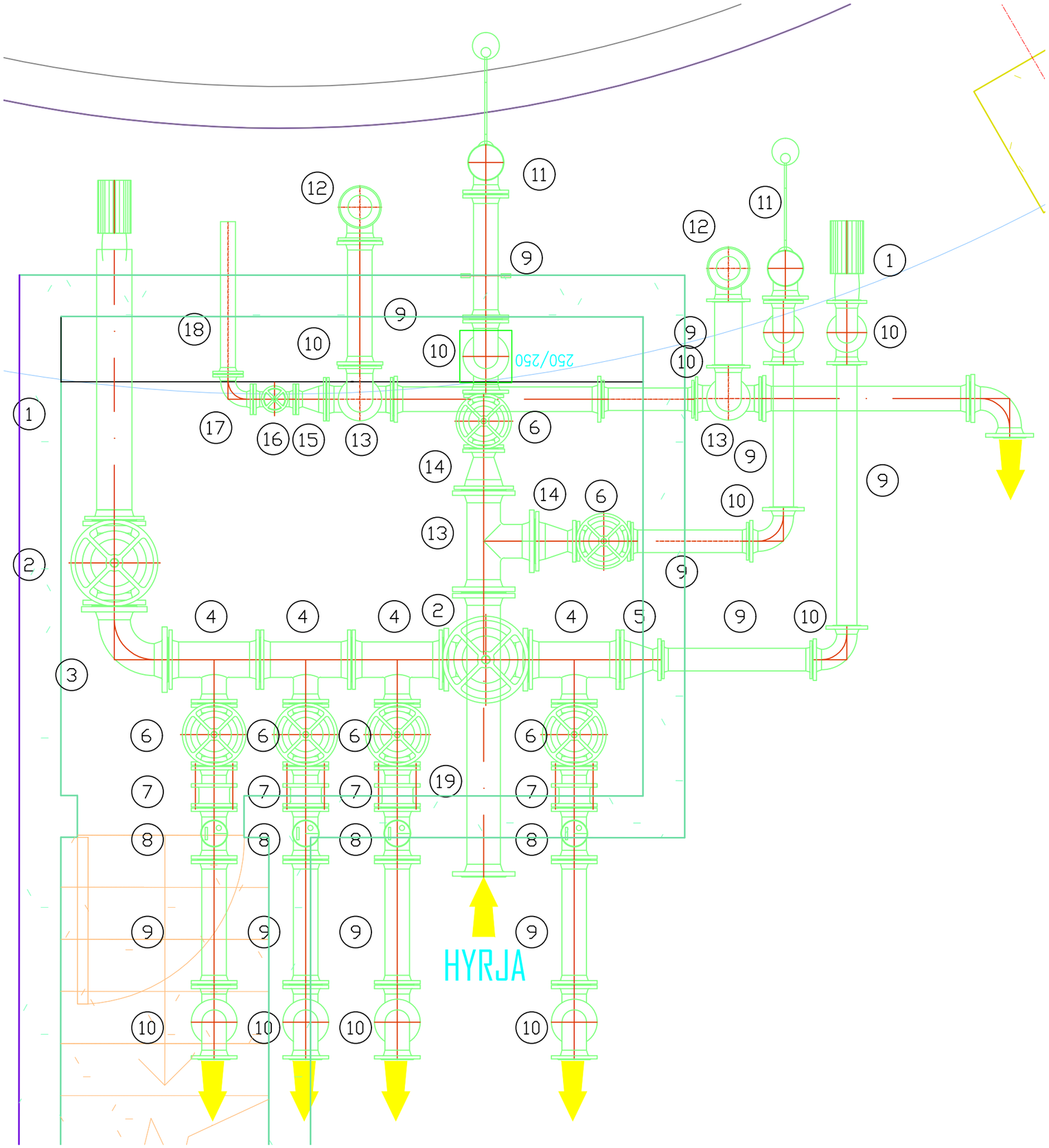

Pozicioni	Pershkrimi	Diameter	Gjatesia	Max. Pressure	Njesia	Sasia
[-]	[-]	[mm]	[mm]	[bar]	[-]	[-]
1	Tubi thithjes me filter	200	--	10	cope	1
2	Saracineske me akuator DN200	200	-	10	cope	1
3	Berryl 90	200	-	10	cope	1
4	Ti	200/100	-	10	cope	4
5	Reduksion	200/100		10	cope	1
6	Saracineske me pallote	100		10	cope	4
7	Xhundo çmontimi	100		10	cope	4
8	Mates uji	100	-	10	cope	4
9	Tub F-F	100	500	10	cope	1
10	Berryl 90	100	-	10	cope	8
11	Galexhande	100		10	cope	2
12	Teper plotes	100	165	10	cope	1
13	Ti	100/100		10	cope	2
14	Reduksion	150/100		10	cope	2
15	Reduksion	100/80		10	cope	1
16	Saracineske	80		10	cope	1
17	Berryl 90	80	-	10	cope	1
18	Tub shkarkimi F	80	800	10	cope	1
19	Tub F-F	150	800-2000	10	cope	1
19	Tubi thithjes me filter	100	-	10	cope	1

DEGA TEKNIKE
SEKTORI I PROJEKTIMIT

REPUBLIKA E SHQIPËRISË
UJESJELLES KANALIZIME DURRES

EMERTIMI I FLETES :

SALLA E KOMANDIMIT TE DEPOS NR.2

SHTATOR 2022 | SHKALLA 1:25 | Nr. I FLETES K 122

GRUPI PROJEKTIMIT	
DREJTOR TEKNIK	GERALD DAUTAJ
DR. DEP. TEKNIK	LORENC FACJA
ING.HIDRO-TEKNIK	DANIELA NANO
ING.HIDRO-TEKNIK	BLEDAR METALLA
ING.HIDRO-TEKNIK	SEDI ÇAUSHI
ING.GJEODET	MIRELA ZHUPA
ING.NDËRTIMI	ARTOR KOCILJA

PAMJE E PORTES DHE RRETHIMIT

SH 1:50

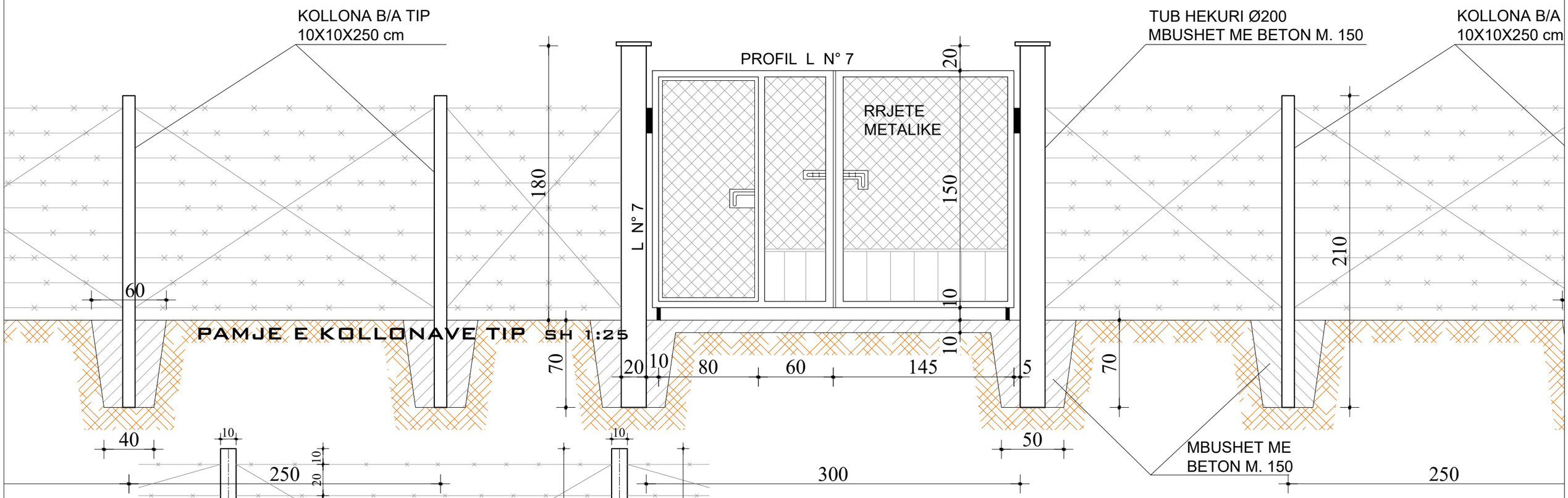

PAMJE E KOLLONAVE TIP SH 1:25

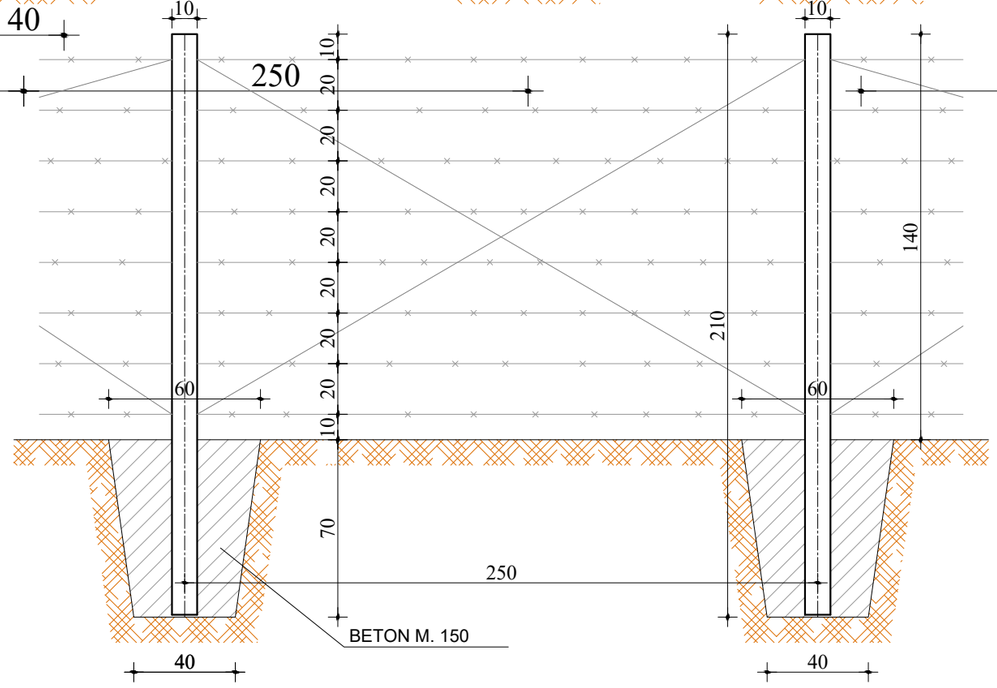

UKD Ujësjellës kanalizime sh.a Durrës	REPUBLIKA E SHQIPËRISË UJESJELLES KANALIZIME DURRES		GRUPI PROJEKTIMIT
	EMERTIMI I FLETES :		DREJTOR TEKNIK — GERALD DAUTAJ
	PORTË DHE RRETHIM		DR. DEP. TEKNIK — LORENC FACJA
			ING.HIDRO-TEKNIK — DANIELA NANO
			ING.HIDRO-TEKNIK — BLEDAR METALLA
			ING.HIDRO-TEKNIK — SEDI ÇAUSHI
DEGA TEKNIKE SEKTORI I PROJEKTIMIT	SHTATOR 2022	SHKALLA 1:25	Nr. I FLETES K 123
			ING.GJEODET — MIRELA ZHUPA
			ING.NDËRTIMI — ARTOR KOCILJA

ARMIMI I KOLLONES SH 1:10

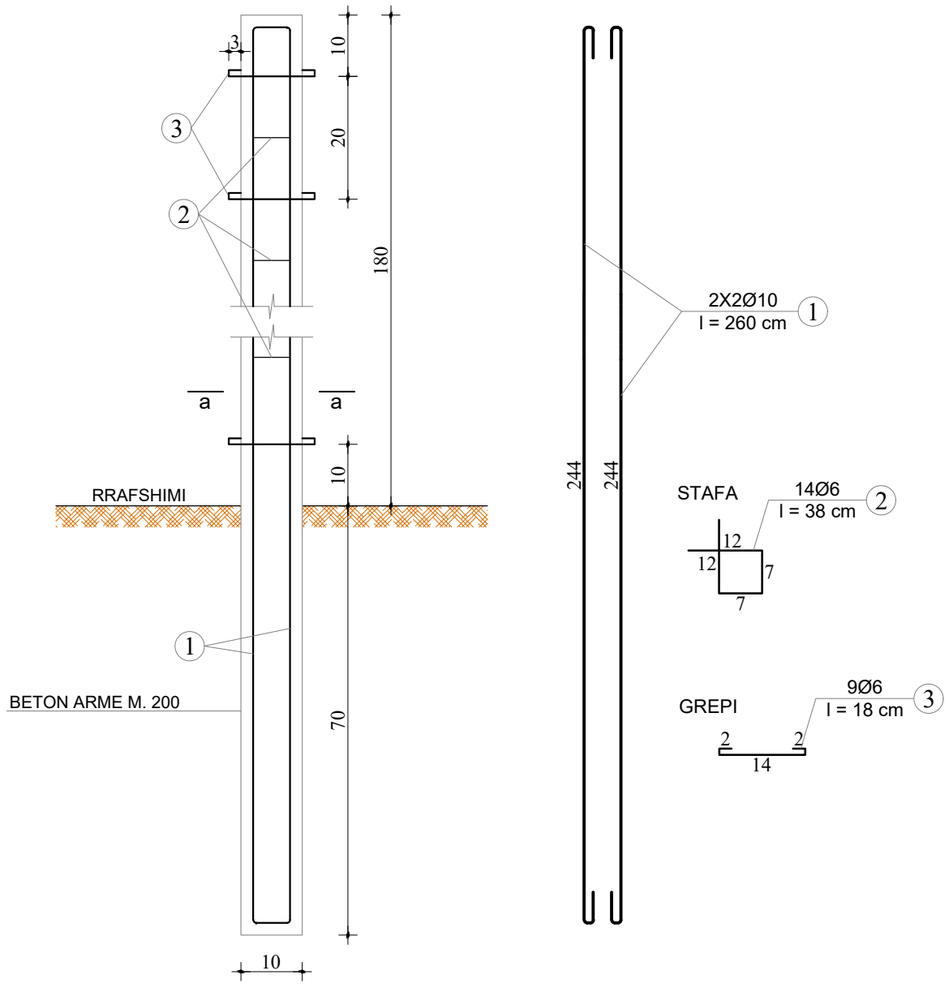

PRERJA "a - a"

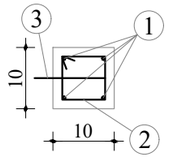

TABELA E HEKURAVE
(PER NJE KOLLONE)

LLOJI I ARMIMIT	Nr	Ø mm	l cm	COPE	L m	P kg
KOLLONA 1 COPE	1	10	260	4	10.4	6.5
	2	6	38	14	5.4	1.2
	3	6	18	9	1.7	0.3
					Σ	8.0

VOLUMI I PUNIMEVE
(PER NJE KOLLONE)

Nr	ZERAT E PUNES	NJESIA	SASIA
1	GERMIMI	m³	0.04
2	KOLLONE B/A M. 200	m³	0.025
3	TEL ME GJEMBA 3 fije 2 m/m per nje hapesire	ml	31
4	BETON PER MBUSHJE M. 150	m³	0.02
5	HEKUR BETONI	kg	8

DEGA TEKNIKE
SEKTORI I PROJEKTIMIT

REPUBLIKA E SHQIPËRISË
UJESJELLES KANALIZIME DURRES

EMERTIMI I FLETES :
ARMIM I KOLLONES SE RRETHIMIT

SHTATOR 2022 | SHKALLA 1:25 | Nr. I FLETES K 124

GRUPI	PROJEKTIMIT
DREJTOR TEKNIK	GERALD DAUTAJ
DR. DEP. TEKNIK	LORENC FACJA
ING.HIDRO-TEKNIK	DANIELA NANO
ING.HIDRO-TEKNIK	BLEDAR METALLA
ING.HIDRO-TEKNIK	SEDI ÇAUSHI
ING.GJEODET	MIRELA ZHUPA
ING.NDËRTIMI	ARTOR KOCILJA