Km.0+200.00 (CS−9)

SH 1:75

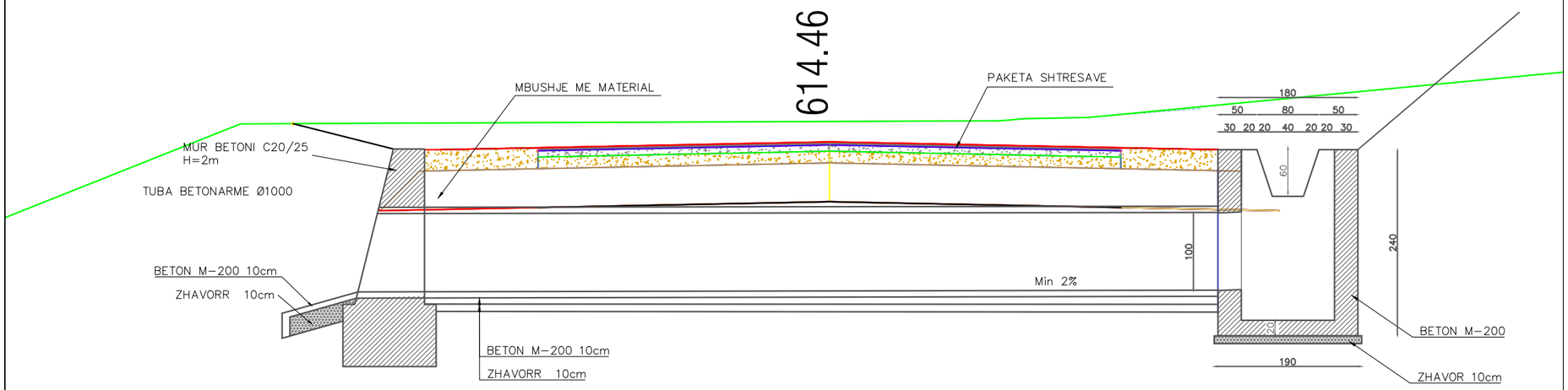

PRERJA 1-1 SH 1:50

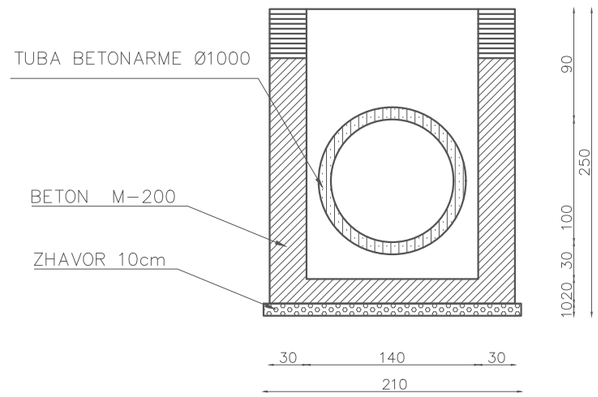

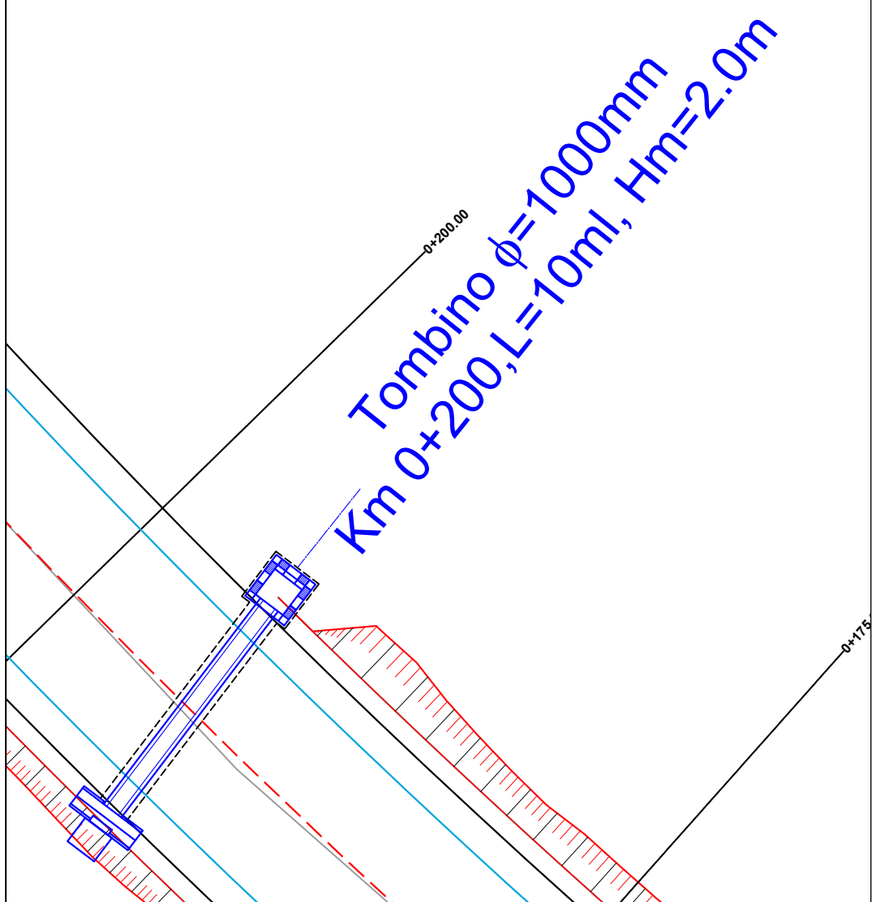

PLANIMETRIA SH 1:50

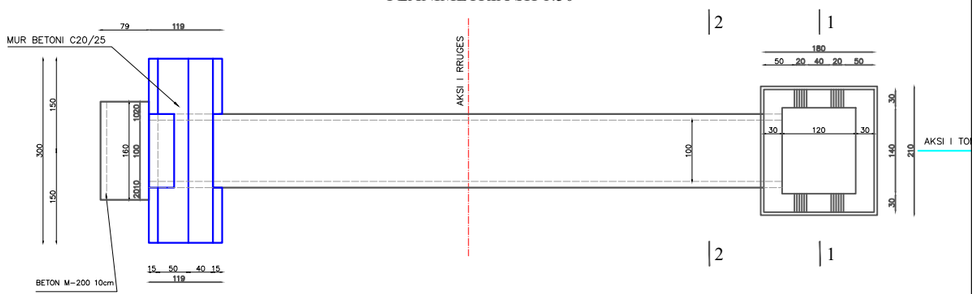

PRERJA 2-2 SH 1:50

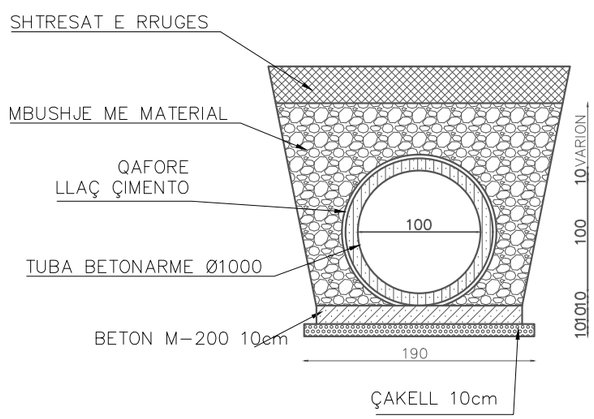

POROSITES : BASHKIA DIBER PERMIRESIM DHE SISTEMIM ASFALTIM I SEGMENTIT RRUGOR MAQELLARE-PESHKOPI (SEGMETI HERBEL-PESHKOPI, VAZHDIMI)	EMERTIMI : DETAJE "ERALD-G" sh.p.k Rruga "Kongresi i Lushnjes" Tirane	DREJTUES PROJEKTI Ing.Gezim ISLAMI	PROJEKTUES Ing.Erindi GJOKA Top.Alfred NDREGJONI Top.Kujtim CANAMETI	Hidr.Anisa ZAKA Gjeo.Shkelzen QOKA Ing.Eraldo ISLAMI
			SHKALLA TIRANE 2022	FLETA 8 - 01 FORMAT A3

Km.0+675.00 (CS−28) SH 1 : 75

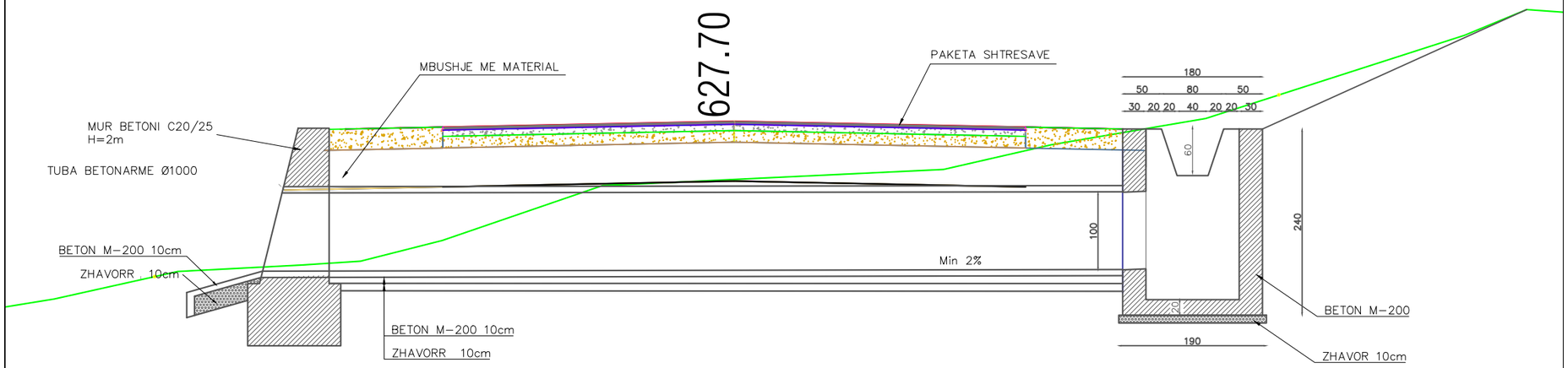

PRERJA 1-1 SH 1:50

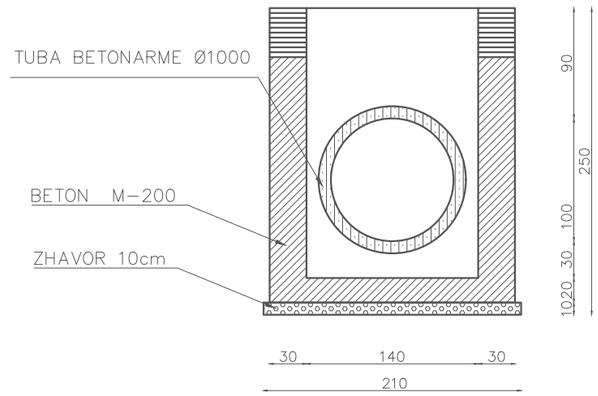

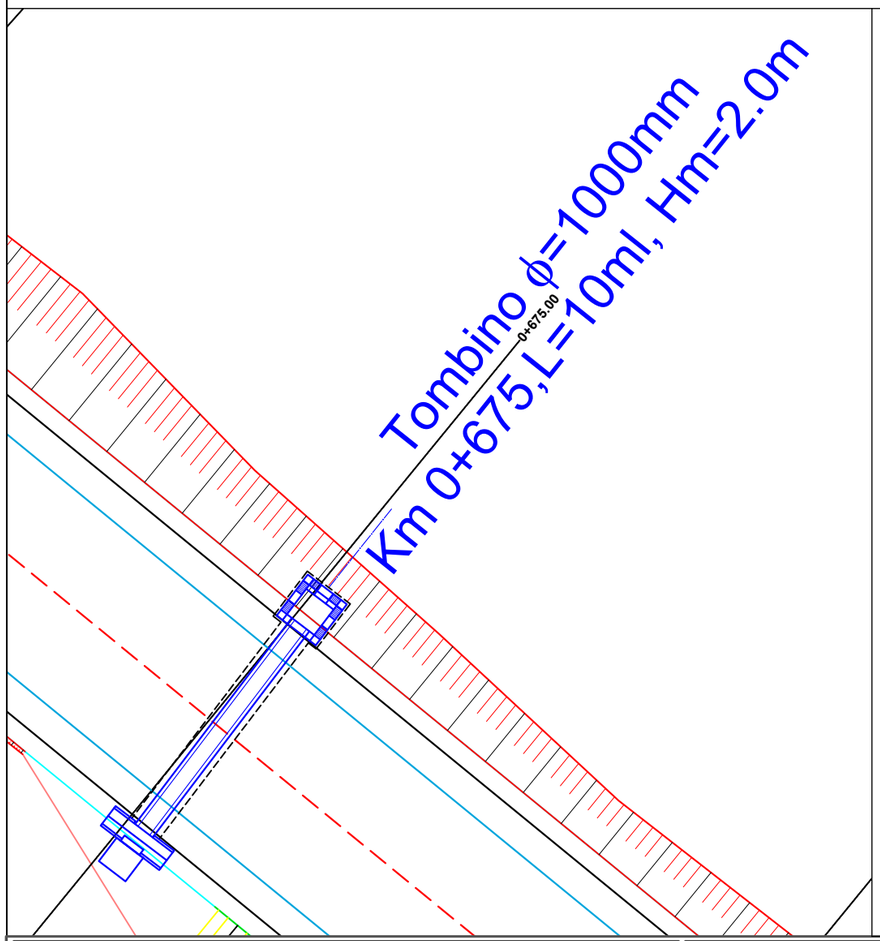

PLANIMETRIA SH 1:50

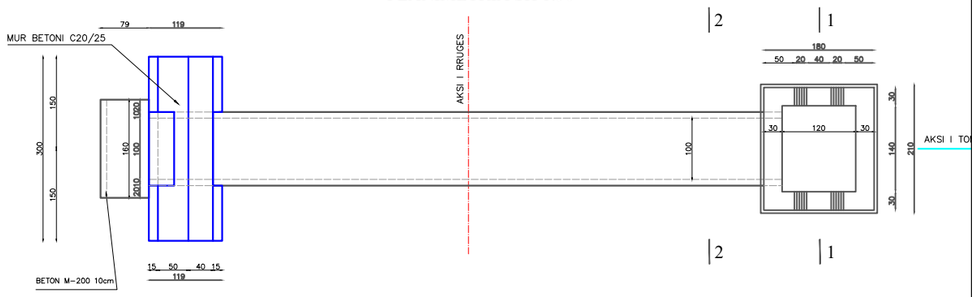

PRERJA 2-2 SH 1:50

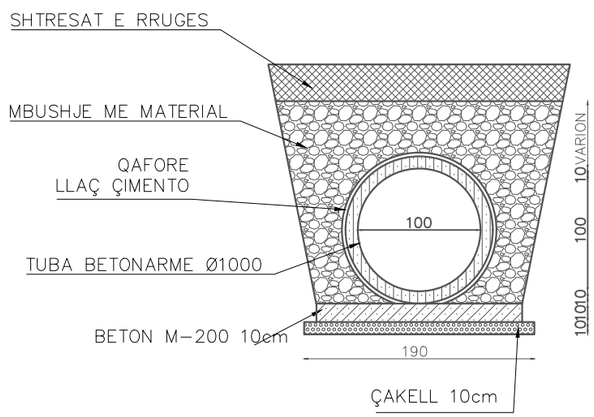

POROSITES : BASHKIA DIBER PERMIRESIM DHE SISTEMIM ASFALTIM I SEGMENTIT RRUGOR MAQELLARE-PESHKOPI (SEGMETI HERBEL-PESHKOPI, VAZHDIMI)	EMERTIMI : DETAJE "ERALD-G" sh.p.k Rruga "Kongresi i Lushnjes" Tirane	DREJTUES PROJEKTI Ing.Gezim ISLAMI	PROJEKTUES Ing.Erindi GJOKA Top.Alfred NDREGJONI Top.Kujtim CANAMETI	Hidr.Anisa ZAKA Gjeo.Shkelzen QOKA Ing.Eraldo ISLAMI
			SHKALLA TIRANE 2022	FLETA 8 - 02 FORMAT A3

Km.1+050.00 (CS−43)

SH 1 : 75

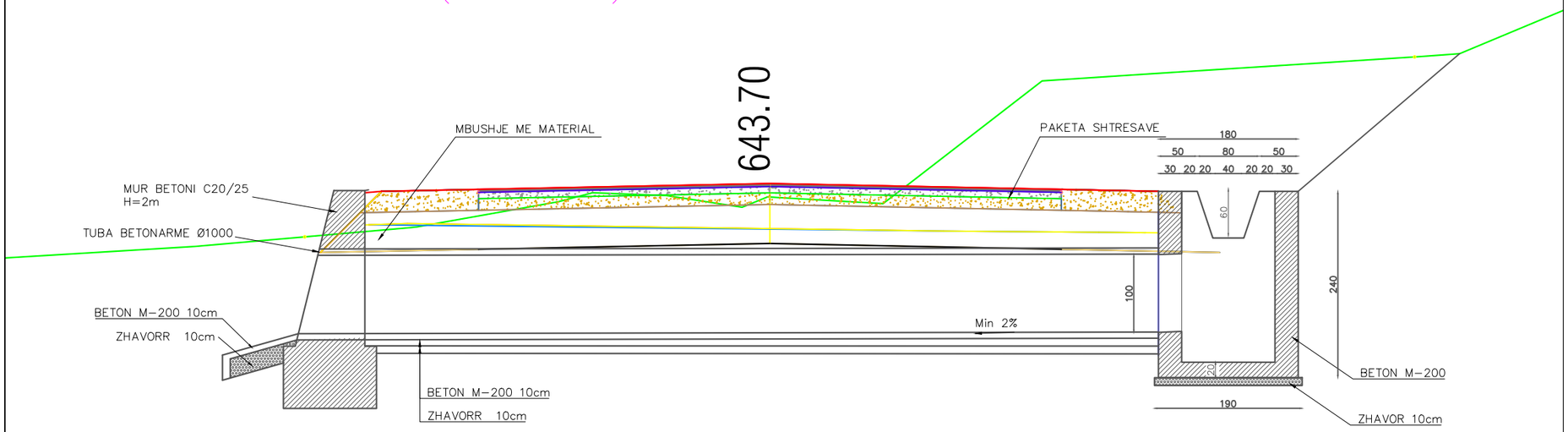

PRERJA 1-1 SH 1:50

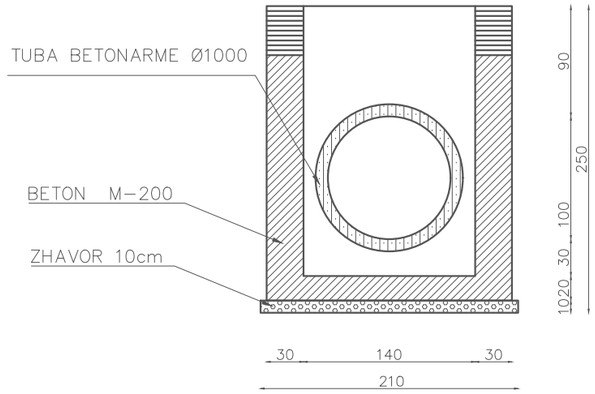

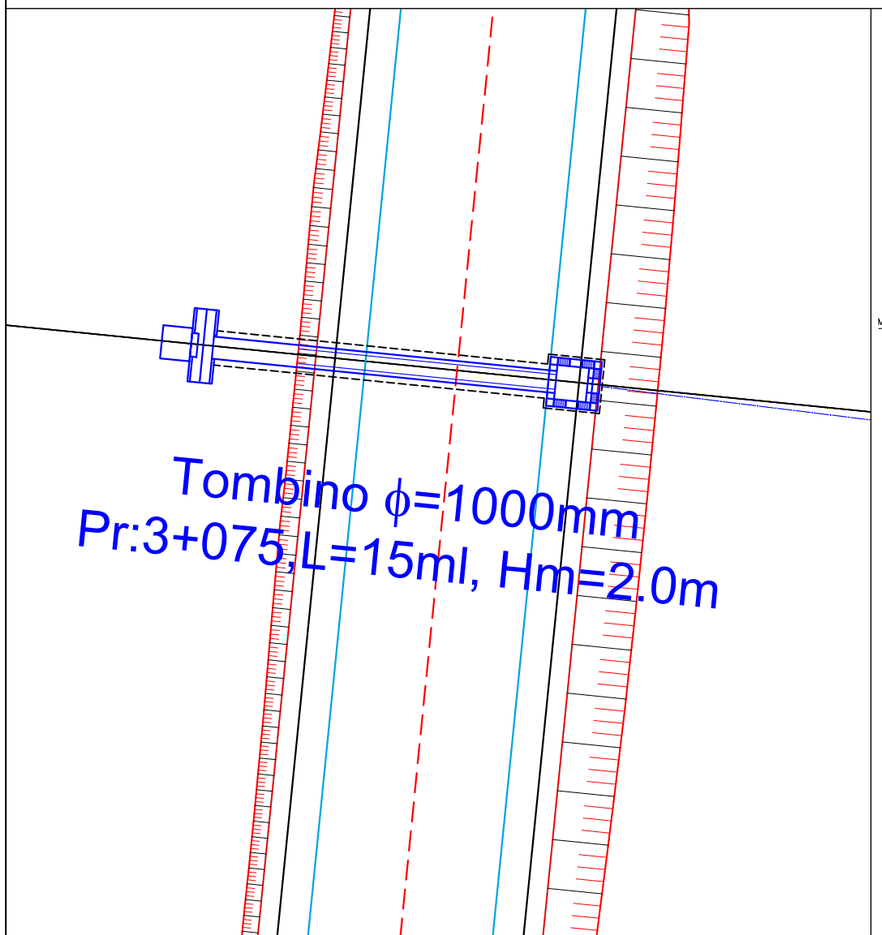

PLANIMETRIA SH 1:50

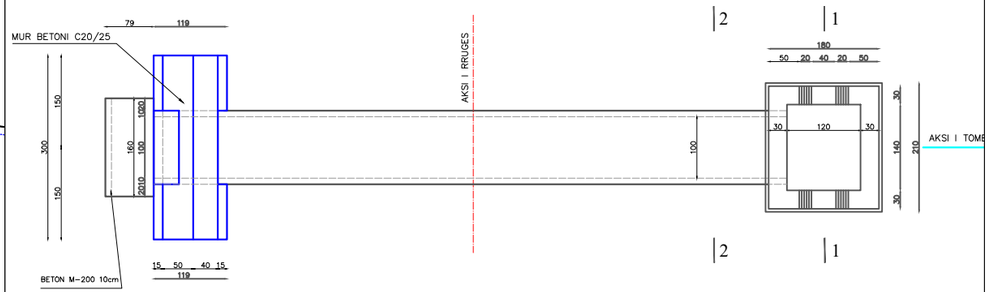

PRERJA 2-2 SH 1:50

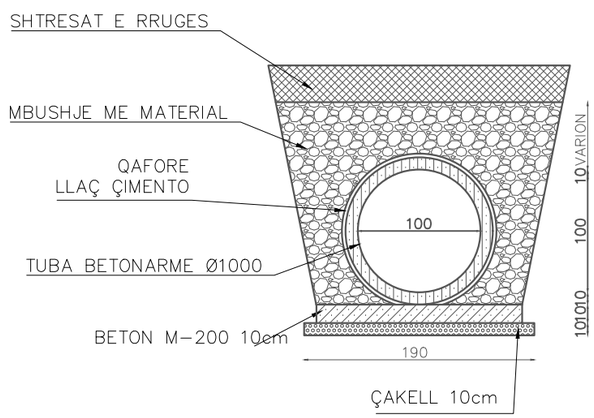

POROSITES : BASHKIA DIBER PERMIRESIM DHE SISTEMIM ASFALTIM I SEGMENTIT RRUGOR MAQELLARE-PESHKOPI (SEGMETI HERBEL-PESHKOPI, VAZHDIMI)	EMERTIMI : DETAJE "ERALD-G" sh.p.k Rruga "Kongresi i Lushnjes" Tirane	DREJTUES PROJEKTI Ing.Gezim ISLAMI	PROJEKTUES Ing.Erindi GJOKA Top.Alfred NDREGJONI Top.Kujtim CANAMETI	Hidr.Anisa ZAKA Gjeo.Shkelzen QOKA Ing.Eraldo ISLAMI

SHKALLA	FLETA
SHK - 1:500	8 - 03
TIRANE 2022	FORMAT A3

Km.1+219.00 (CS−50)

SH 1 : 75

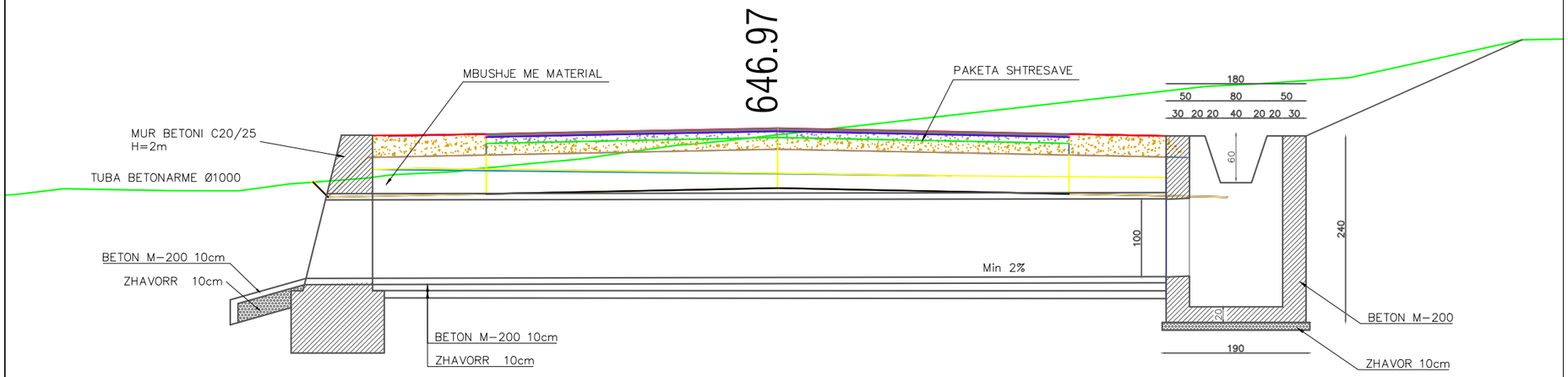

PRERJA 1-1 SH 1:50

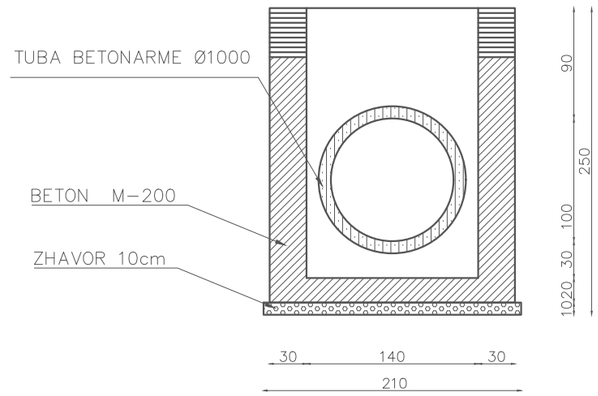

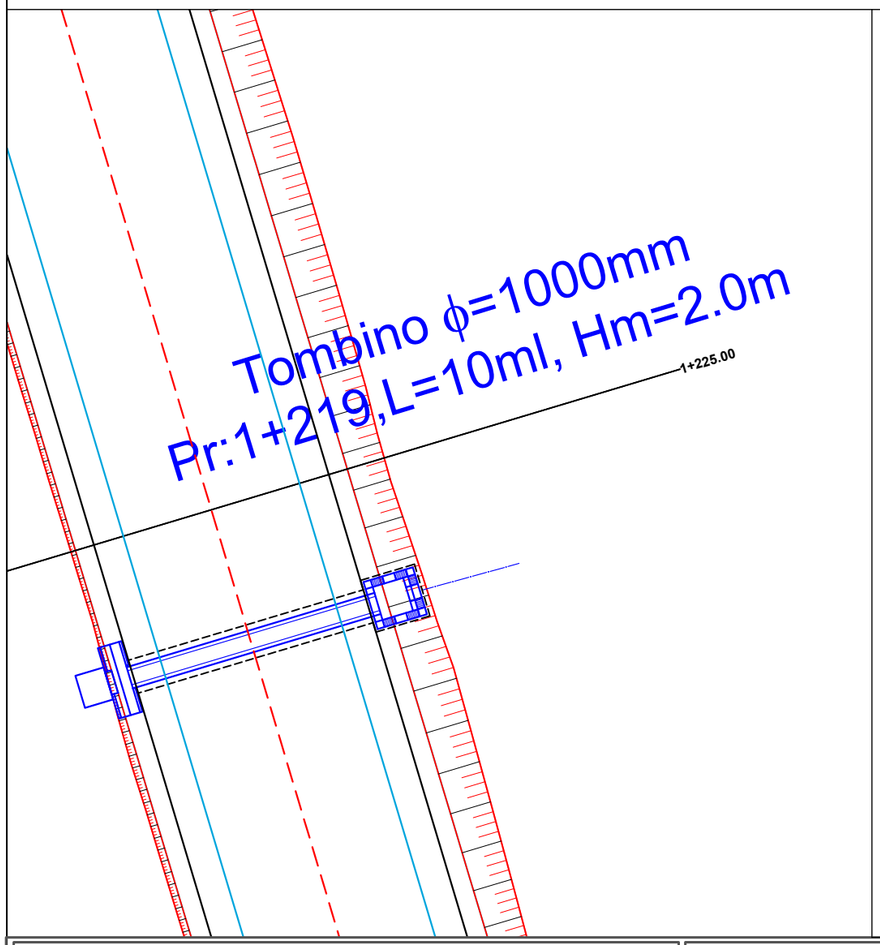

PLANIMETRIA SH 1:50

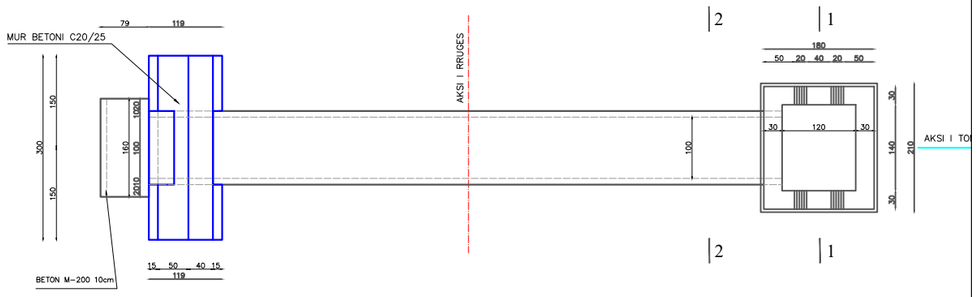

PRERJA 2-2 SH 1:50

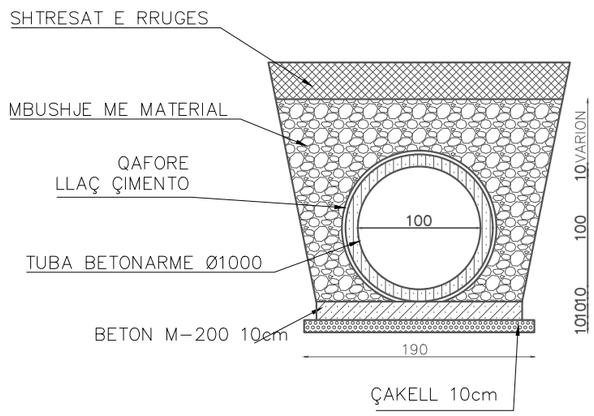

POROSITES : BASHKIA DIBER PERMIRESIM DHE SISTEMIM ASFALTIM I SEGMENTIT RRUGOR MAQELLARE-PESHKOPI (SEGMETI HERBEL-PESHKOPI, VAZHDIMI)	EMERTIMI : DETAJE "ERALD-G" sh.p.k Rruga "Kongresi i Lushnjes" Tirane	DREJTUES PROJEKTI	PROJEKTUES		SHKALLA	FLETA
		Ing.Gezim ISLAMI	Ing.Erindi GJOKA	Hidr.Anisa ZAKA		8 - 04
			Top.Alfred NDREGJONI	Gjeo.Shkelzen QOKA		
			Top.Kujtim CANAMETI	Ing.Eraldo ISLAMI	TIRANE 2022	FORMAT A3

Km.2+375.00 (CS−97)

SH 1 : 75

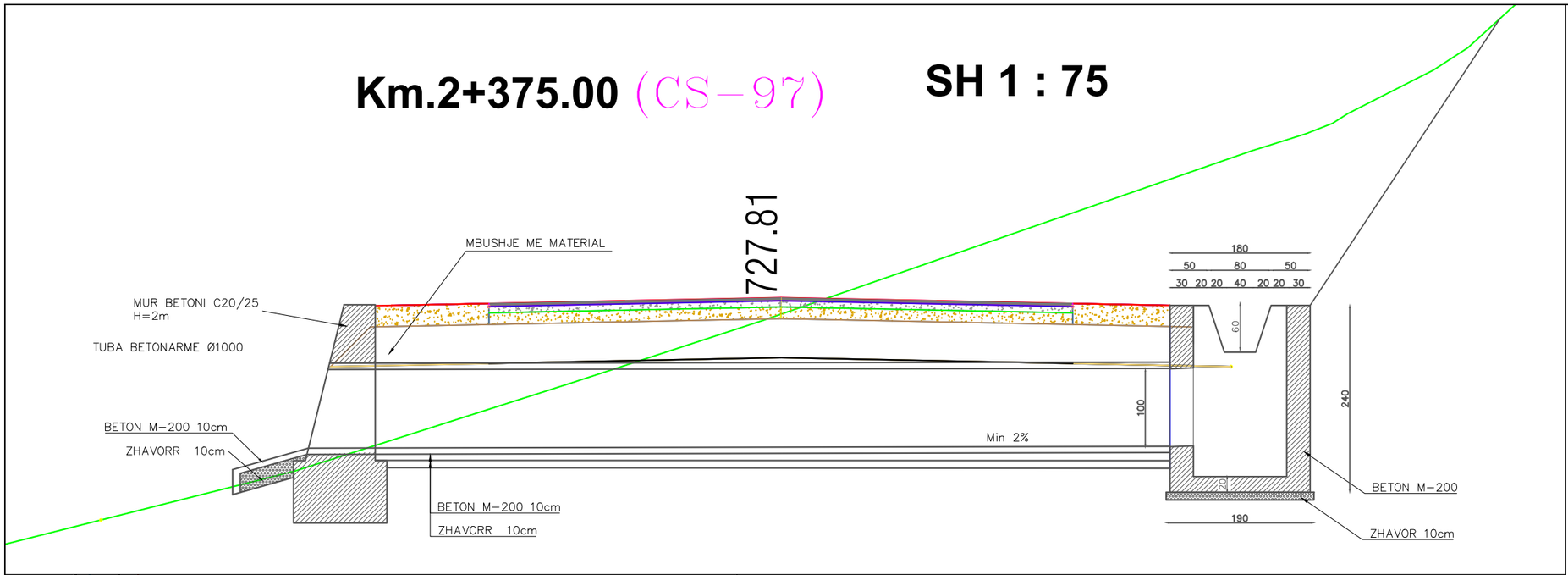

PRERJA 1-1 SH 1:50

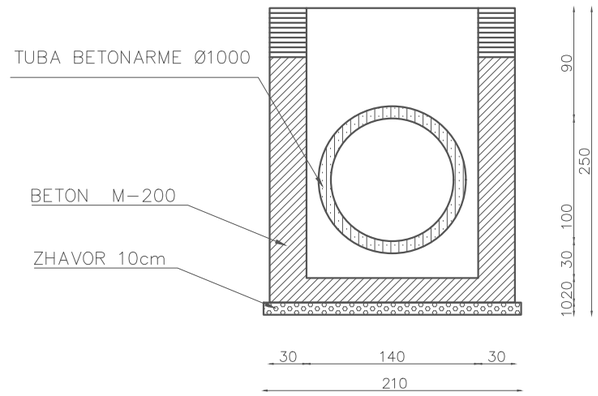

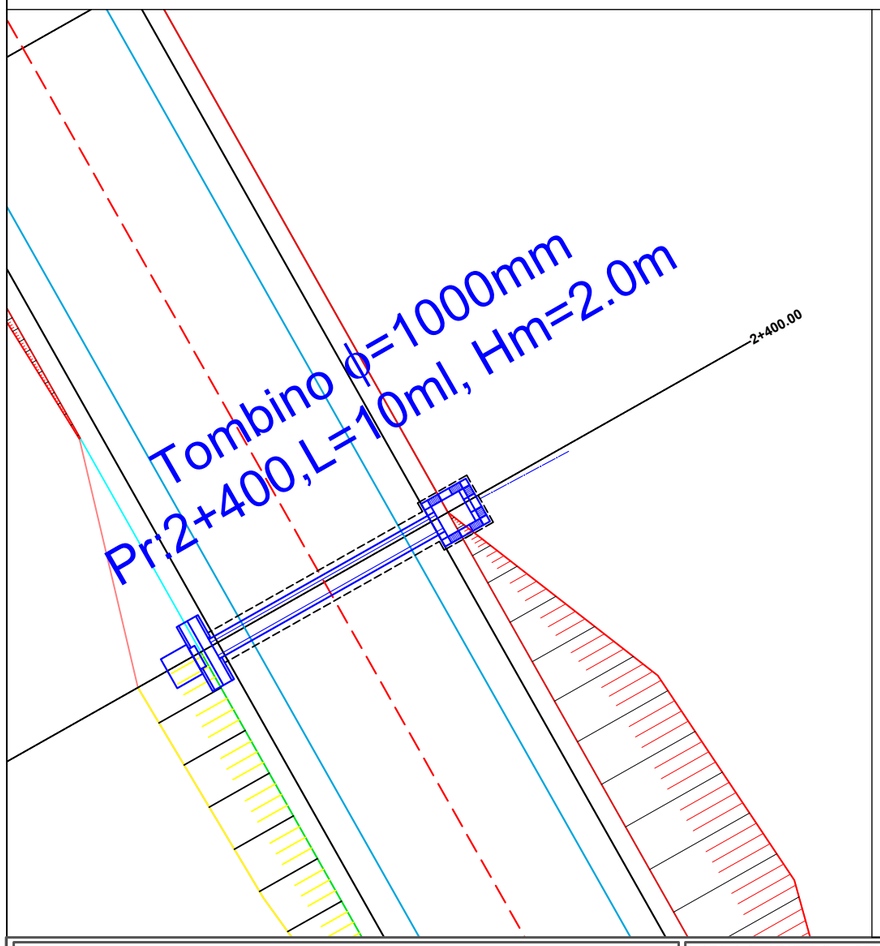

PLANIMETRIA SH 1:50

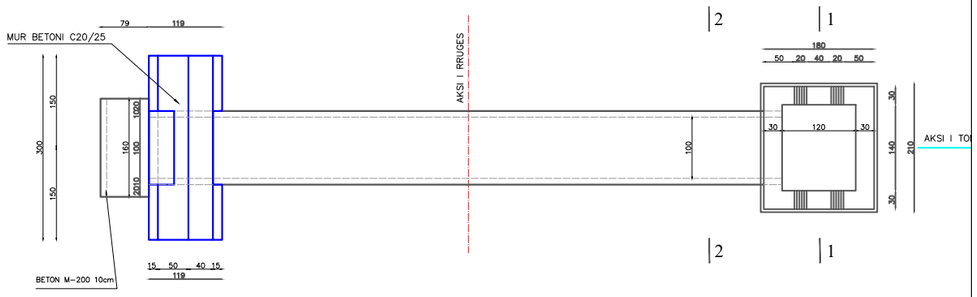

PRERJA 2-2 SH 1:50

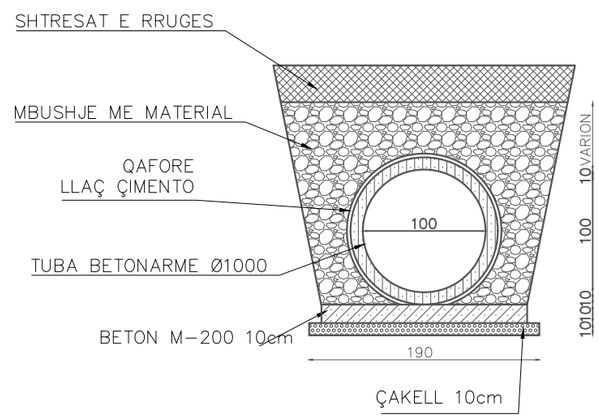

POROSITES : BASHKIA DIBER

PERMIRESIM DHE SISTEMIM ASFALTIM I SEGMENTIT RRUGOR MAQELLARE-PESHKOPI (SEGMETI HERBEL-PESHKOPI, VAZHDIMI)

EMERTIMI : DETAJE

"ERALD-G" sh.p.k

Rruga "Kongresi i Lushnjes" Tirane

DREJTUES PROJEKTI	PROJEKTUES	
Ing.Gezim ISLAMI	Ing.Erindi GJOKA	Hidr.Anisa ZAKA
	Top.Alfred NDREGJONI	Gjeo.Shkelzen QOKA
	Top.Kujtim CANAMETI	Ing.Eraldo ISLAMI

SHKALLA	FLETA
	8 - 05
TIRANE 2022	FORMAT A3

Km.3+075.00 (CS−124) SH 1 : 75

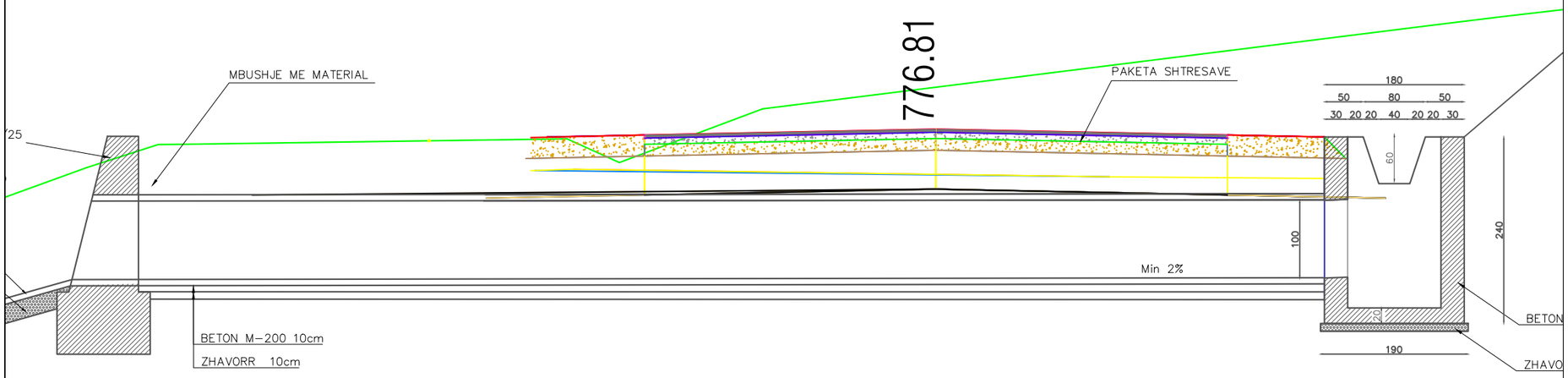

PRERJA 1-1 SH 1:50

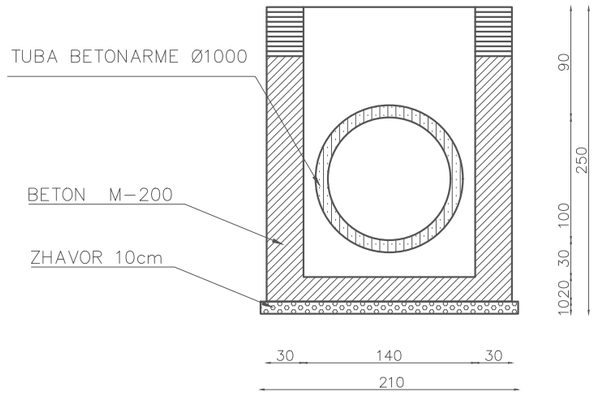

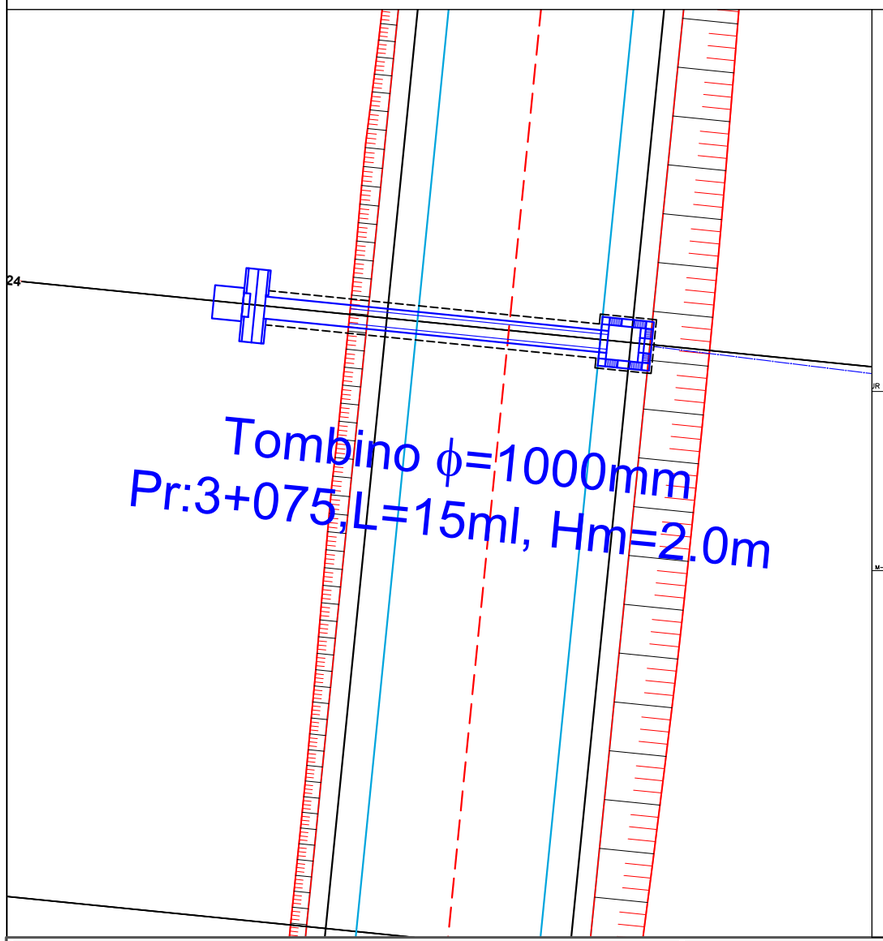

PLANIMETRIA SH 1:50

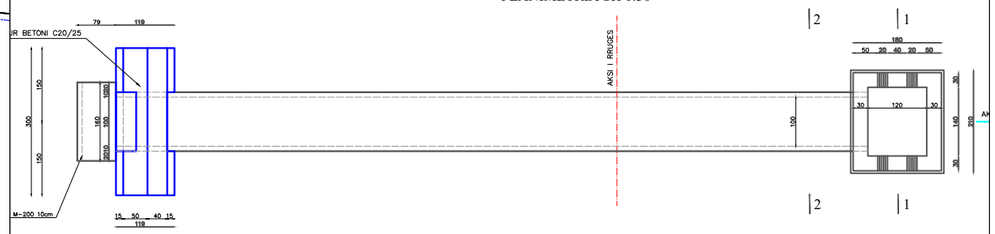

PRERJA 2-2 SH 1:50

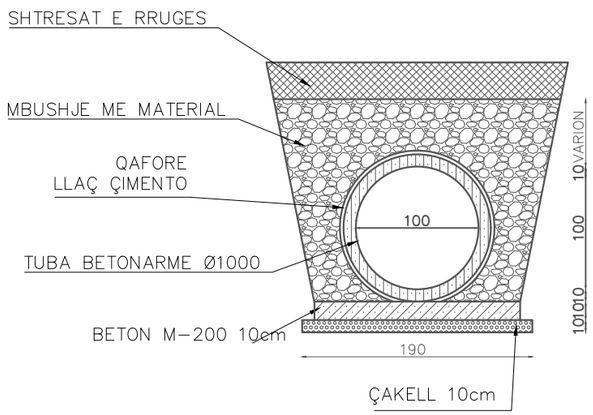

POROSITES : BASHKIA DIBER PERMIRESIM DHE SISTEMIM ASFALTIM I SEGMENTIT RRUGOR MAQELLARE-PESHKOPI (SEGMETI HERBEL-PESHKOPI, VAZHDIMI)	EMERTIMI : DETAJE "ERALD-G" sh.p.k Rruga "Kongresi i Lushnjes" Tirane	DREJTUES PROJEKTI Ing.Gezim ISLAMI	PROJEKTUES Ing.Erindi GJOKA Top.Alfred NDREGJONI Top.Kujtim CANAMETI	Hidr.Anisa ZAKA Gjeo.Shkelzen QOKA Ing.Eraldo ISLAMI

SHKALLA	FLETA
	8 - 06
TIRANE 2022	FORMAT A3

Km.3+800.00 (CS−154) SH 1 : 75

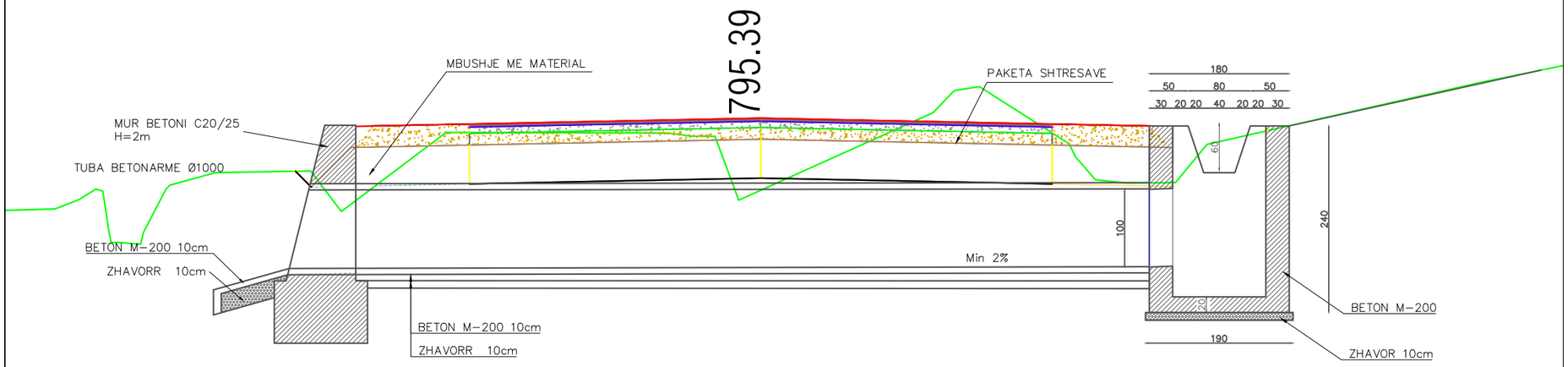

PRERJA 1-1 SH 1:50

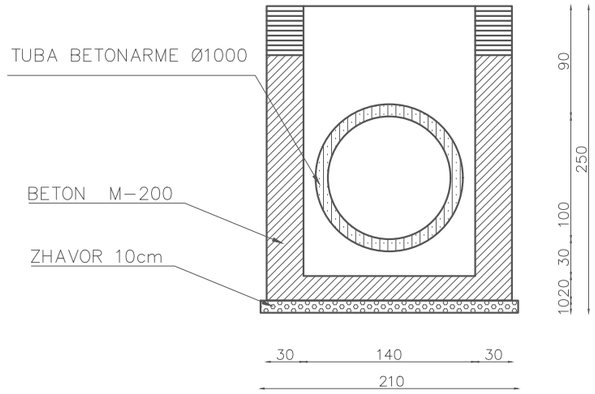

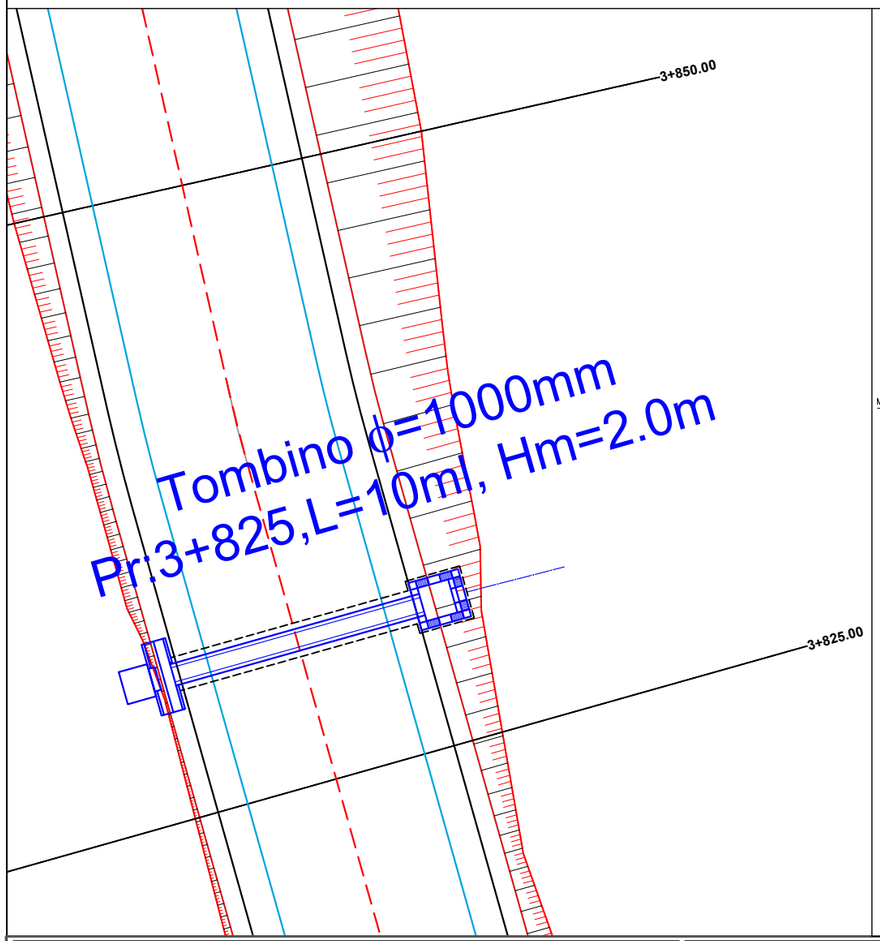

PLANIMETRIA SH 1:50

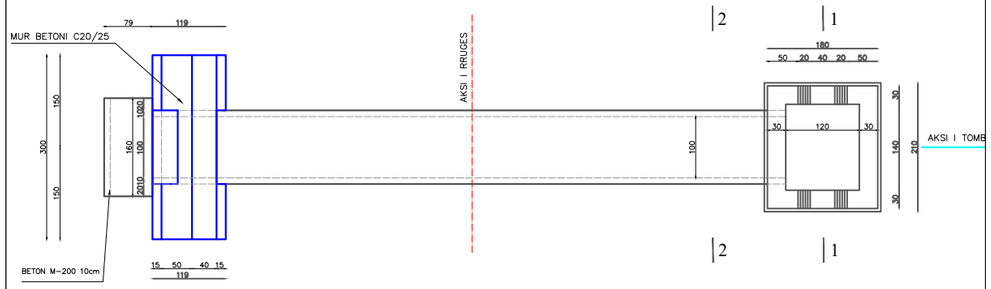

PRERJA 2-2 SH 1:50

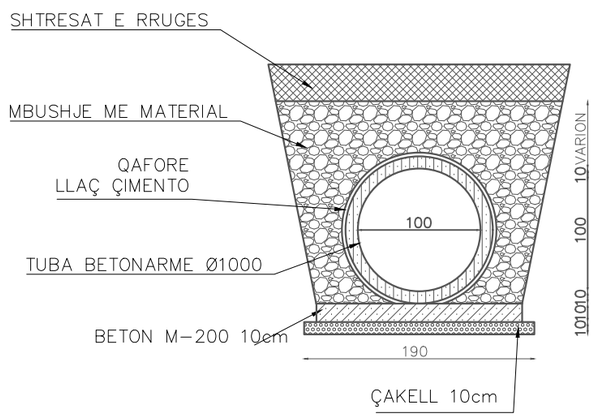

POROSITES : BASHKIA DIBER PERMIRESIM DHE SISTEMIM ASFALTIM I SEGMENTIT RRUGOR MAQELLARE-PESHKOPI (SEGMETI HERBEL-PESHKOPI, VAZHDIMI)	EMERTIMI : DETAJE "ERALD-G" sh.p.k Rruga "Kongresi i Lushnjes" Tirane	DREJTUES PROJEKTI Ing.Gezim ISLAMI	PROJEKTUES Ing.Erindi GJOKA Top.Alfred NDREGJONI Top.Kujtim CANAMETI	Hidr.Anisa ZAKA Gjeo.Shkelzen QOKA Ing.Eraldo ISLAMI

SHKALLA	FLETA
	8 - 07
TIRANE 2022	FORMAT A3

Km.4+150.00 (CS−167) SH 1 : 75

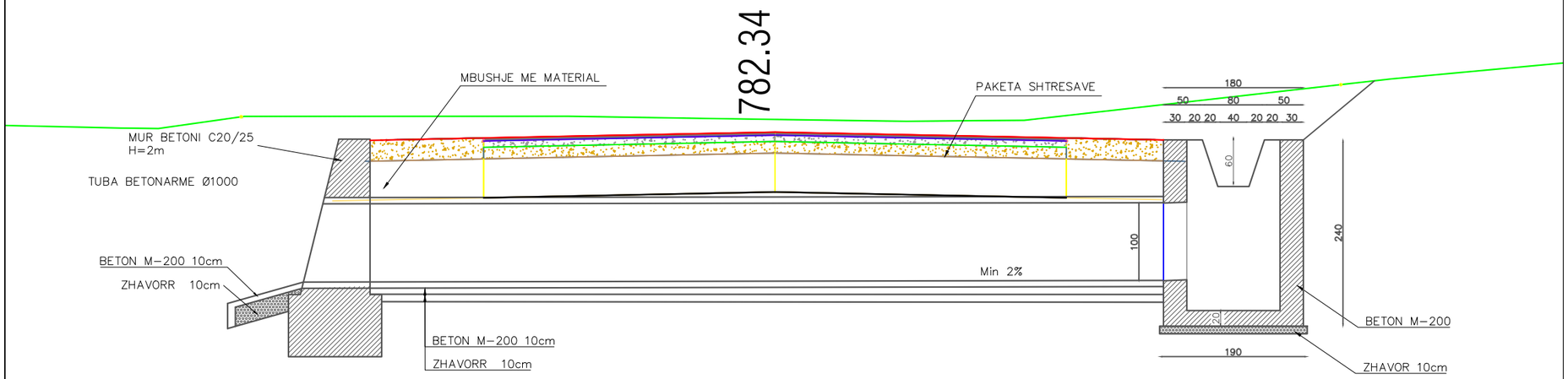

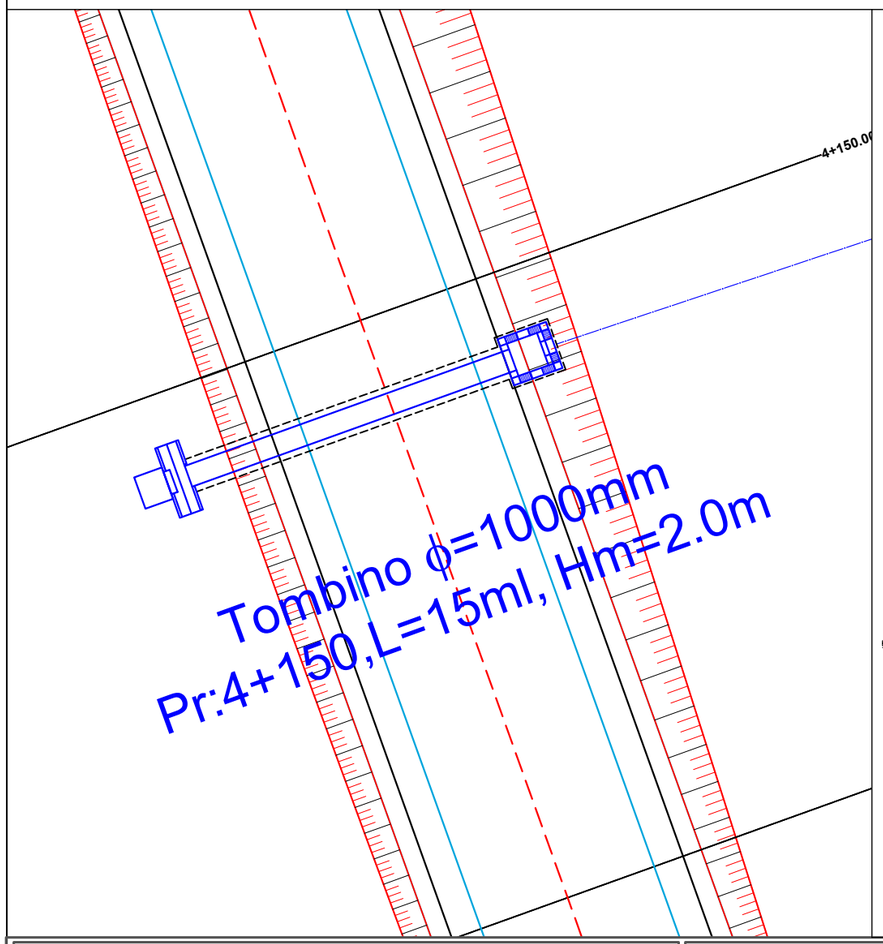

PLANIMETRIA SH 1:50

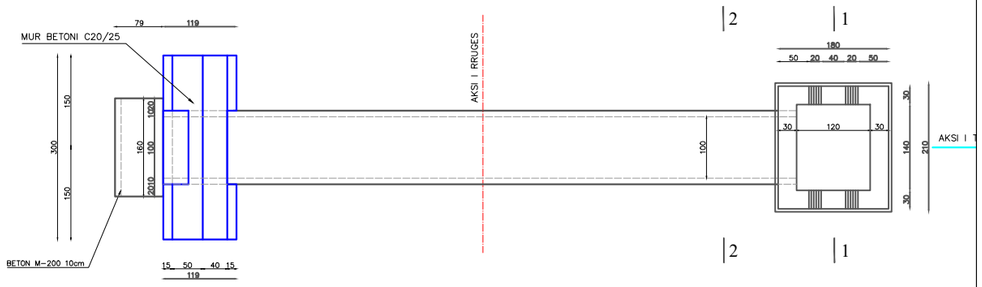

PRERJA 1-1 SH 1:50

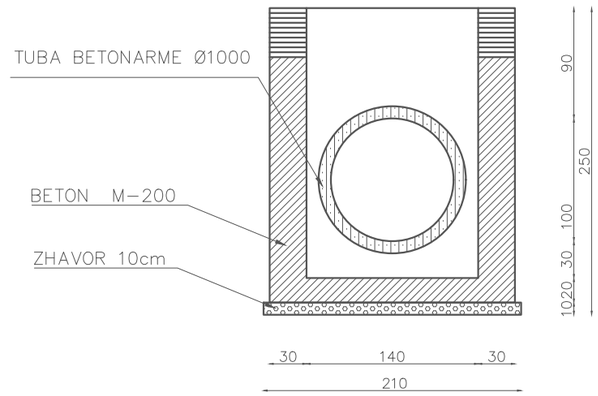

PRERJA 2-2 SH 1:50

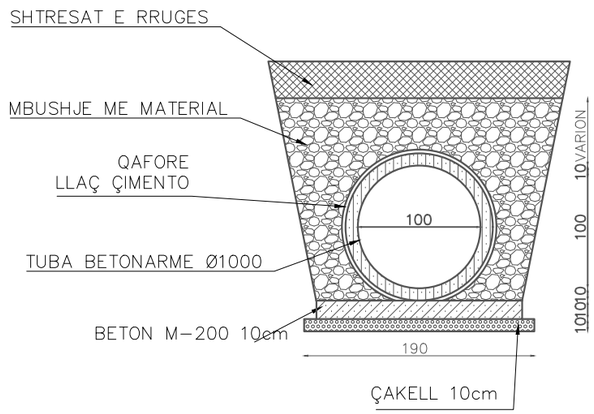

POROSITES : BASHKIA DIBER PERMIRESIM DHE SISTEMIM ASFALTIM I SEGMENTIT RRUGOR MAQELLARE-PESHKOPI (SEGMETI HERBEL-PESHKOPI, VAZHDIMI)	EMERTIMI : DETAJE "ERALD-G" sh.p.k Rruga "Kongresi i Lushnjes" Tirane	DREJTUES PROJEKTI Ing.Gezim ISLAMI	PROJEKTUES Ing.Erindi GJOKA Top.Alfred NDREGJONI Top.Kujtim CANAMETI	Hidr.Anisa ZAKA Gjeo.Shkelzen QOKA Ing.Eraldo ISLAMI
			SHKALLA TIRANE 2022	FLETA 8 - 08 FORMAT A3

Km.4+375.00 (CS−177)

SH 1 : 75

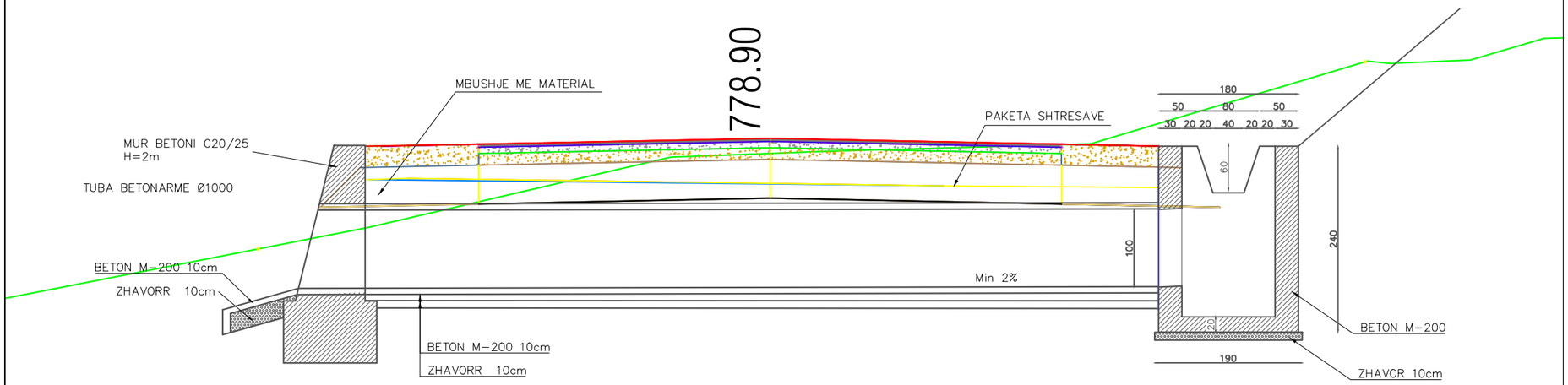

PRERJA 1-1 SH 1:50

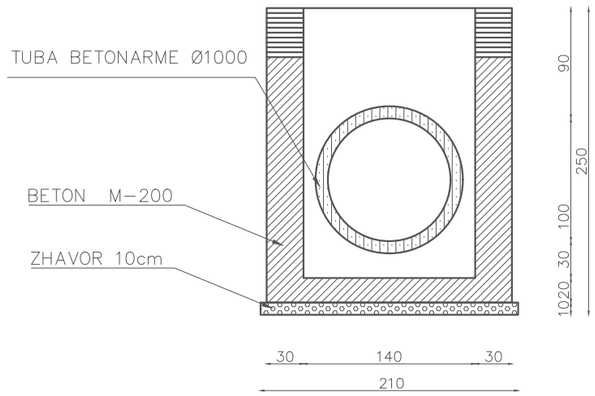

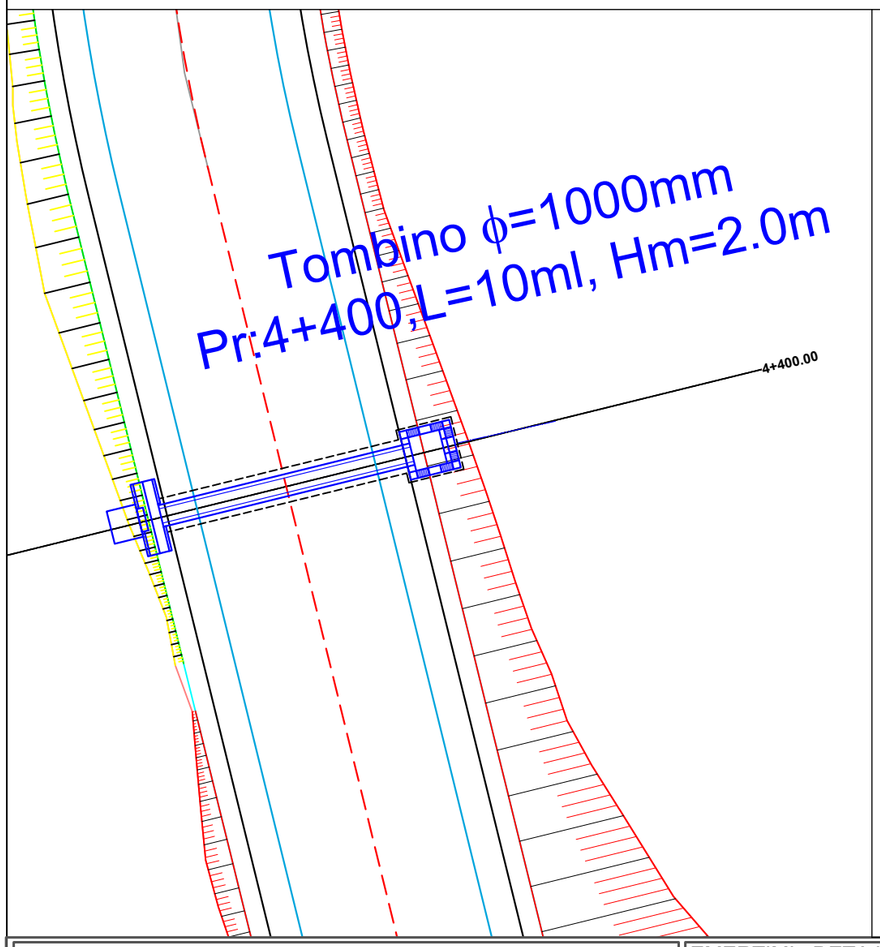

PLANIMETRIA SH 1:50

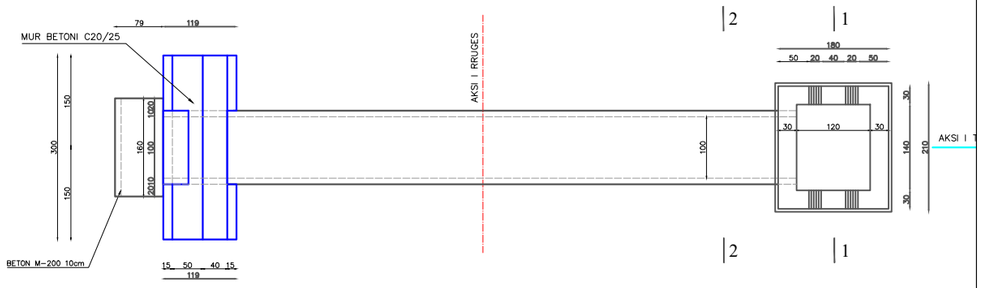

PRERJA 2-2 SH 1:50

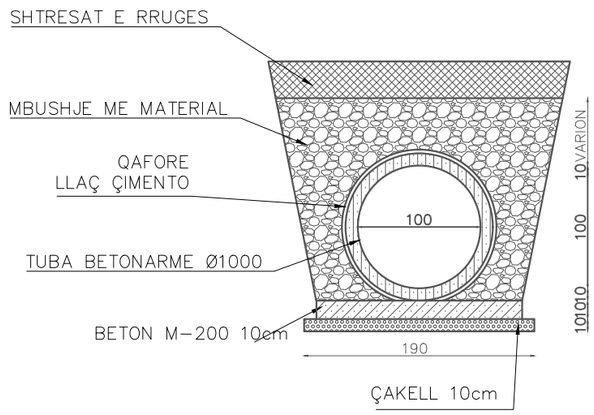

POROSITES : BASHKIA DIBER **PERMIRESIM DHE SISTEMIM ASFALTIM I SEGMENTIT RRUGOR MAQELLARE-PESHKOPI (SEGMETI HERBEL-PESHKOPI, VAZHDIMI)**	EMERTIMI : DETAJE "ERALD-G" sh.p.k Rruga "Kongresi i Lushnjes" Tirane	DREJTUES PROJEKTI Ing.Gezim ISLAMI	PROJEKTUES Ing.Erindi GJOKA Top.Alfred NDREGJONI Top.Kujtim CANAMETI	Hidr.Anisa ZAKA Gjeo.Shkelzen QOKA Ing.Eraldo ISLAMI

SHKALLA	FLETA
	8 - 09
TIRANE 2022	FORMAT A3

Km.4+675.00 (CS−189) SH 1 : 75

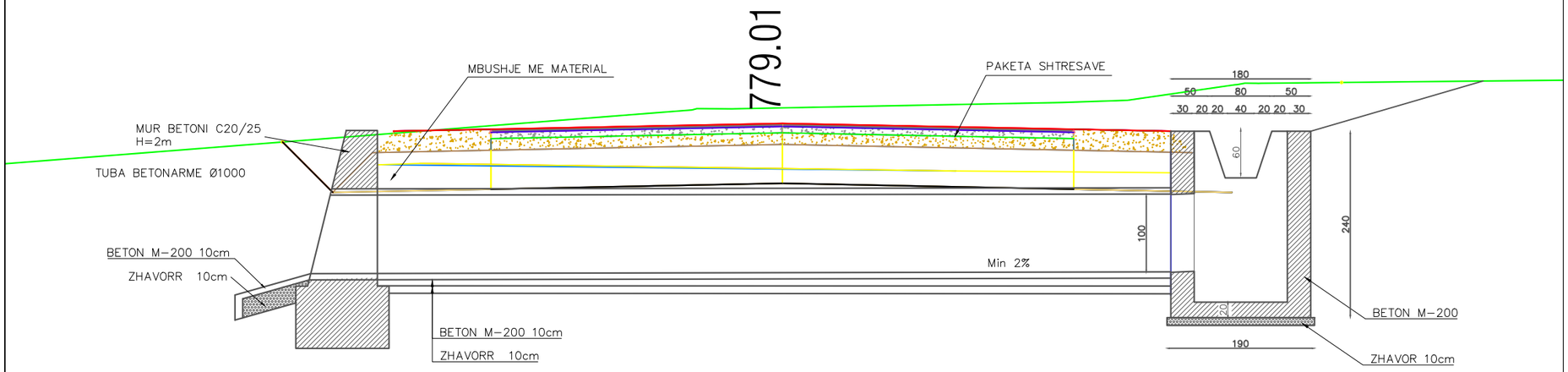

PRERJA 1-1 SH 1:50

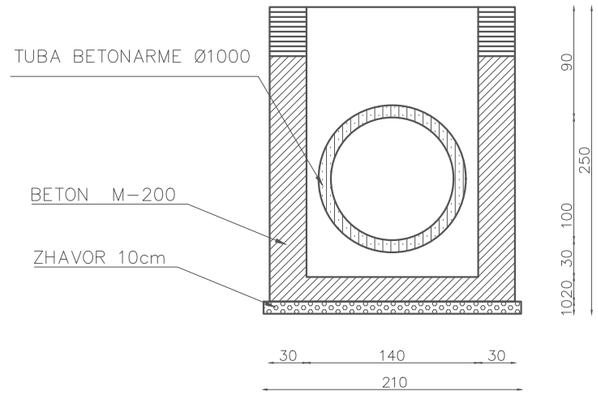

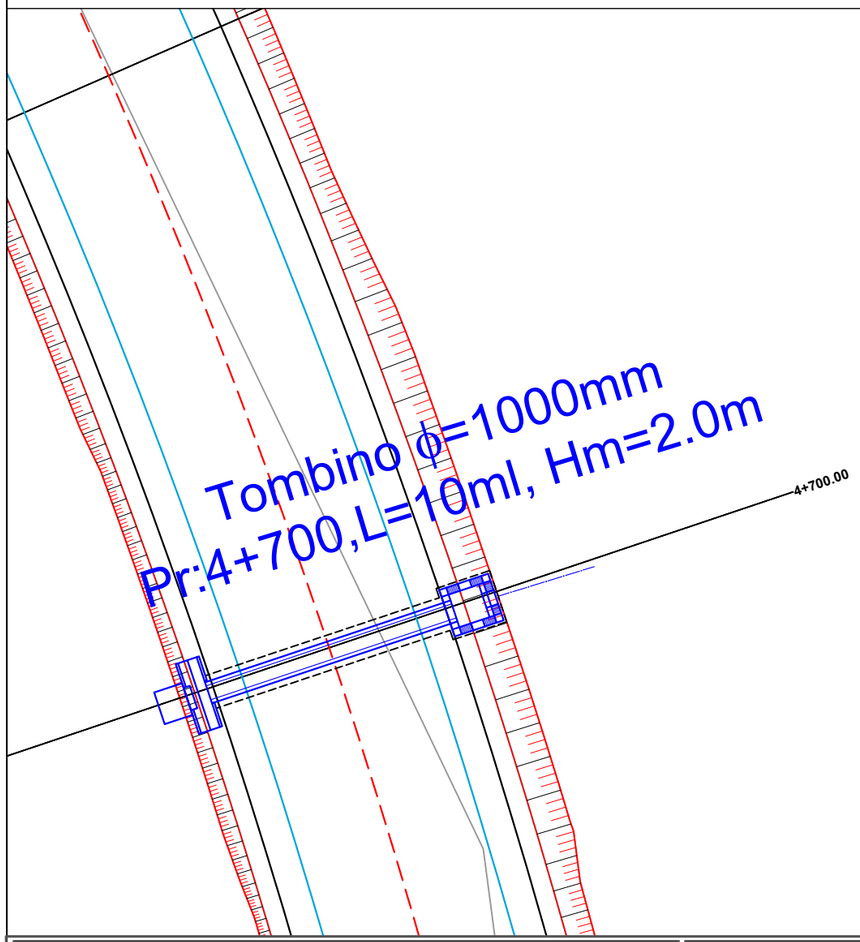

PLANIMETRIA SH 1:50

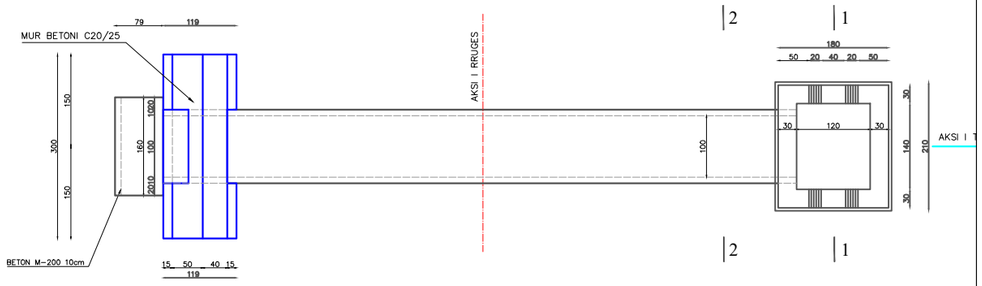

PRERJA 2-2 SH 1:50

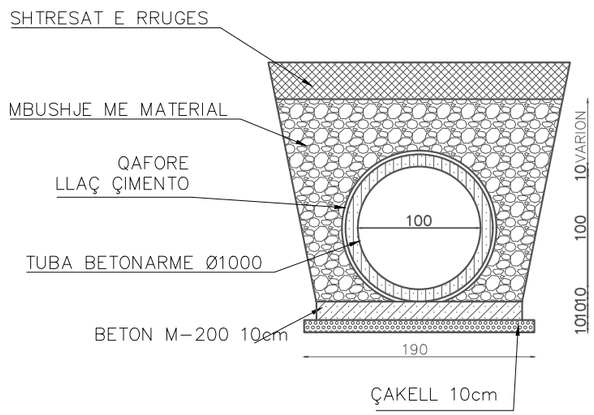

POROSITES : BASHKIA DIBER	EMERTIMI : DETAJE	DREJTUES PROJEKTI	PROJEKTUES		SHKALLA	FLETA
PERMIRESIM DHE SISTEMIM ASFALTIM I SEGMENTIT RRUGOR MAQELLARE-PESHKOPI (SEGMETI HERBEL-PESHKOPI, VAZHDIMI)	"ERALD-G" sh.p.k Rruga "Kongresi i Lushnjes" Tirane	Ing.Gezim ISLAMI	Ing.Erindi GJOKA	Hidr.Anisa ZAKA		8 - 10
			Top.Alfred NDREGJONI	Gjeo.Shkelzen QOKA		
			Top.Kujtim CANAMETI	Ing.Eraldo ISLAMI	TIRANE 2022	FORMAT A3

Km.5+025.00 (CS−203) SH 1 : 75

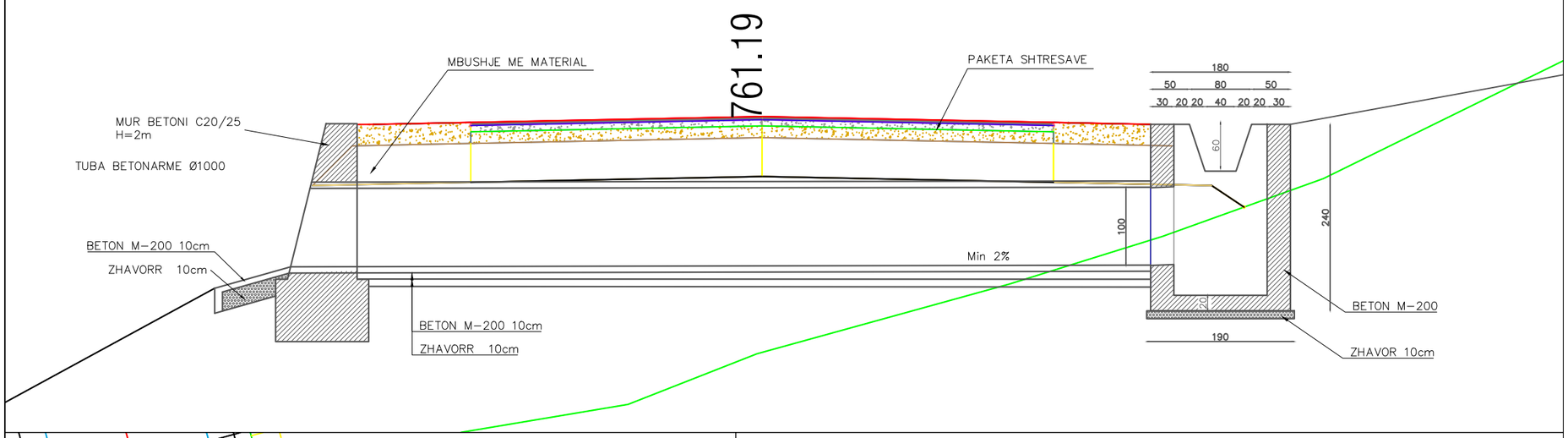

PRERJA 1-1 SH 1:50

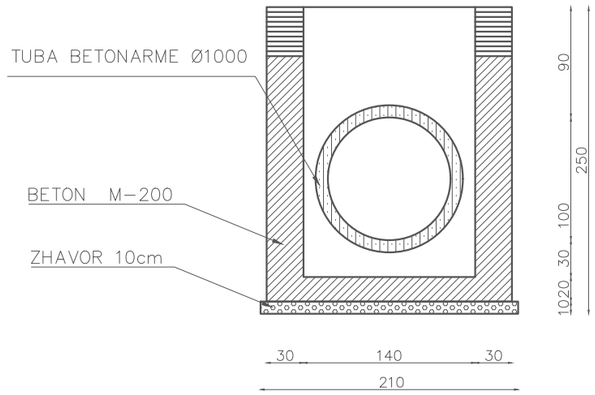

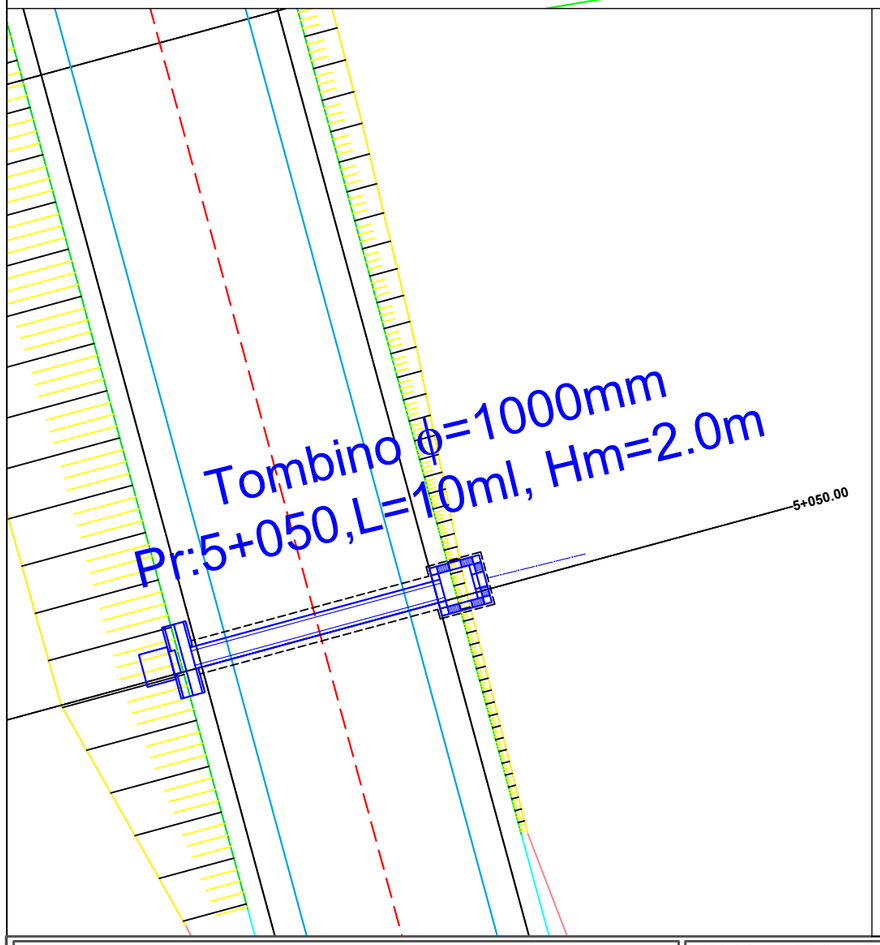

PLANIMETRIA SH 1:50

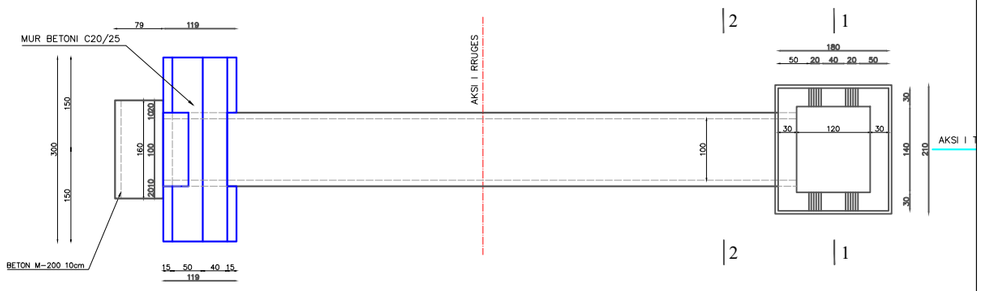

PRERJA 2-2 SH 1:50

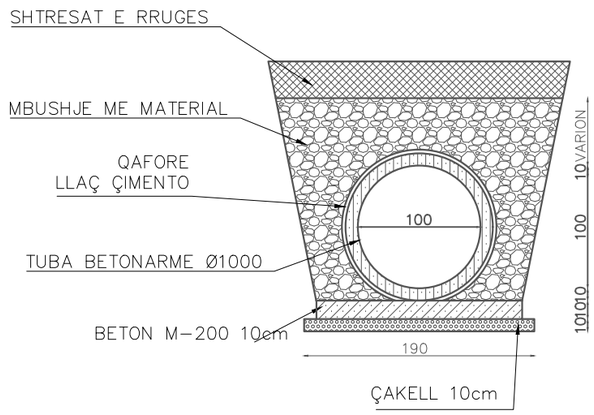

POROSITES : BASHKIA DIBER PERMIRESIM DHE SISTEMIM ASFALTIM I SEGMENTIT RRUGOR MAQELLARE-PESHKOPI (SEGMETI HERBEL-PESHKOPI, VAZHDIMI)	EMERTIMI : DETAJE "ERALD-G" sh.p.k Rruga "Kongresi i Lushnjes" Tirane	DREJTUES PROJEKTI Ing.Gezim ISLAMI	PROJEKTUES Ing.Erindi GJOKA Top.Alfred NDREGJONI Top.Kujtim CANAMETI	Hidr.Anisa ZAKA Gjeo.Shkelzen QOKA Ing.Eraldo ISLAMI

SHKALLA	FLETA
	8 - 11
TIRANE 2022	FORMAT A3

Km.5+300.00 (CS−213) SH 1 : 75

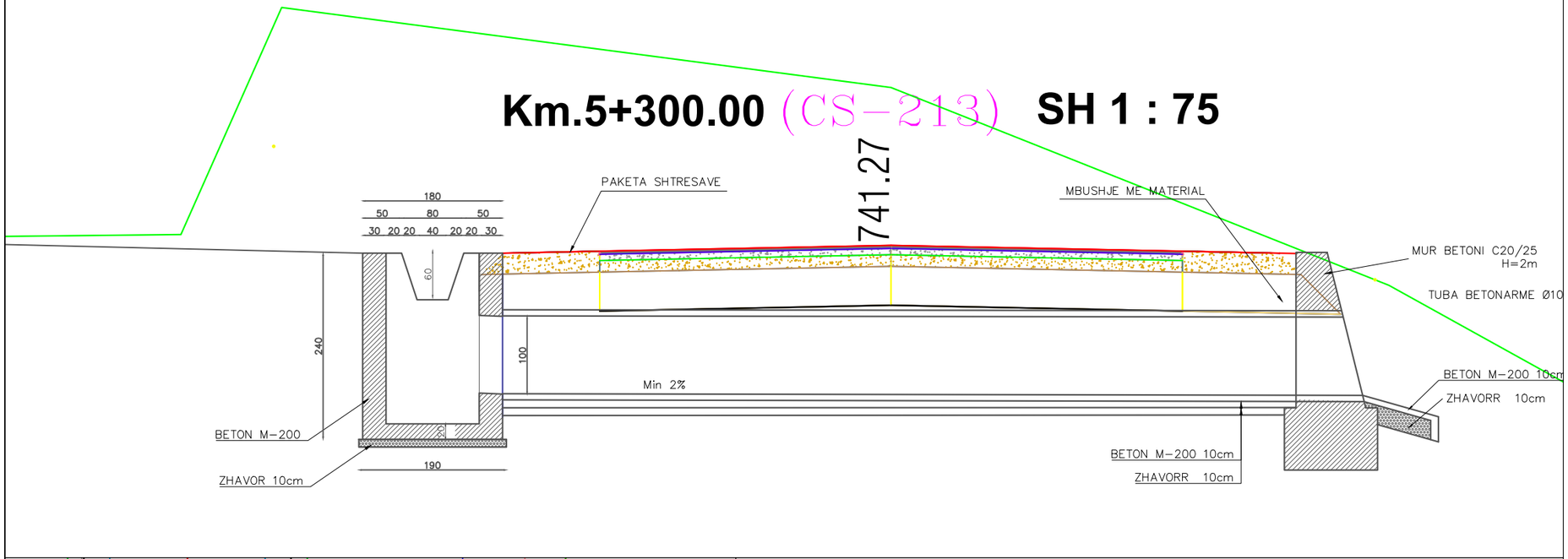

PRERJA 1-1 SH 1:50

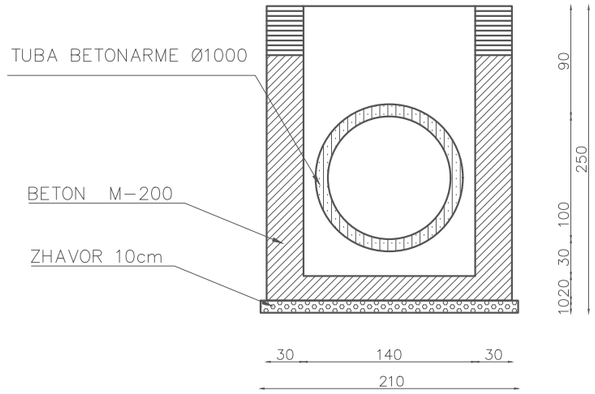

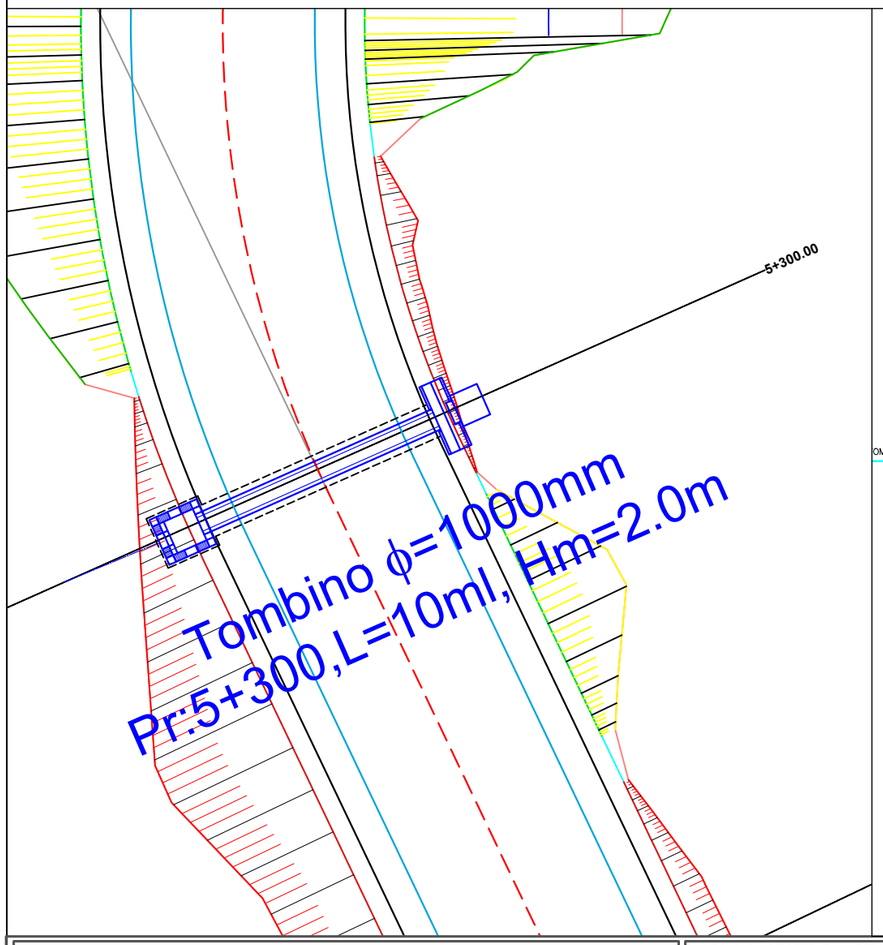

PLANIMETRIA SH 1:50

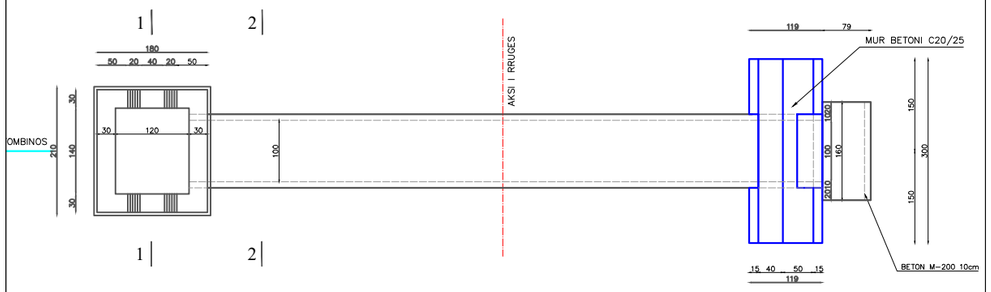

PRERJA 2-2 SH 1:50

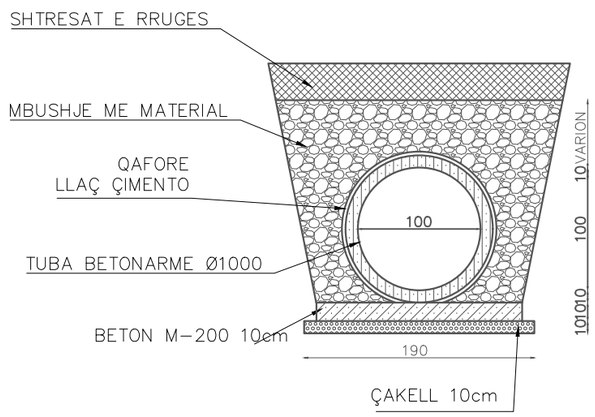

POROSITES : BASHKIA DIBER	EMERTIMI : DETAJE	DREJTUES PROJEKTI	PROJEKTUES		SHKALLA	FLETA
PERMIRESIM DHE SISTEMIM ASFALTIM I SEGMENTIT RRUGOR MAQELLARE-PESHKOPI (SEGMETI HERBEL-PESHKOPI, VAZHDIMI)	"ERALD-G" sh.p.k Rruga "Kongresi i Lushnjes" Tirane	Ing.Gezim ISLAMI	Ing.Erindi GJOKA	Hidr.Anisa ZAKA		8 - 12
			Top.Alfred NDREGJONI	Gjeo.Shkelzen QOKA		
			Top.Kujtim CANAMETI	Ing.Eraldo ISLAMI	TIRANE 2022	FORMAT A3

Km.5+963.00 (CS−241) SH 1 : 75

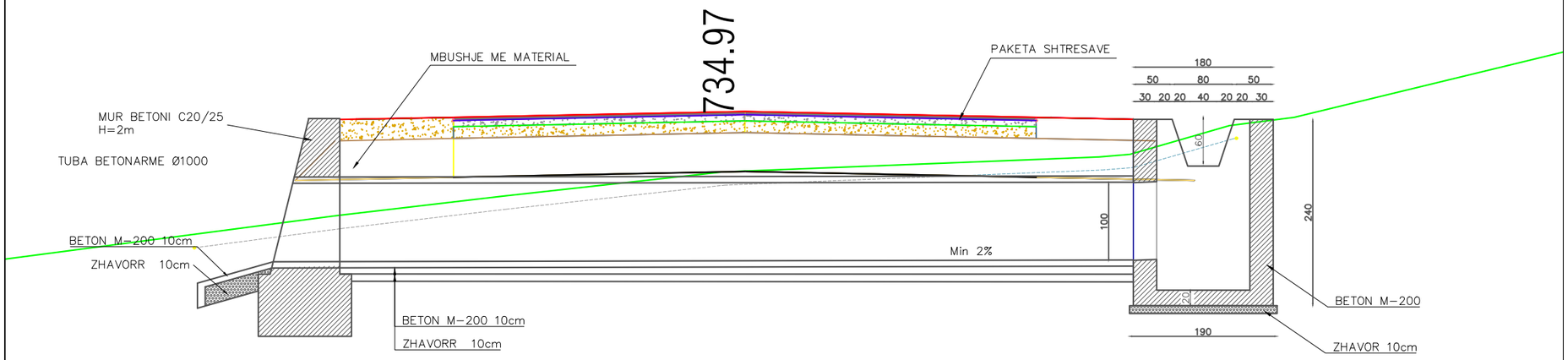

PRERJA 1-1 SH 1:50

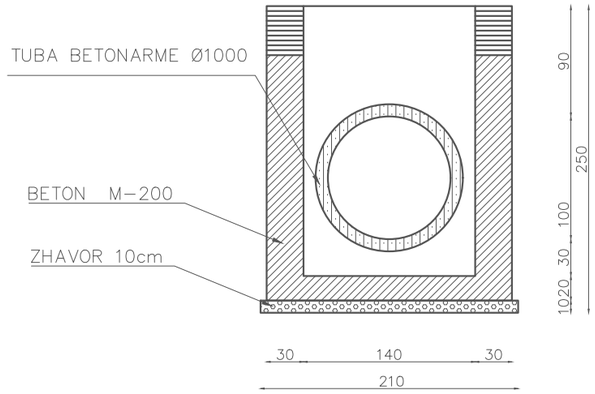

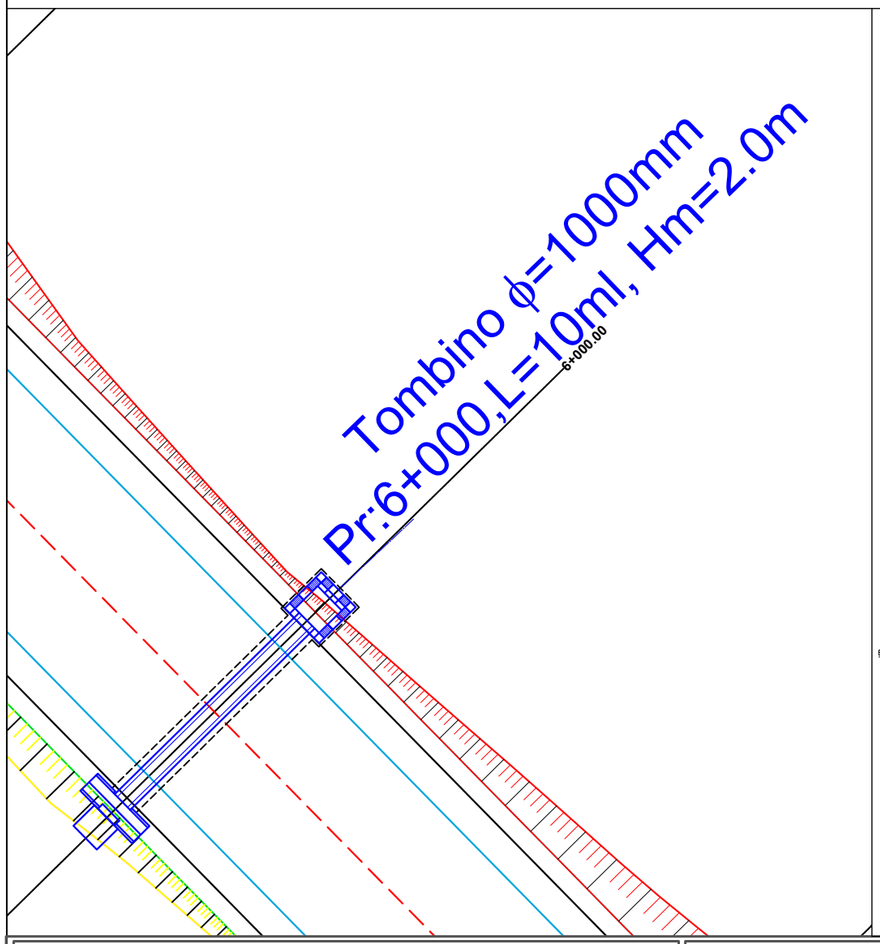

PLANIMETRIA SH 1:50

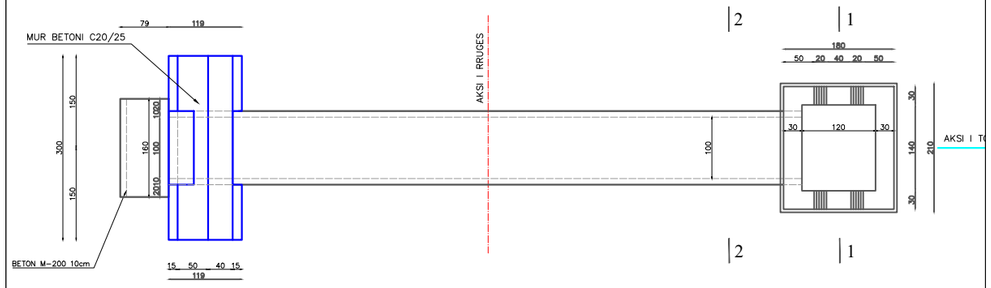

PRERJA 2-2 SH 1:50

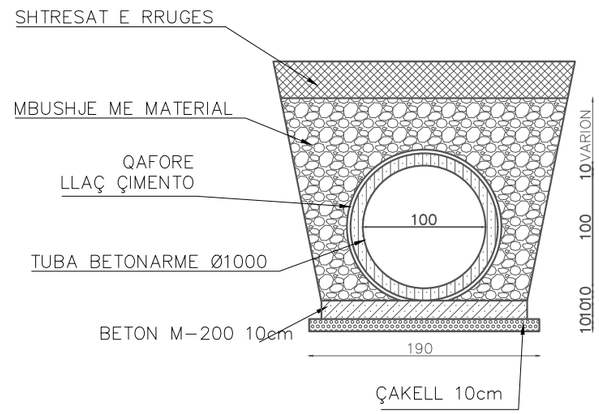

POROSITES : BASHKIA DIBER PERMIRESIM DHE SISTEMIM ASFALTIM I SEGMENTIT RRUGOR MAQELLARE-PESHKOPI (SEGMETI HERBEL-PESHKOPI, VAZHDIMI)	EMERTIMI : DETAJE "ERALD-G" sh.p.k Rruga "Kongresi i Lushnjes" Tirane	DREJTUES PROJEKTI Ing.Gezim ISLAMI	PROJEKTUES Ing.Erindi GJOKA Top.Alfred NDREGJONI Top.Kujtim CANAMETI	Hidr.Anisa ZAKA Gjeo.Shkelzen QOKA Ing.Eraldo ISLAMI

SHKALLA	FLETA
	8 - 13
TIRANE 2022	FORMAT A3

Km.6+150.00 (CS−248) SH 1 : 75

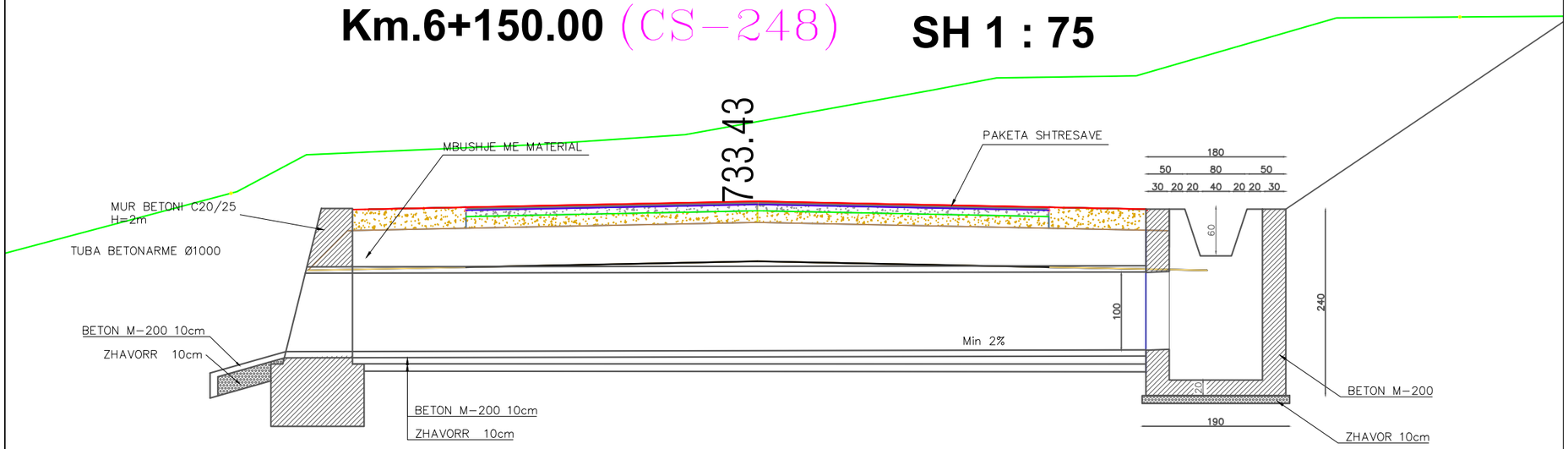

PRERJA 1-1 SH 1:50

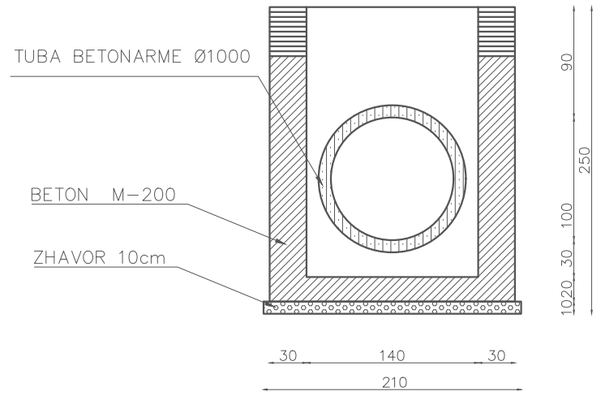

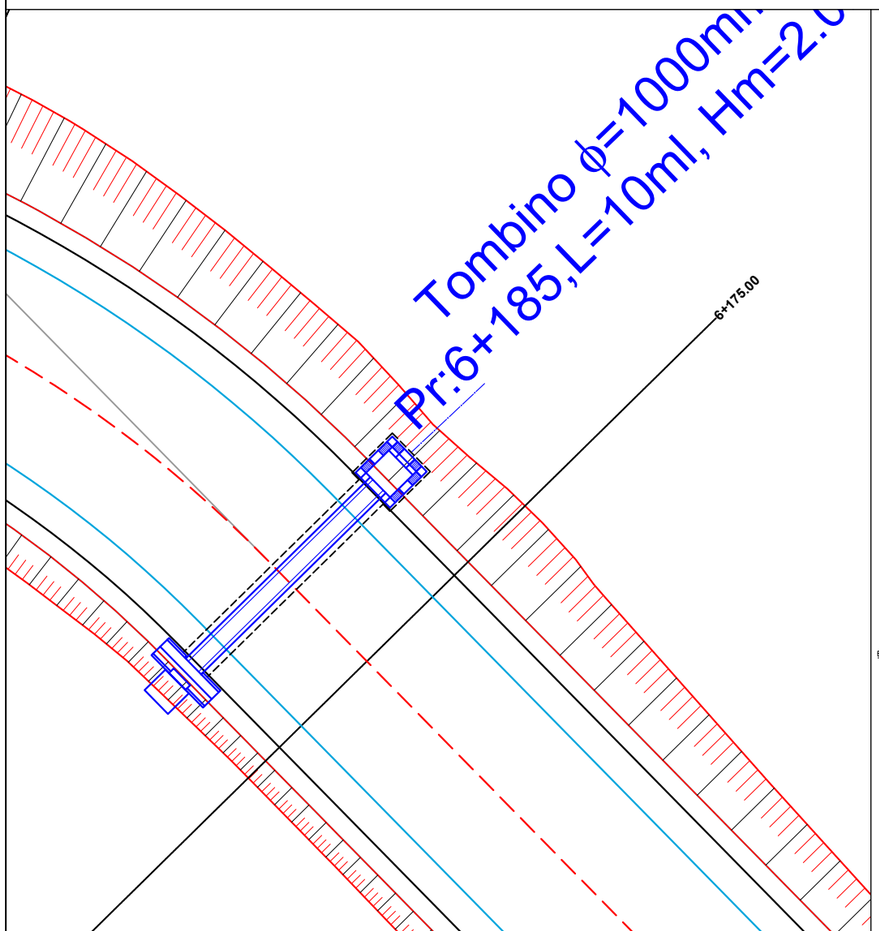

PLANIMETRIA SH 1:50

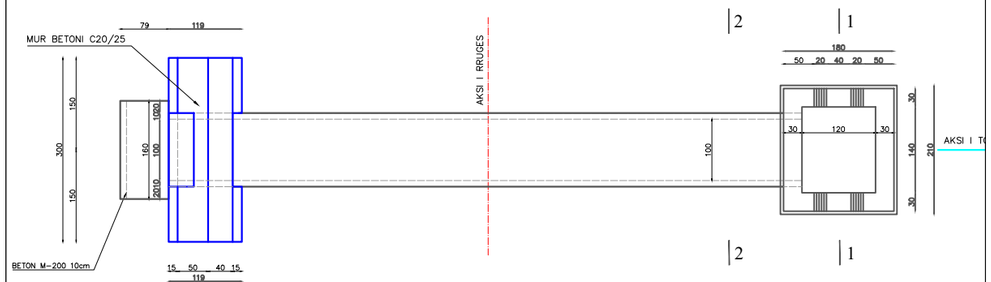

PRERJA 2-2 SH 1:50

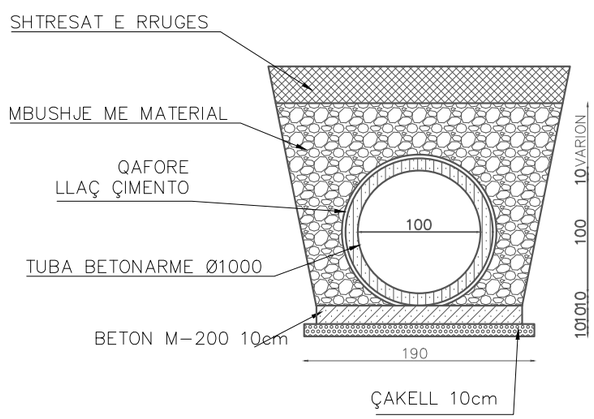

POROSITES : BASHKIA DIBER PERMIRESIM DHE SISTEMIM ASFALTIM I SEGMENTIT RRUGOR MAQELLARE-PESHKOPI (SEGMETI HERBEL-PESHKOPI, VAZHDIMI)	EMERTIMI : DETAJE "ERALD-G" sh.p.k Rruga "Kongresi i Lushnjes" Tirane	DREJTUES PROJEKTI	PROJEKTUES		SHKALLA	FLETA
		Ing.Gezim ISLAMI	Ing.Erindi GJOKA	Hidr.Anisa ZAKA		8 - 14
			Top.Alfred NDREGJONI	Gjeo.Shkelzen QOKA		
			Top.Kujtim CANAMETI	Ing.Eraldo ISLAMI	TIRANE 2022	FORMAT A3

Km.6+475.00 (CS−262)

SH 1 : 75

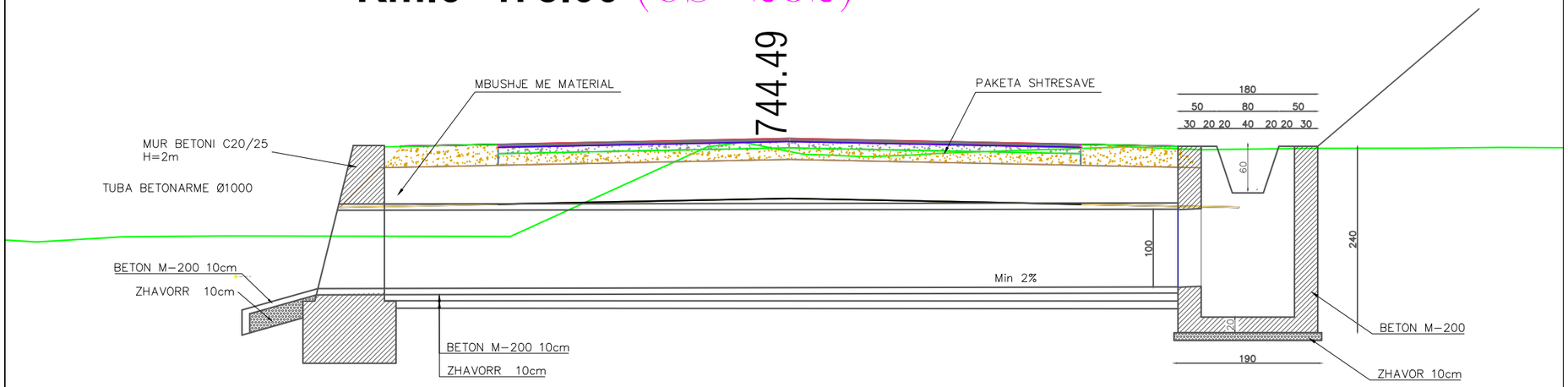

PRERJA 1-1 SH 1:50

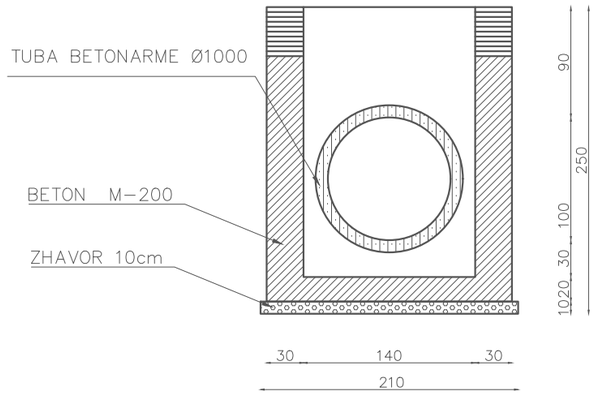

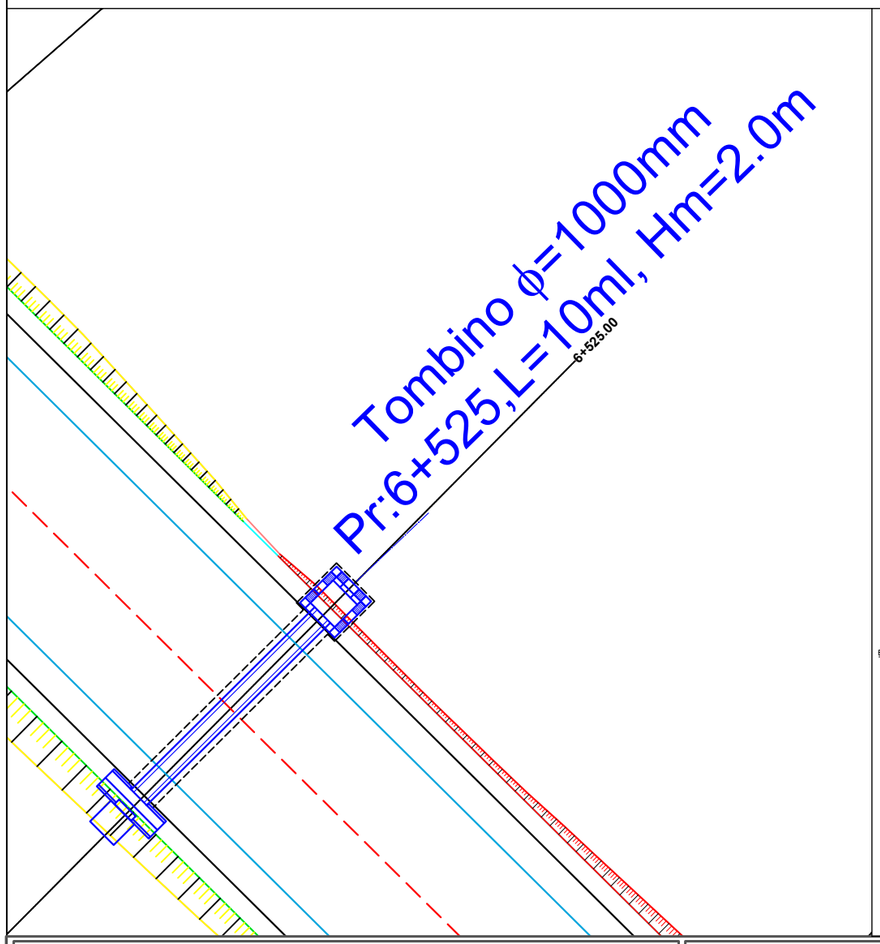

PLANIMETRIA SH 1:50

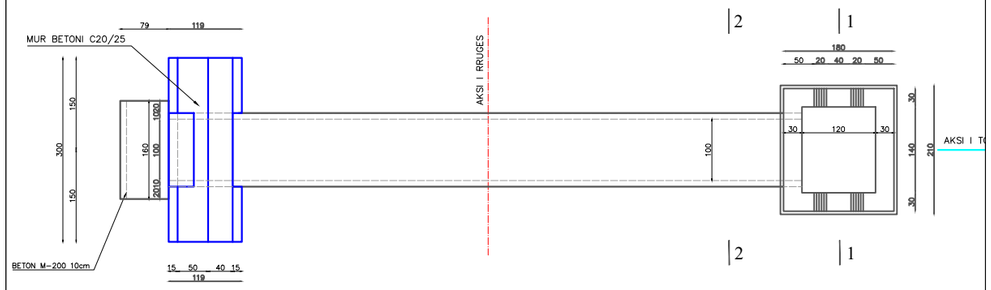

PRERJA 2-2 SH 1:50

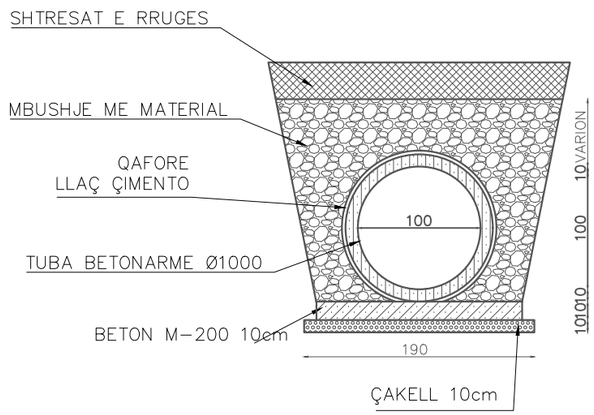

POROSITES : BASHKIA DIBER **PERMIRESIM DHE SISTEMIM ASFALTIM I SEGMENTIT RRUGOR MAQELLARE-PESHKOPI (SEGMETI HERBEL-PESHKOPI, VAZHDIMI)**	EMERTIMI : DETAJE "ERALD-G" sh.p.k Rruga "Kongresi i Lushnjes" Tirane	DREJTUES PROJEKTI Ing.Gezim ISLAMI	PROJEKTUES Ing.Erindi GJOKA Top.Alfred NDREGJONI Top.Kujtim CANAMETI Hidr.Anisa ZAKA Gjeo.Shkelzen QOKA Ing.Eraldo ISLAMI	SHKALLA FLETA 8 - 15 TIRANE 2022 FORMAT A3

Km.7+063.00(CS−283 − CS−284)

SH 1 : 75

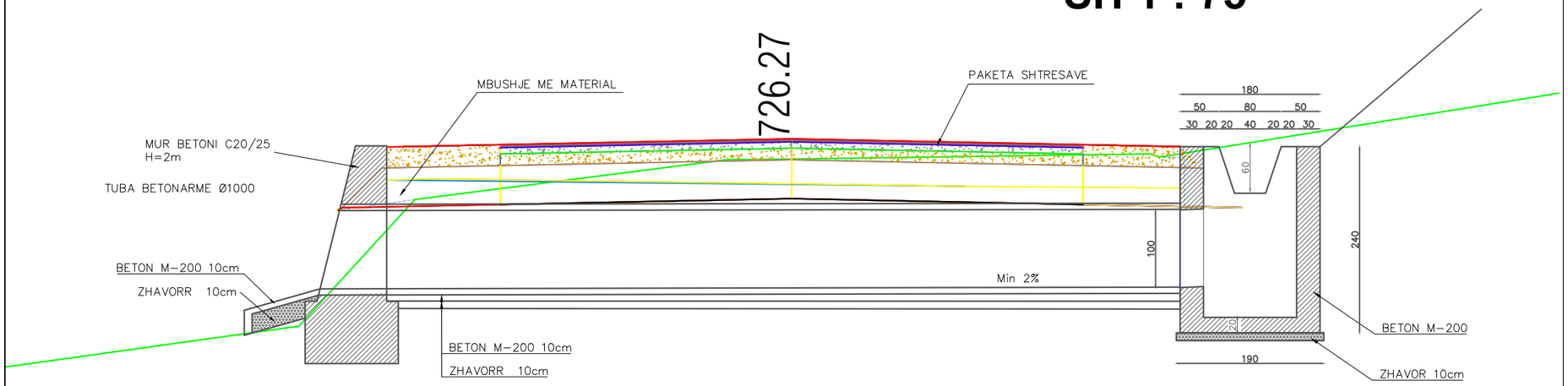

PRERJA 1-1 SH 1:50

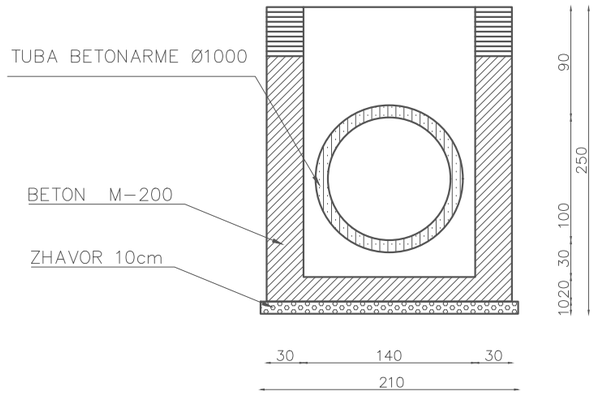

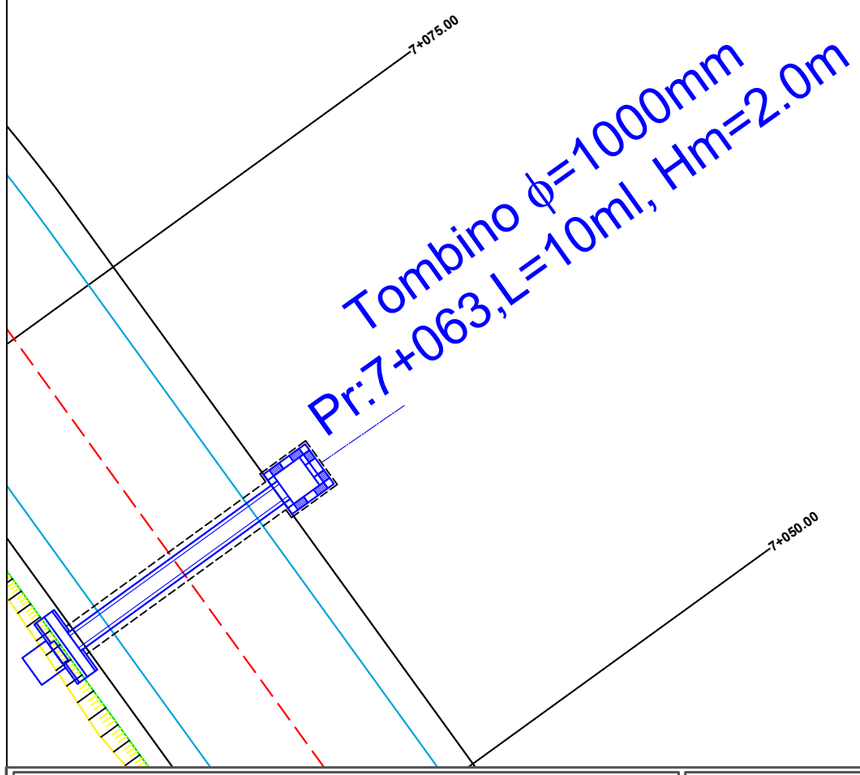

PLANIMETRIA SH 1:50

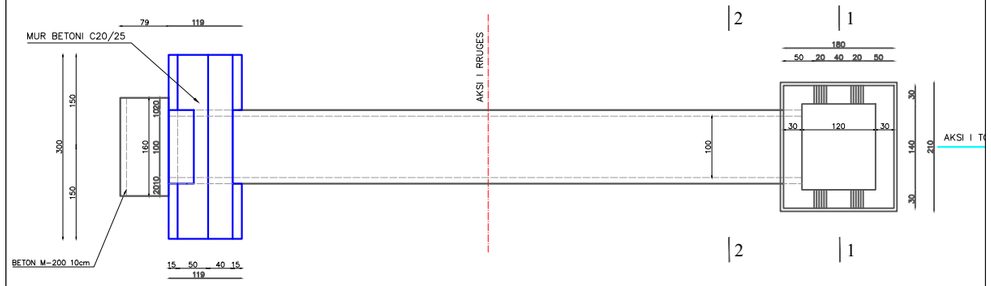

PRERJA 2-2 SH 1:50

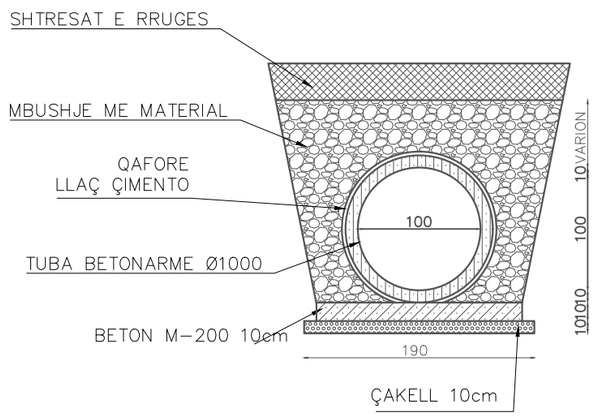

POROSITES : BASHKIA DIBER PERMIRESIM DHE SISTEMIM ASFALTIM I SEGMENTIT RRUGOR MAQELLARE-PESHKOPI (SEGMETI HERBEL-PESHKOPI, VAZHDIMI)	EMERTIMI : DETAJE "ERALD-G" sh.p.k Rruga "Kongresi i Lushnjes" Tirane	DREJTUES PROJEKTI Ing.Gezim ISLAMI	PROJEKTUES Ing.Erindi GJOKA Top.Alfred NDREGJONI Top.Kujtim CANAMETI	Hidr.Anisa ZAKA Gjeo.Shkelzen QOKA Ing.Eraldo ISLAMI	SHKALLA TIRANE 2022	FLETA 8 - 16 FORMAT A3

Km.7+325.00 (CS−295) SH 1 : 75

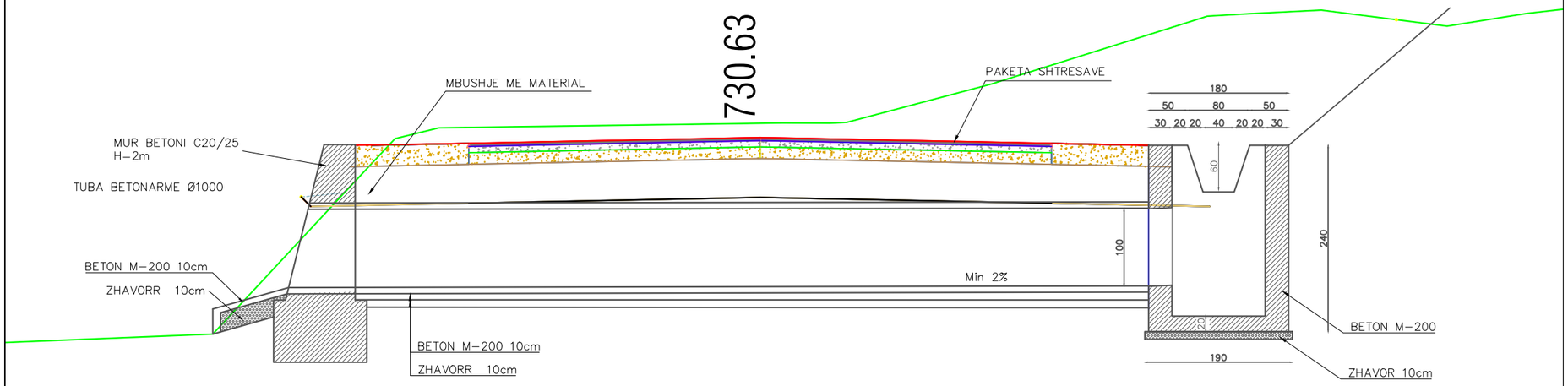

PRERJA 1-1 SH 1:50

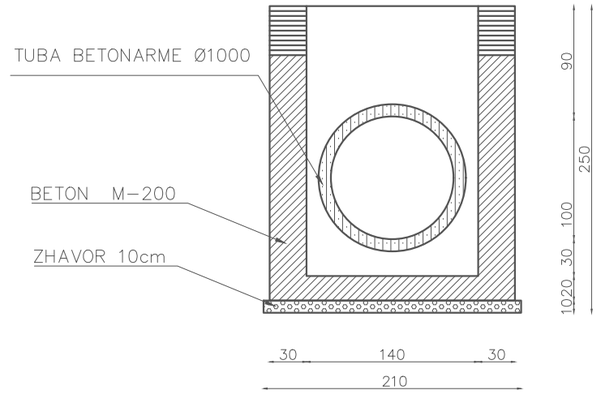

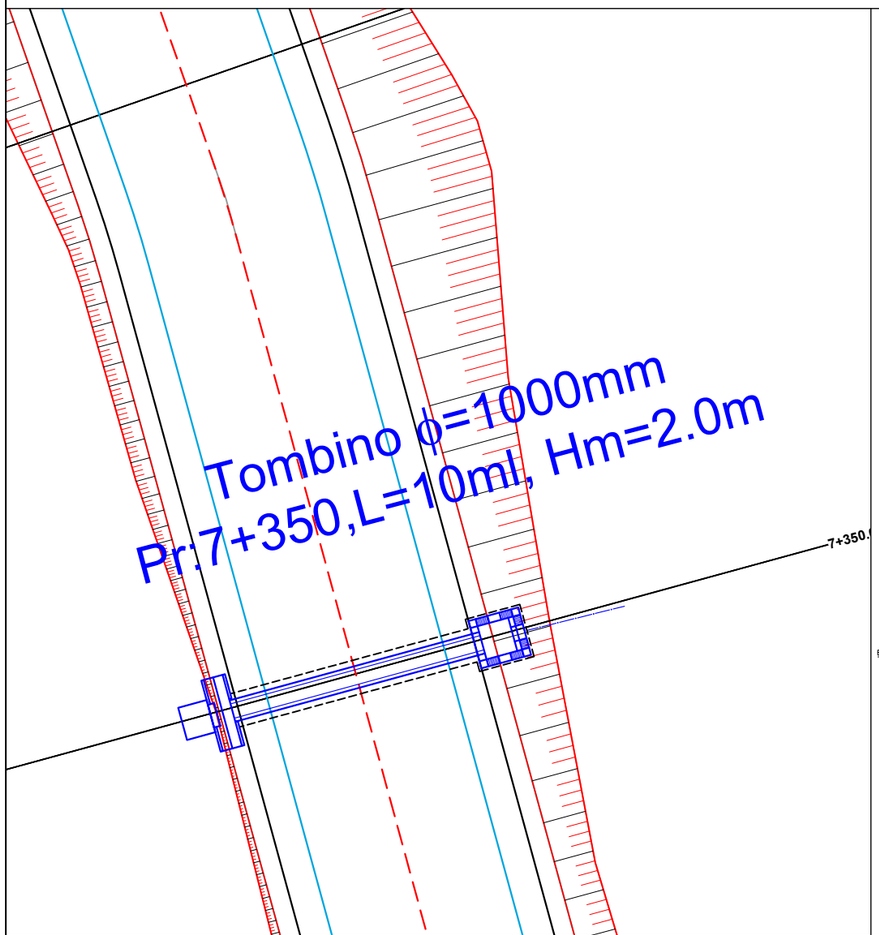

PLANIMETRIA SH 1:50

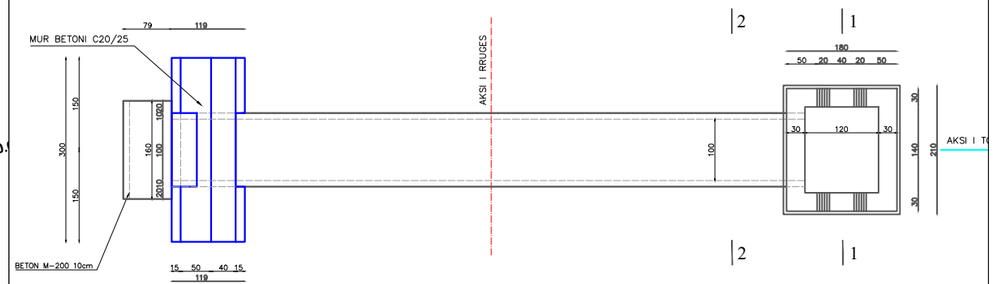

PRERJA 2-2 SH 1:50

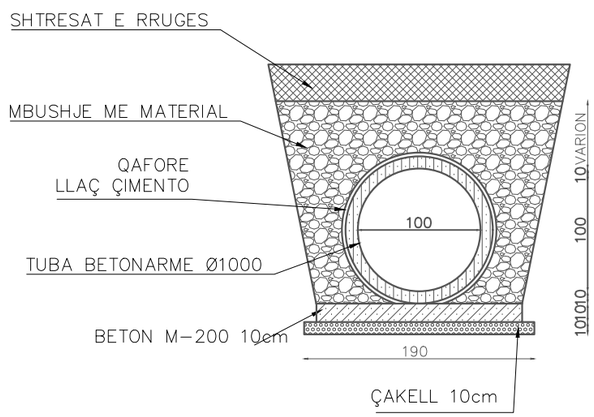

POROSITES : BASHKIA DIBER PERMIRESIM DHE SISTEMIM ASFALTIM I SEGMENTIT RRUGOR MAQELLARE-PESHKOPI (SEGMETI HERBEL-PESHKOPI, VAZHDIMI)	EMERTIMI : DETAJE "ERALD-G" sh.p.k Rruga "Kongresi i Lushnjes" Tirane	DREJTUES PROJEKTI Ing.Gezim ISLAMI	PROJEKTUES Ing.Erindi GJOKA Top.Alfred NDREGJONI Top.Kujtim CANAMETI	Hidr.Anisa ZAKA Gjeo.Shkelzen QOKA Ing.Eraldo ISLAMI

SHKALLA	FLETA
	8 - 17
TIRANE 2022	FORMAT A3

Km.7+800.00 (CS−314) SH 1 : 75

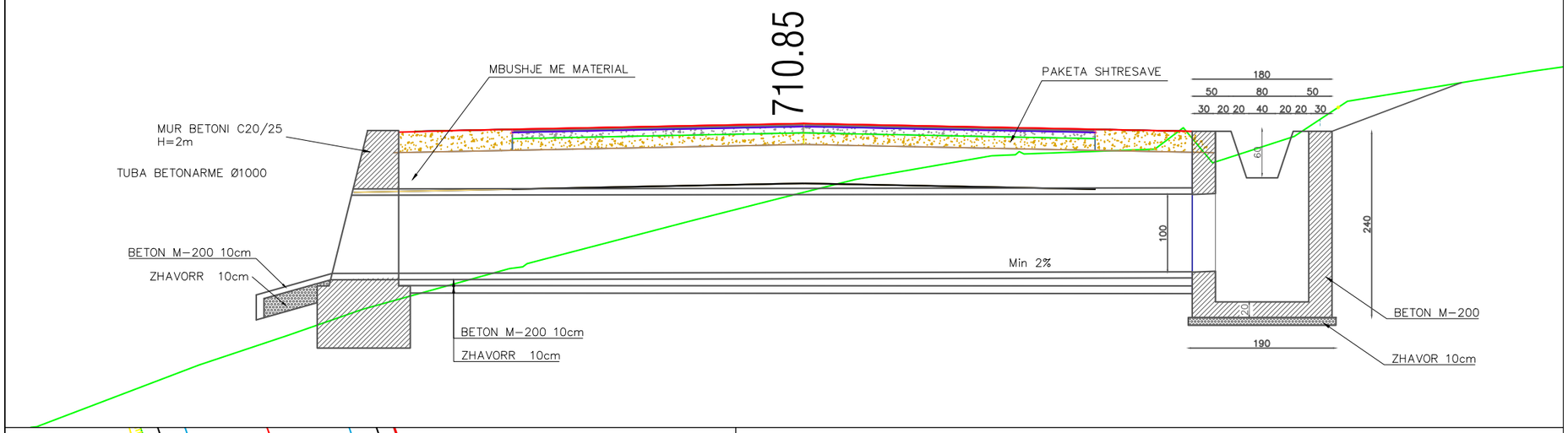

PRERJA 1-1 SH 1:50

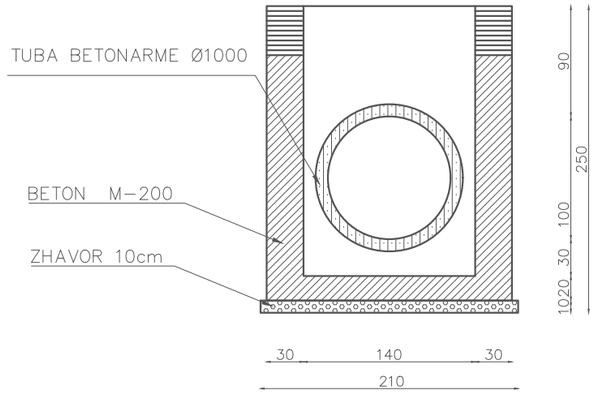

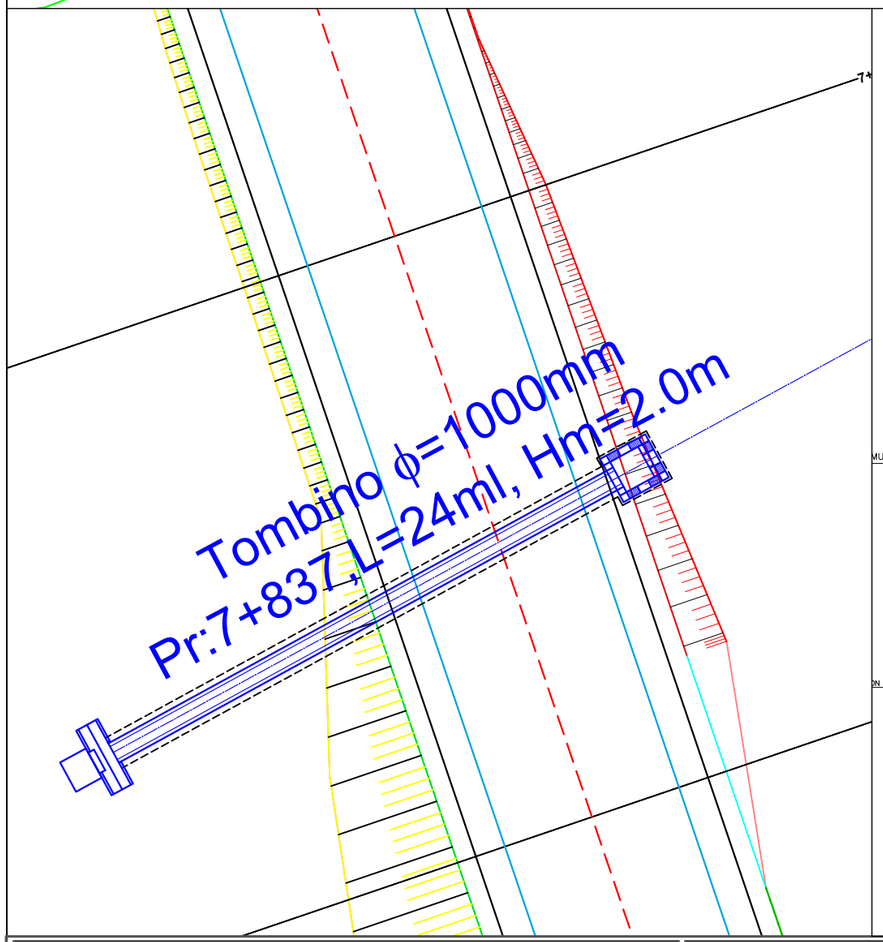

PLANIMETRIA SH 1:50

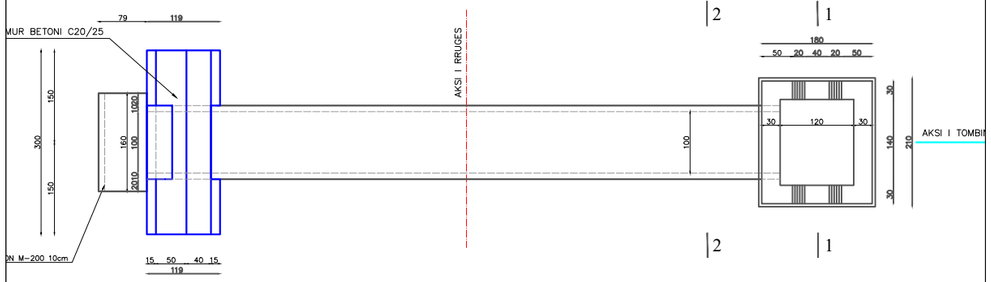

PRERJA 2-2 SH 1:50

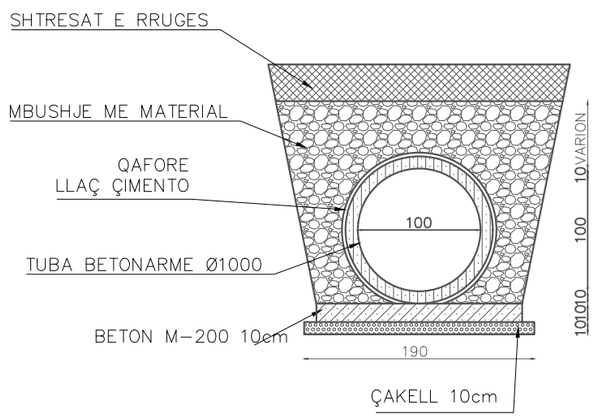

POROSITES : BASHKIA DIBER PERMIRESIM DHE SISTEMIM ASFALTIM I SEGMENTIT RRUGOR MAQELLARE-PESHKOPI (SEGMETI HERBEL-PESHKOPI, VAZHDIMI)	EMERTIMI : DETAJE "ERALD-G" sh.p.k Rruga "Kongresi i Lushnjes" Tirane	DREJTUES PROJEKTI Ing.Gezim ISLAMI	PROJEKTUES Ing.Erindi GJOKA Top.Alfred NDREGJONI Top.Kujtim CANAMETI Hidr.Anisa ZAKA Gjeo.Shkelzen QOKA Ing.Eraldo ISLAMI	SHKALLA TIRANE 2022 FLETA 8 - 18 FORMAT A3

Km.8+025.00 (CS−322)

SH 1 : 75

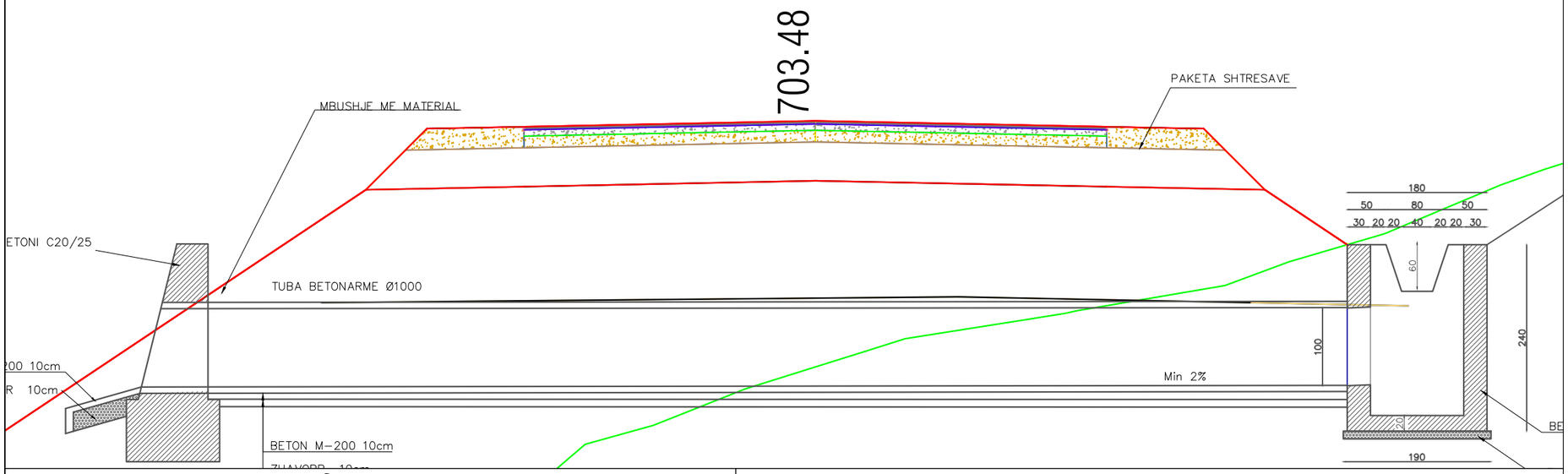

PRERJA 1-1 SH 1:50

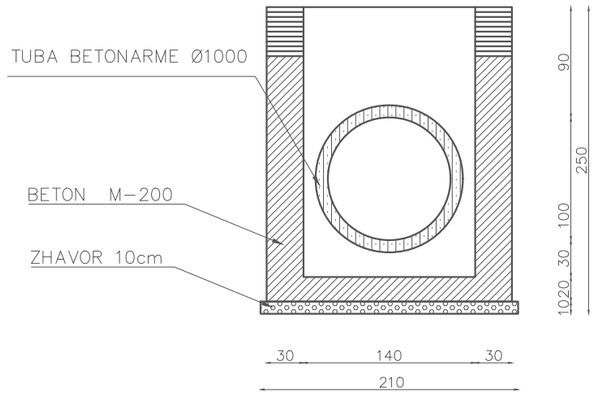

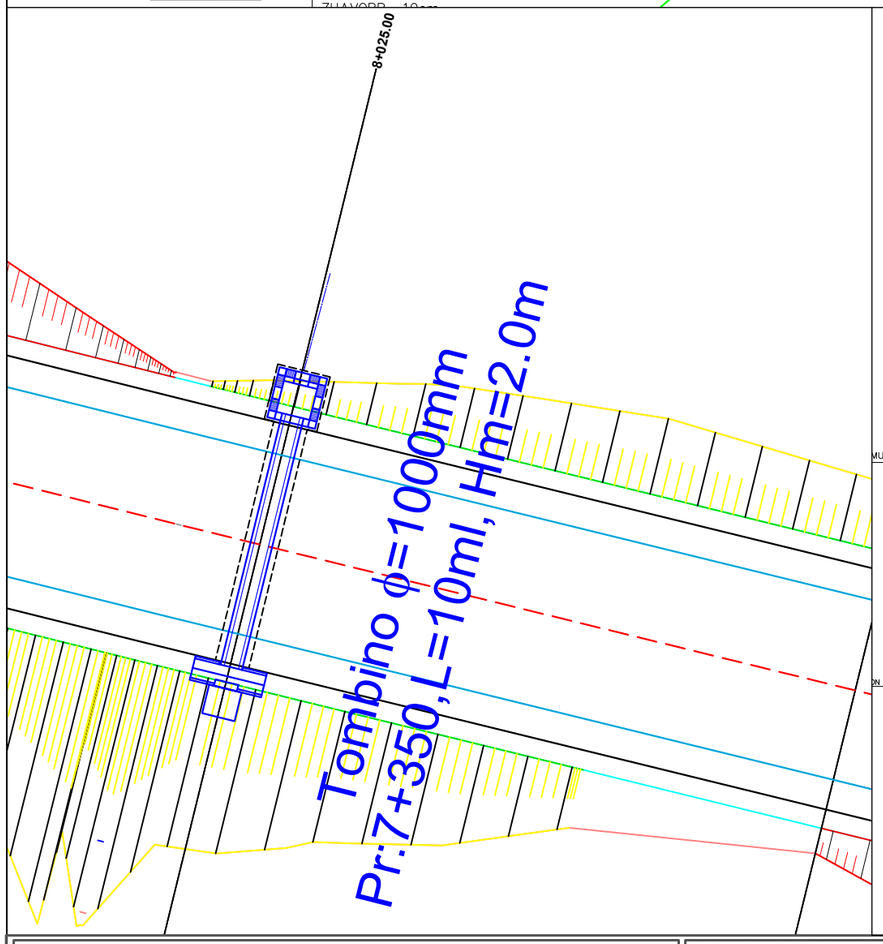

PLANIMETRIA SH 1:50

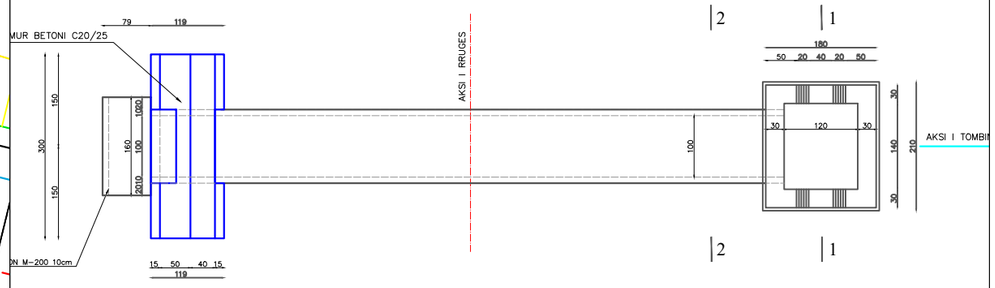

PRERJA 2-2 SH 1:50

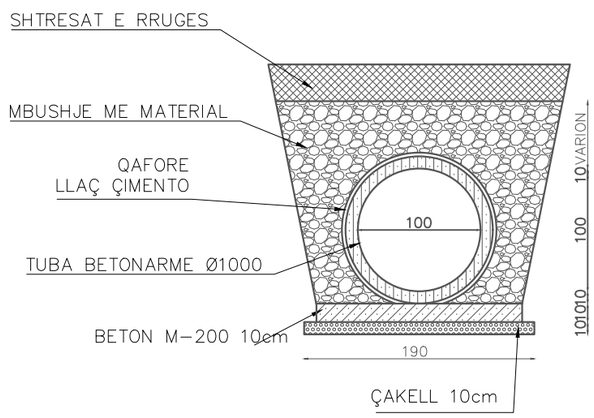

POROSITES : BASHKIA DIBER **PERMIRESIM DHE SISTEMIM ASFALTIM I SEGMENTIT RRUGOR MAQELLARE-PESHKOPI (SEGMETI HERBEL-PESHKOPI, VAZHDIMI)**	EMERTIMI : DETAJE "ERALD-G" sh.p.k Rruga "Kongresi i Lushnjes" Tirane	DREJTUES PROJEKTI	PROJEKTUES		SHKALLA	FLETA
		Ing.Gezim ISLAMI	Ing.Erindi GJOKA	Hidr.Anisa ZAKA		8 - 19
			Top.Alfred NDREGJONI	Gjeo.Shkelzen QOKA		
			Top.Kujtim CANAMETI	Ing.Eraldo ISLAMI	TIRANE 2022	FORMAT A3

Km.8+550.00 (CS−346) SH 1 : 75

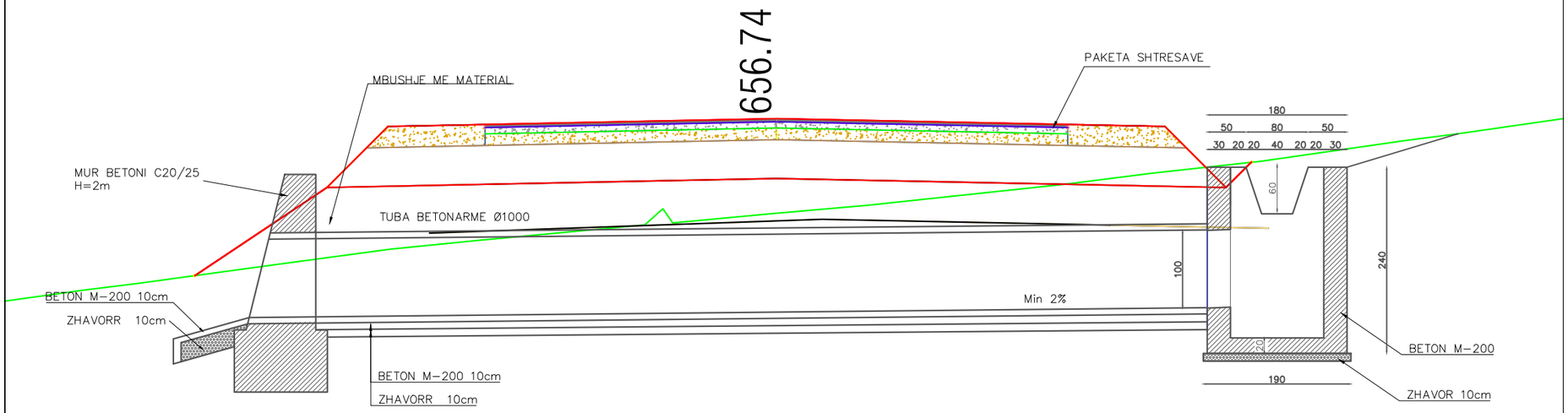

PRERJA 1-1 SH 1:50

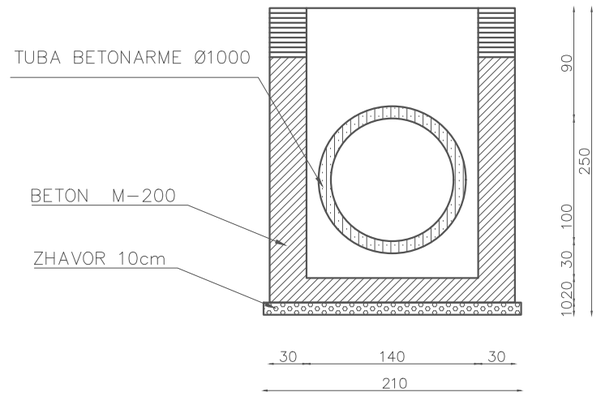

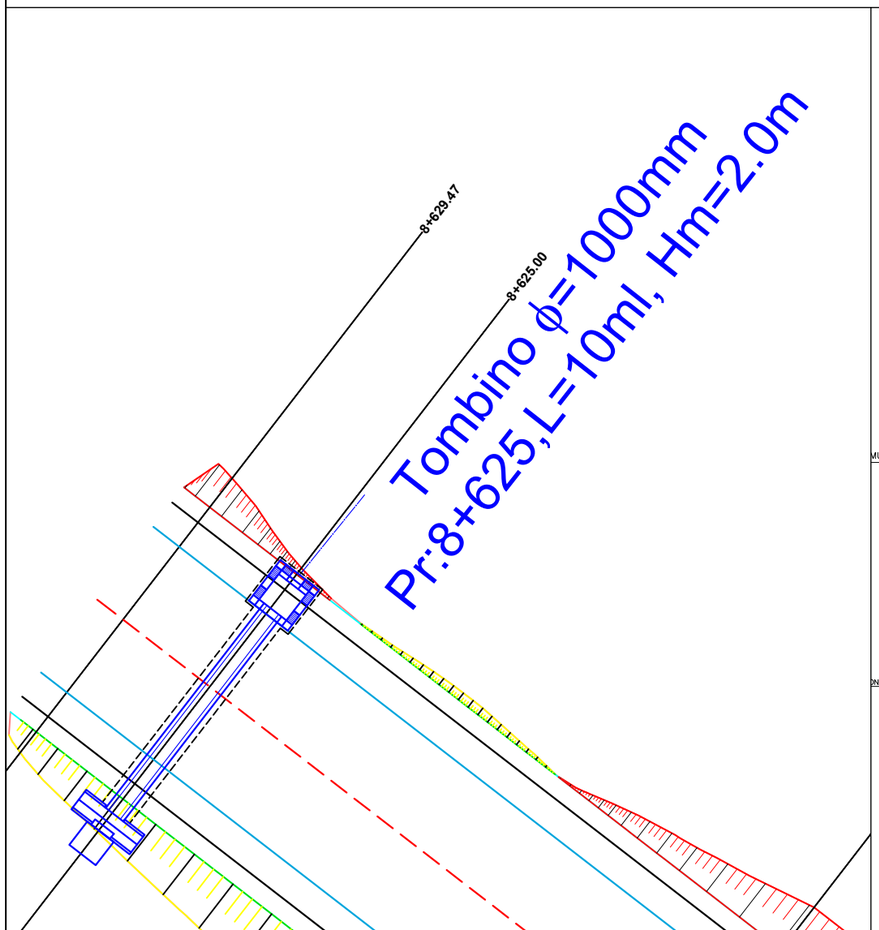

PLANIMETRIA SH 1:50

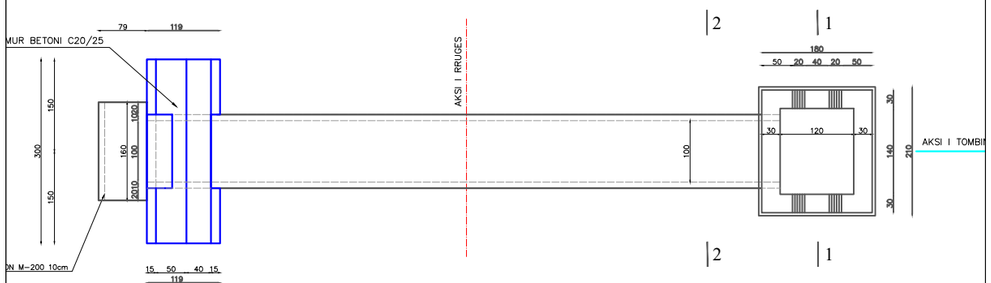

PRERJA 2-2 SH 1:50

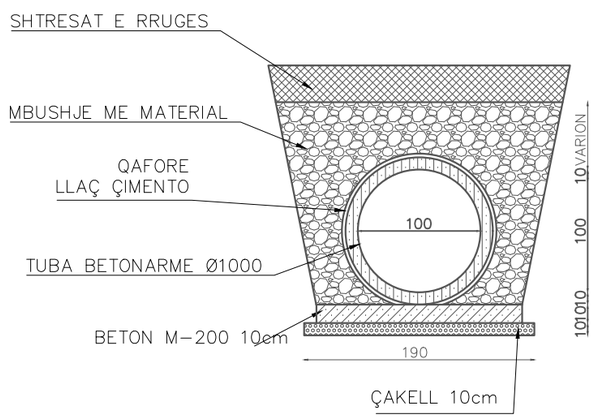

POROSITES : BASHKIA DIBER

PERMIRESIM DHE SISTEMIM ASFALTIM I SEGMENTIT RRUGOR MAQELLARE-PESHKOPI (SEGMETI HERBEL-PESHKOPI, VAZHDIMI)

EMERTIMI : DETAJE

"ERALD-G" sh.p.k
Rruga "Kongresi i Lushnjes" Tirane

DREJTUES PROJEKTI	PROJEKTUES		SHKALLA	FLETA
Ing.Gezim ISLAMI	Ing.Erindi GJOKA	Hidr.Anisa ZAKA		8 - 20
	Top.Alfred NDREGJONI	Gjeo.Shkelzen QOKA		
	Top.Kujtim CANAMETI	Ing.Eraldo ISLAMI	TIRANE 2022	FORMAT A3

Tombino BOX 2X2
Pr:2+025,L=62ml

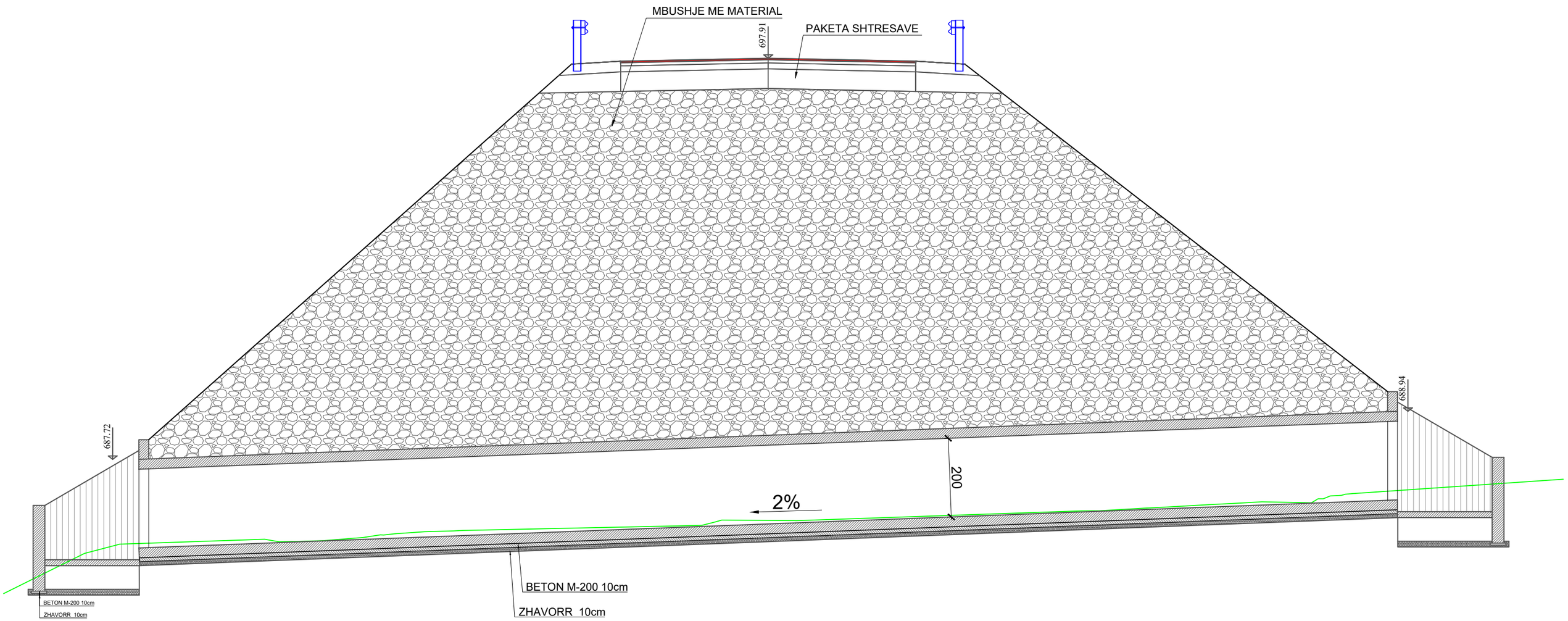

POROSITES : BASHKIA DIBER PERMIRESIM DHE SISTEMIM ASFALTIM I SEGMENTIT RRUGOR MAQELLARE-PESHKOPI (SEGMETI HERBEL-PESHKOPI, VAZHDIMI)	EMERTIMI : DETAJE TOMBINO "ERALD-G" sh.p.k Rruga "Kongresi i Lushnjes" Tirane	DREJTUES PROJEKTI Ing.Gezim ISLAMI	PROJEKTUES Ing.Erindi GJOKA Top.Alfred NDREGJONI Top.Kujtim CANAMETI	Hidr.Anisa ZAKA Gjeo.Shklezen QOKA Ing.Eraldo ISLAMI	SHKALLA SHK - 1:75 TIRANE 2022	FLETA 8 - 21 FORMAT A3

Tombino BOX 2X2
Pr:2+175,L=26ml

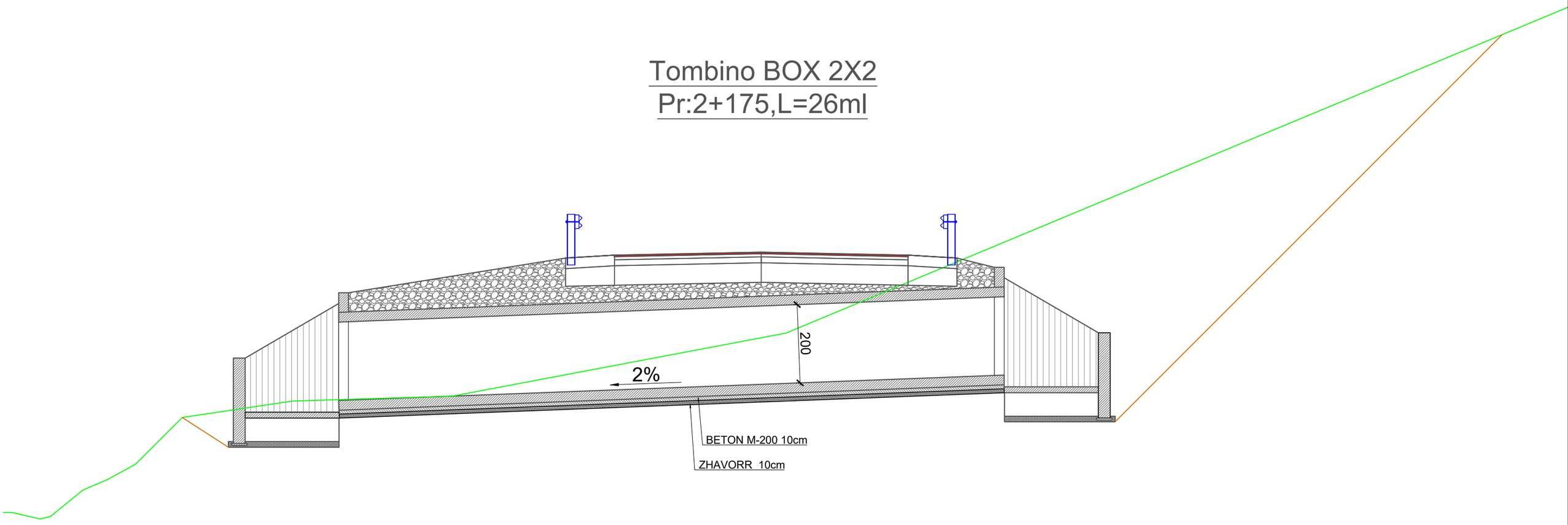

POROSITES : BASHKIA DIBER PERMIRESIM DHE SISTEMIM ASFALTIM I SEGMENTIT RRUGOR MAQELLARE-PESHKOPI (SEGMETI HERBEL-PESHKOPI, VAZHDIMI)	EMERTIMI : DETAJE TOMBINO "ERALD-G" sh.p.k Rruga "Kongresi i Lushnjes" Tirane	DREJTUES PROJEKTI Ing.Gezim ISLAMI	PROJEKTUES Ing.Erindi GJOKA Top.Alfred NDREGJONI Top.Kujtim CANAMETI	Hidr.Anisa ZAKA Gjeo.Shklezen QOKA Ing.Eraldo ISLAMI	SHKALLA SHK - 1:75 TIRANE 2022	FLETA 8 - 22 FORMAT A3

Tombino BOX 4X4
Pr:0+450,L=25ml

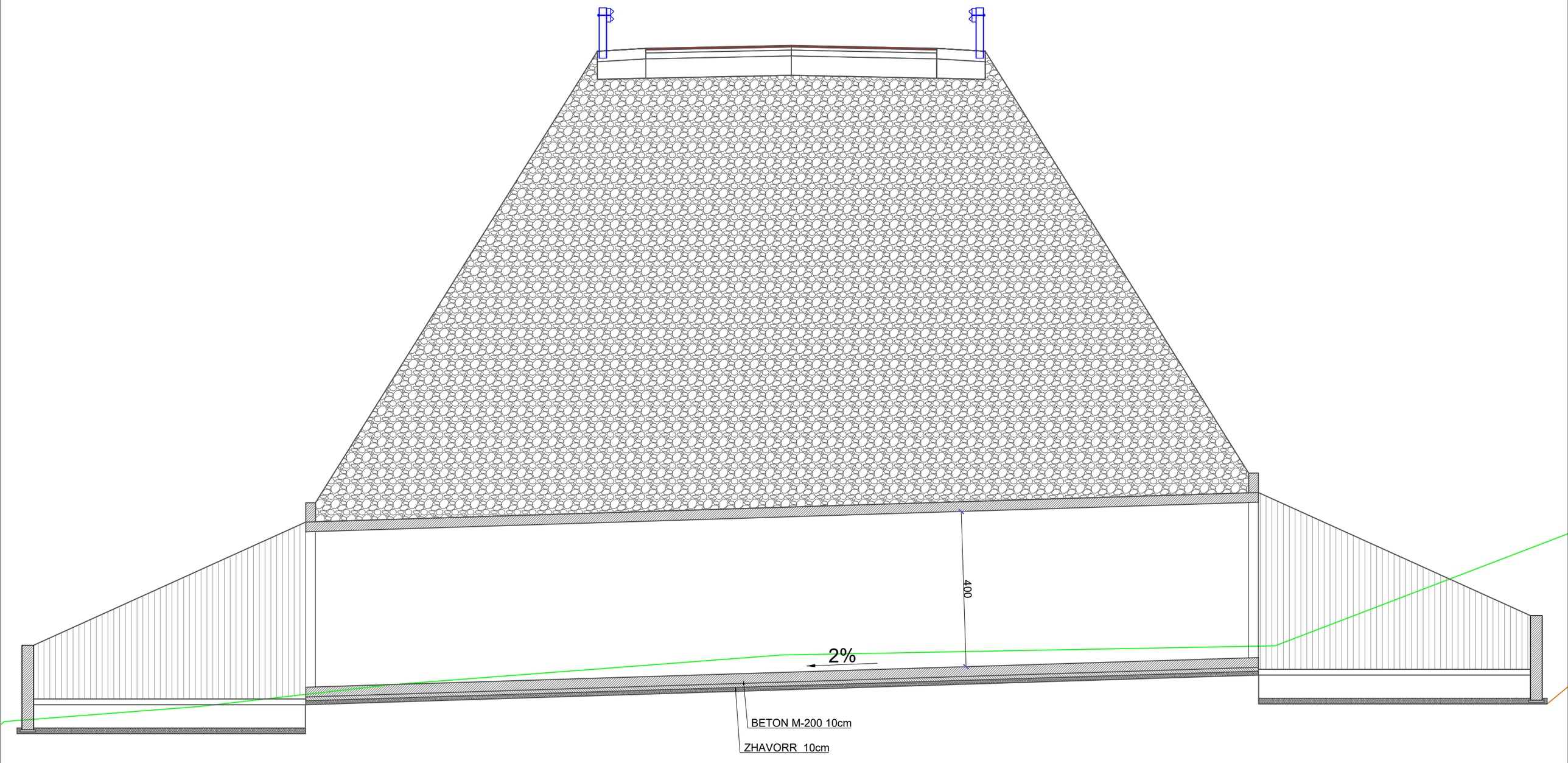

POROSITES : BASHKIA DIBER PERMIRESIM DHE SISTEMIM ASFALTIM I SEGMENTIT RRUGOR MAQELLARE-PESHKOPI (SEGMETI HERBEL-PESHKOPI, VAZHDIMI)	EMERTIMI : DETAJE TOMBINO "ERALD-G" sh.p.k Rruga "Kongresi i Lushnjes" Tirane	DREJTUES PROJEKTI Ing.Gezim ISLAMI	PROJEKTUES Ing.Erindi GJOKA Top.Alfred NDREGJONI Top.Kujtim CANAMETI	Hidr.Anisa ZAKA Gjeo.Shklezen QOKA Ing.Eraldo ISLAMI	SHKALLA SHK - 1:75 TIRANE 2022	FLETA 8 - 23 FORMAT A3

Tombino BOX 6X5
Pr:0+455,L=25ml

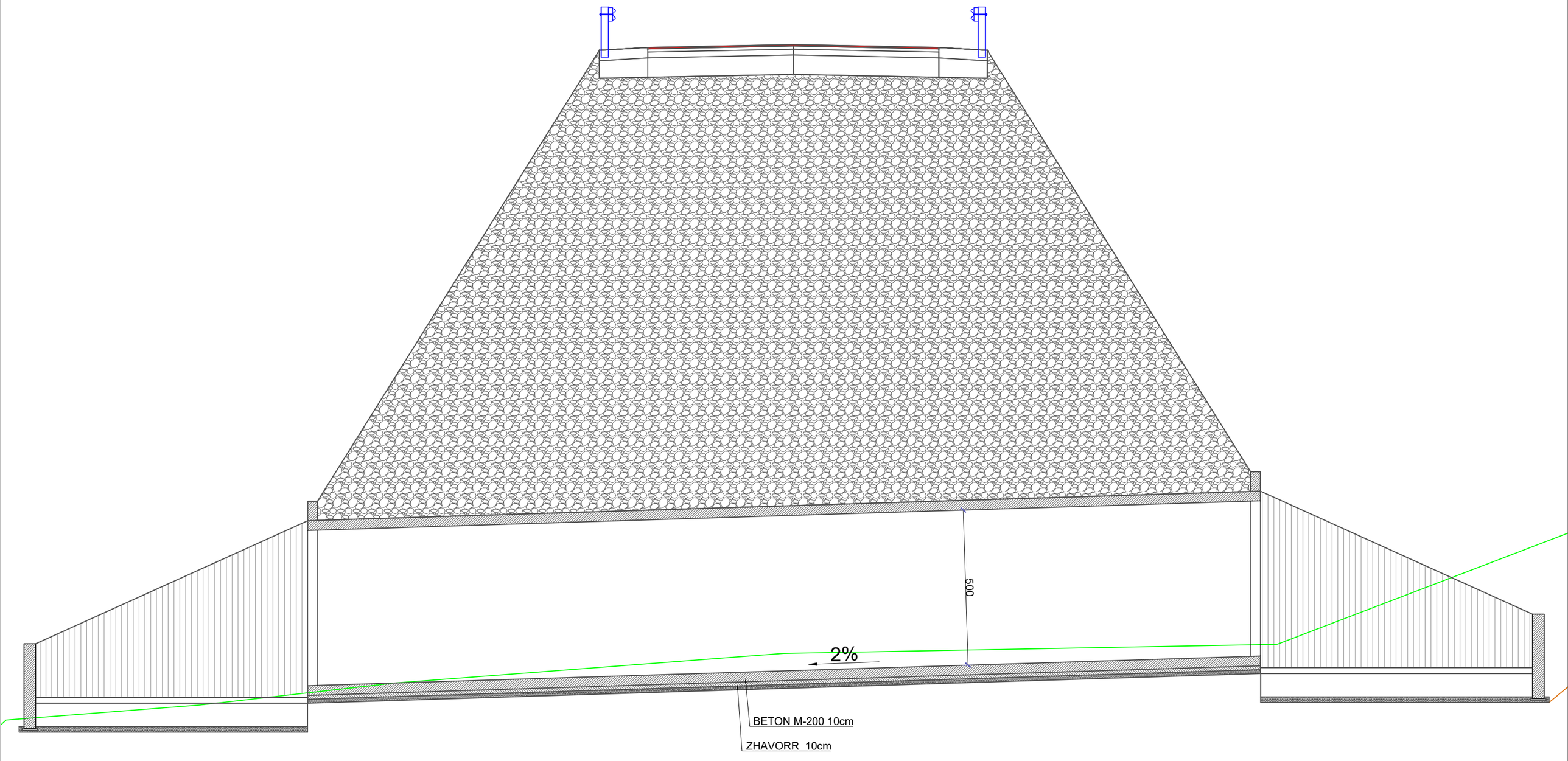

POROSITES : BASHKIA DIBER **PERMIRESIM DHE SISTEMIM ASFALTIM I SEGMENTIT RRUGOR MAQELLARE-PESHKOPI (SEGMETI HERBEL-PESHKOPI, VAZHDIMI)**	EMERTIMI : DETAJE TOMBINO "ERALD-G" sh.p.k Rruga "Kongresi i Lushnjes" Tirane	DREJTUES PROJEKTI Ing.Gezim ISLAMI	PROJEKTUES Ing.Erindi GJOKA Top.Alfred NDREGJONI Top.Kujtim CANAMETI	Hidr.Anisa ZAKA Gjeo.Shklezen QOKA Ing.Eraldo ISLAMI	SHKALLA SHK - 1:75 TIRANE 2022	FLETA 8 - 24 FORMAT A3

ARMIMI I TOMBINOS BOX 6x5

Shkalla 1:75

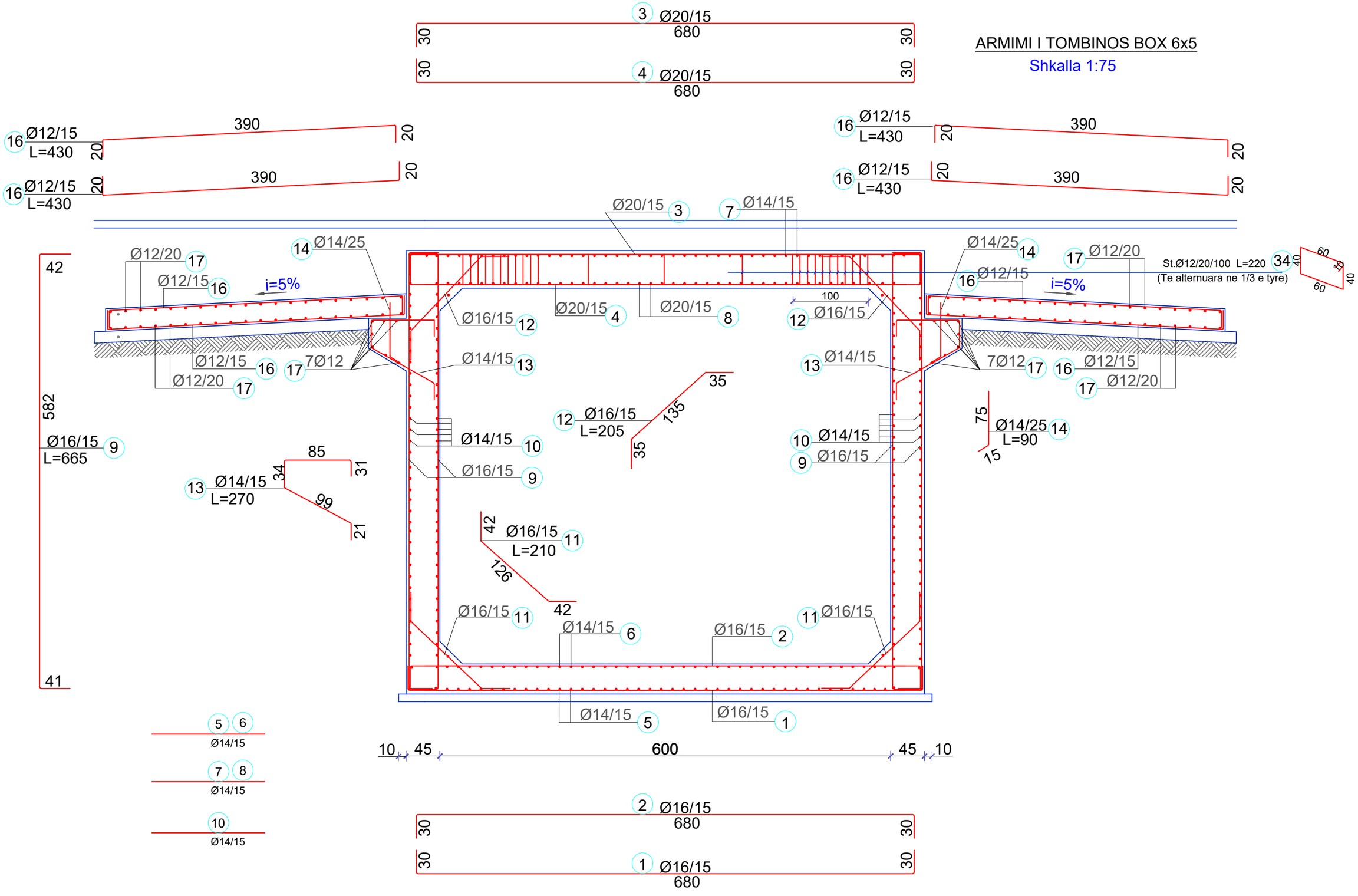

POROSITES : BASHKIA DIBER	EMERTIMI : DETAJE TOMBINO	DREJTUES PROJEKTI	PROJEKTUES		SHKALLA	FLETA
PERMIRESIM DHE SISTEMIM ASFALTIM I SEGMENTIT RRUGOR MAQELLARE-PESHKOPI (SEGMETI HERBEL-PESHKOPI, VAZHDIMI)	"ERALD-G" sh.p.k Rruga "Kongresi i Lushnjes" Tirane	Ing.Gezim ISLAMI	Ing.Erindi GJOKA	Hidr.Anisa ZAKA	SHK - 1:75	8 - 25
			Top.Alfred NDREGJONI	Gjeo.Shklezen QOKA		
			Top.Kujtim CANAMETI	Ing.Eraldo ISLAMI	TIRANE 2022	FORMAT A3

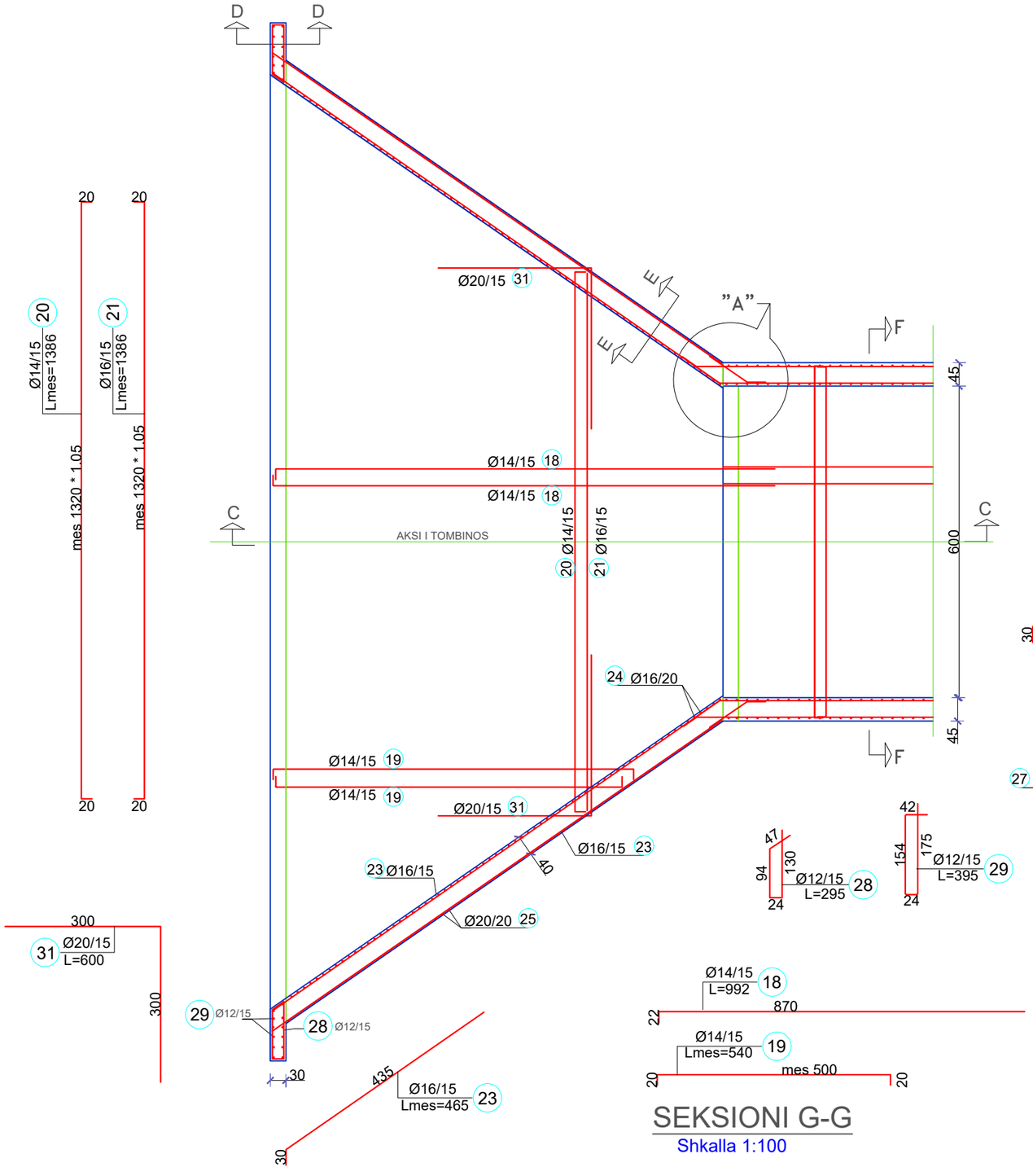

SEKSIONI G-G

Shkalla 1:100

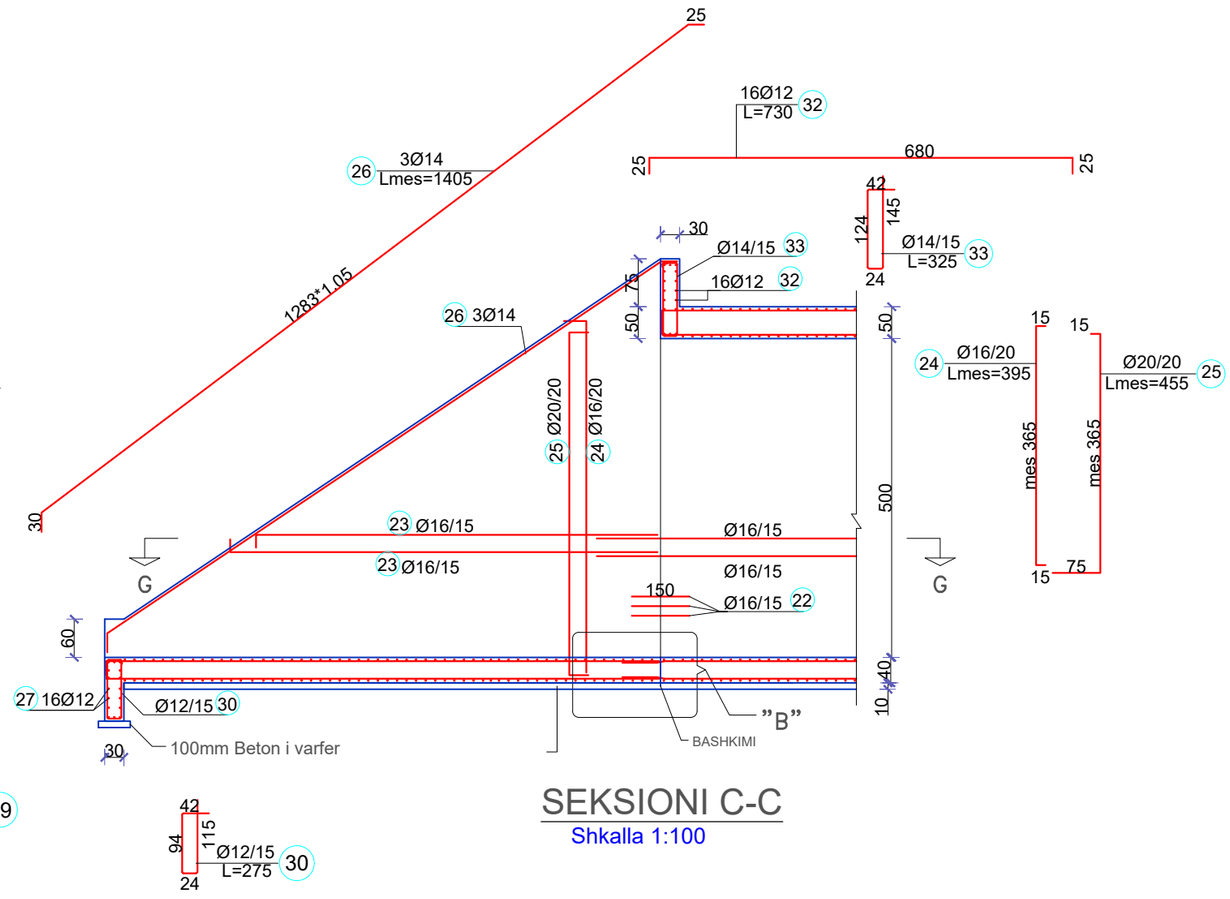

SEKSIONI C-C

Shkalla 1:100

POROSITES : BASHKIA DIBER PERMIRESIM DHE SISTEMIM ASFALTIM I SEGMENTIT RRUGOR MAQELLARE-PESHKOPI (SEGMETI HERBEL-PESHKOPI, VAZHDIMI)	EMERTIMI : DETAJE TOMBINO "ERALD-G" sh.p.k Rruga "Kongresi i Lushnjes" Tirane	DREJTUES PROJEKTI Ing.Gezim ISLAMI	PROJEKTUES Ing.Erindi GJOKA Top.Alfred NDREGJONI Top.Kujtim CANAMETI	Hidr.Anisa ZAKA Gjeo.Shklezen QOKA Ing.Eraldo ISLAMI	SHKALLA SHK - 1:75 TIRANE 2022	FLETA 8 - 26 FORMAT A3

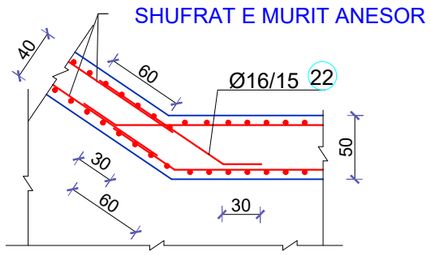

DETAJI "A"

SHKALLA 1:50

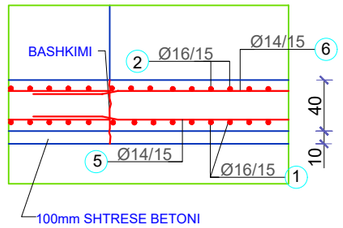

DETAJI B

SHKALLA 1:50

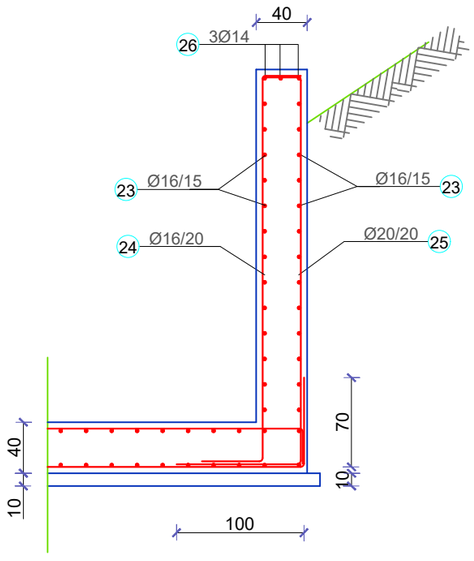

PRERJE E-E

SHKALLA 1:50

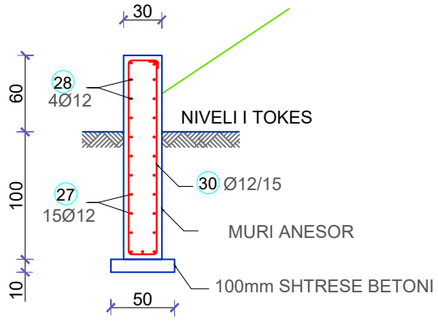

PRERJA D-D

Shkalla 1:50

TABELA E HEKURIT PER TOMBINON (6X5)ml					
POZICIONI	DIAMETRI Φ (mm)	GJATESIA L (cm)	Cope	GJATESIA Ltotal (m)	Pesha (kg)
1	16	740	76	562.40	896.53
2	16	740	76	562.40	896.53
3	20	740	76	562.40	1,400.84
4	20	740	76	562.40	1,400.84
5	14	1140	46	524.40	640.03
6	14	1,140	46	524.40	640.03
7	14	1,140	46	524.40	640.03
8	20	1,140	46	524.40	1,306.18
9	16	665	304	2,021.60	3,222.68
10	14	700	132	924.00	1,127.74
11	16	210	152	319.20	508.84
12	16	205	152	311.60	496.73
13	14	270	152	410.40	500.89
14	14	90	152	136.80	166.96
16	12	430	288	1,238.40	1,110.47
17	12	1,080	90	972.00	871.59
34	12	220	750	1,650.00	1,479.55
TOMBINO					**17,306.47**
18	14	992	160	1,587.20	1,937.18
19	14	540	320	1,728.00	2,109.03
20	14	1386	112	1,552.32	1,894.61
21	16	1386	112	1,552.32	2,474.59
22	16	150	168	252.00	401.72
23	16	465	328	1,525.20	2,431.36
24	16	395	216	853.20	1,360.11
25	20	455	216	982.80	2,447.98
26	14	1405	12	168.60	205.78
27	16	2121	32	678.72	1,081.96
28	12	295	16	47.20	42.32
29	12	395	24	94.80	85.01
30	12	275	270	742.50	665.80
31	20	600	176	1,056.00	2,630.30
32	12	730	32	233.60	209.47
33	14	325	92	299.00	364.93
2 PORTALET					**20,342.12**
TOTAL					**37,648.59**

POROSITES : BASHKIA DIBER

PERMIRESIM DHE SISTEMIM ASFALTIM I SEGMENTIT RRUGOR MAQELLARE-PESHKOPI (SEGMETI HERBEL-PESHKOPI, VAZHDIMI)

EMERTIMI : DETAJE TOMBINO

"ERALD-G" sh.p.k

Rruga "Kongresi i Lushnjes" Tirane

DREJTUES PROJEKTI	PROJEKTUES	
Ing.Gezim ISLAMI	Ing.Erindi GJOKA	Hidr.Anisa ZAKA
	Top.Alfred NDREGJONI	Gjeo.Shklezen QOKA
	Top.Kujtim CANAMETI	Ing.Eraldo ISLAMI

SHKALLA	FLETA
SHK - 1:75	8 - 27
TIRANE 2022	FORMAT A3

SEKSIONI TIP

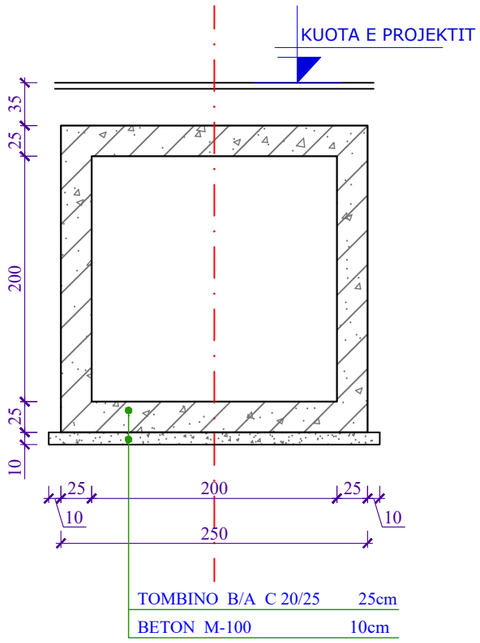

ARMIMI I TOMBINOS KUTI 2x2m (per 1ml)

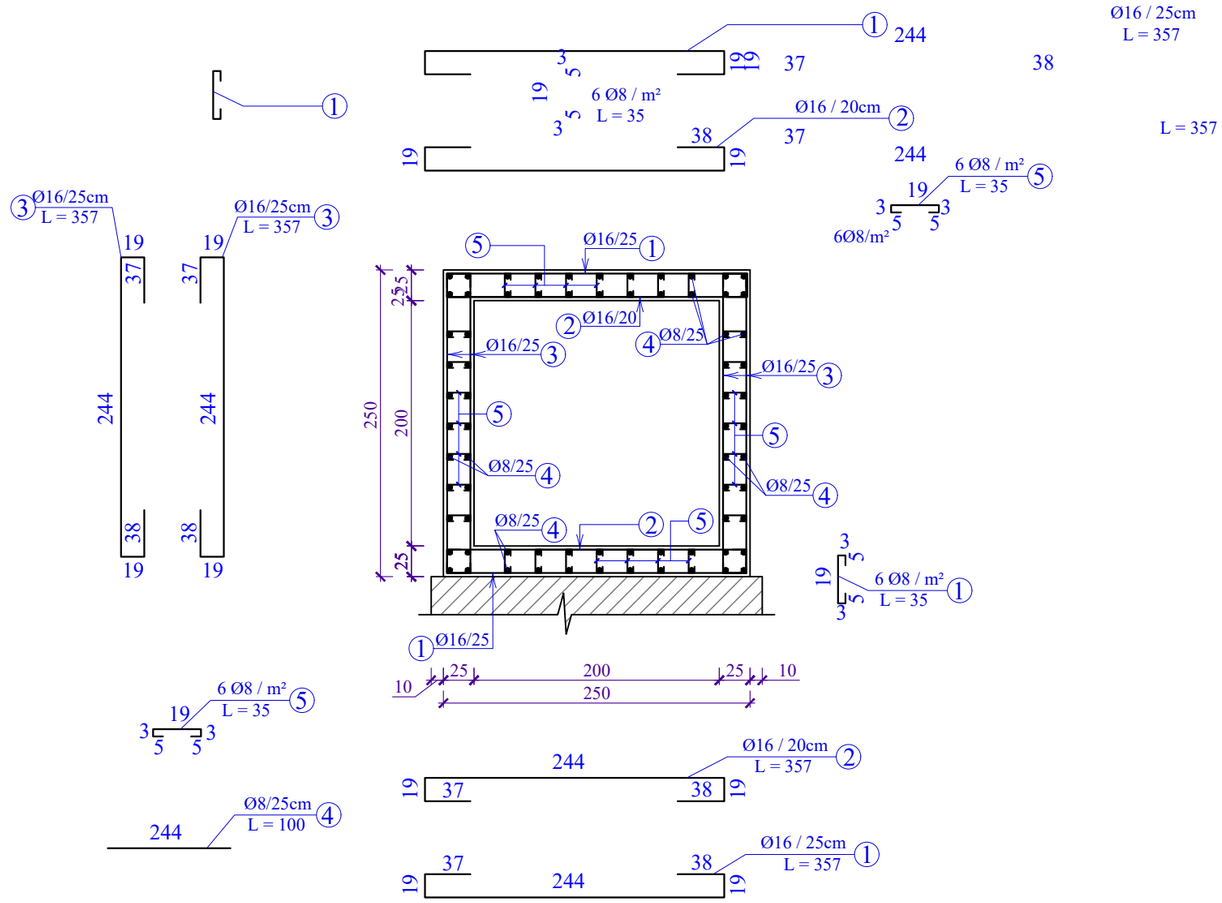

MATERIALET :

TOMBINO KATRORE : BETON ARME C 20/25
THEMELI : BETON M-150
HEKUR FeB44K ME KUFI TE POSHTEM RRJEDHSHMERIE Rj = 4400kg/cm²
SHTRESA MBROJTESE 3cm

TABELA E HEKURAVE

Nr.	Ø (mm)	L (cm)	SASIA (cope)	L (m)	PERMBLEDHJE E ARMATURES			
					Ø (mm)	Σ L (m)	PESHA (kg / ml)	PESHA (kg)
1	16	357	8	28.56	8	88.8	0.395	35.076
2	16	357	10	35.70	16	121.33	1.578	191.46
3	16	357	16	57.12				
4	8	100	72	72.00				
5	8	35	48	16.8				
HEKUR PER 1ml							kg	226.6
BETON C 20/25 PER 1ml							m³	2.25

POROSITES : BASHKIA DIBER PERMIRESIM DHE SISTEMIM ASFALTIM I SEGMENTIT RRUGOR MAQELLARE-PESHKOPI (SEGMETI HERBEL-PESHKOPI, VAZHDIMI)	EMERTIMI : DETAJE TOMBINO "ERALD-G" sh.p.k Rruga "Kongresi i Lushnjes" Tirane	DREJTUES PROJEKTI Ing.Gezim ISLAMI	PROJEKTUES Ing.Erindi GJOKA Top.Alfred NDREGJONI Top.Kujtim CANAMETI Hidr.Anisa ZAKA Gjeo.Shklezen QOKA Ing.Eraldo ISLAMI	SHKALLA: SHK - 1:50 FLETA: 8 - 28 TIRANE 2022 FORMAT A3

SOLETA RAKORDUESE

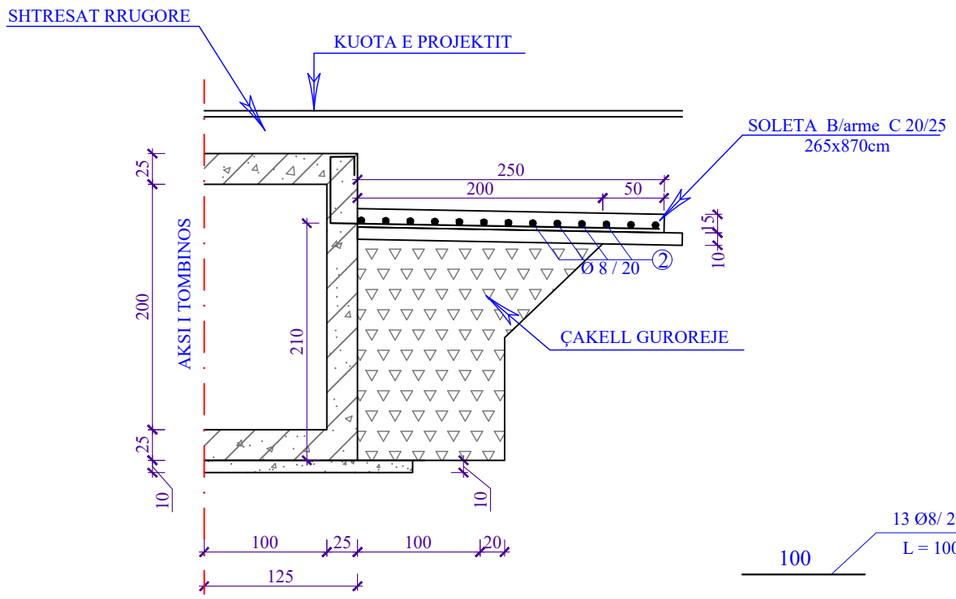

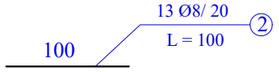

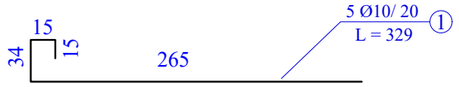

TABELA E HEKURAVE

Nr.	Ø (mm)	L (cm)	SASIA (cope)	L (m)	PERMBLEDHJE E ARMATURES			
					Ø (mm)	Σ L (m)	PESHA (kg / ml)	PESHA (kg)
1	10	329	5	16.45	10	16.45	0.617	10.15
2	8	100	13	13.0	8	13.0	0.395	5.14
							SHUMA kg	15.29

SHENIM :

SOLETA E RAKORDIMIT ZBATOHET ME BETON C 20/25
ARMATURA E HEKURIT ESHTE PREJ ÇELIKU PERIODIK TE MARKES
Fe-44K ME KUFIRIN E POSHTEM TE RRJEDHSHMERISE R = 4400 kg/cm² ,
OSE EKUIVALENTET.

POROSITES : BASHKIA DIBER	EMERTIMI : DETAJE TOMBINO	DREJTUES PROJEKTI	PROJEKTUES		SHKALLA / FLETA
PERMIRESIM DHE SISTEMIM ASFALTIM I SEGMENTIT RRUGOR MAQELLARE-PESHKOPI (SEGMETI HERBEL-PESHKOPI, VAZHDIMI)	"ERALD-G" sh.p.k Rruga "Kongresi i Lushnjes" Tirane	Ing.Gezim ISLAMI	Ing.Erindi GJOKA Top.Alfred NDREGJONI Top.Kujtim CANAMETI	Hidr.Anisa ZAKA Gjeo.Shklezen QOKA Ing.Eraldo ISLAMI	SHK - 1:50 8 - 29 TIRANE 2022 FORMAT A3

ARMIMI I MUREVE TE TOMBINOS 2x2m

PRERJA 1-1

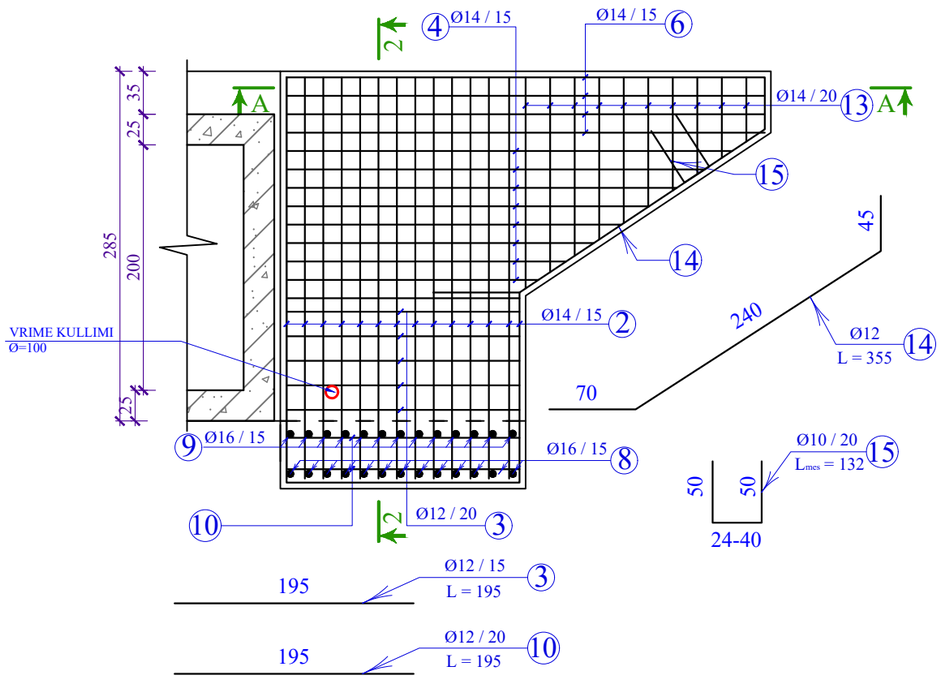

PRERJA 2-2

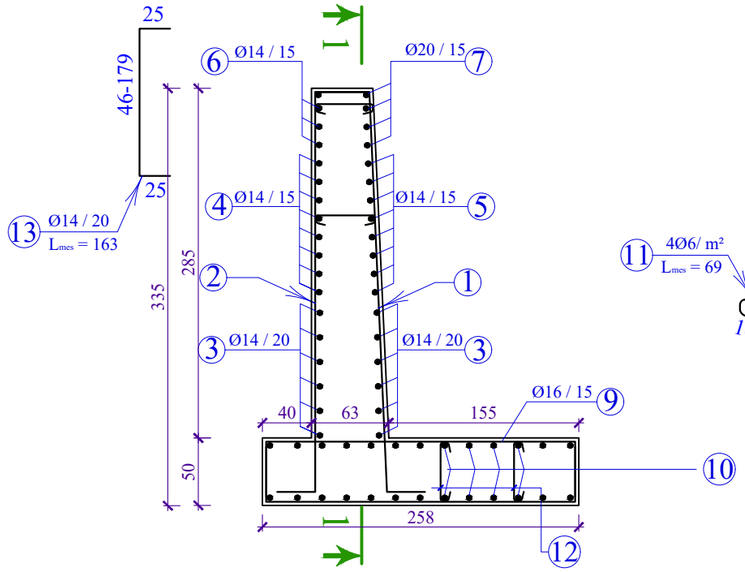

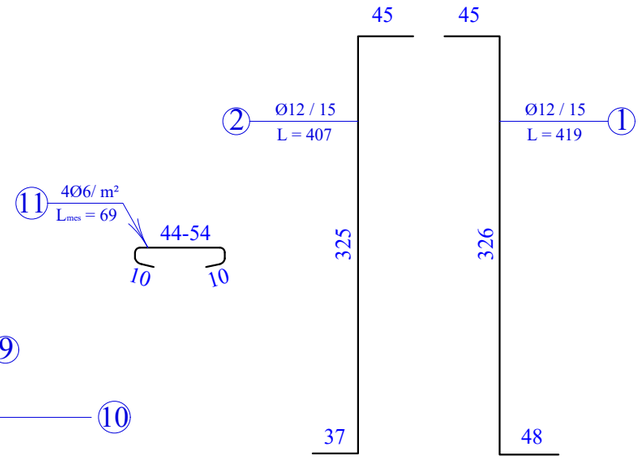

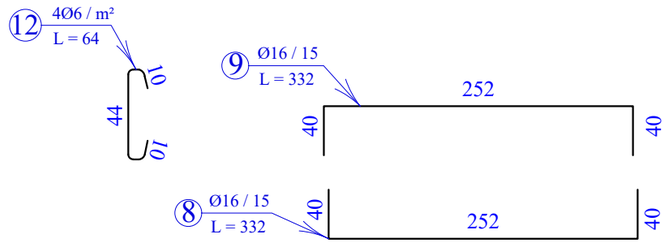

PRERJA A-A

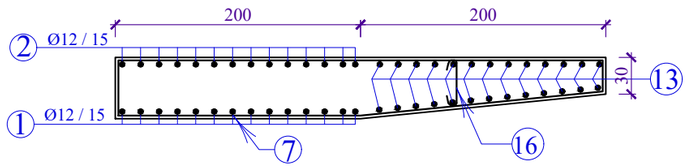

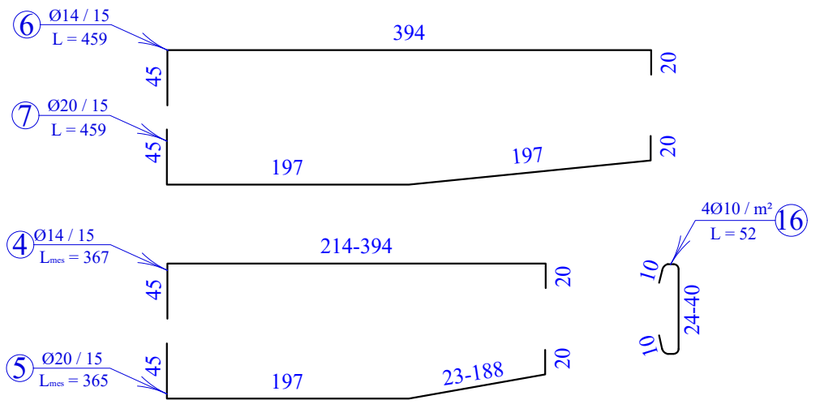

SHENIME :

- Beton / arme C 20/25
- Hekuri FeB-44k (FeB-44c) me kufi rrjedhshmerie te poshtem R_{rj} = 4400 kg/cm²

TABELA E HEKURAVE

	Nr.	Ø (mm)	L (cm)	SASIA (cope)	L (m)	PERMBLEDHJE E ARMATURES Ø (mm)	Σ L (m)	PESHA (kg / ml)	PESHA (kg)
MURI	1	12	419	15	62.85	6	55.22	0.222	12.26
	2	12	407	15	61.05	12	207.75	0.888	184.48
	3	12	195	15	29.25	16	92.96	1.578	146.69
	8	16	332	14	46.48				
	9	16	332	14	46.48				
	10	12	195	28	54.60				
	11	6	70	35	24.50				
	12	6	64	48	30.72	SHUMA		kg	343.43
KRAHU	4	14	367	8	29.36	10	21.04	0.617	12.98
	5	20	367	8	29.36	12	10.65	0.888	9.46
	6	14	459	4	18.36	14	80.32	1.208	97.03
	7	20	459	4	18.36	20	47.72	2.466	117.68
	13	14	163	20	32.60				
	14	12	355	3	10.65				
	15	10	132	12	15.84				
	16	10	52	10	5.20	SHUMA		kg	231.14
	TOTALI							kg	580.57

POROSITES : BASHKIA DIBER PERMIRESIM DHE SISTEMIM ASFALTIM I SEGMENTIT RRUGOR MAQELLARE-PESHKOPI (SEGMETI HERBEL-PESHKOPI, VAZHDIMI)	EMERTIMI : DETAJE TOMBINO "ERALD-G" sh.p.k Rruga "Kongresi i Lushnjes" Tirane	DREJTUES PROJEKTI Ing.Gezim ISLAMI	PROJEKTUES Ing.Erindi GJOKA Top.Alfred NDREGJONI Top.Kujtim CANAMETI	Hidr.Anisa ZAKA Gjeo.Shklezen QOKA Ing.Eraldo ISLAMI	SHKALLA: SHK - 1:50 FLETA: 8 - 30 TIRANE 2022 FORMAT A3

MURE BETON C20/25, SH 1:50

BETON C20/25
H=0.5m

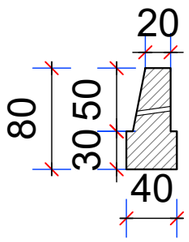

BETON C20/25
H=0.8m

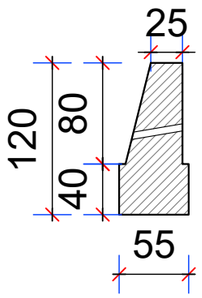

BETON C20/25
H=1.0m

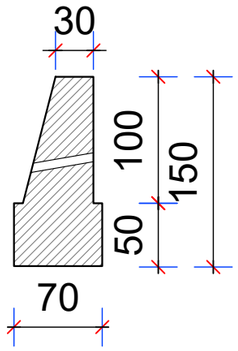

BETON C20/25
H=1.5m

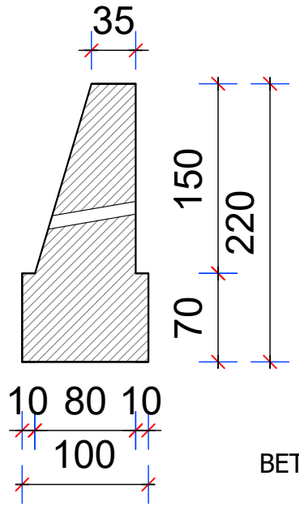

BETON C20/25
H=2.0m

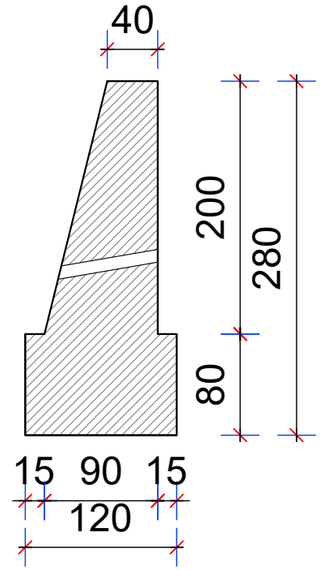

BETON C20/25
H=2.5m

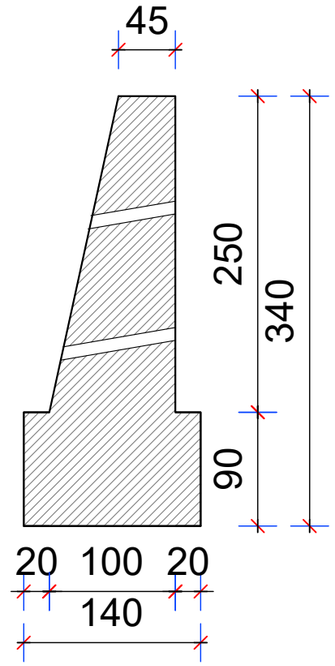

BETON C20/25
H=4.0m

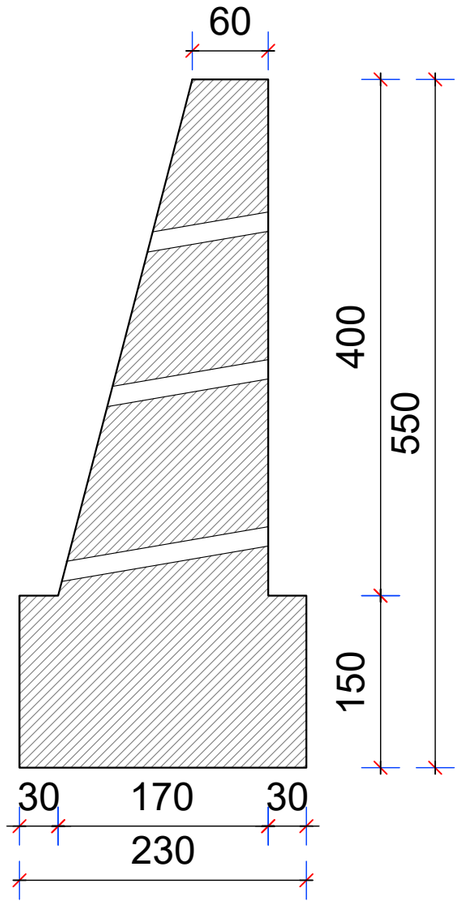

BETON C20/25
H=3.0m

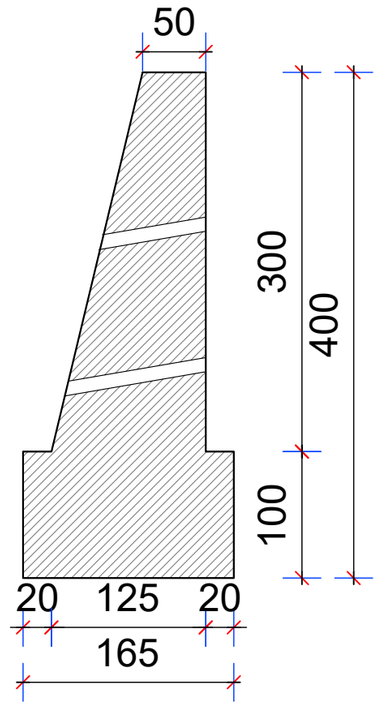

BETON C20/25
H=2.7m

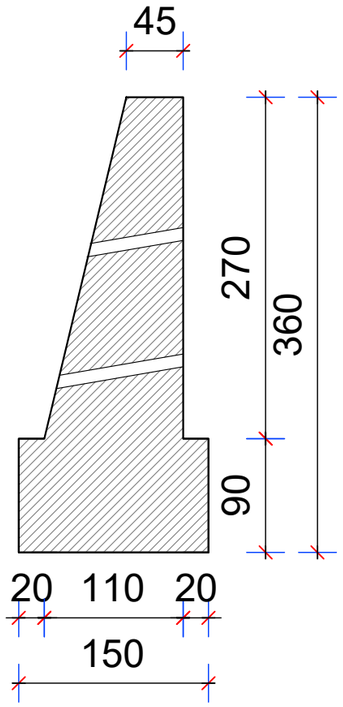

POROSITES : BASHKIA DIBER **PERMIRESIM DHE SISTEMIM ASFALTIM I SEGMENTIT RRUGOR MAQELLARE-PESHKOPI (SEGMETI HERBEL-PESHKOPI, VAZHDIMI)**	EMERTIMI : DETAJE MURE BETONI "ERALD-G" sh.p.k Rruga "Kongresi i Lushnjes" Tirane	DREJTUES PROJEKTI Ing.Gezim ISLAMI	PROJEKTUES Ing.Erindi GJOKA Top.Alfred NDREGJONI Top.Kujtim CANAMETI	Hidr.Anisa ZAKA Gjeo.Shklezen QOKA Ing.Eraldo ISLAMI

SHKALLA	FLETA
SHK - 1:50	8 - 31
TIRANE 2022	FORMAT A3

KANAL BETONI C20/25 TIP 1
SH 1:10

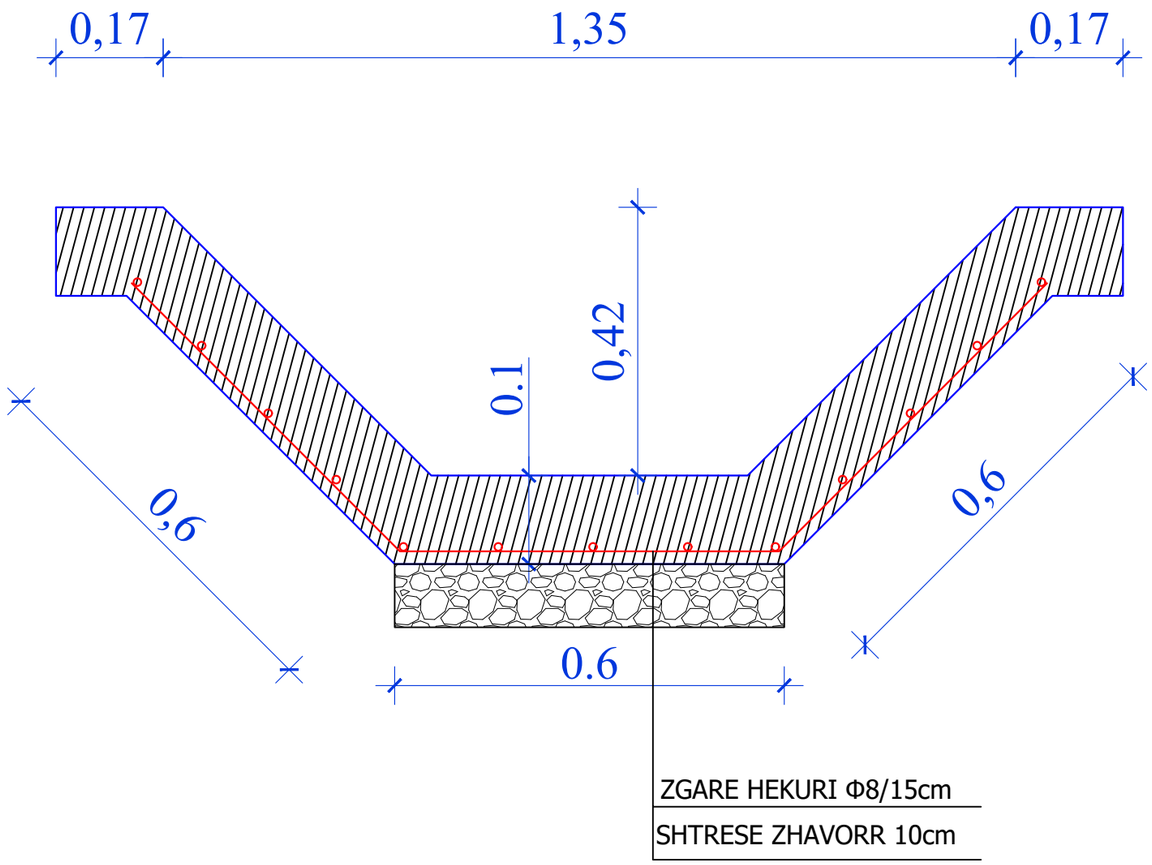

KANAL BETONI C20/25 TIP 2
SH 1:20

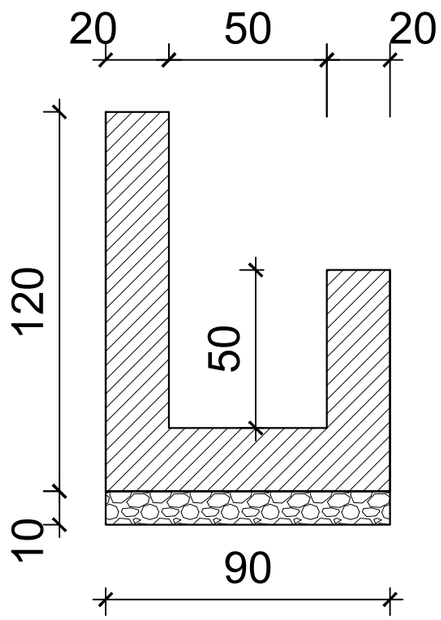

POROSITES : BASHKIA DIBER PERMIRESIM DHE SISTEMIM ASFALTIM I SEGMENTIT RRUGOR MAQELLARE-PESHKOPI (SEGMETI HERBEL-PESHKOPI, VAZHDIMI)	EMERTIMI : DETAJE KANALE BETONI "ERALD-G" sh.p.k Rruga "Kongresi i Lushnjes" Tirane	DREJTUES PROJEKTI Ing.Gezim ISLAMI	PROJEKTUES Ing.Erindi GJOKA Top.Alfred NDREGJONI Top.Kujtim CANAMETI	Hidr.Anisa ZAKA Gjeo.Shklezen QOKA Ing.Eraldo ISLAMI	SHKALLA SHK - 1:10 / 1:20 TIRANE 2022	FLETA 8 - 32 FORMAT A3

SHENJAT PARANDALUESE

Trekendeshi: e kuqe reflektive

Sfondi: e kuqe reflektive

Simboli: zeze

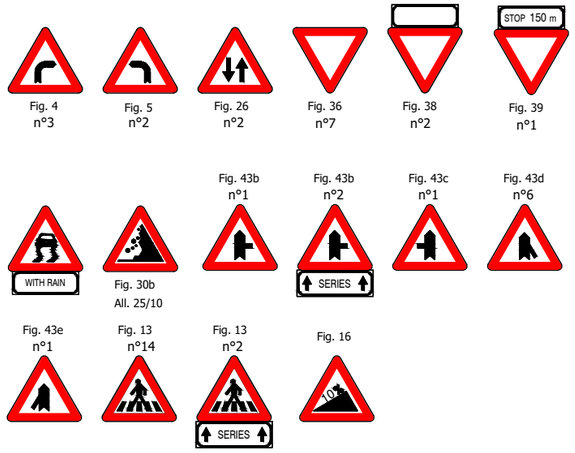

TABELAT INFORMUESE

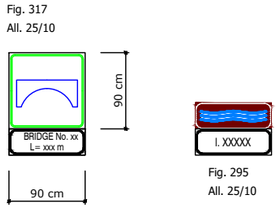

TABELAT PLOTESUESE

Tabela: e bardhe reflektive
Sfondi : e zeze

TABELAT SHTESE

Sfondi: e bardhe reflektive

TABELAT SHIGJETE

Sfondi: jeshile reflektive
Teksti: e zeze

Pozicioni i shenjave Chevron	
Rrezja e kthese (m)	Distanca (m)
30 – 50	8
50 – 100	12
100 – 200	20
200 – 400	30
>400 (nese duhet)	30-50

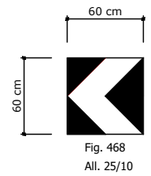

Shenja Chevron ne nje drejtim

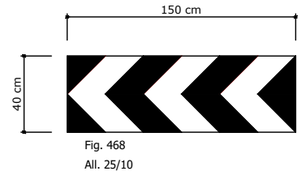

Shenja Chevron

Fig. 249
All. 25/10

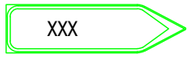

PROHIBIT SIGN
SHENJA PARANDALUES

Limit shpejtesie

Rreth: e kuqe reflektive

Simboli: e zeze reflektive

Ndalim parakalimi

Cepi & sfondi: e bardhe reflektive

Rrethi: e kuqe reflektive

Simboli: e zeze dhe kuqe reflektive

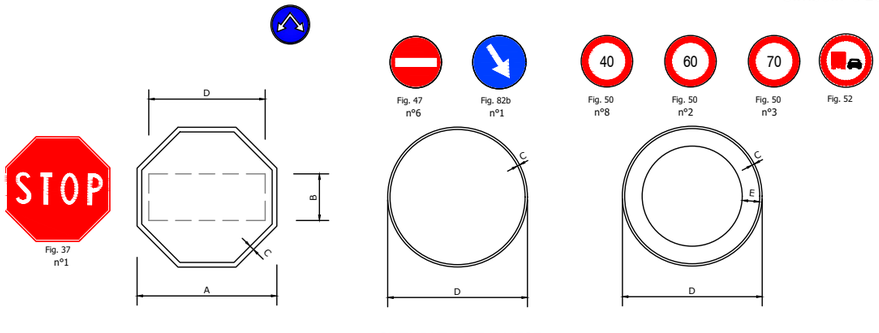

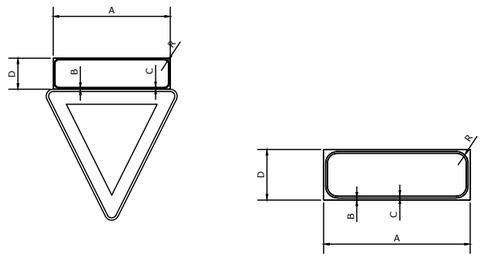

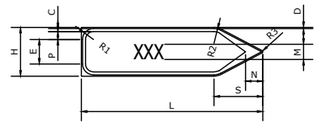

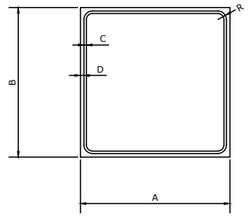

TETEKENDESH

	A	B	C	D
Small	60	20	2	50

SHENJAT DETYRUESE

	C	D
Small	0.8	40

SHENJAT PARANDALUESE

	C	D	E
Small	0.8	40	5
Normal	1	60	7.5

TREKENDORE

	A	C	E	R
Small	60	1	5.5	3
Normal	90	1.5	8	4.5

DREJTEKENDESH INFORMUES

	A	B	C	D	R
Small	58	0.3	0.6	18	2

DREJTEKENDESH

	A	B	C	D	R
Normal	90	0.8	1.5	30	5.5

	C	D	E	H	L	M
Normal	1.5	1	22	30	130	18
	N	R1	R2	R3	P	S
	15.5	8	13	2	6.5	38

DREJTEKENDORE

	A	B	C	D	R
Normal	90	135	1.6	0.8	7

POROSITES : BASHKIA DIBER

PERMIRESIM DHE SISTEMIM ASFALTIM I SEGMENTIT RRUGOR MAQELLARE-PESHKOPI (SEGMETI HERBEL-PESHKOPI, VAZHDIMI)

EMERTIMI : DETAJE SINJALISTIKE

"ERALD-G" sh.p.k

Rruga "Kongresi i Lushnjes" Tirane

DREJTUES PROJEKTI	PROJEKTUES		SHKALLA	FLETA
Ing.Gezim ISLAMI	Ing.Erindi GJOKA	Hidr.Anisa ZAKA		8 - 33
	Top.Alfred NDREGJONI	Gjeo.Shklezen QOKA		
	Top.Kujtim CANAMETI	Ing.Eraldo ISLAMI	TIRANE 2022	FORMAT A3

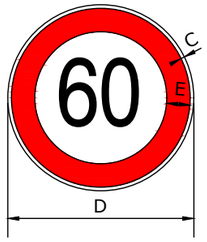

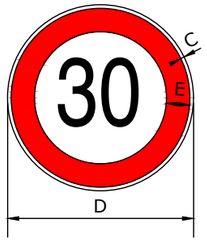

C	D	E
0.8	40	5

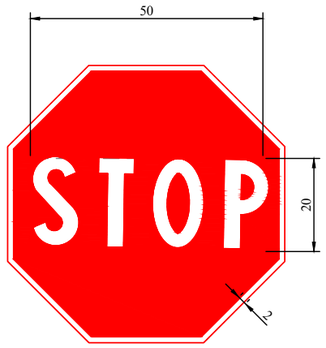

A	B	C	D
60	20	2	50

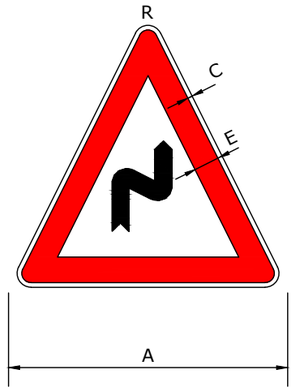

A	C	E	R
60	1	5.5	3

A	C	E	R
60	1	5.5	3

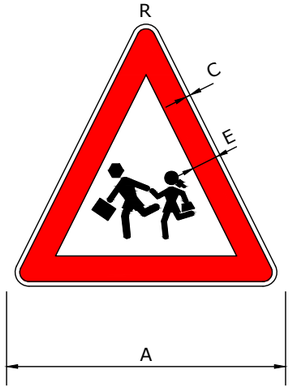

A	C	E	R
60	1	5.5	3

POROSITES : BASHKIA DIBER

PERMIRESIM DHE SISTEMIM ASFALTIM I SEGMENTIT RRUGOR MAQELLARE-PESHKOPI (SEGMETI HERBEL-PESHKOPI, VAZHDIMI)

EMERTIMI : DETAJE SINJALISTIKE

"ERALD-G" sh.p.k

Rruga "Kongresi i Lushnjes" Tirane

DREJTUES PROJEKTI	PROJEKTUES		SHKALLA	FLETA
Ing.Gezim ISLAMI	Ing.Erindi GJOKA	Hidr.Anisa ZAKA		8 - 34
	Top.Alfred NDREGJONI	Gjeo.Shklezen QOKA		
	Top.Kujtim CANAMETI	Ing.Eraldo ISLAMI	TIRANE 2022	FORMAT A3

VIJEZIMI I RRUGEVE

VIJEZIMI NE KUFIJETE E RRUGES

Tipi A"vazhduar"

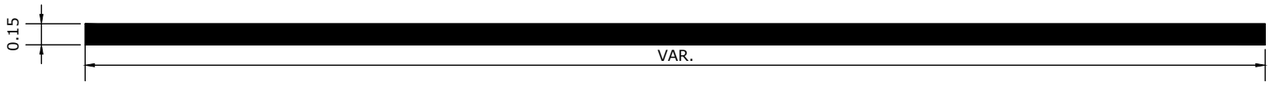

Vijëzimi i aksit qëndror ose vijëzimi i korsisë për shpejtësi <50 km/h

Type D

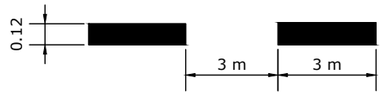

Linjë paralajmëruese tek nyjet, kthesat dhe pikat e tjera të rrezikshme

Type E

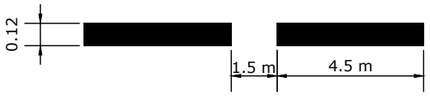

Vijëzimi tek cepi i karrexhatës, tek nyjet ose vendndodhjet anësore.

Type F

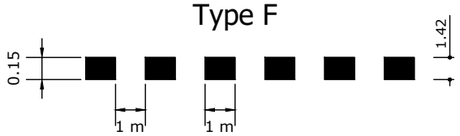

Udhëzuesi për automjetet që duhet të kalojnë nëpër një nyje.
Zakonisht përdoret tek nyjet komplekse.

Type G

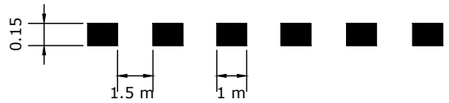

KALIMI KEMBESOREVE

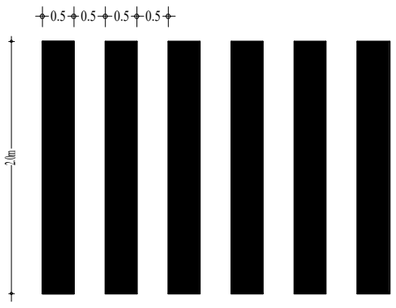

VIJEZIMI NE AKS TE RRUGES

Tipi A"vazhduar"

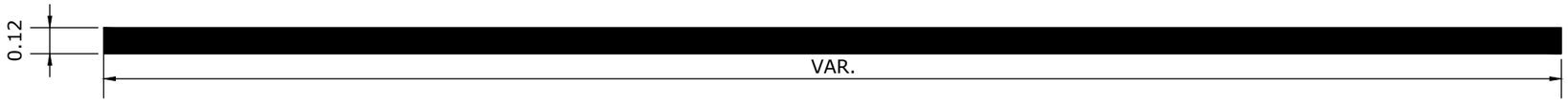

POROSITES : BASHKIA DIBER PERMIRESIM DHE SISTEMIM ASFALTIM I SEGMENTIT RRUGOR MAQELLARE-PESHKOPI (SEGMETI HERBEL-PESHKOPI, VAZHDIMI)	EMERTIMI : DETAJE SINJALISTIKE "ERALD-G" sh.p.k Rruga "Kongresi i Lushnjes" Tirane	DREJTUES PROJEKTI	PROJEKTUES		SHKALLA	FLETA
		Ing.Gezim ISLAMI	Ing.Erindi GJOKA	Hidr.Anisa ZAKA		8 - 35
			Top.Alfred NDREGJONI	Gjeo.Shklezen QOKA		
			Top.Kujtim CANAMETI	Ing.Eraldo ISLAMI	TIRANE 2022	FORMAT A3

VENDOSJA E TABELAVE

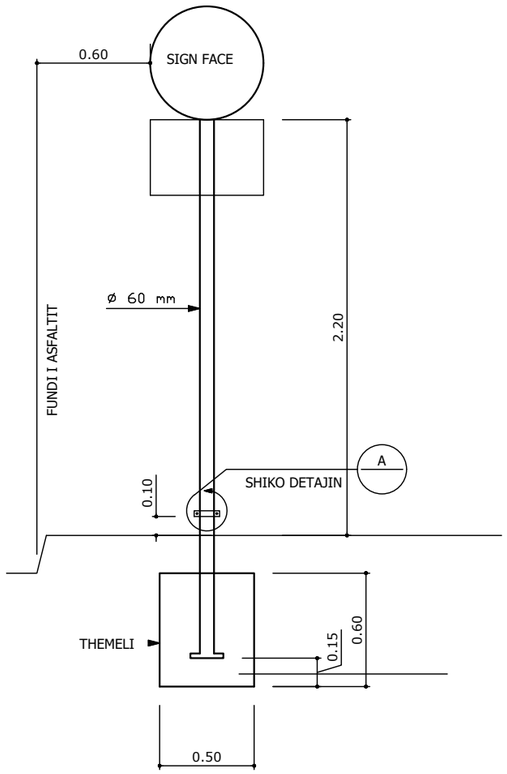

VENDOSJA E NJE TABELE

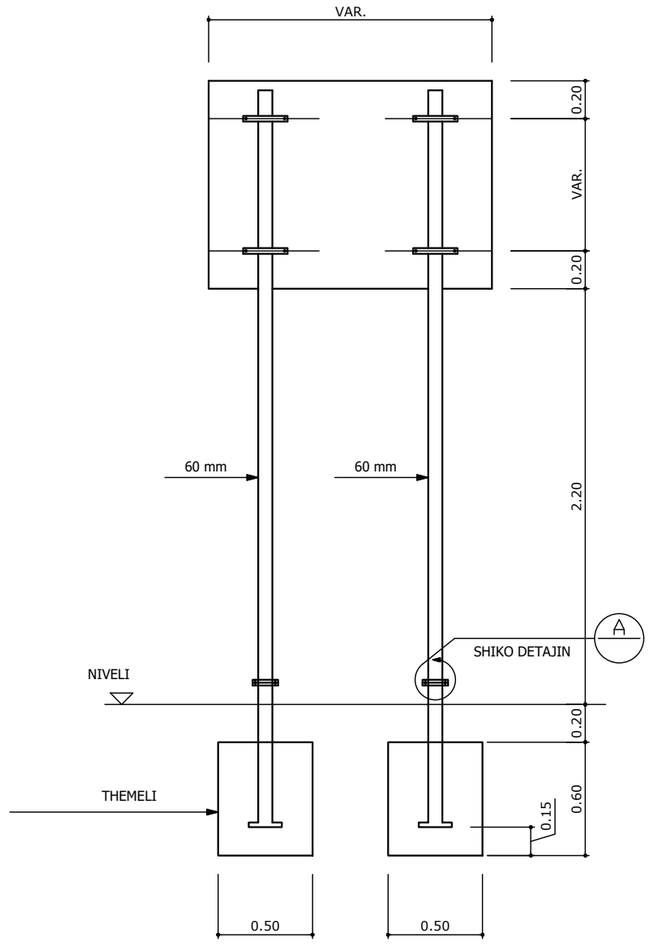

VENDOSJA E E DY TABELAVE

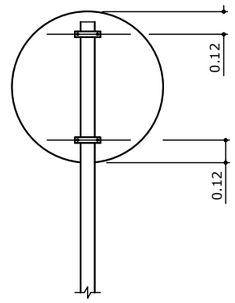

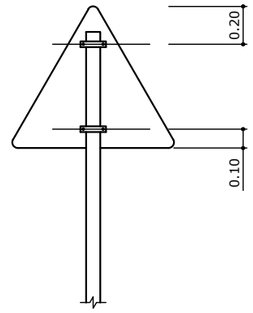

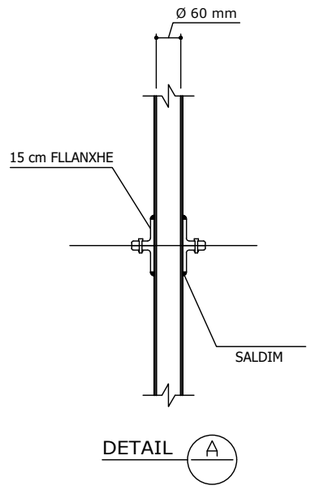

FIKSIMI I TABELES

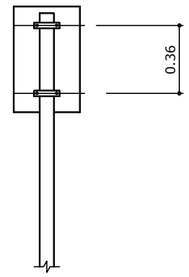

POROSITES : BASHKIA DIBER **PERMIRESIM DHE SISTEMIM ASFALTIM I SEGMENTIT RRUGOR MAQELLARE-PESHKOPI (SEGMETI HERBEL-PESHKOPI, VAZHDIMI)**	EMERTIMI : DETAJE SINJALISTIKE "ERALD-G" sh.p.k Rruga "Kongresi i Lushnjes" Tirane	DREJTUES PROJEKTI Ing.Gezim ISLAMI	PROJEKTUES Ing.Erindi GJOKA Hidr.Anisa ZAKA Top.Alfred NDREGJONI Gjeo.Shklezen QOKA Top.Kujtim CANAMETI Ing.Eraldo ISLAMI

SHKALLA	FLETA
	8 - 36
TIRANE 2022	FORMAT A3

INDIKATORI I CEPIT TE RRUGES

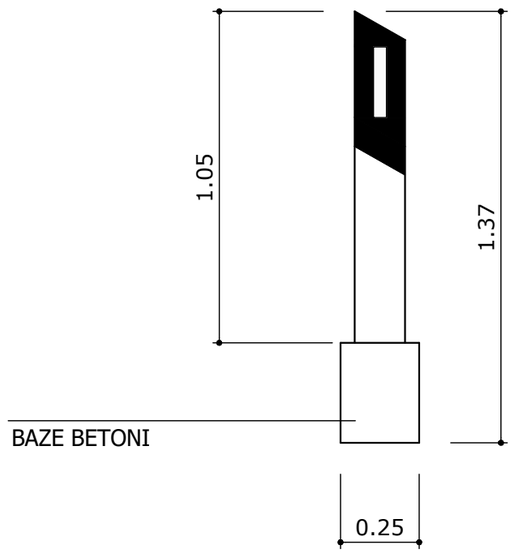

LEFT SIDE
ANA E MAJTE

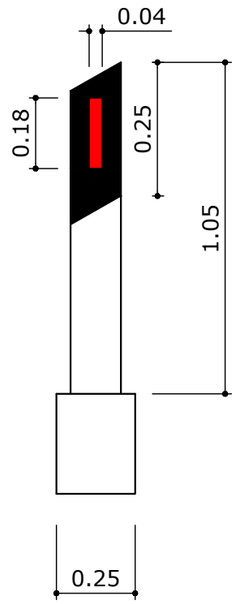

RIGHT SIDE
ANA E DJATHTE

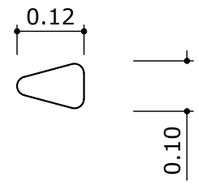

PRERJA

SHENIM: INDIKATORET E FUNDIT TE RRUGES VENDOSEN NE NJE DISTANCE PREJ 50 m.
NE RAST SE VENDOSEN NE GUARDRAIL TE RRUGES ATO FIKSOHEN NE FAQEN E TYRE.

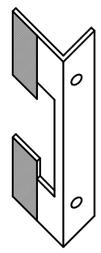

FIKSUES NE CEPAT E MUREVE TE BETONIT

POROSITES : BASHKIA DIBER **PERMIRESIM DHE SISTEMIM ASFALTIM I SEGMENTIT RRUGOR MAQELLARE-PESHKOPI (SEGMETI HERBEL-PESHKOPI, VAZHDIMI)**	EMERTIMI : DETAJE SINJALISTIKE "ERALD-G" sh.p.k Rruga "Kongresi i Lushnjes" Tirane	DREJTUES PROJEKTI Ing.Gezim ISLAMI	PROJEKTUES Ing.Erindi GJOKA Top.Alfred NDREGJONI Top.Kujtim CANAMETI	Hidr.Anisa ZAKA Gjeo.Shklezen QOKA Ing.Eraldo ISLAMI	SHKALLA TIRANE 2022	FLETA 8 - 37 FORMAT A3

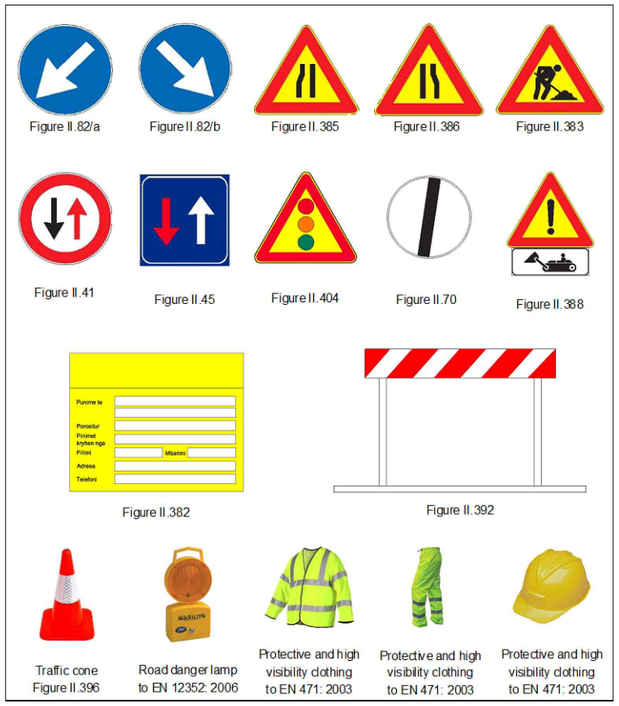

SHIGJETAT DREJTUESE

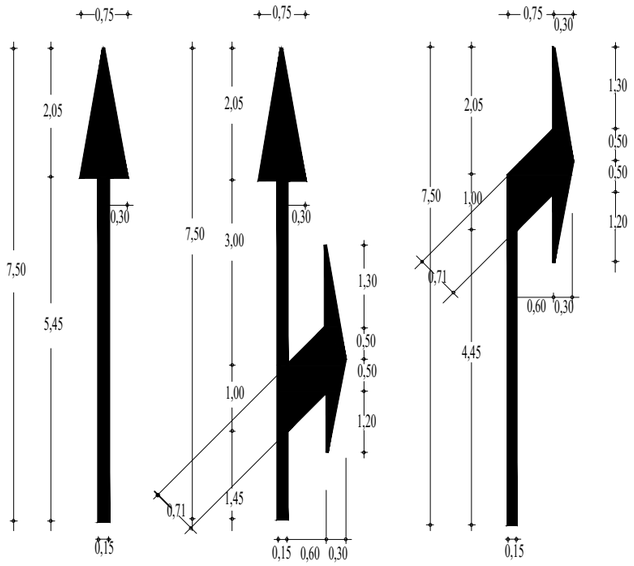

SHKRIMI I FJALES STOP

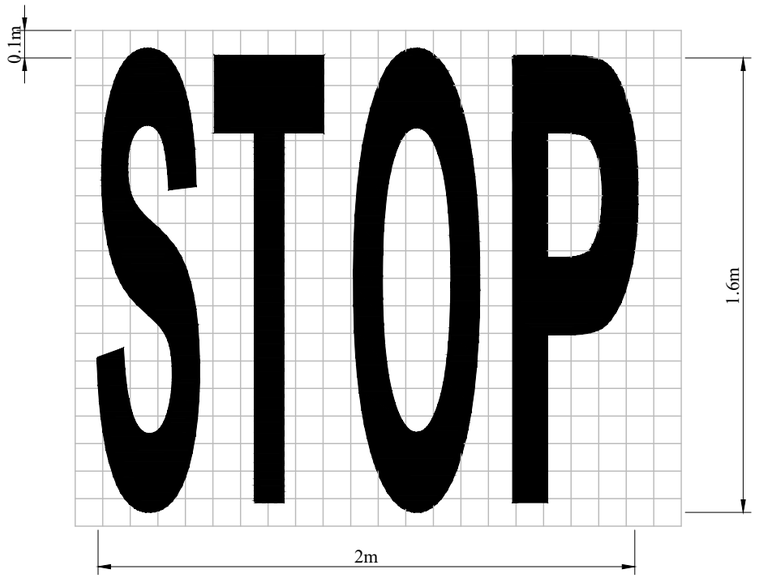

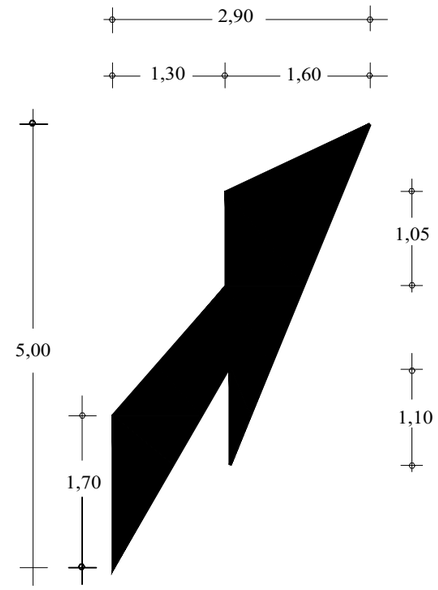

POROSITES : BASHKIA DIBER PERMIRESIM DHE SISTEMIM ASFALTIM I SEGMENTIT RRUGOR MAQELLARE-PESHKOPI (SEGMETI HERBEL-PESHKOPI, VAZHDIMI)	EMERTIMI : DETAJE SINJALISTIKE "ERALD-G" sh.p.k Rruga "Kongresi i Lushnjes" Tirane	DREJTUES PROJEKTI Ing.Gezim ISLAMI	PROJEKTUES Ing.Erindi GJOKA Top.Alfred NDREGJONI Top.Kujtim CANAMETI Hidr.Anisa ZAKA Gjeo.Shklezen QOKA Ing.Eraldo ISLAMI	SHKALLA TIRANE 2022 FLETA 8 - 38 FORMAT A3

SHTYLLË ELEKTRIKE ME PUSETË NË TOKË ME LIDHJE EKUIPOTENCIALE DHE MORSETERIA E LINJËS SË NDRIÇIMIT

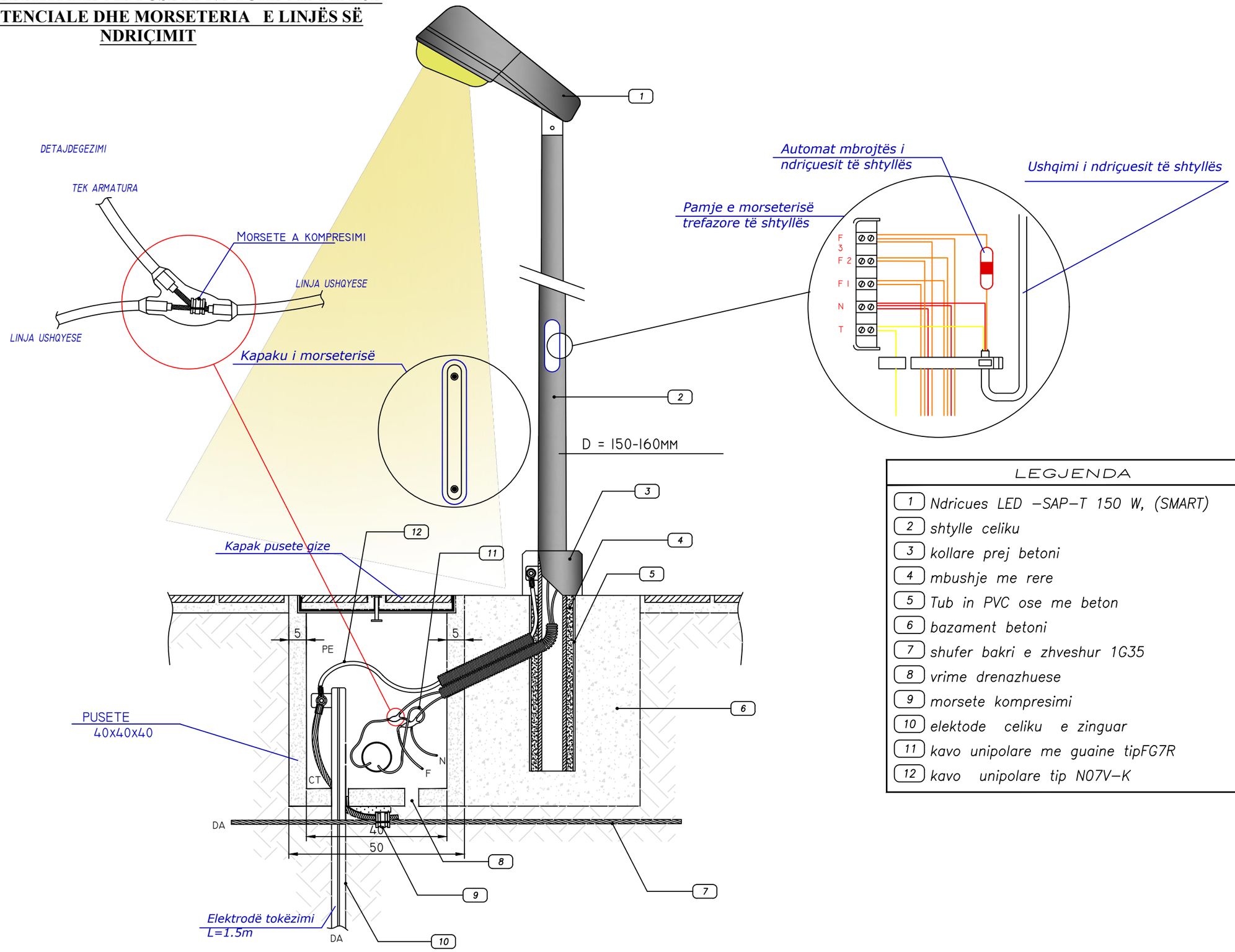

LEGJENDA	
1	Ndricues LED –SAP–T 150 W, (SMART)
2	shtylle celiku
3	kollare prej betoni
4	mbushje me rere
5	Tub in PVC ose me beton
6	bazament betoni
7	shufer bakri e zhveshur 1G35
8	vrime drenazhuese
9	morsete kompresimi
10	elektode celiku e zinguar
11	kavo unipolare me guaine tipFG7R
12	kavo unipolare tip N07V–K

POROSITES : BASHKIA DIBER PERMIRESIM DHE SISTEMIM ASFALTIM I SEGMENTIT RRUGOR MAQELLARE-PESHKOPI (SEGMETI HERBEL-PESHKOPI, VAZHDIMI)	EMERTIMI : DETAJ SHTYLLA ELEKTRIKE "ERALD-G" sh.p.k Rruga "Kongresi i Lushnjes" Tirane	DREJTUES PROJEKTI	PROJEKTUES		SHKALLA / FLETA
		Ing.Gezim ISLAMI	Ing.Erindi GJOKA	Hidr.Anisa ZAKA	8 - 39
			Top.Alfred NDREGJONI	Gjeo.Shklezen QOKA	
			Top.Kujtim CANAMETI	Ing.Eraldo ISLAMI	TIRANE 2022 / FORMAT A3

Hollësi e inkastrimit të kolonës së ndriçuesit me lartesi H=7m

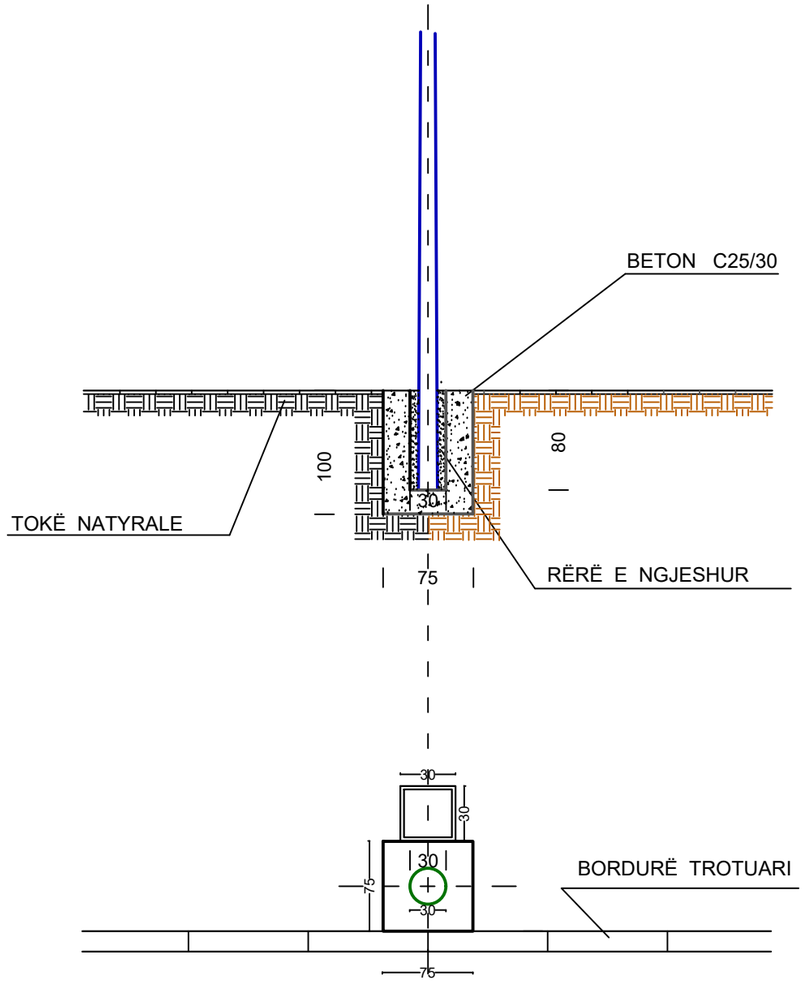

Hollësi e vendosjes së pusetës

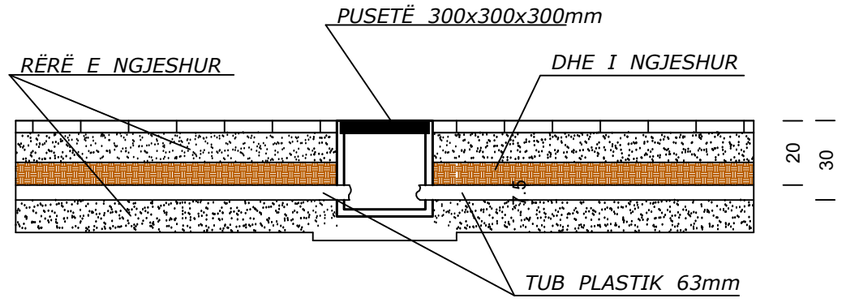

*Dimensionet e paraqitura ne cm

POROSITES : BASHKIA DIBER PERMIRESIM DHE SISTEMIM ASFALTIM I SEGMENTIT RRUGOR MAQELLARE-PESHKOPI (SEGMETI HERBEL-PESHKOPI, VAZHDIMI)	EMERTIMI : DETAJE ELEKTRIKE "ERALD-G" sh.p.k Rruga "Kongresi i Lushnjes" Tirane	DREJTUES PROJEKTI Ing.Gezim ISLAMI	PROJEKTUES Ing.Erindi GJOKA Top.Alfred NDREGJONI Top.Kujtim CANAMETI	Hidr.Anisa ZAKA Gjeo.Shklezen QOKA Ing.Eraldo ISLAMI	SHKALLA TIRANE 2022	FLETA 8 - 40 FORMAT A3

*Dimensionet e paraqitura ne cm

Kapaku i pusetës prej plastike

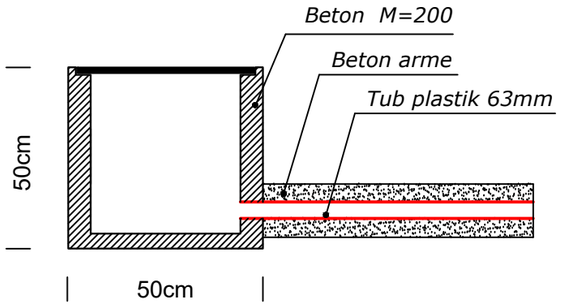

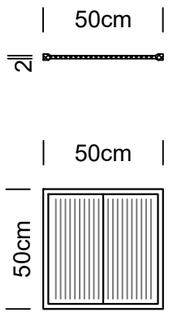

Prerje e vendosjes së pusetave

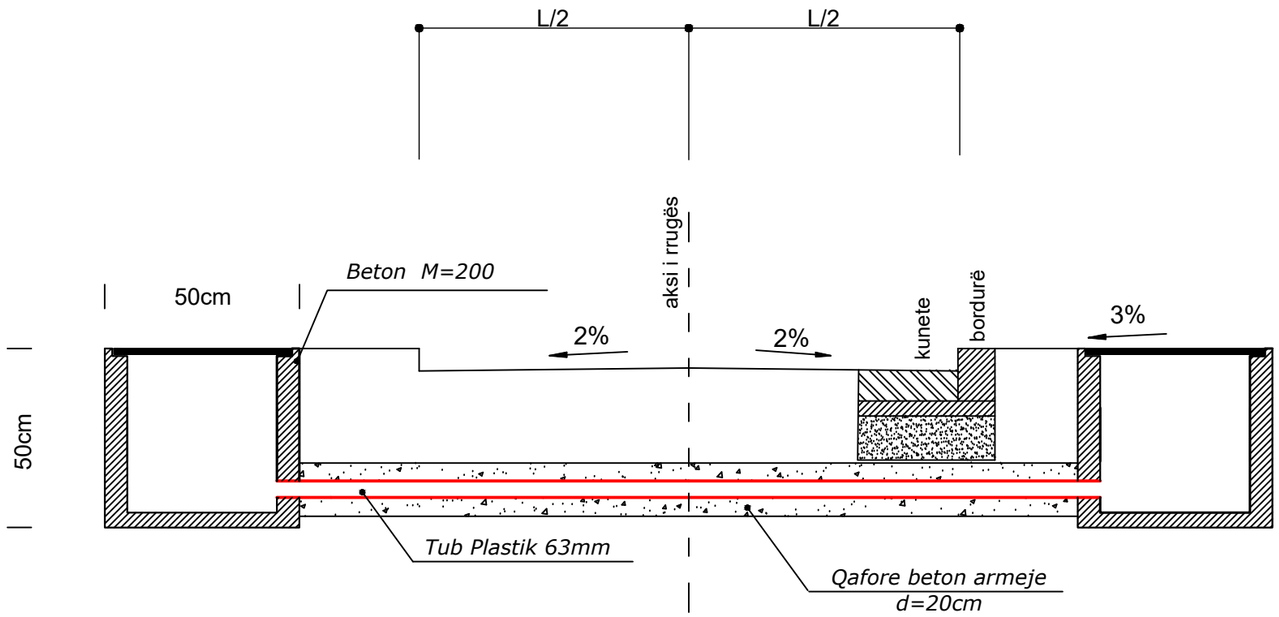

Kapaku i pusetës prej plastike

SHËNIME :

- Gjatë realizimit të intersektimeve kuota e vendosjes së pusetave mund të ndryshojë sipas rastit
- Tubi mund të vendoset me një pjerrësi të lehtë sipas nevojës , por gjithnjë thellësia minimale e vendosjes duhet te jete 50cm nga sip. e asfaltit.

POROSITES : BASHKIA DIBER PERMIRESIM DHE SISTEMIM ASFALTIM I SEGMENTIT RRUGOR MAQELLARE-PESHKOPI (SEGMETI HERBEL-PESHKOPI, VAZHDIMI)	EMERTIMI : DETAJE ELEKTRIKE "ERALD-G" sh.p.k Rruga "Kongresi i Lushnjes" Tirane	DREJTUES PROJEKTI Ing.Gezim ISLAMI	PROJEKTUES Ing.Erindi GJOKA Top.Alfred NDREGJONI Top.Kujtim CANAMETI	Hidr.Anisa ZAKA Gjeo.Shklezen QOKA Ing.Eraldo ISLAMI	SHKALLA TIRANE 2022	FLETA 8 - 41 FORMAT A3

*Dimensionet e paraqitura ne cm

Detaj i tokëzimit
të shtyllës së ndriçimit

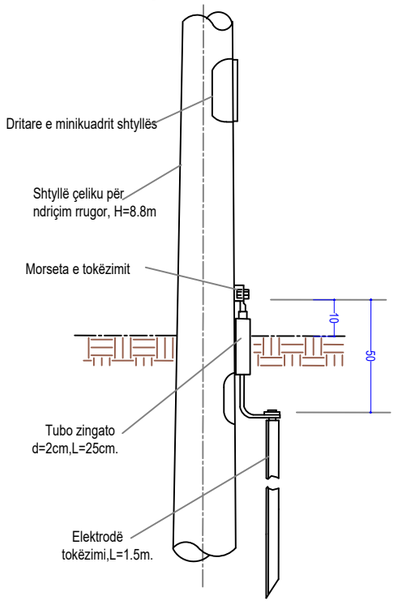

Konstruksioni morseterisë

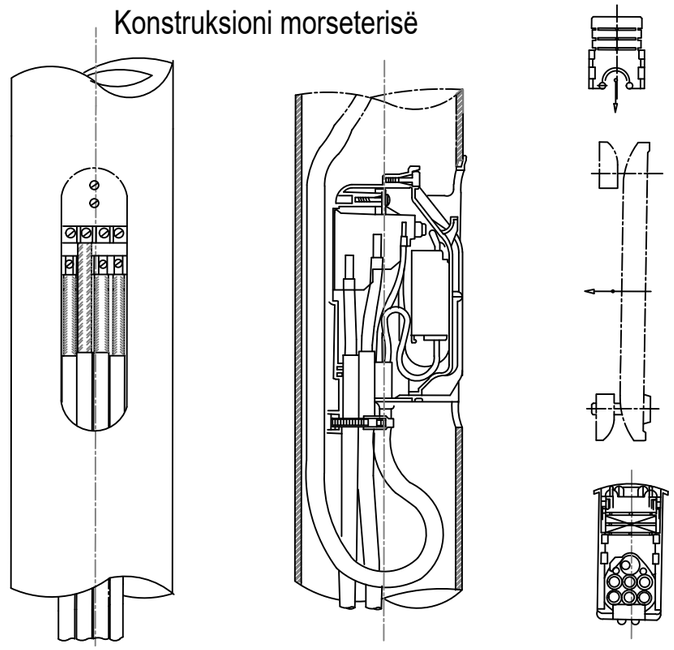

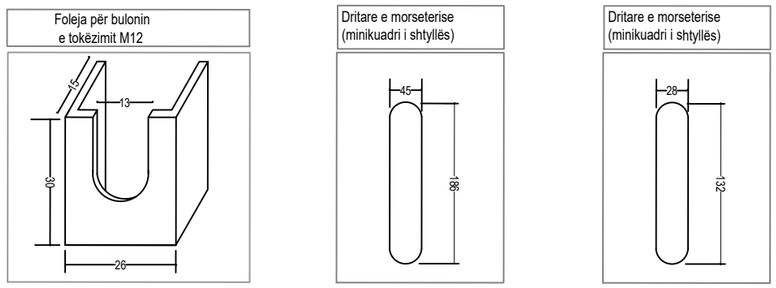

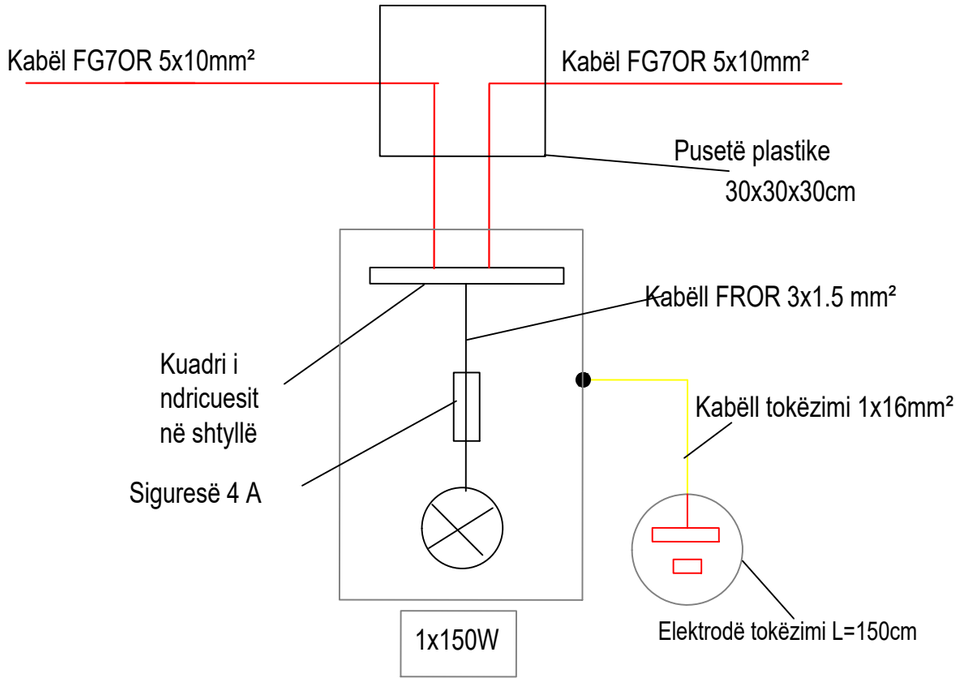

POROSITES : BASHKIA DIBER	EMERTIMI : DETAJE ELEKTRIKE	DREJTUES PROJEKTI	PROJEKTUES		SHKALLA	FLETA
PERMIRESIM DHE SISTEMIM ASFALTIM I SEGMENTIT RRUGOR MAQELLARE-PESHKOPI (SEGMETI HERBEL-PESHKOPI, VAZHDIMI)	"ERALD-G" sh.p.k Rruga "Kongresi i Lushnjes" Tirane	Ing.Gezim ISLAMI	Ing.Erindi GJOKA Top.Alfred NDREGJONI Top.Kujtim CANAMETI	Hidr.Anisa ZAKA Gjeo.Shklezen QOKA Ing.Eraldo ISLAMI	TIRANE 2022	8 - 42 FORMAT A3

PUSETA TIP E ELEKTRIKUT

PAMJE NGA SIPER SH 1:20

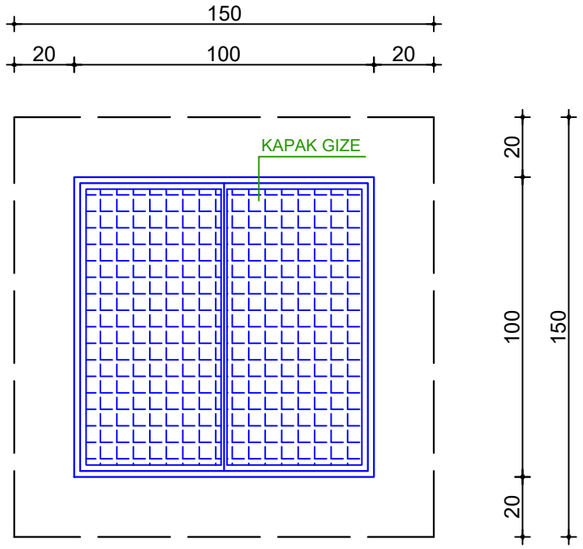

PLANIMETRI SH 1:20

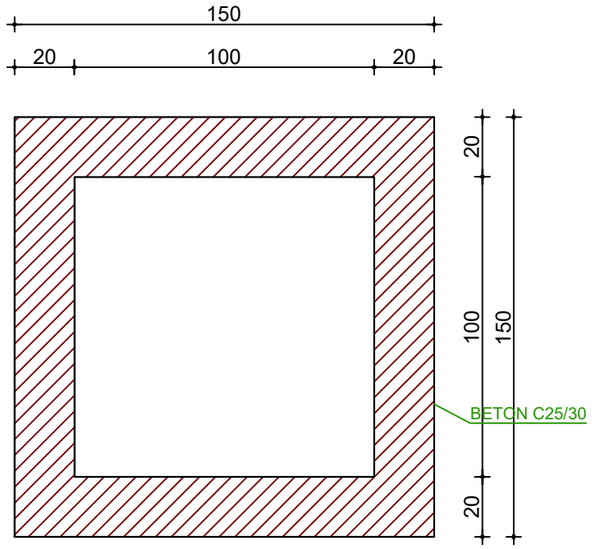

PUSET KRAHU MAJTE SH 1:20

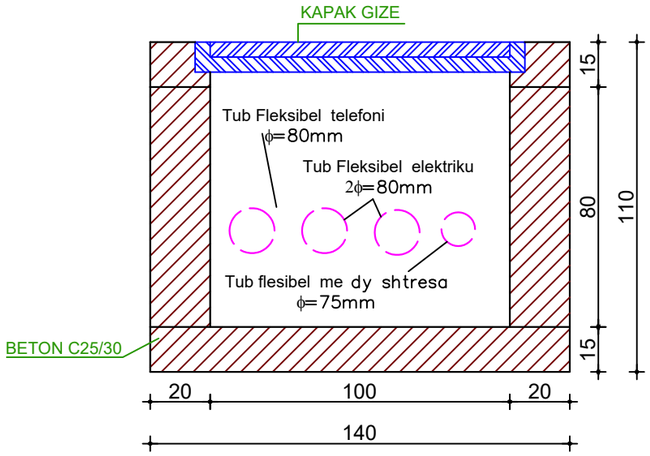

PUSET KRAHU DJATHTE SH 1:20

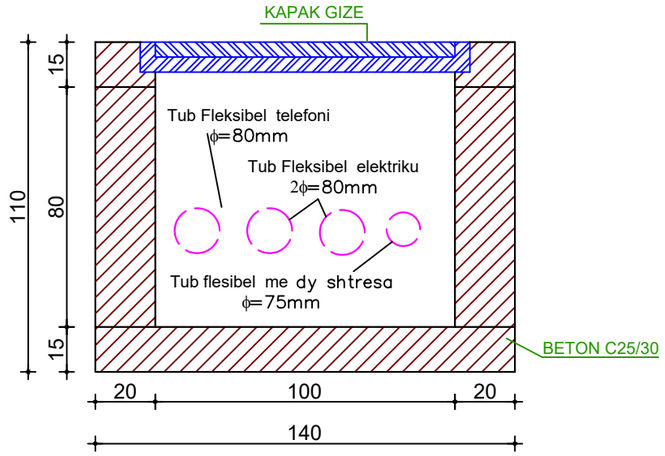

POROSITES : BASHKIA DIBER **PERMIRESIM DHE SISTEMIM ASFALTIM I SEGMENTIT RRUGOR MAQELLARE-PESHKOPI (SEGMETI HERBEL-PESHKOPI, VAZHDIMI)**	EMERTIMI : DETAJE ELEKTRIKE "ERALD-G" sh.p.k Rruga "Kongresi i Lushnjes" Tirane	DREJTUES PROJEKTI Ing.Gezim ISLAMI	PROJEKTUES Ing.Erindi GJOKA Top.Alfred NDREGJONI Top.Kujtim CANAMETI	Hidr.Anisa ZAKA Gjeo.Shklezen QOKA Ing.Eraldo ISLAMI	SHKALLA TIRANE 2022	FLETA 8 - 43 FORMAT A3