Detaje KM-09
Details KM-09

DETAJI 9__Shtrese betoni i lemuar "steel trowel finish"

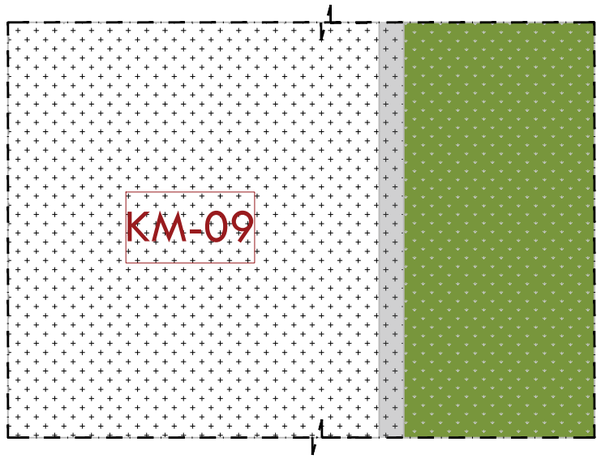

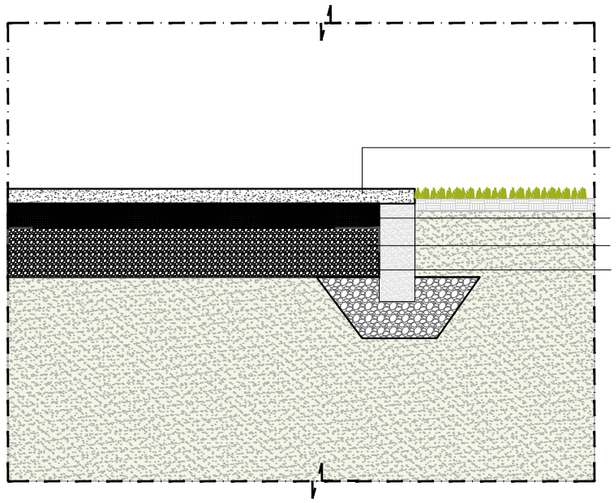

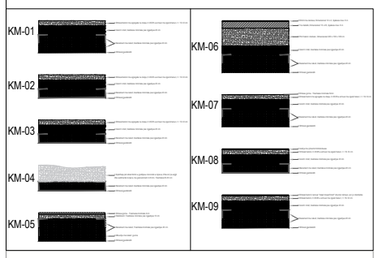

NDËRHYRJE PËR RRITJEN E OFERTËS TURISTIKE DHE PËR PËRMIRËSIMIN FUNKSIONAL DHE ESTETIK TË BREGDETIT

INTERVENTION FOR INCREASING THE TOURSIT OFFER AND FOR THE FUNCTIONAL AND AESTHETIC IMPROVEMENT OF THE COASTLINE

Location DURRËS
Vendndodhja: SHQIPËRI

Autoriteti Kontraktues
FSHZH- Fondi Shqiptar i Zhvillimit

BIG
SON Architects
SEEDConsulting Smart Environment Engineering Design
GeoENG

Design group\Grupi i projektimit:

BIG
Ark. Erind Bejleri
Ark. Ilir Bejleri
Ark. Klodi Demaj
Ark. Samet Shahini

Inxh. Ylli Gjoni
Inxh. Topo. Arnold Zanaj
Inxh. Gjeo. Ledian Limani
Inxhm Mjed. Keida Muca

Projekt Zbatim
Implementation Project

Date\Data Tirane, 2025

Sheet number\ Numri i fletes: 21

Sheet name\ Titulli i fletes: Detaje KM-09
Details KM-09

** Ndryshimet ne projekt pa konfirmimin e projektuesit jane te pavlefshme. Tel. +355 4 (0)2451939*
** Changes in project without confirmation of projectors are invalid. Tel. +355 4 (0)2451939*

shenime/note	tregues/index	data/date

PLANI I DYSHEMESE BEACH BAR
BEACH BAR FLOOR PLAN

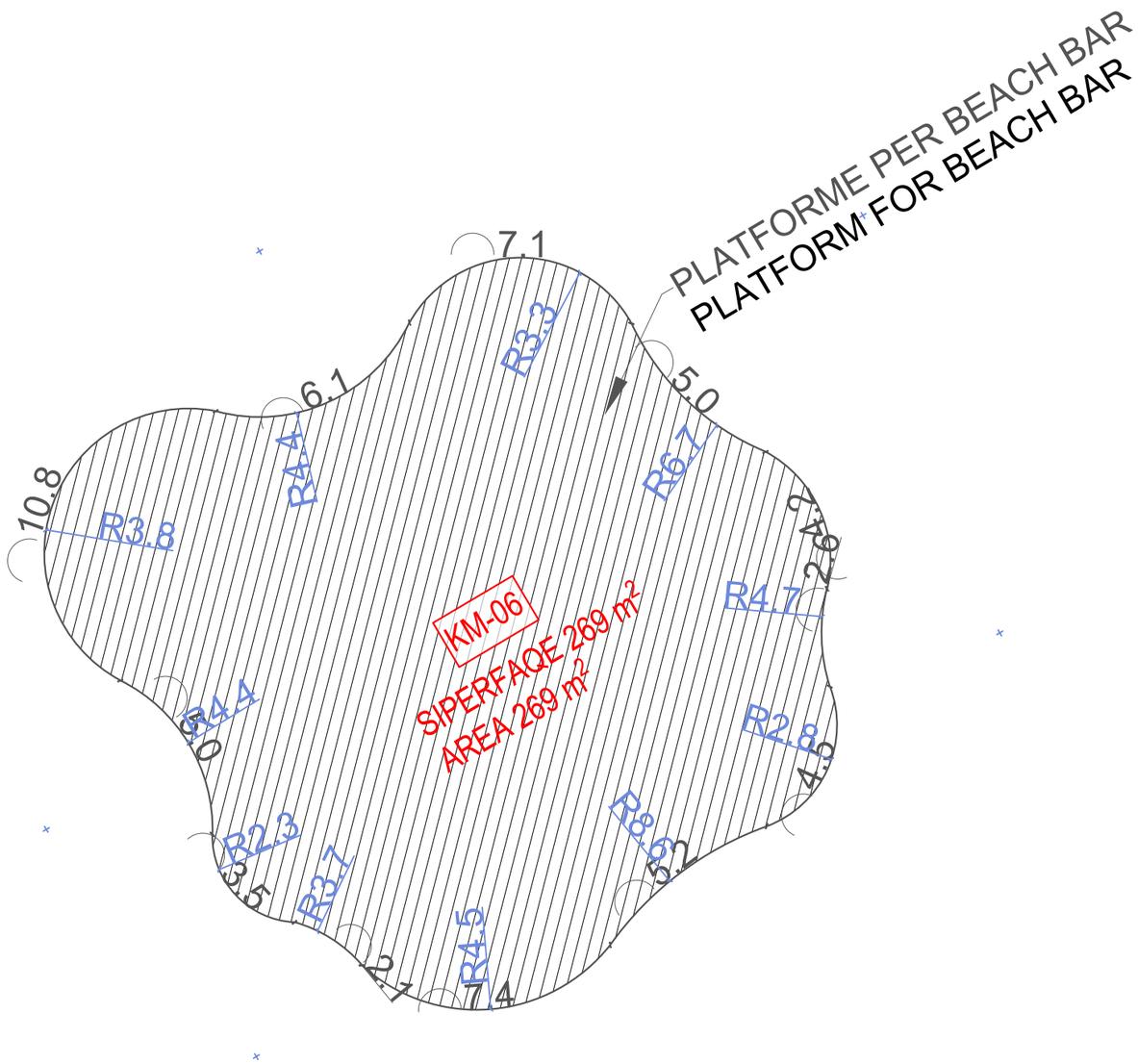

KM-01 [redacted]	KM-06 [redacted]
KM-02 [redacted]	KM-07 [redacted]
KM-03 [redacted]	KM-08 [redacted]
KM-04 [redacted]	KM-09 [redacted]
KM-05 [redacted]	

NDËRHYRJE PËR RRITJEN E OFERTËS TURISTIKE DHE PËR PËRMIRËSIMIN FUNKSIONAL DHE ESTETIK TË BREGDETIT

INTERVENTION FOR INCREASING THE TOURSIT OFFER AND FOR THE FUNCTIONAL AND AESTHETIC IMPROVEMENT OF THE COASTLINE

Location DURRËS
Vendndodhja: SHQIPËRI

Autoriteti Kontraktues
FSHZH- Fondi Shqiptor i Zhvillimit

BIG SON

Design group\Grupi i projektimit:

BIG
Ark. Erind Bejleri
Ark. Ilir Bejleri
Ark. Klodi Demaj
Ark. Samet Shahini

Inxh. Ylli Gjoni
Inxh. Topo. Arnold Zanaj
Inxh. Gjeo. Lediàn Limani
Inxhm Mjed. Keida Muca

Projekt Zbatim
Implementation Project

Data\Date Tirane, 2025

Sheet number\ Numri i fletes: 01

Sheet name\ Titulli i fletes: Plani i dyshemese
Beach Bar/ Beach Bar floor plan

** Ndryshimet ne projekt pa konfirmimin e projektuesit jane te pavlefshme. Tel. +355 4 (0)245 1939*
** Changes in project without confirmation of projectors are invalid. Tel. +355 4 (0)245 1939*

shenime/note tregues/index data/date

PLANI TEKNIK- PARKIMI I BICIKLETAVE (BP1)
TECHNICAL PLAN - BIKE PARKING (BP1)

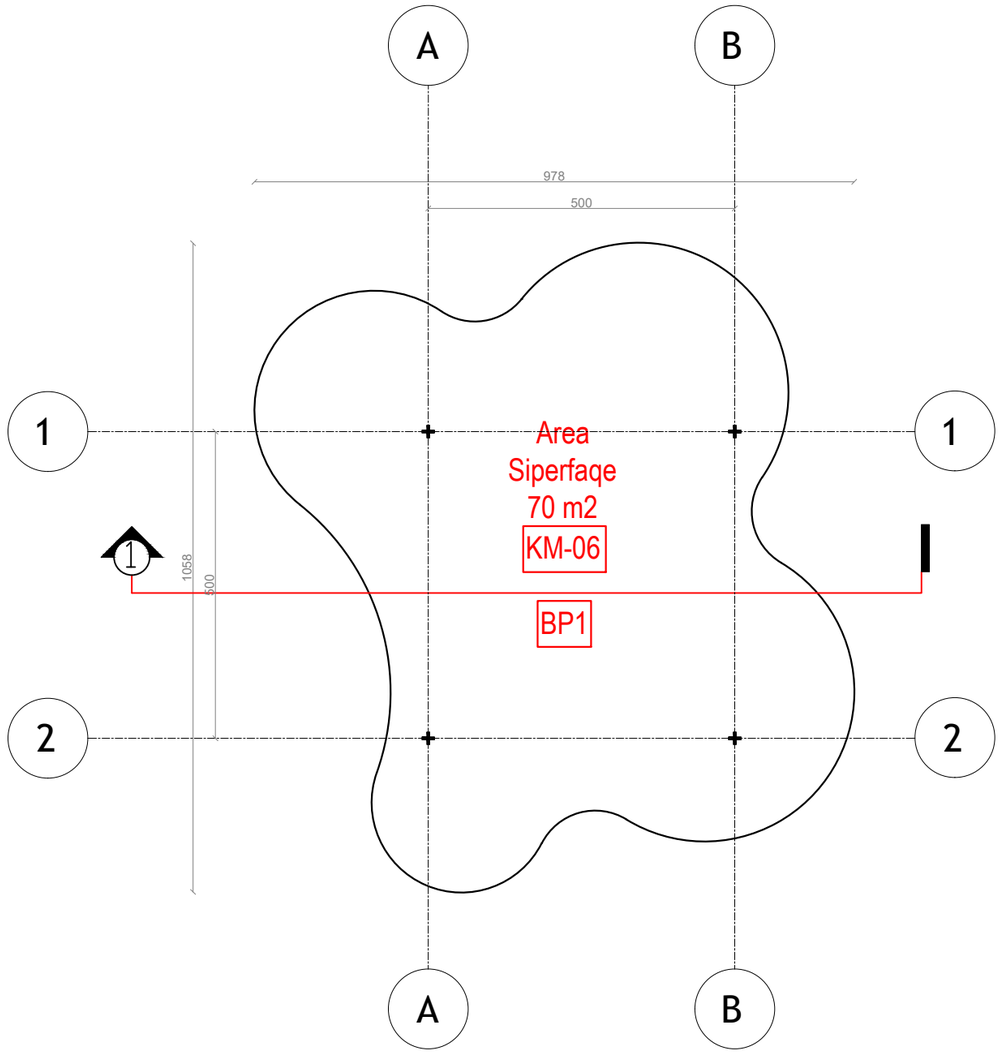

NDËRHYRJE PËR RRITJEN E OFERTËS TURISTIKE DHE PËR PËRMIRËSIMIN FUNKSIONAL DHE ESTETIK TË BREGDETIT

INTERVENTION FOR INCREASING THE TOURSIT OFFER AND FOR THE FUNCTIONAL AND AESTHETIC IMPROVEMENT OF THE COASTLINE

Location DURRËS
Vendndodhja: SHQIPËRI

Autoriteti Kontraktues
FSHZH- Fondi Shqiptar i Zhvillimit

BIG
SON Architects
SEEDConsulting
GeoENG

Design group\Grupi i projektimit:

BIG
Ark. Erind Bejleri
Ark. Ilir Bejleri
Ark. Klodi Demaj
Ark. Samet Shahini

Inxh. Ylli Gjoni
Inxh. Topo. Arnold Zanaj
Inxh. Gjeo. Ledian Limani
Inxhm Mjed. Keida Muca

Projekt Zbatimi
Implementation Project

Date\Data Tirane, 2025

Sheet number\ Numri i fletes: 01

Sheet name\ Titulli i fletes: Plani teknik - parkim bicikletave
Technical plan - bike parking (BP1)

** Ndryshimet ne projekt pa konfirmimin e projektuesit jane te pavlefshme. Tel. +355 4 (0)2451939*
** Changes in project without confirmation of projectors are invalid. Tel. +355 4 (0)2451939*

shenime/note	tregues/index	data/date

PLANI I MBULIMIT- PARKIMI I BICIKLETAVE (BP1)
COVER PLAN - BIKE PARKING (BP1)

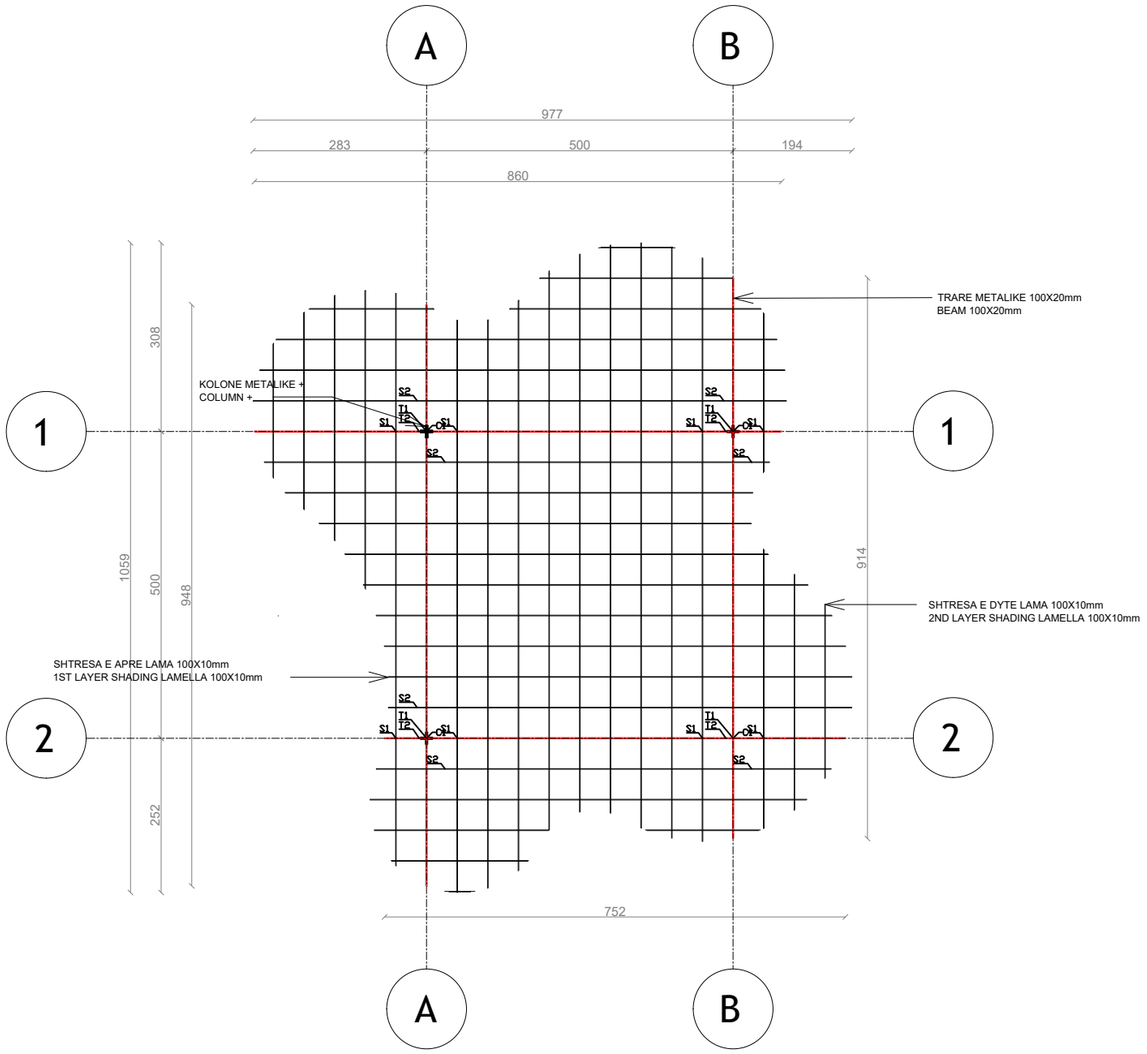

NDËRHYRJE PËR RRITJEN E OFERTËS TURISTIKE DHE PËR PËRMIRËSIMIN FUNKSIONAL DHE ESTETIK TË BREGDETIT

INTERVENTION FOR INCREASING THE TOURSIT OFFER AND FOR THE FUNCTIONAL AND AESTHETIC IMPROVEMENT OF THE COASTLINE

Location / Vendndodhja: DURRËS SHQIPËRI

Autoriteti Kontraktues
FSHZH- Fondi Shqiptar i Zhvillimit

BIG
SON Architects +
SEEDConsulting Smart Environment Engineering Design
GeoENG SOLUTIONS

Design group\Grupi i projektimit:

BIG
Ark. Erind Bejleri
Ark. Ilir Bejleri
Ark. Klodi Demaj
Ark. Samet Shahini

Inxh. Ylli Gjoni
Inxh. Topo. Arnold Zanaj
Inxh. Gjeo. Ledian Limani
Inxhm Mjed. Keida Muca

Projekt Zbatimi
Implementation Project

Date\Data Tirane, 2025

Sheet number\ Numri i fletes: 02

Sheet name\ Titulli i fletes: Plani i mbulimit - parkim biciklete (PB1)
Cover plan - bike parking (BP1)

** Ndryshimet ne projekt pa konfirmimin e projektuesit jane te pavlefshme. Tel. +355 4 (0)2451939*
** Changes in project without confirmation of projectors are invalid. Tel. +355 4 (0)2451939*

shenime/note	tregues/index	data/date

PRERJE 1-1 - PARKIMI I BICIKLETAVE (BP1)
SECTION 1-1 - BIKE PARKING (BP1)

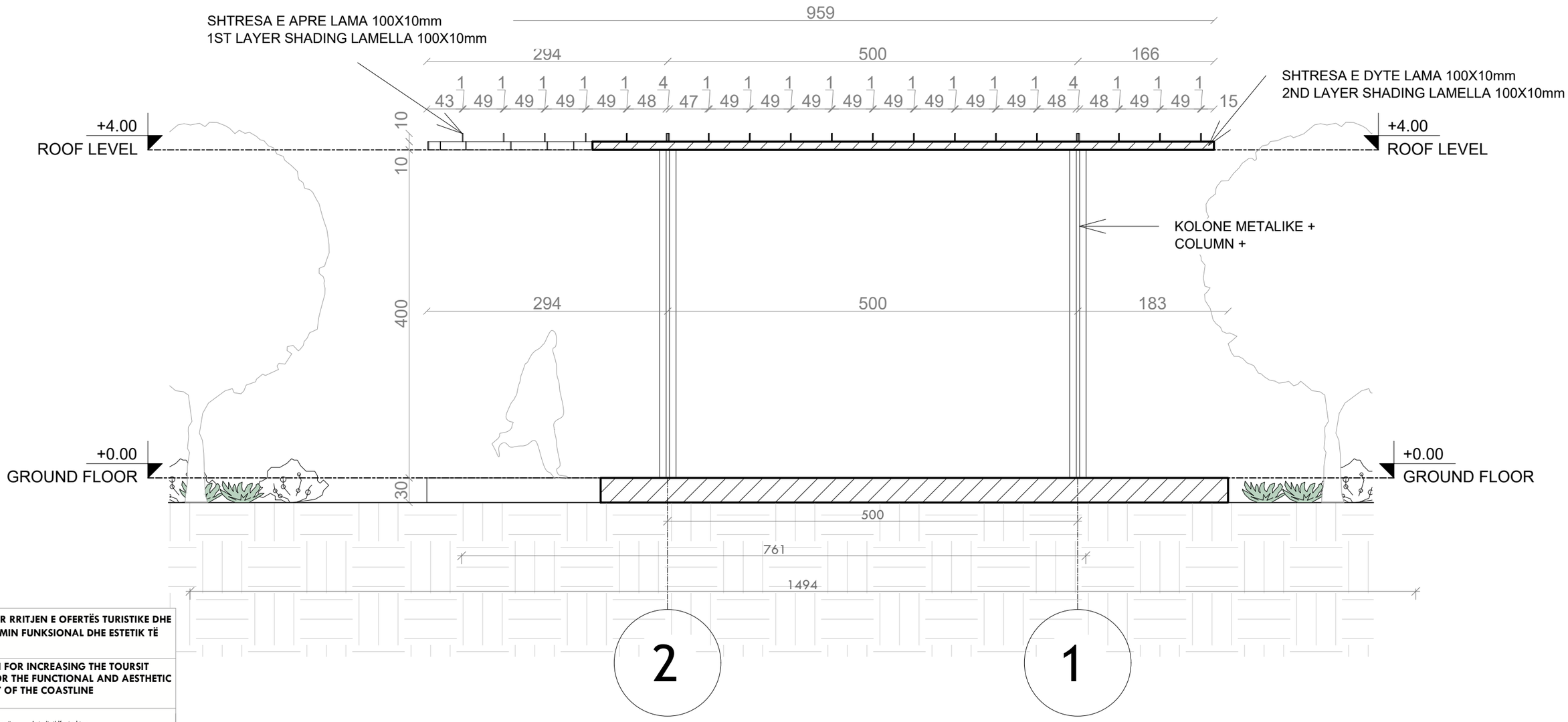

NDËRHYRJE PËR RRITJEN E OFERTËS TURISTIKE DHE PËR PËRMIRËSIMIN FUNKSIONAL DHE ESTETIK TË BREGDETIT

INTERVENTION FOR INCREASING THE TOURSIT OFFER AND FOR THE FUNCTIONAL AND AESTHETIC IMPROVEMENT OF THE COASTLINE

Location DURRËS
Vendndodhja: SHQIPËRI

Autoriteti Kontraktues
FSHZH- Fondi Shqiptar i Zhvillimit

BIG
SON Architects
SEED Consulting
GeoENG Solutions

Design group\Grupi i projektimit:

BIG
Ark. Erind Bejleri
Ark. Ilir Bejleri
Ark. Klodi Demaj
Ark. Samet Shahini

Inxh. Ylli Gjoni
Inxh. Topo. Arnold Zanaj
Inxh. Gjeo. Ledian Limani
Inxhm Mjed. Keida Muca

Projekt Zbatimi
Implementation Project

Date\Data Tirane, 2025

Sheet number\ Numri i fletes: 03

Sheet name\ Titulli i fletes: Prerje 1-1 (BP1),
Section 1-1 (BP1)

** Ndryshimet ne projekt pa konfirmimin e projektuesit jane te pavlefshme. Tel. +355 4 (0)2451939*
** Changes in project without confirmation of projectors are invalid. Tel. +355 4 (0)2451939*

shenime/note tregues/index data/date

DETAJE - PARKIMI I BICIKLETAVE (BP1)
DETAIL - BIKE PARKING (BP1)

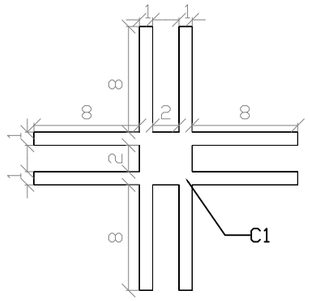

C1 - kolona/column

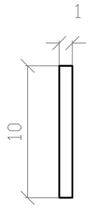

S1 - hijezues/shading 1

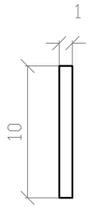

S2 - hijezues/shading 2

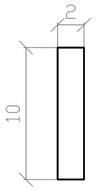

T1 - trare/beam 1

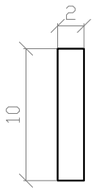

T2 - trare/beam 2

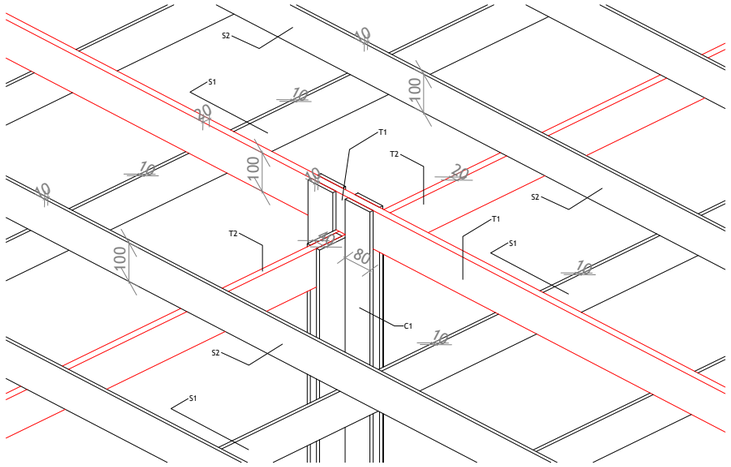

3D DIMENSIONE
3D DIMENSIONS

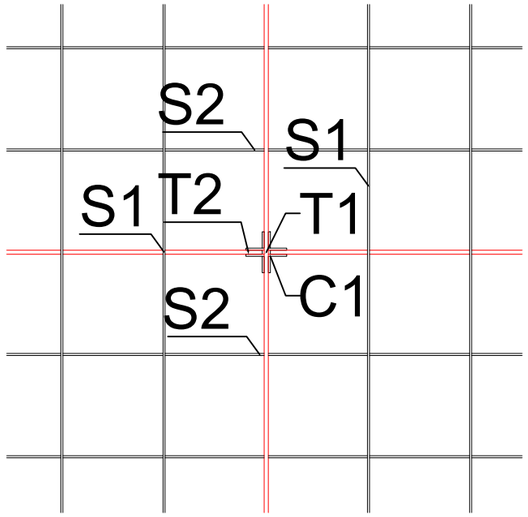

C1 - columns
T1/T2 - beams
S1/S2 - shading elements

DETAJE TE MBULIMIT
ROOF DETAILS

PRERJE DETAJ
SECTION DETAIL

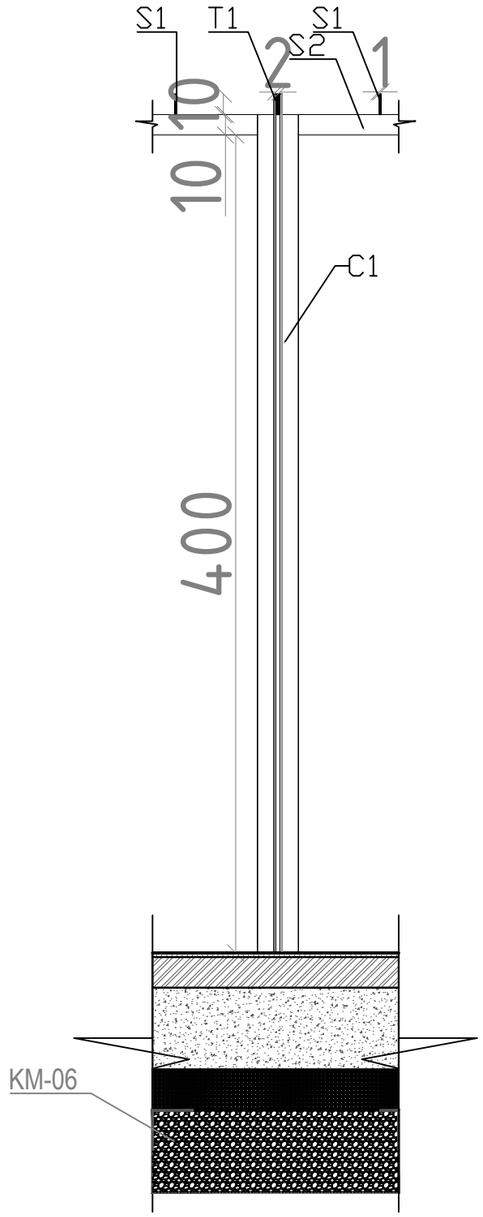

COLUMNS - C1

NDËRHYRJE PËR RRITJEN E OFERTËS TURISTIKE DHE PËR PËRMIRËSIMIN FUNKSIONAL DHE ESTETIK TË BREGDETIT

INTERVENTION FOR INCREASING THE TOURSIT OFFER AND FOR THE FUNCTIONAL AND AESTHETIC IMPROVEMENT OF THE COASTLINE

Location / Vendndodhja: DURRËS SHQIPËRI

Autoriteti Kontraktues
FSHZH- Fondi Shqiptar i Zhvillimit

BIG
SON Architects
SEEDConsulting
GeoENG

Design group\Grupi i projektimit:

BIG
Ark. Erind Bejleri
Ark. Ilir Bejleri
Ark. Klodi Demaj
Ark. Samet Shahini

Inxh. Ylli Gjoni
Inxh. Topo. Arnold Zanaj
Inxh. Gjeo. Ledian Limani
Inxhm Mjed. Keida Muca

Projekt Zbatimi
Implementation Project

Date\Data Tirane, 2025

Sheet number\ Numri i fletes: 04

Sheet name\ Titulli i fletes: Detaje-parkim i bicikletave (BP1).
Details- bike parking (BP1)

** Ndryshimet ne projekt pa konfirmimin e projektuesit jane te pavlefshme. Tel. +355 4 (0)2451939*
** Changes in project without confirmation of projectors are invalid. Tel. +355 4 (0)2451939*

shenime/note	tregues/index	data/date

PLANI I MOBILIMIT - ZONA QETESIM (RA1)
FURNITURE PLAN - RELAXING AREA (RA1)

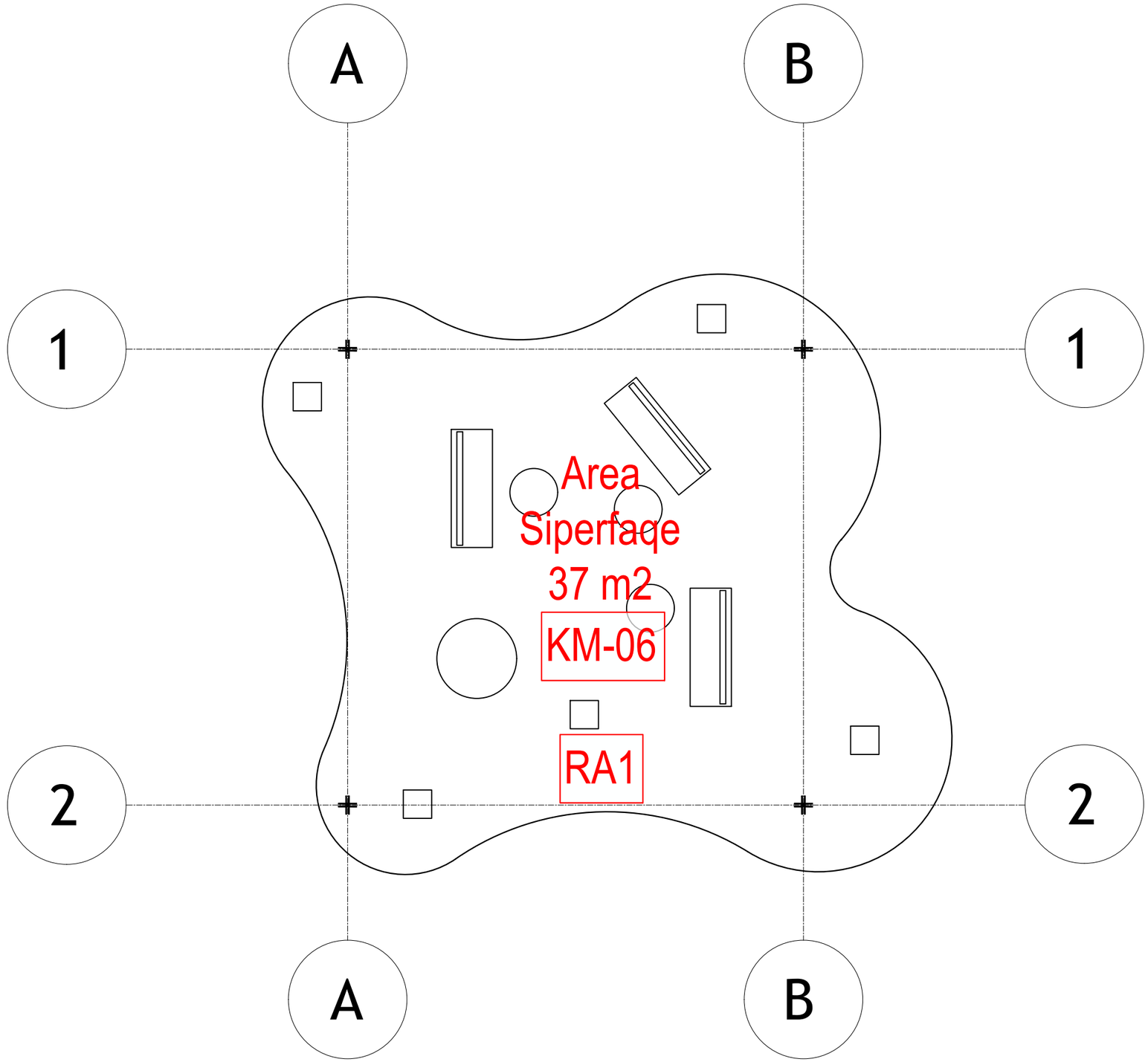

NDËRHYRJE PËR RRITJEN E OFERTËS TURISTIKE DHE PËR PËRMIRËSIMIN FUNKSIONAL DHE ESTETIK TË BREGDETIT

INTERVENTION FOR INCREASING THE TOURSIT OFFER AND FOR THE FUNCTIONAL AND AESTHETIC IMPROVEMENT OF THE COASTLINE

Location DURRËS
Vendndodhja: SHQIPËRI

Autoriteti Kontraktues
FSHZH- Fondi Shqiptar i Zhvillimit

BIG
SON Architects
SEEDConsulting
GeoENG

Design group\Grupi i projektimit:

BIG
Ark. Erind Bejleri
Ark. Ilir Bejleri
Ark. Klodi Demaj
Ark. Samet Shahini

Inxh. Ylli Gjoni
Inxh. Topo. Arnold Zanaj
Inxh. Gjeo. Ledian Limani
Inxhm Mjed. Keida Muca

Projekt Zbatim
Implementation Project

Date\Data Tirane, 2025

Sheet number\ Numri i fletes: 01

Sheet name\ Titulli i fletes: Plani i mobilimit - Zone pushimi (RA1)
Furniture plan - relaxing area(RA1)

** Ndryshimet ne projekt pa konfirmimin e projektuesit jane te pavlefshme. Tel. +355 4 (0)2451939*
** Changes in project without confirmation of projectors are invalid. Tel. +355 4 (0)2451939*

shenime/note tregues/index data/date

PLANI TEKNIK- ZONA QETESIM (RA1)
TECHNICAL PLAN - RELAXING AREA (RA1)

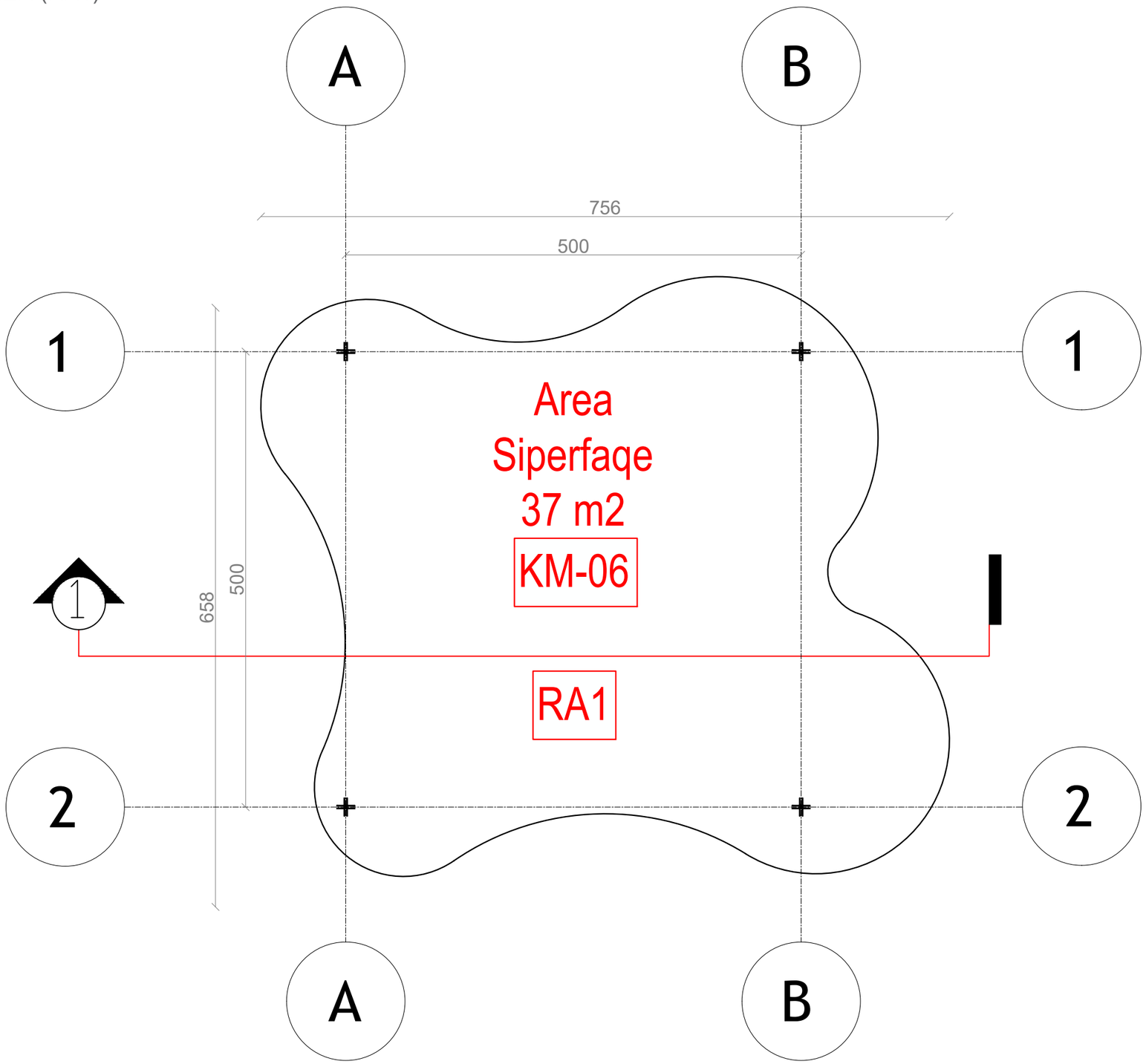

NDËRHYRJE PËR RRITJEN E OFERTËS TURISTIKE DHE PËR PËRMIRËSIMIN FUNKSIONAL DHE ESTETIK TË BREGDETIT

INTERVENTION FOR INCREASING THE TOURSIT OFFER AND FOR THE FUNCTIONAL AND AESTHETIC IMPROVEMENT OF THE COASTLINE

Location DURRËS
Vendndodhja: SHQIPËRI

Autoriteti Kontraktues
FSHZH- Fondi Shqiptar i Zhvillimit

BIG
SON Architects +
SEEDConsulting Smart Environment Engineering Design
GeoENG SOLUTIONS

Design group\Grupi i projektimit:

BIG
Ark. Erind Bejleri
Ark. Ilir Bejleri
Ark. Klodi Demaj
Ark. Samet Shahini

Inxh. Ylli Gjoni
Inxh. Topo. Arnold Zanaj
Inxh. Gjeo. Ledian Limani
Inxhm Mjed. Keida Muca

Projekt Zbatim
Implementation Project

Date\Data Tirane, 2025

Sheet number\ Numri i fletes: 02

Sheet name\ Titulli i fletes: Plani teknik - zone pushimi (RA1)
Technical plan - Relaxing area (RA1)

** Ndryshimet ne projekt pa konfirmimin e projektuesit jane te pavlefshme. Tel. +355 4 (0)2451939*
** Changes in project without confirmation of projectors are invalid. Tel. +355 4 (0)2451939*

shenime/note tregues/index data/date

PLANI I MBULIMIT- ZONA QETESIM (RA1)
COVER PLAN - RELAXING AREA (RA1)

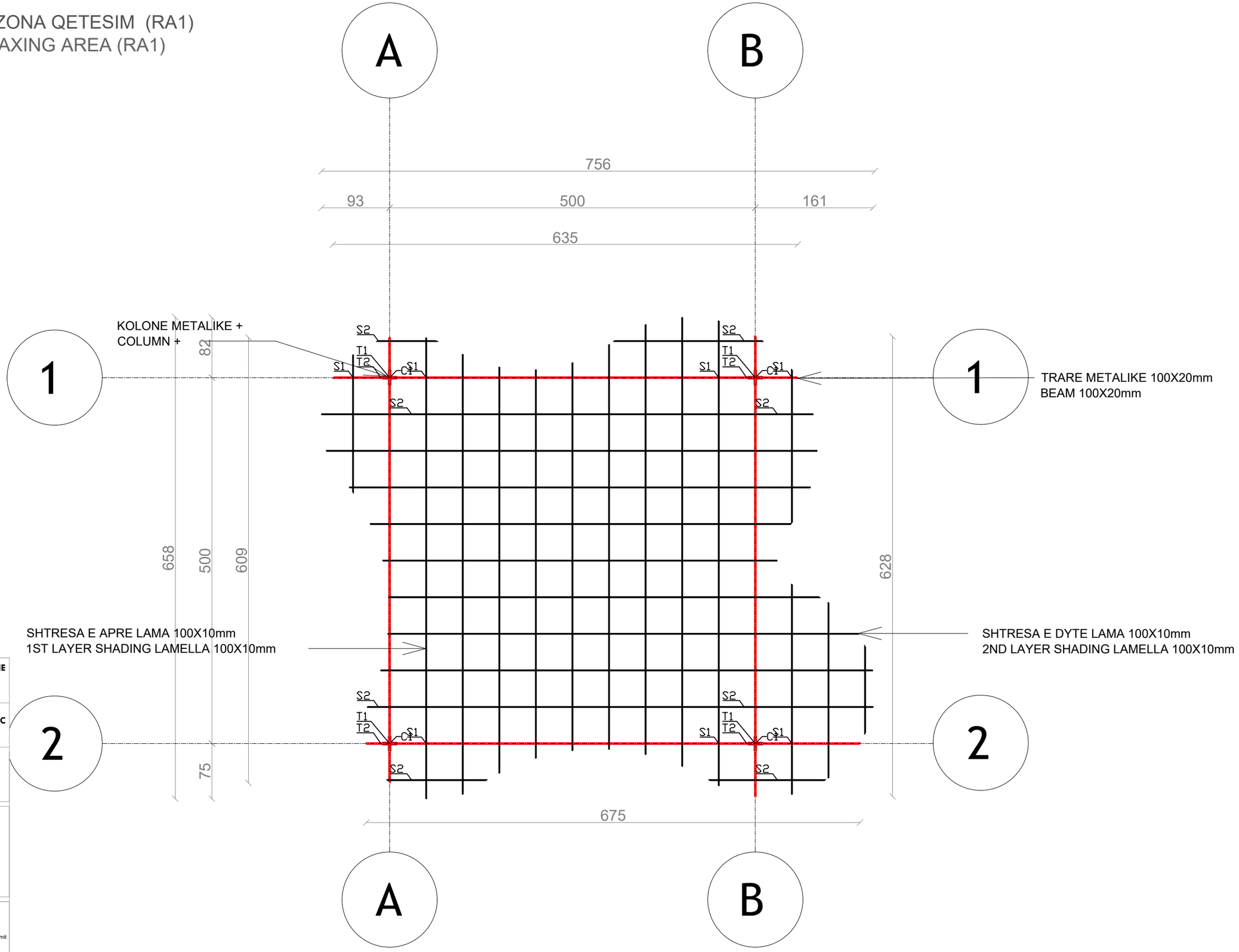

NDËRHYRJE PËR RRITJEN E OFERTËS TURISTIKE DHE PËR PËRMIRËSIMIN FUNKSIONAL DHE ESTETIK TË BREGDETIT

INTERVENTION FOR INCREASING THE TOURSIT OFFER AND FOR THE FUNCTIONAL AND AESTHETIC IMPROVEMENT OF THE COASTLINE

Location / Vendndodhja: DURRËS SHQIPËRI

Autoriteti Kontraktues
FSHZH- Fondi Shqiptar i Zhvillimit

BIG SON Architects
SEEDConsulting
GeoENG

Design group\Grupi i projektimit:

BIG
Ark. Erind Bejleri
Ark. Ilir Bejleri
Ark. Klodi Demaj
Ark. Samet Shahini

Inxh. Ylli Gjoni
Inxh. Topo. Arnold Zanaj
Inxh. Gjeo. Ledian Limani
Inxhm Mjed. Keida Muca

Projekt Zbatim
Implementation Project

Date\Data Tirane, 2025

Sheet number\ Numri i fletes: 03

Sheet name\ Titulli i fletes: Plani i mbulimit - zone pushimi (RA1)
Cover plan - relaxing area (RA1)

** Ndryshimet ne projekt pa konfirmimin e projektuesit jane te pavlefshme. Tel. +355 4 (0)2451939*
** Changes in project without confirmation of projectors are invalid. Tel. +355 4 (0)2451939*

shenime/note tregues/index data/date

PRERJE 1-1 - ZONA QETESIM (RA1)
SECTION 1-1 - RELAXING AREA(RA1)

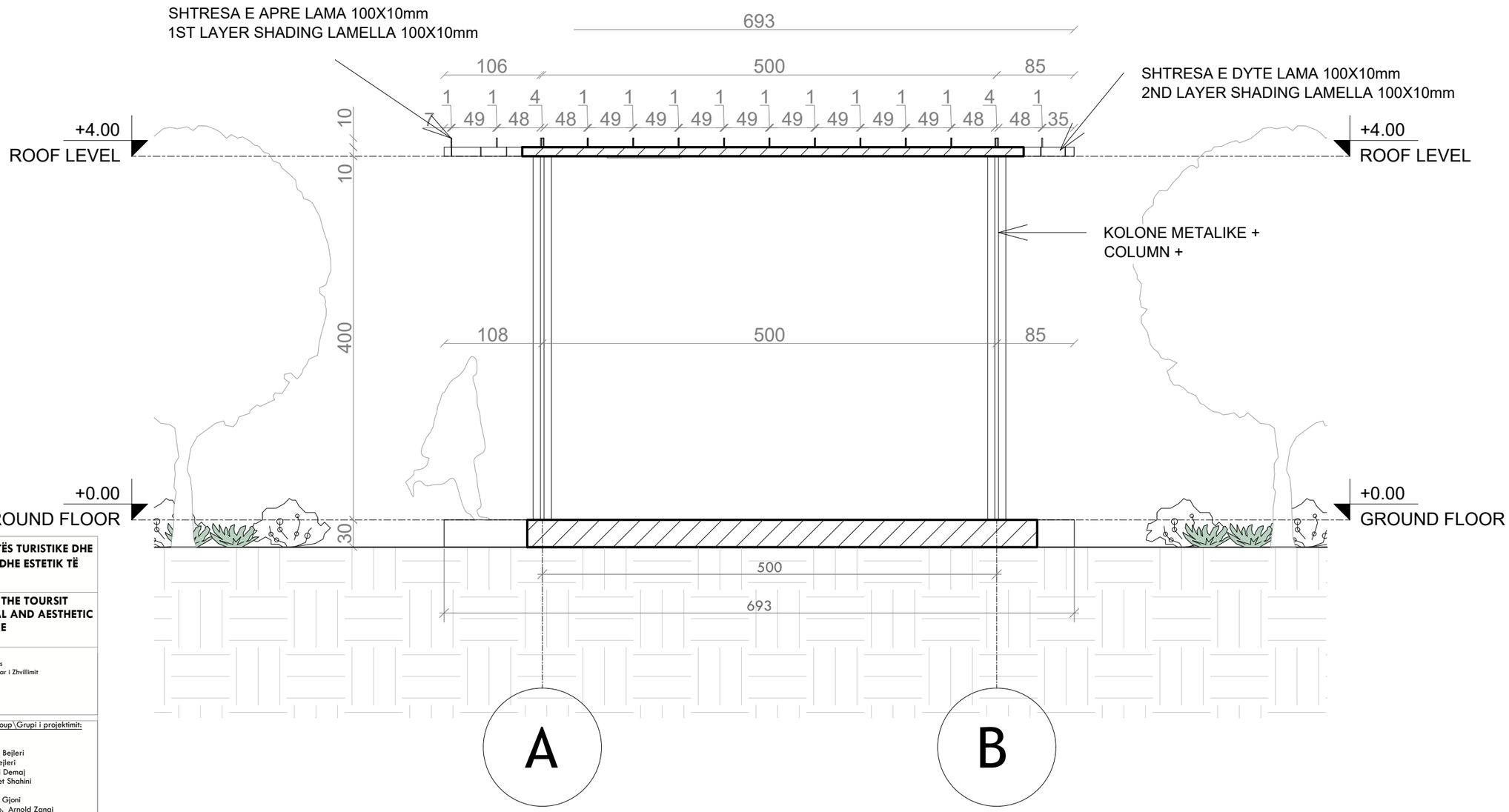

NDËRHYRJE PËR RRITJEN E OFERTËS TURISTIKE DHE PËR PËRMIRËSIMIN FUNKSIONAL DHE ESTETIK TË BREGDETIT

INTERVENTION FOR INCREASING THE TOURSIT OFFER AND FOR THE FUNCTIONAL AND AESTHETIC IMPROVEMENT OF THE COASTLINE

Location DURRËS
Vendndodhja: SHQIPËRI

Autoriteti Kontraktues
FSHZH- Fondi Shqiptar i Zhvillimit

BIG SON Architects
SEEDConsulting
GeoENG

Design group\Grupi i projektimit:

BIG
Ark. Erind Bejleri
Ark. Ilir Bejleri
Ark. Klodi Demaj
Ark. Samet Shahini

Inxh. Ylli Gjoni
Inxh. Topo. Arnold Zanaj
Inxh. Gjeo. Ledian Limani
Inxhm Mjed. Keida Muca

Projekt Zbatim
Implementation Project

Date\Data Tirane, 2025

Sheet number\ Numri i fletes: 04

Sheet name\ Titulli i fletes: Prerje 1-1 (RA1),
Section 1-1 (RA1)

** Ndryshimet ne projekt pa konfirmimin e projektuesit jane te pavlefshme. Tel. +355 4 (0)2451939*
** Changes in project without confirmation of projectors are invalid. Tel. +355 4 (0)2451939*

shenime/note tregues/index data/date

DETAJE - ZONA QETESIM (RA1)
DETAILS - RELAXING AREA(RA1)

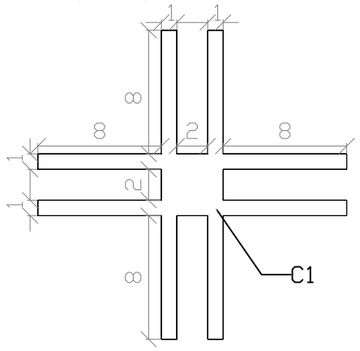

C1 - kolona/column

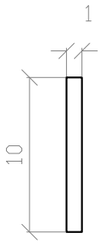

S1 - hijezues/shading 1

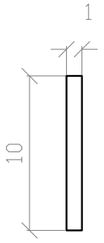

S2 - hijezues/shading 2

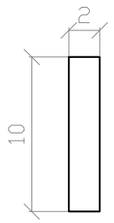

T1 - trare/beam 1

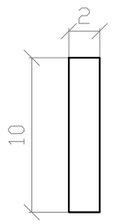

T2 - trare/beam 2

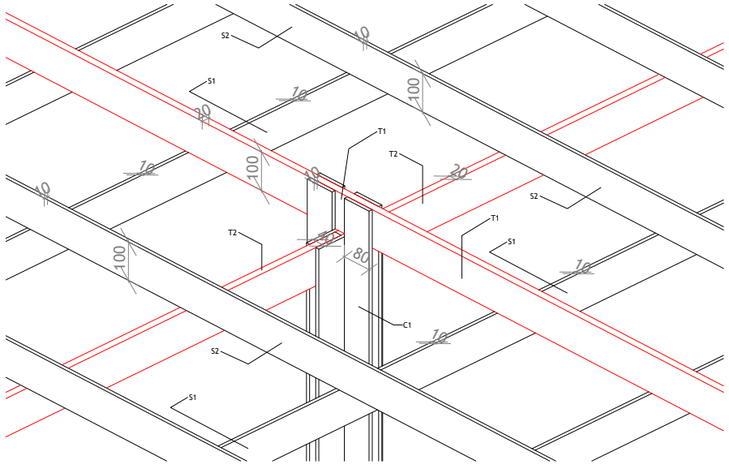

3D DIMENSIONE
3D DIMENSIONS

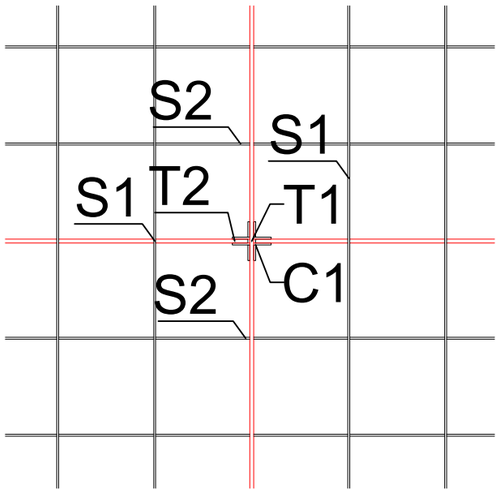

C1 - columns
T1/T2 - beams
S1/S2 - shading elements

DETAJE TE MBULIMIT
ROOF DETAILS

PRERJE DETAJ
SECTION DETAIL

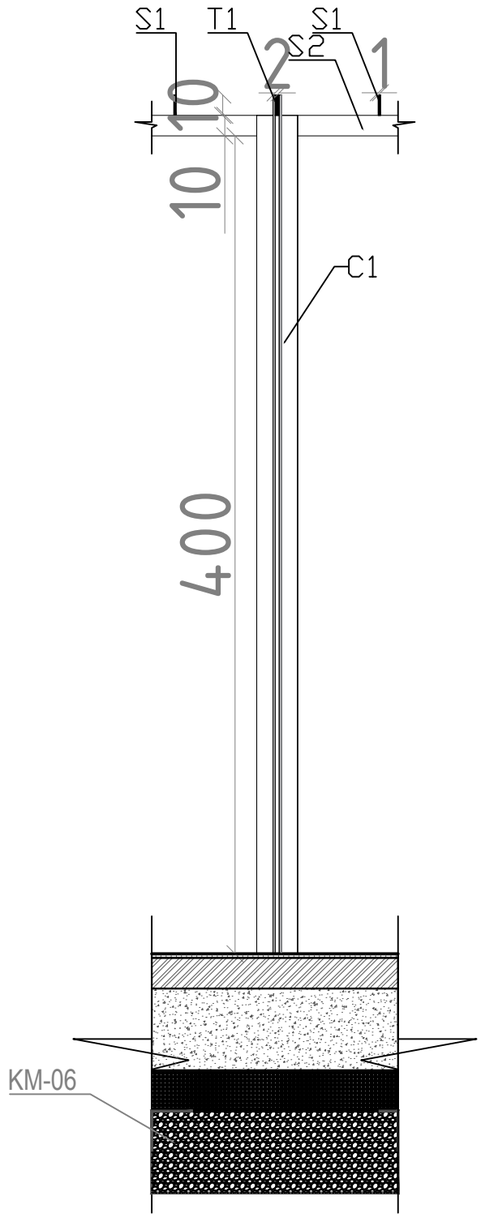

COLUMNS - C1

NDËRHYRJE PËR RRITJEN E OFERTËS TURISTIKE DHE PËR PËRMIRËSIMIN FUNKSIONAL DHE ESTETIK TË BREGDETIT

INTERVENTION FOR INCREASING THE TOURSIT OFFER AND FOR THE FUNCTIONAL AND AESTHETIC IMPROVEMENT OF THE COASTLINE

Location DURRËS
Vendndodhja: SHQIPËRI

Autoriteti Kontraktues
FSHZH- Fondi Shqiptar i Zhvillimit

BIG SON Architects
SEEDConsulting
GeoENG

Design group\Grupi i projektimit:

BIG
Ark. Erind Bejleri
Ark. Ilir Bejleri
Ark. Klodi Demaj
Ark. Samet Shahini

Inxh. Ylli Gjoni
Inxh. Topo. Arnold Zanaj
Inxh. Gjeo. Ledian Limani
Inxhm Mjed. Keida Muca

Projekt Zbatim
Implementation Project

Date\Data Tirane, 2025

Sheet number\ Numri i fletes: 05

Sheet name\ Titulli i fletes: Detaje- zone pushimi (RA1)
Details- relaxing area (RA1)

** Ndryshimet ne projekt pa konfirmimin e projektuesit jane te pavlefshme. Tel. +355 4 (0)2451939*
** Changes in project without confirmation of projectors are invalid. Tel. +355 4 (0)2451939*

shenime/note	tregues/index	data/date

PLANI TEKNIK - STENDE TREGTARE (CS2)
TECHNICAL PLAN - COMMERCIAL STAND (CS2)

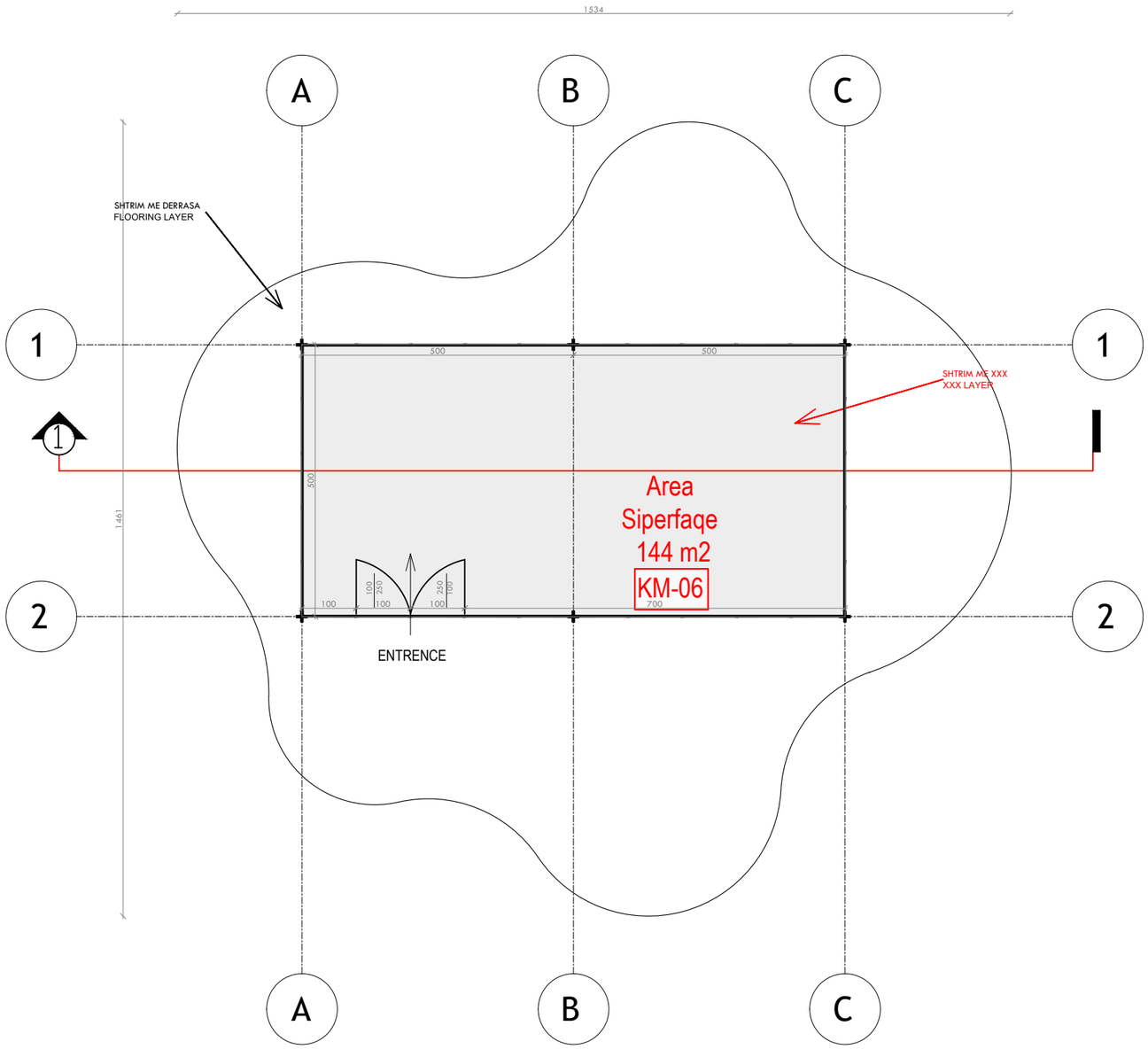

NDËRHYRJE PËR RRITJEN E OFERTËS TURISTIKE DHE PËR PËRMIRËSIMIN FUNKSIONAL DHE ESTETIK TË BREGDETIT

INTERVENTION FOR INCREASING THE TOURSIT OFFER AND FOR THE FUNCTIONAL AND AESTHETIC IMPROVEMENT OF THE COASTLINE

Location DURRËS
Vendndodhja: SHQIPËRI

Autoriteti Kontraktues
FSHZH- Fondi Shqiptar i Zhvillimit

BIG
SON Architects
SEEDConsulting
GeoENG

Design group\Grupi i projektimit:

BIG
Ark. Erind Bejleri
Ark. Ilir Bejleri
Ark. Klodi Demaj
Ark. Samet Shahini

Inxh. Ylli Gjoni
Inxh. Topo. Arnold Zanaj
Inxh. Gjeo. Ledian Limani
Inxhm Mjed. Keida Muca

Projekt Zbatim
Implementation Project

Date\Data Tirane, 2025

Sheet number\ Numri i fletes: 01

Sheet name\ Titulli i fletes: Plani Teknik- stende tregtare (CS2)
Technical Plan- Commercial stand (CS2)

** Ndryshimet ne projekt pa konfirmimin e projektuesit jane te pavlefshme. Tel. +355 4 (0)2451939*
** Changes in project without confirmation of projectors are invalid. Tel. +355 4 (0)2451939*

shenime/note	tregues/index	data/date

PLANI I MBULIMIT- STENDE TREGTARE (CS2)
COVER PLAN - COMMERCIAL STAND (CS2)

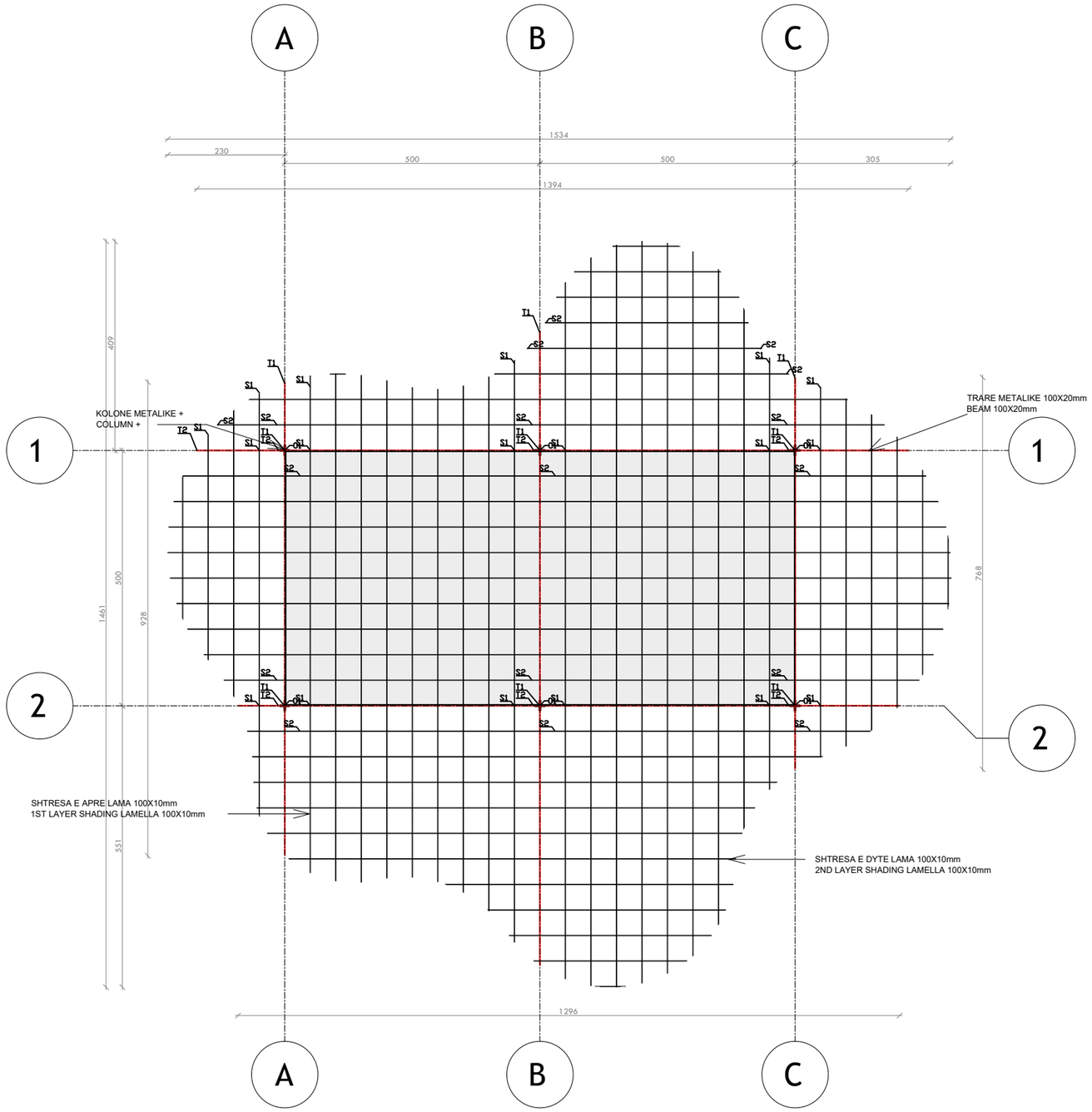

NDËRHYRJE PËR RRITJEN E OFERTËS TURISTIKE DHE PËR PËRMIRËSIMIN FUNKSIONAL DHE ESTETIK TË BREGDETIT

INTERVENTION FOR INCREASING THE TOURSIT OFFER AND FOR THE FUNCTIONAL AND AESTHETIC IMPROVEMENT OF THE COASTLINE

Location DURRËS
Vendndodhja: SHQIPËRI

Autoriteti Kontraktues
FSHZH- Fondi Shqiptar i Zhvillimit

BIG
SON Architects
SEEDConsulting
GeoENG

Design group\Grupi i projektimit:

BIG
Ark. Erind Bejleri
Ark. Ilir Bejleri
Ark. Klodi Demaj
Ark. Samet Shahini

Inxh. Ylli Gjoni
Inxh. Topo. Arnold Zanaj
Inxh. Gjeo. Ledian Limani
Inxhm Mjed. Keida Muca

Projekt Zbatim
Implementation Project

Date\Data Tirane, 2025

Sheet number\ Numri i fletes: 02

Sheet name\ Titulli i fletes: Plani i mbulimit - Stende tregtare(CS2)
Cover plan - commercial stand (CS2)

** Ndryshimet ne projekt pa konfirmimin e projektuesit jane te pavlefshme. Tel. +355 4 (0)2451939*
** Changes in project without confirmation of projectors are invalid. Tel. +355 4 (0)2451939*

shenime/note tregues/index data/date

PRERJE 1-1 - STENDE TREGTARE (CS2)
SECTION 1-1 - COMMERCIAL STAND (CS2)

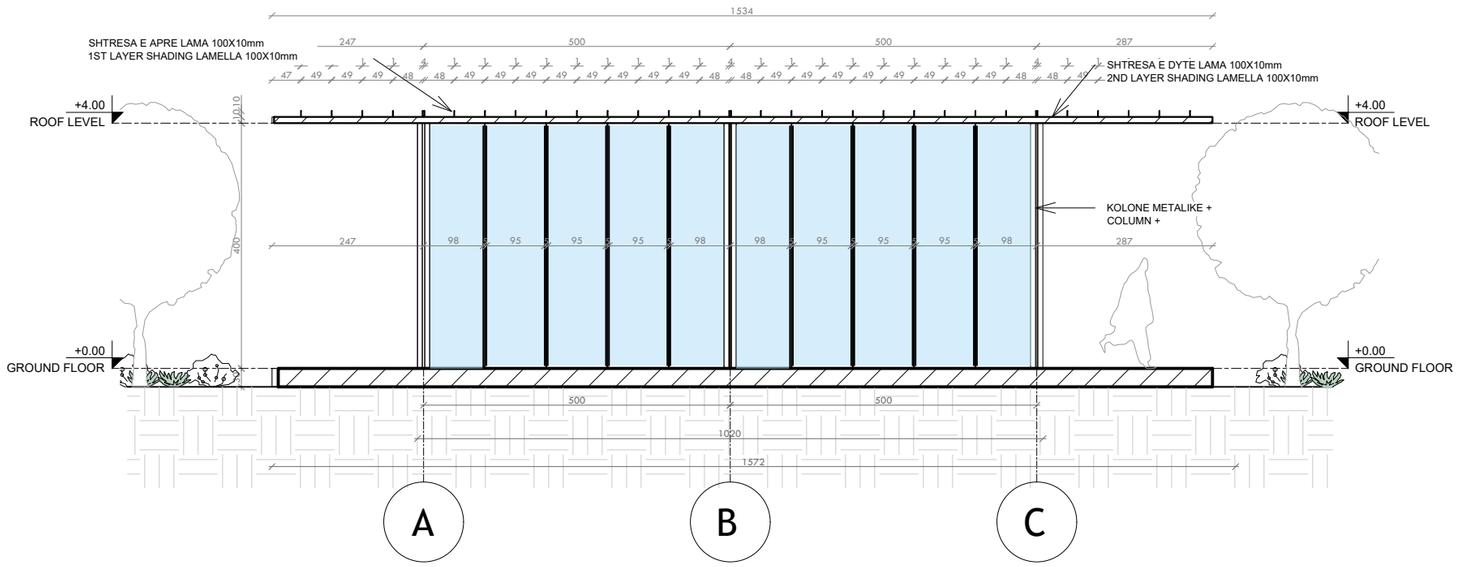

NDËRHYRJE PËR RRITJEN E OFERTËS TURISTIKE DHE PËR PËRMIRËSIMIN FUNKSIONAL DHE ESTETIK TË BREGDETIT

INTERVENTION FOR INCREASING THE TOURSIT OFFER AND FOR THE FUNCTIONAL AND AESTHETIC IMPROVEMENT OF THE COASTLINE

Location DURRËS
Vendndodhja: SHQIPËRI

Autoriteti Kontraktues
FSHZH- Fondi Shqiptar i Zhvillimit

BIG SON Architects
SEEDConsulting
GeoENG

Design group\Grupi i projektimit:

BIG
Ark. Erind Bejleri
Ark. Ilir Bejleri
Ark. Klodi Demaj
Ark. Samet Shahini

Inxh. Ylli Gjoni
Inxh. Topo. Arnold Zanaj
Inxh. Gjeo. Ledian Limani
Inxhm Mjed. Keida Muca

Projekt Zbatim
Implementation Project

Date\Data Tirane, 2025

Sheet number\ Numri i fletes: 03

Sheet name\ Titulli i fletes: Prerje 1-1 (CS2).
Section 1-1 (CS2)

** Ndryshimet ne projekt pa konfirmimin e projektuesit jane te pavlefshme. Tel. +355 4 (0)2451939*
** Changes in project without confirmation of projectors are invalid. Tel. +355 4 (0)2451939*

shenime/note tregues/index data/date

FASADA JUGORE - STENDE TREGTARE (CS2)
SOUTH ELEVATION - COMMERCIAL STAND (CS2)

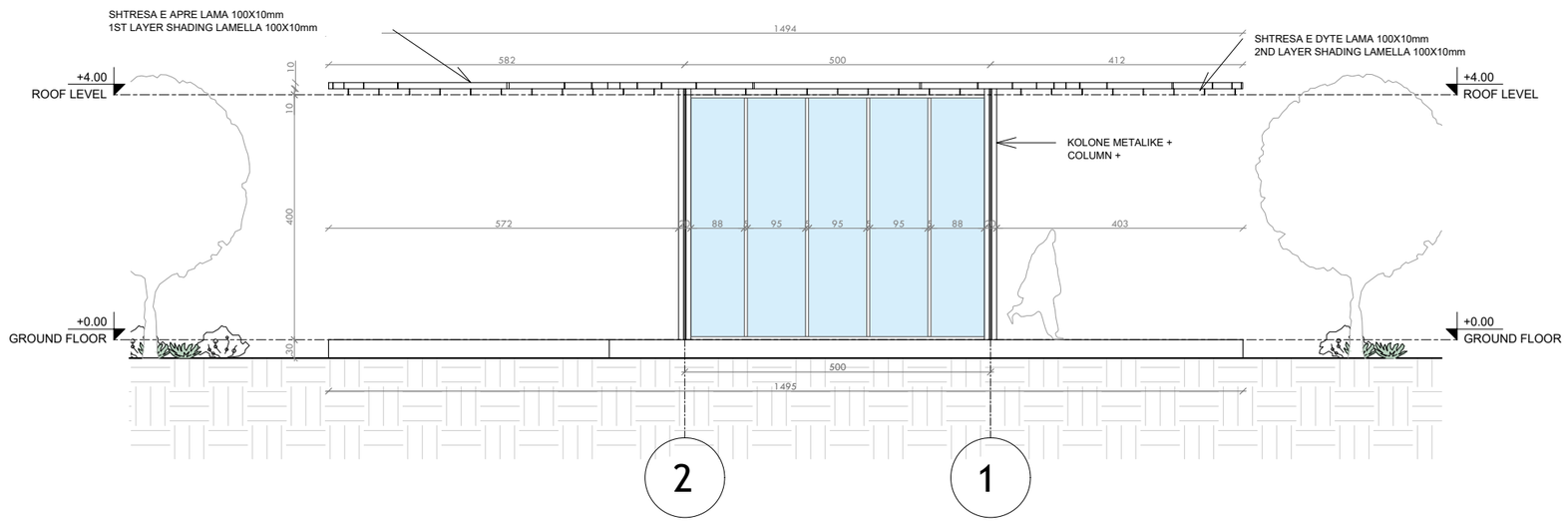

NDËRHYRJE PËR RRITJEN E OFERTËS TURISTIKE DHE PËR PËRMIRËSIMIN FUNKSIONAL DHE ESTETIK TË BREGDETIT

INTERVENTION FOR INCREASING THE TOURSIT OFFER AND FOR THE FUNCTIONAL AND AESTHETIC IMPROVEMENT OF THE COASTLINE

Location DURRËS
Vendndodhja: SHQIPËRI

Autoriteti Kontraktues
FSHZH- Fondi Shqiptar i Zhvillimit

BIG
SON Architects
SEEDConsulting
GeoENG

Design group\Grupi i projektimit:

BIG
Ark. Erind Bejleri
Ark. Ilir Bejleri
Ark. Klodi Demaj
Ark. Samet Shahini

Inxh. Ylli Gjoni
Inxh. Topo. Arnold Zanaj
Inxh. Gjeo. Ledian Limani
Inxhm Mjed. Keida Muca

Projekt Zbatim
Implementation Project

Date\Data Tirane, 2025

Sheet number\ Numri i fletes: 05

Sheet name\ Titulli i fletes: Fasada jugore (CS2),
South elevation (CS2)

** Ndryshimet ne projekt pa konfirmimin e projektuesit jane te pavlefshme. Tel. +355 4 (0)2451939*
** Changes in project without confirmation of projectors are invalid. Tel. +355 4 (0)2451939*

shenime/note	tregues/index	data/date

FASADA PERENDIMORE - STENDE TREGTARE (CS2)
WEST ELEVATION - COMMERCIAL STAND (CS2)

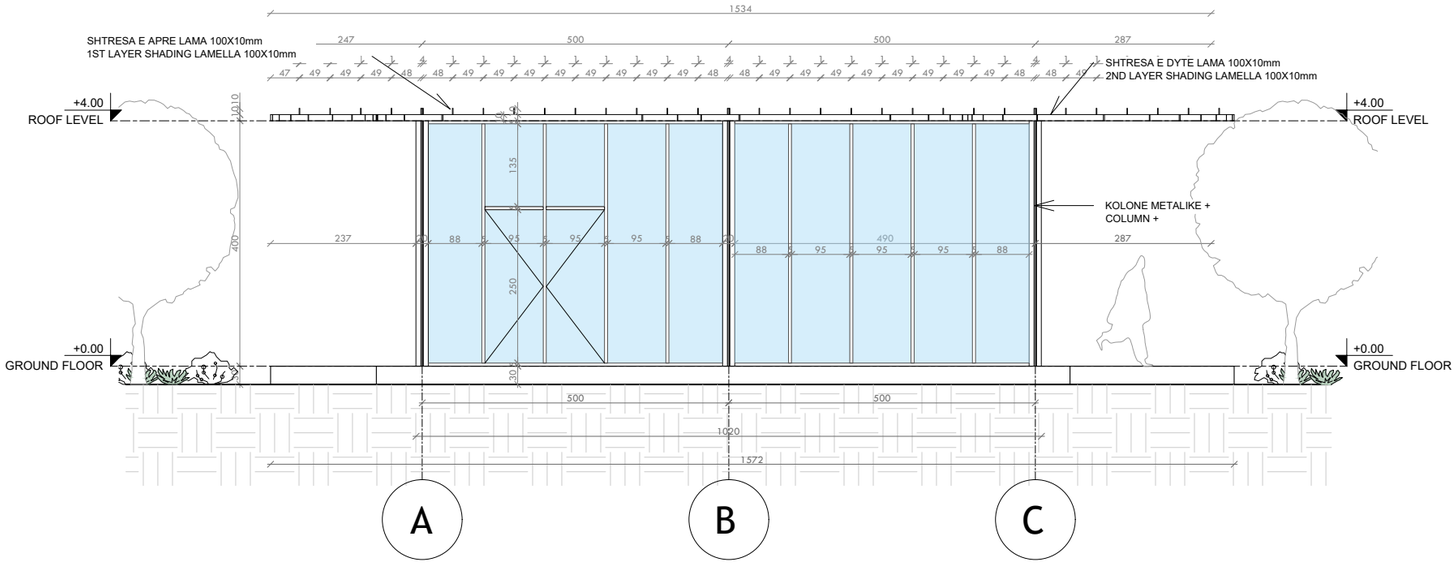

NDËRHYRJE PËR RRITJEN E OFERTËS TURISTIKE DHE PËR PËRMIRËSIMIN FUNKSIONAL DHE ESTETIK TË BREGDETIT

INTERVENTION FOR INCREASING THE TOURSIT OFFER AND FOR THE FUNCTIONAL AND AESTHETIC IMPROVEMENT OF THE COASTLINE

Location DURRËS
Vendndodhja: SHQIPËRI

Autoriteti Kontraktues
FSHZH- Fondi Shqiptar i Zhvillimit

BIG
SON Architects +
SEEDConsulting Smart Environment Engineering Design
GeoENG

Design group\Grupi i projektimit:

BIG
Ark. Erind Bejleri
Ark. Ilir Bejleri
Ark. Klodi Demaj
Ark. Samet Shahini

Inxh. Ylli Gjoni
Inxh. Topo. Arnold Zanaj
Inxh. Gjeo. Ledian Limani
Inxhm Mjed. Keida Muca

Projekt Zbatim
Implementation Project

Date\Data Tirane, 2025

Sheet number\ Numri i fletes: 05

Sheet name\ Titulli i fletes: Fasada Perendimore (CS2).
West elevation (CS2)

** Ndryshimet ne projekt pa konfirmimin e projektuesit jane te pavlefshme. Tel. +355 4 (0)2451939*
** Changes in project without confirmation of projectors are invalid. Tel. +355 4 (0)2451939*

shenime/note tregues/index data/date

DETAJE- STENDE TREGATRE (CS2)
DETAILS - COMMERCIAL STAND (CS2)

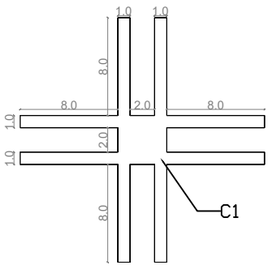

C1 - kolona/column

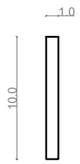

S1 - hijezues/shading 1

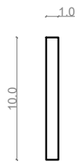

S2 - hijezues/shading 2

T1 - trare/beam 1

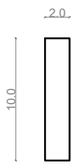

T2 - trare/beam 2

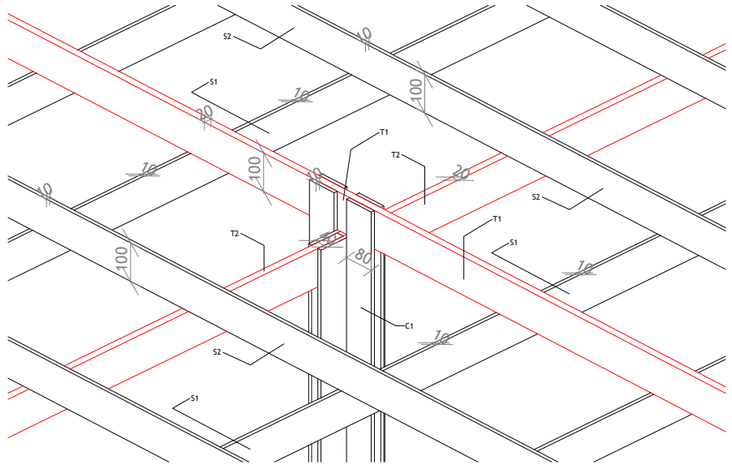

3D DIMENSIONE
3D DIMENSIONS

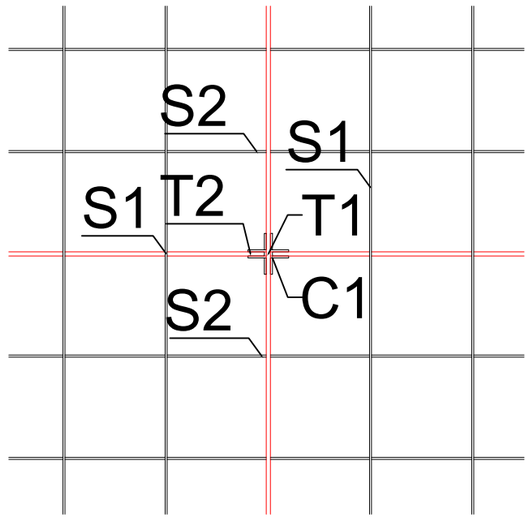

C1 - columns
T1/T2 - beams
S1/S2 - shading elements

DETAJE TË MBULIMIT
ROOF DETAILS

PRERJE DETAJ
SECTION DETAIL

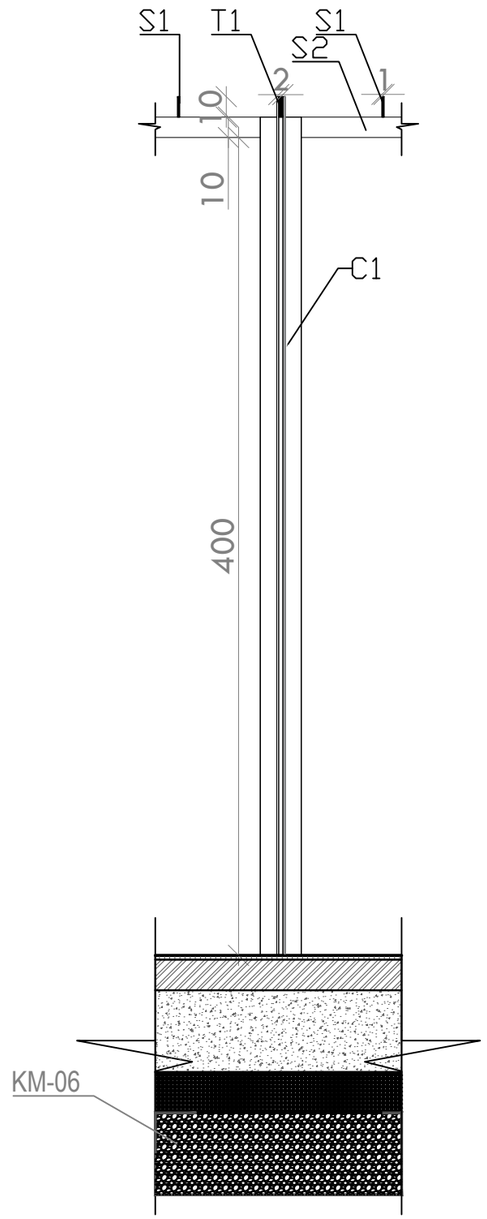

COLUMNS - C1

NDËRHYRJE PËR RRITJEN E OFERTËS TURISTIKE DHE PËR PËRMIRËSIMIN FUNKSIONAL DHE ESTETIK TË BREGDETIT

INTERVENTION FOR INCREASING THE TOURSIT OFFER AND FOR THE FUNCTIONAL AND AESTHETIC IMPROVEMENT OF THE COASTLINE

Location / Vendndodhja: DURRËS SHQIPËRI

Autoriteti Kontraktues
FSHZH- Fondi Shqiptar i Zhvillimit

BIG SON Architects
SEED Consulting
GeoENG

Design group\Grupi i projektimit:

BIG
Ark. Erind Bejleri
Ark. Ilir Bejleri
Ark. Klodi Demaj
Ark. Samet Shahini

Inxh. Ylli Gjoni
Inxh. Topo. Arnold Zanaj
Inxh. Gjeo. Ledian Limani
Inxhm Mjed. Keida Muca

Projekt Zbatim
Implementation Project

Date\Data Tirane, 2025

Sheet number\ Numri i fletes: 06

Sheet name\ Titulli i fletes: Detaje- stende tregatre (CS2)
Details- commercial stand (CS2)

** Ndryshimet ne projekt pa konfirmimin e projektuesit jane te pavlefshme. Tel. +355 4 (0)2451939*
** Changes in project without confirmation of projectors are invalid. Tel. +355 4 (0)2451939*

shenime/note tregues/index data/date

PLANI I DYSHEMESE BEACH BAR
BEACH BAR FLOOR PLAN

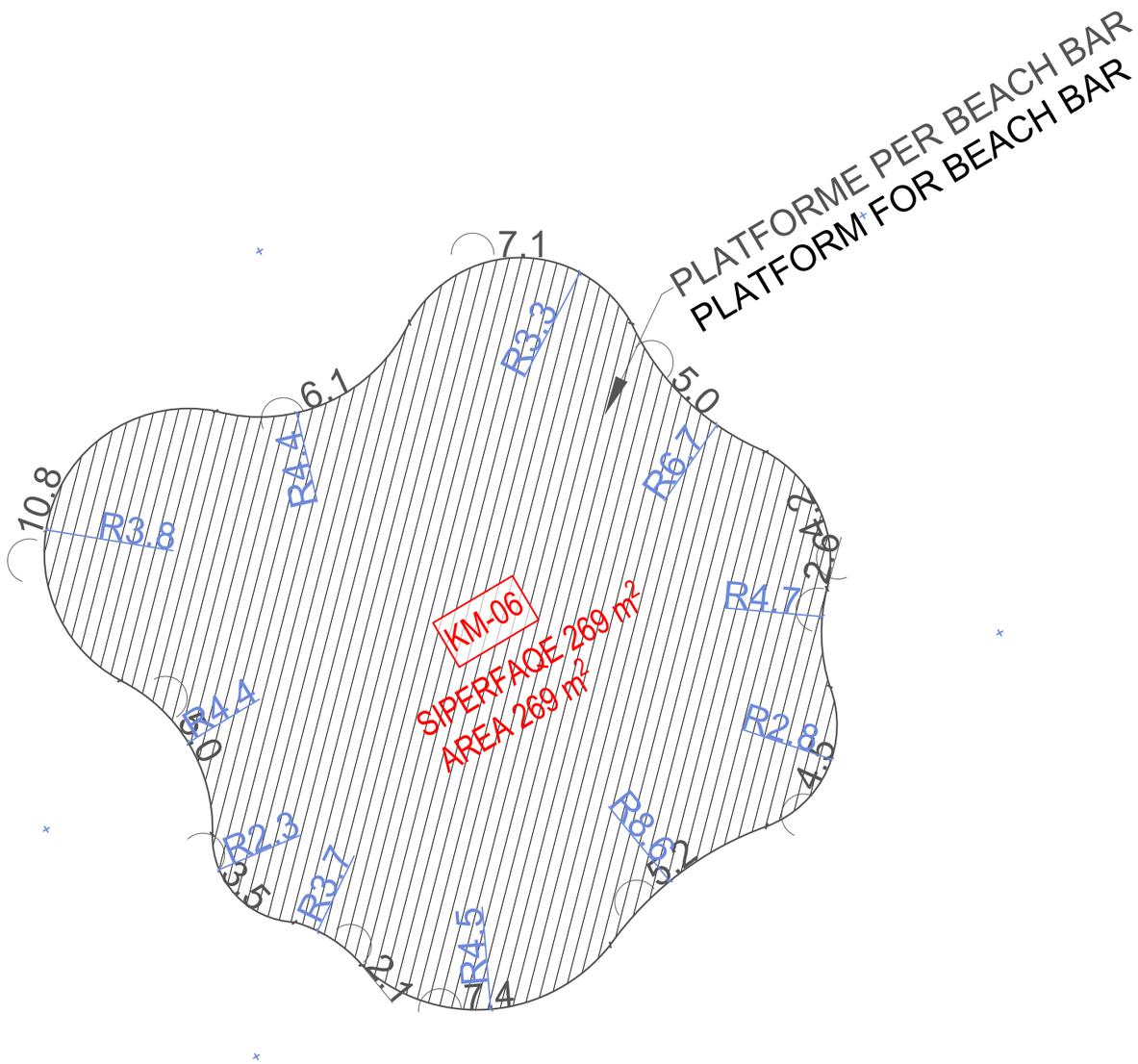

KM-01 [redacted]	KM-06 [redacted]
KM-02 [redacted]	KM-07 [redacted]
KM-03 [redacted]	KM-08 [redacted]
KM-04 [redacted]	KM-09 [redacted]
KM-05 [redacted]	

NDËRHYRJE PËR RRITJEN E OFERTËS TURISTIKE DHE PËR PËRMIRËSIMIN FUNKSIONAL DHE ESTETIK TË BREGDETIT

INTERVENTION FOR INCREASING THE TOURSIT OFFER AND FOR THE FUNCTIONAL AND AESTHETIC IMPROVEMENT OF THE COASTLINE

Location DURRËS
Vendndodhja: SHQIPËRI

Autoriteti Kontraktues
FSHZH- Fondi Shqiptor i Zhvillimit

BIG SON

Design group\Grupi i projektimit:

BIG
Ark. Erind Bejleri
Ark. Ilir Bejleri
Ark. Klodi Demaj
Ark. Samet Shahini

Inxh. Ylli Gjoni
Inxh. Topo. Arnold Zanaj
Inxh. Gjeo. Lediàn Limani
Inxhm Mjed. Keida Muca

Projekt Zbatim
Implementation Project

Data\Date Tirane, 2025

Sheet number\ Numri i fletes: 01

Sheet name\ Titulli i fletes: Plani i dyshemese
Beach Bar/ Beach Bar floor plan

** Ndryshimet ne projekt pa konfirmimin e projektuesit jane te pavlefshme. Tel. +355 4 (0)245 1939*
** Changes in project without confirmation of projectors are invalid. Tel. +355 4 (0)245 1939*

shenime/note tregues/index data/date

PLANI I MOBILIMIT - TUALET (T1)
FURNITURE PLAN - TOILET (T1)

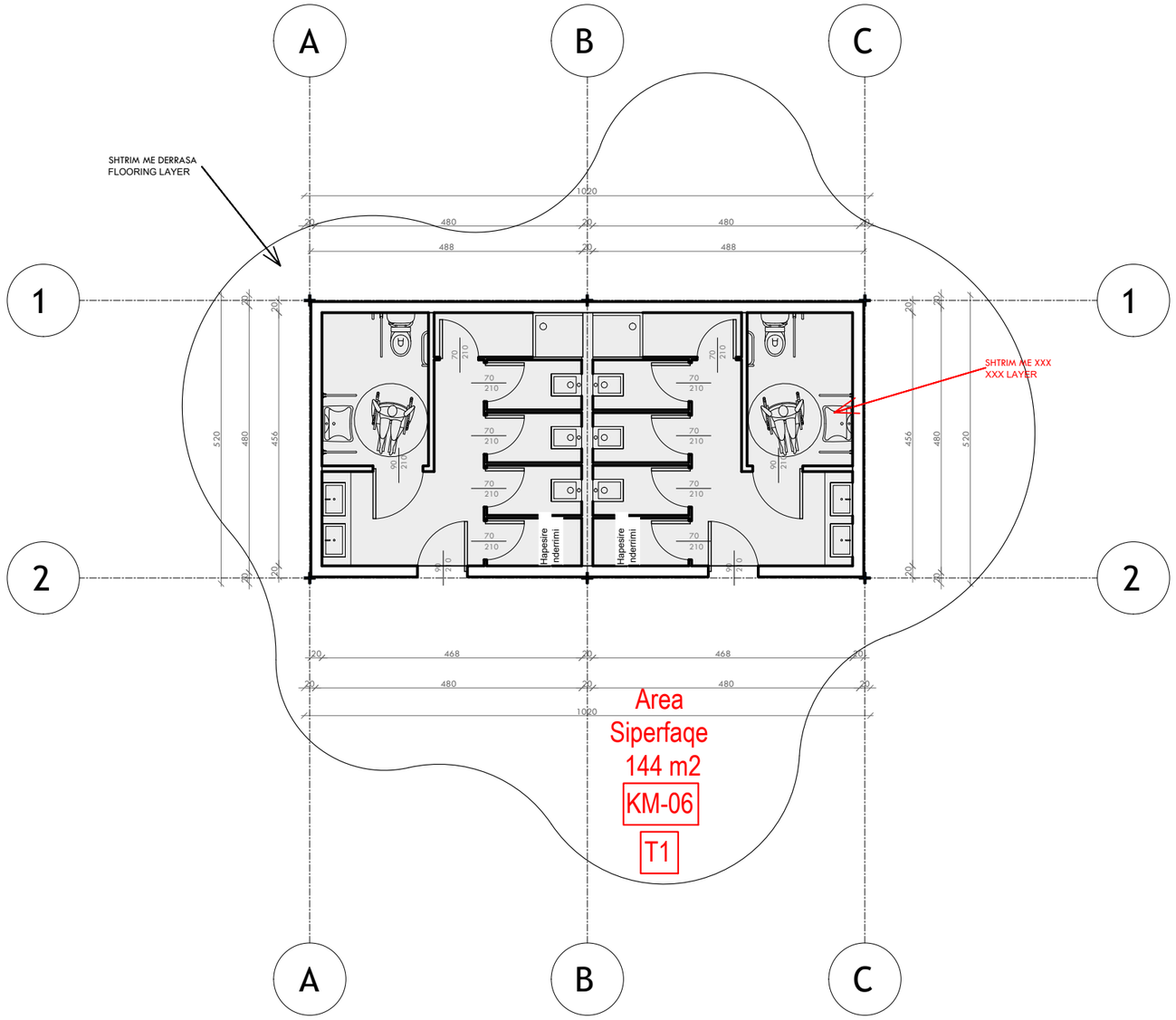

NDËRHYRJE PËR RRITJEN E OFERTËS TURISTIKE DHE PËR PËRMIRËSIMIN FUNKSIONAL DHE ESTETIK TË BREGDETIT

INTERVENTION FOR INCREASING THE TOURSIT OFFER AND FOR THE FUNCTIONAL AND AESTHETIC IMPROVEMENT OF THE COASTLINE

Location / Vendndodhja: DURRËS SHQIPËRI

Autoriteti Kontraktues
FSHZH- Fondi Shqiptar i Zhvillimit

BIG
SON Architects
SEEDConsulting
GeoENG

Design group\Grupi i projektimit:

BIG
Ark. Erind Bejleri
Ark. Ilir Bejleri
Ark. Klodi Demaj
Ark. Samet Shahini

Inxh. Ylli Gjoni
Inxh. Topo. Arnold Zanaj
Inxh. Gjeo. Ledian Limani
Inxhm Mjed. Keida Muca

Projekt Zbatim
Implementation Project

Date\Data Tirane, 2025

Sheet number\ Numri i fletes: 01

Sheet name\ Titulli i fletes: Plani i mobilimit - tualet (T1)
Furniture plan - toilet (T1)

** Ndryshimet ne projekt pa konfirmimin e projektuesit jane te pavlefshme. Tel. +355 4 (0)2451939*
** Changes in project without confirmation of projectors are invalid. Tel. +355 4 (0)2451939*

shenime/note tregues/index data/date

PLANI TEKNIK- TUALET (T1)
TECHNICAL PLAN - TOILET (T1)

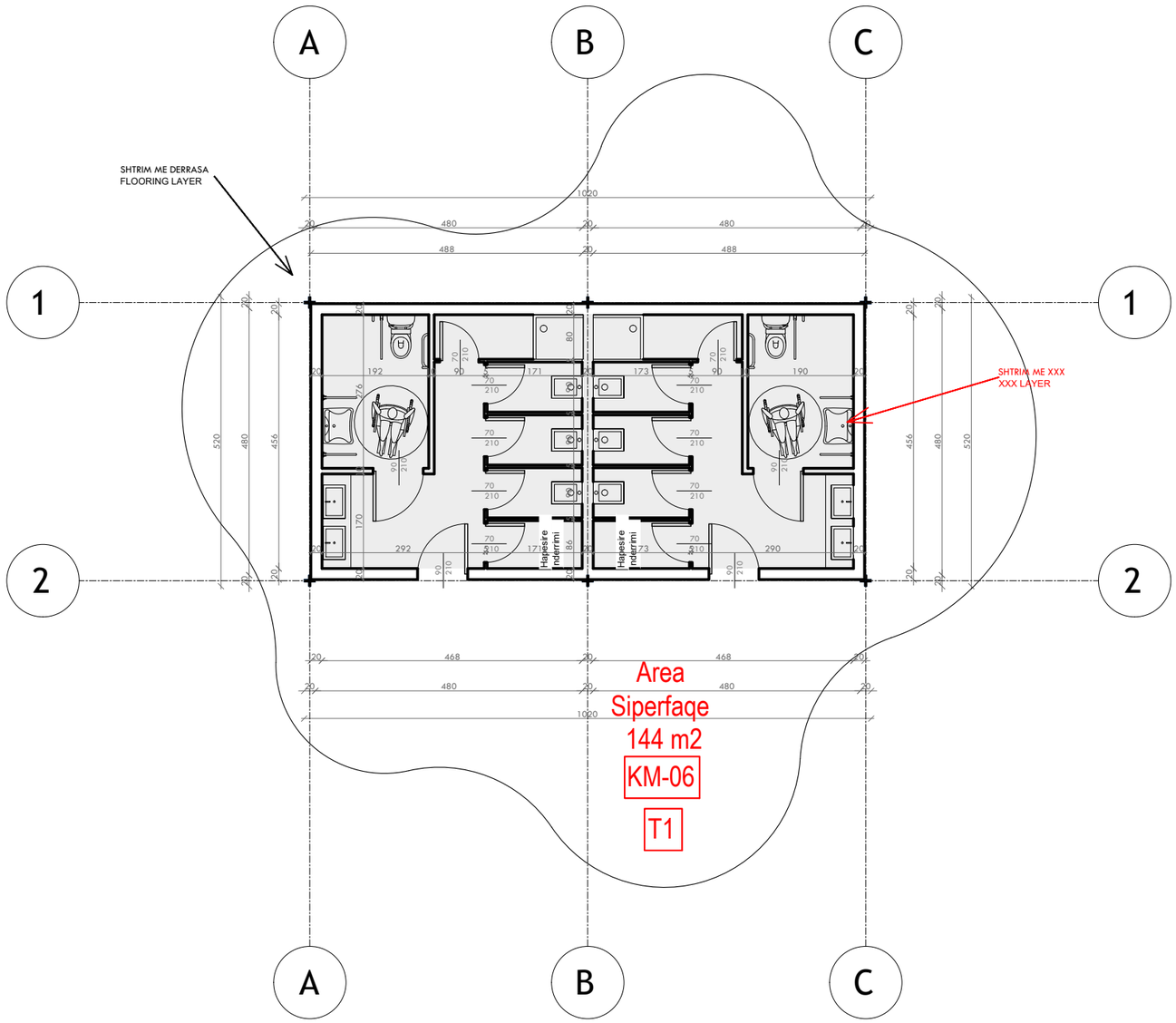

NDËRHYRJE PËR RRITJEN E OFERTËS TURISTIKE DHE PËR PËRMIRËSIMIN FUNKSIONAL DHE ESTETIK TË BREGDETIT

INTERVENTION FOR INCREASING THE TOURSIT OFFER AND FOR THE FUNCTIONAL AND AESTHETIC IMPROVEMENT OF THE COASTLINE

Location DURRËS
Vendndodhja: SHQIPËRI

Autoriteti Kontraktues
FSHZH- Fondi Shqiptar i Zhvillimit

BIG SON Architects
SEED Consulting
GeoENG

Design group\Grupi i projektimit:

BIG
Ark. Erind Bejleri
Ark. Ilir Bejleri
Ark. Klodi Demaj
Ark. Samet Shahini

Inxh. Ylli Gjoni
Inxh. Topo. Arnold Zanaj
Inxh. Gjeo. Ledian Limani
Inxhm Mjed. Keida Muca

Projekt Zbatim
Implementation Project

Date\Data Tirane, 2025

Sheet number\ Numri i fletes: 02

Sheet name\ Titulli i fletes: Plani teknik - tualet (T1)
Technical plan - toilet (T1)

** Ndryshimet ne projekt pa konfirmimin e projektuesit jane te pavlefshme. Tel. +355 4 (0)2451939*
** Changes in project without confirmation of projectors are invalid. Tel. +355 4 (0)2451939*

shenime/note tregues/index data/date

PLANI I MBULIMIT- TUALET (T1)
COVER PLAN - TOILET (T1)

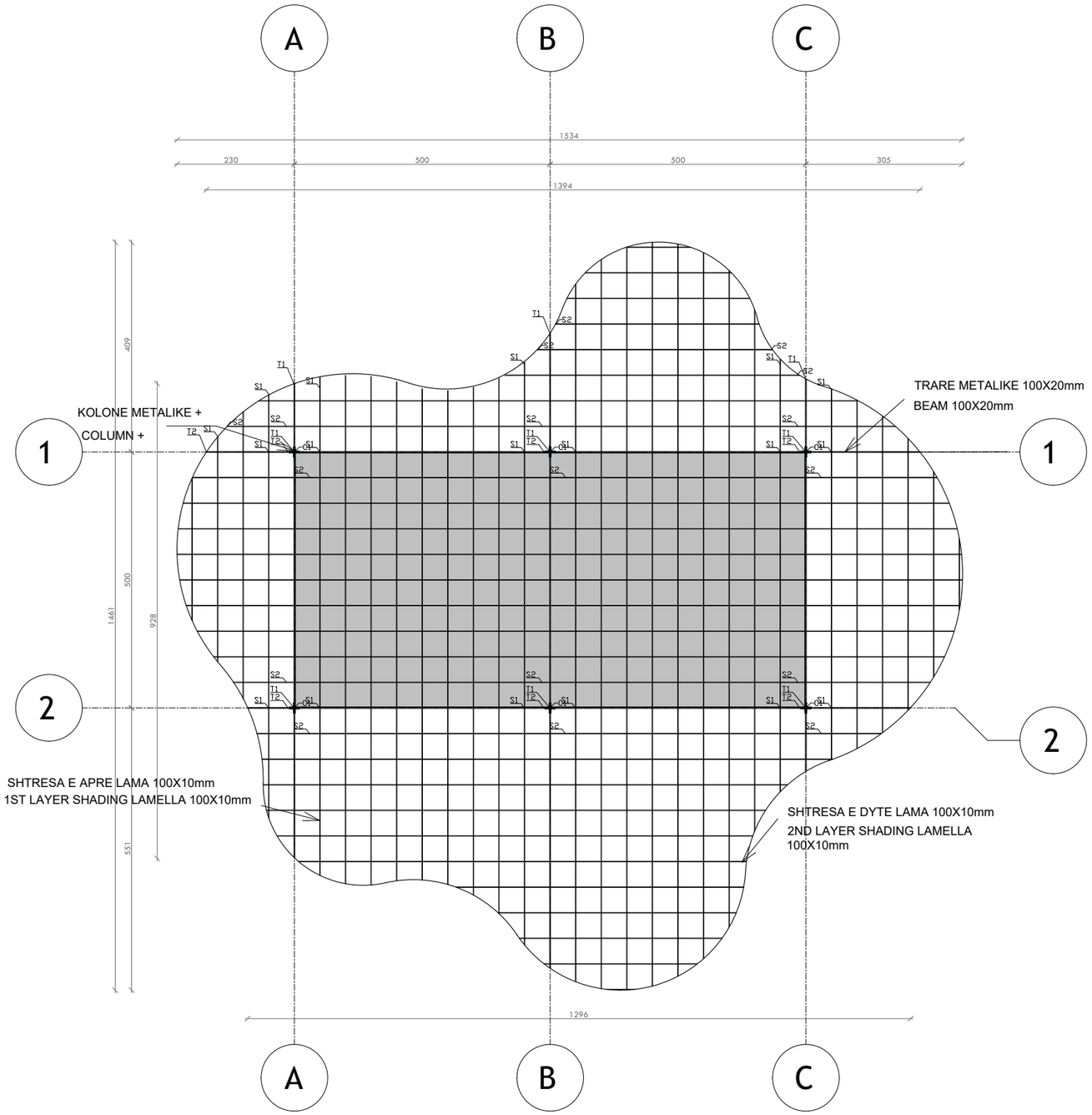

NDËRHYRJE PËR RRITJEN E OFERTËS TURISTIKE DHE PËR PËRMIRËSIMIN FUNKSIONAL DHE ESTETIK TË BREGDETIT

INTERVENTION FOR INCREASING THE TOURSIT OFFER AND FOR THE FUNCTIONAL AND AESTHETIC IMPROVEMENT OF THE COASTLINE

Location DURRËS
Vendndodhja: SHQIPËRI

Autoriteti Kontraktues
FSHZH- Fondi Shqiptar i Zhvillimit

BIG
SON Architects
SEEDConsulting
GeoENG

Design group\Grupi i projektimit:

BIG
Ark. Erind Bejleri
Ark. Ilir Bejleri
Ark. Klodi Demaj
Ark. Samet Shahini

Inxh. Ylli Gjoni
Inxh. Topo. Arnold Zanaj
Inxh. Gjeo. Ledian Limani
Inxhm Mjed. Keida Muca

Projekt Zbatim
Implementation Project

Date\Data Tirane, 2025

Sheet number\ Numri i fletes: 03

Sheet name\ Titulli i fletes: Plani i mbulimit - tualet (T1)
Cover plan - toilet (T1)

** Ndryshimet ne projekt pa konfirmimin e projektuesit jane te pavlefshme. Tel. +355 4 (0)2451939*
** Changes in project without confirmation of projectors are invalid. Tel. +355 4 (0)2451939*

shenime/note	tregues/index	data/date

PRERJE 1-1 - TUALET (T1)
SECTION 1-1 - TOILET (T1)

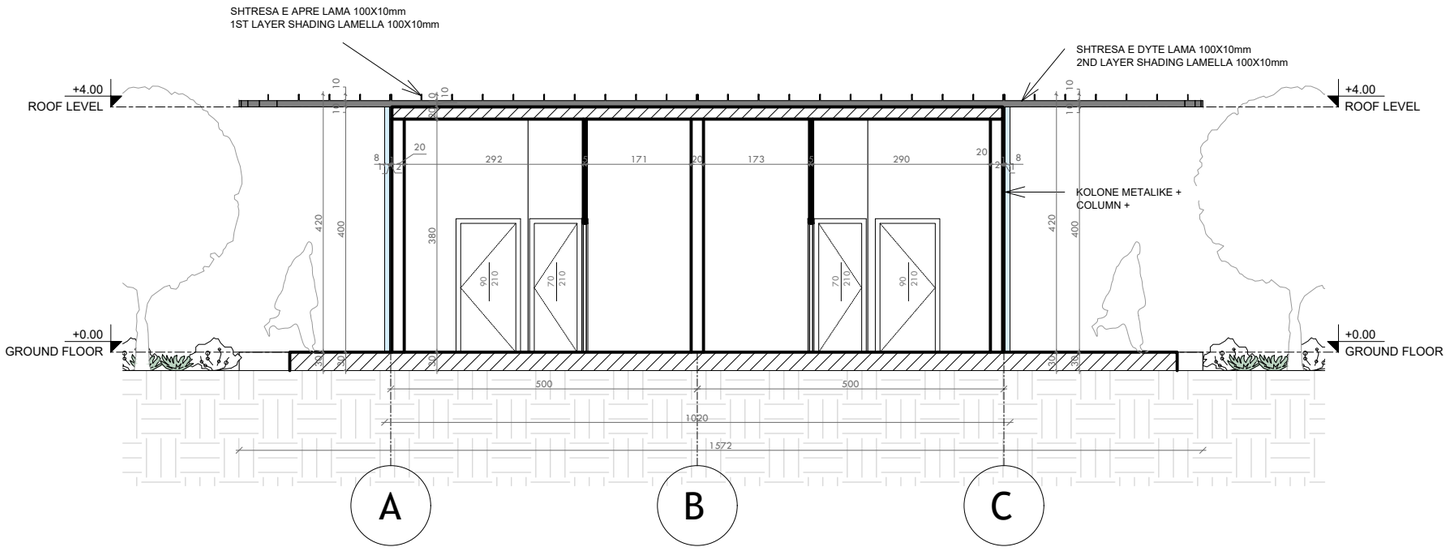

NDËRHYRJE PËR RRITJEN E OFERTËS TURISTIKE DHE PËR PËRMIRËSIMIN FUNKSIONAL DHE ESTETIK TË BREGDETIT

INTERVENTION FOR INCREASING THE TOURSIT OFFER AND FOR THE FUNCTIONAL AND AESTHETIC IMPROVEMENT OF THE COASTLINE

Location DURRËS
Vendndodhja: SHQIPËRI

Autoriteti Kontraktues
FSHZH- Fondi Shqiptar i Zhvillimit

Design group\Grupi i projektimit:

BIG
Ark. Erind Bejleri
Ark. Ilir Bejleri
Ark. Klodi Demaj
Ark. Samet Shahini

Inxh. Ylli Gjoni
Inxh. Topo. Arnold Zanaj
Inxh. Gjeo. Ledian Limani
Inxhm Mjed. Keida Muca

Projekt Zbatim
Implementation Project

Date\Data Tirane, 2025

Sheet number\ Numri i fletes: 04

Sheet name\ Titulli i fletes: Prerje 1-1 (T1), Section 1-1 (T1)

** Ndryshimet ne projekt pa konfirmimin e projektuesit jane te pavlefshme. Tel. +355 4 (0)2451939*
** Changes in project without confirmation of projectors are invalid. Tel. +355 4 (0)2451939*

shenime/note	tregues/index	data/date

PRERJE 2-2 - TUALET (T1)
SECTION 2-2 - TOILET (T1)

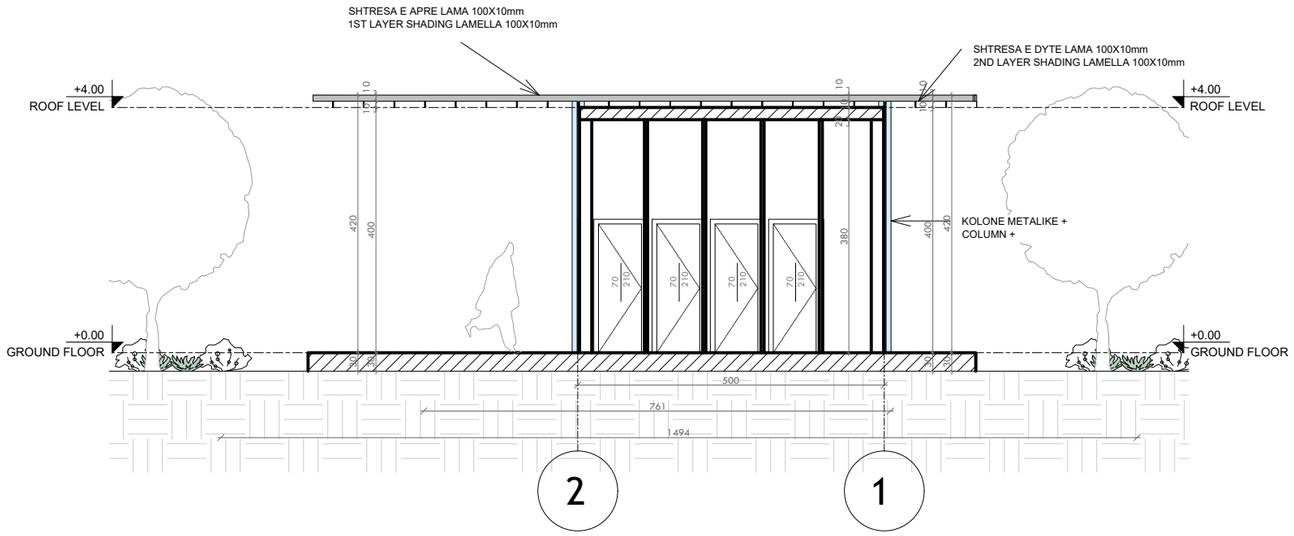

NDËRHYRJE PËR RRITJEN E OFERTËS TURISTIKE DHE PËR PËRMIRËSIMIN FUNKSIONAL DHE ESTETIK TË BREGDETIT

INTERVENTION FOR INCREASING THE TOURSIT OFFER AND FOR THE FUNCTIONAL AND AESTHETIC IMPROVEMENT OF THE COASTLINE

Location DURRËS
Vendndodhja: SHQIPËRI

Autoriteti Kontraktues
FSHZH- Fondi Shqiptar i Zhvillimit

BIG SON Architects
SEEDConsulting
GeoENG

Design group\Grupi i projektimit:

BIG
Ark. Erind Bejleri
Ark. Ilir Bejleri
Ark. Klodi Demaj
Ark. Samet Shahini

Inxh. Ylli Gjoni
Inxh. Topo. Arnold Zanaj
Inxh. Gjeo. Ledian Limani
Inxhm Mjed. Keida Muca

Projekt Zbatim
Implementation Project

Date\Data Tirane, 2025

Sheet number\ Numri i fletes: 05

Sheet name\ Titulli i fletes: Prerje 2-2 (T1), Section 2-2 (T1)

** Ndryshimet ne projekt pa konfirmimin e projektuesit jane te pavlefshme. Tel. +355 4 (0)2451939*
** Changes in project without confirmation of projectors are invalid. Tel. +355 4 (0)2451939*

shenime/note tregues/index data/date

FASADA PERENDIMORE - TUALET (T1)
WEST ELEVATION - TOILET (T1)

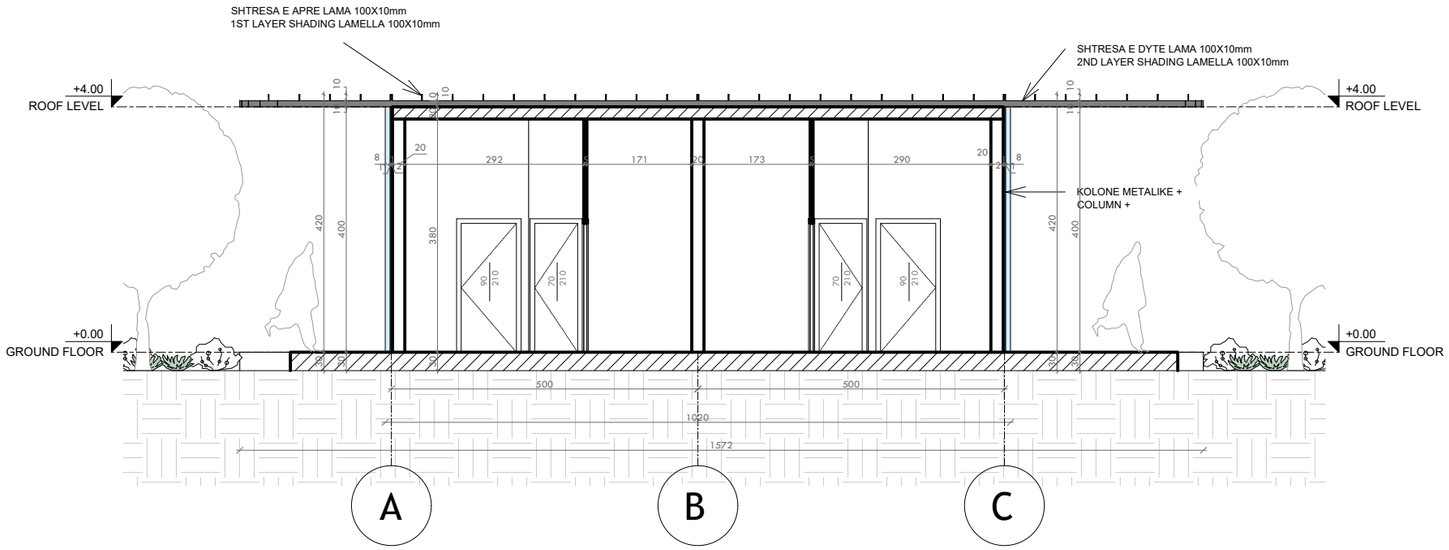

NDËRHYRJE PËR RRITJEN E OFERTËS TURISTIKE DHE PËR PËRMIRËSIMIN FUNKSIONAL DHE ESTETIK TË BREGDETIT

INTERVENTION FOR INCREASING THE TOURSIT OFFER AND FOR THE FUNCTIONAL AND AESTHETIC IMPROVEMENT OF THE COASTLINE

Location DURRËS
Vendndodhja: SHQIPËRI

Autoriteti Kontraktues
FSHZH- Fondi Shqiptar i Zhvillimit

BIG
SON Architects +
SEED Consulting
GeoENG

Design group\Grupi i projektimit:

BIG
Ark. Erind Bejleri
Ark. Ilir Bejleri
Ark. Klodi Demaj
Ark. Samet Shahini

Inxh. Ylli Gjoni
Inxh. Topo. Arnold Zanaj
Inxh. Gjeo. Ledian Limani
Inxhm Mjed. Keida Muca

Projekt Zbatim
Implementation Project

Date\Data Tirane, 2025

Sheet number\ Numri i fletes: 06

Sheet name\ Titulli i fletes: Fasada Perendimore (T1),
West elevation (T1)

** Ndryshimet ne projekt pa konfirmimin e projektuesit jane te pavlefshme. Tel. +355 4 (0)2451939*
** Changes in project without confirmation of projectors are invalid. Tel. +355 4 (0)2451939*

shenime/note	tregues/index	data/date

FASADA JUGORE - TUALET (T1)
SOUTH ELEVATION - TOILET (T1)

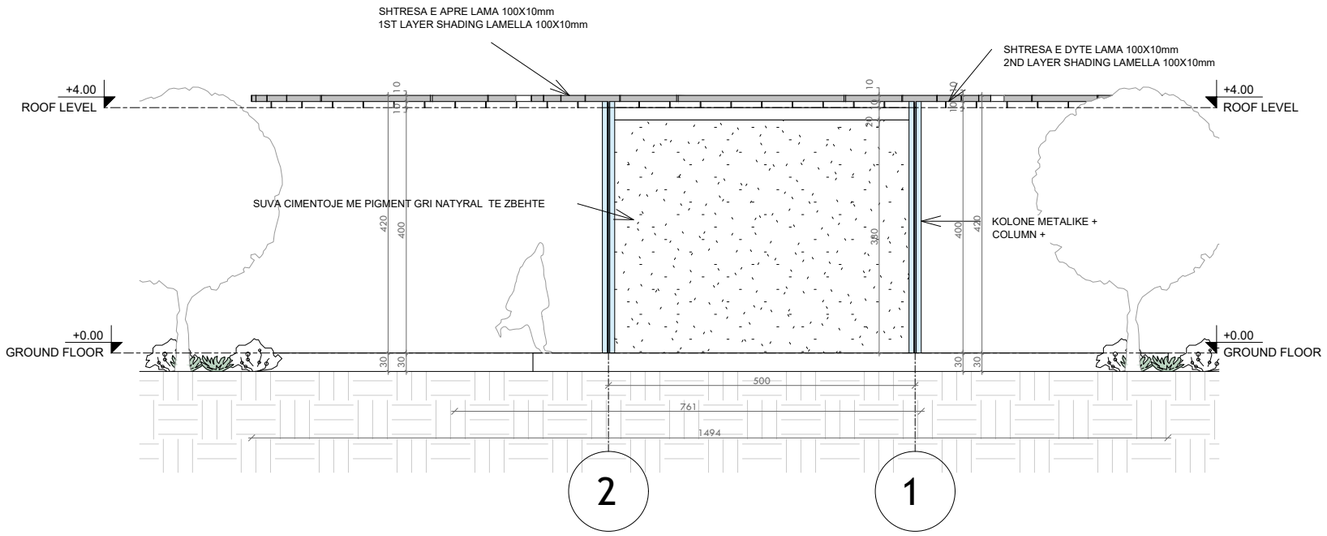

NDËRHYRJE PËR RRITJEN E OFERTËS TURISTIKE DHE PËR PËRMIRËSIMIN FUNKSIONAL DHE ESTETIK TË BREGDETIT

INTERVENTION FOR INCREASING THE TOURSIT OFFER AND FOR THE FUNCTIONAL AND AESTHETIC IMPROVEMENT OF THE COASTLINE

Location DURRËS
Vendndodhja: SHQIPËRI

Autoriteti Kontraktues
FSHZH- Fondi Shqiptar i Zhvillimit

BIG
SON Architects
SEEDConsulting
GeoENG

Design group\Grupi i projektimit:

BIG
Ark. Erind Bejleri
Ark. Ilir Bejleri
Ark. Klodi Demaj
Ark. Samet Shahini

Inxh. Ylli Gjoni
Inxh. Topo. Arnold Zanaj
Inxh. Gjeo. Ledian Limani
Inxhm Mjed. Keida Muca

Projekt Zbatim
Implementation Project

Date\Data Tirane, 2025

Sheet number\ Numri i fletes: 07

Sheet name\ Titulli i fletes: Fasada Jugore (T1).
South elevation (T1)

** Ndryshimet ne projekt pa konfirmimin e projektuesit jane te pavlefshme. Tel. +355 4 (0)2451939*
** Changes in project without confirmation of projectors are invalid. Tel. +355 4 (0)2451939*

shenime/note	tregues/index	data/date

DETAJE - TUALET (T1)
DETAILS - TOILET (T1)

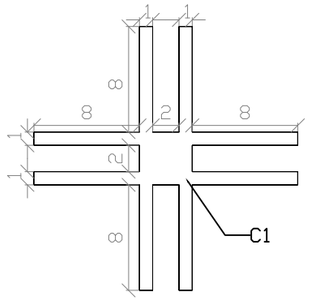

C1 - kolona/column

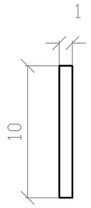

S1 - hijezues/shading 1

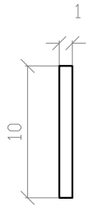

S2 - hijezues/shading 2

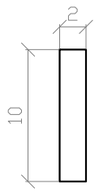

T1 - trare/beam 1

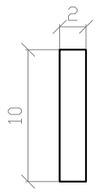

T2 - trare/beam 2

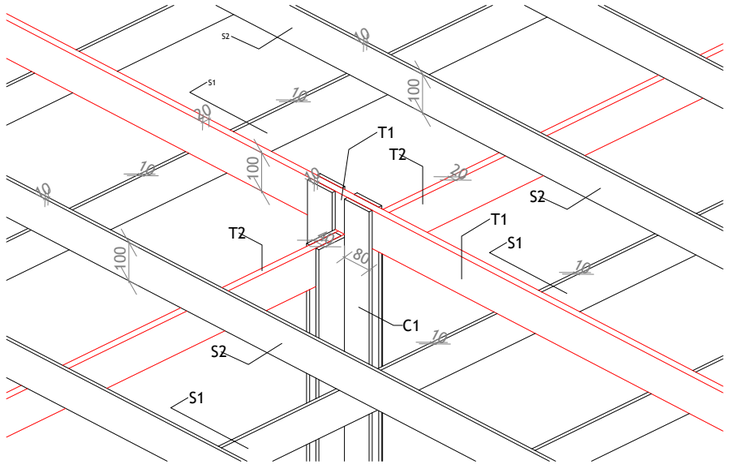

3D DIMENSIONE
3D DIMENSIONS

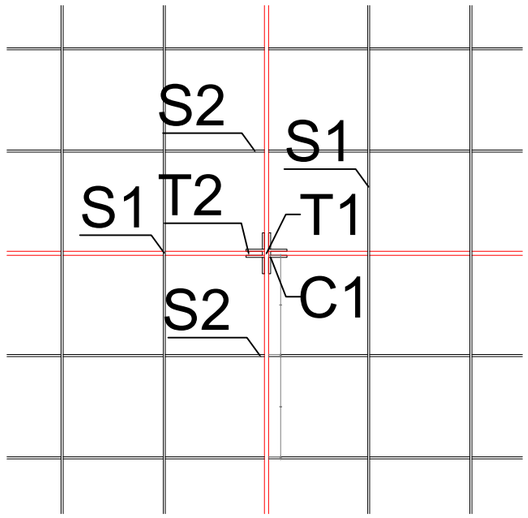

DETAJE TE MBULIMIT
ROOF DETAILS

PRERJE DETAJ
SECTION DETAIL

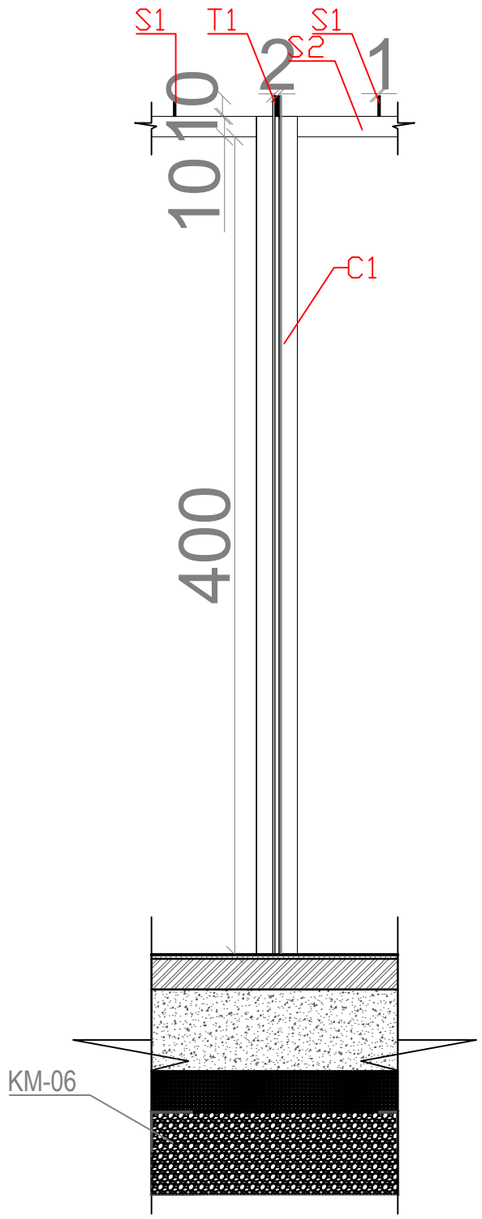

C1 - kolona/columns
T1/T2 - trare/beams
S1/S2 - elemente hijezues/shading elements

NDËRHYRJE PËR RRITJEN E OFERTËS TURISTIKE DHE PËR PËRMIRËSIMIN FUNKSIONAL DHE ESTETIK TË BREGDETIT

INTERVENTION FOR INCREASING THE TOURSIT OFFER AND FOR THE FUNCTIONAL AND AESTHETIC IMPROVEMENT OF THE COASTLINE

Location DURRËS
Vendndodhja: SHQIPËRI

Autoriteti Kontraktues
FSHZH- Fondi Shqiptar i Zhvillimit

BIG
SON Architects
SEEDConsulting
GeoENG

Design group\Grupi i projektimit:

BIG
Ark. Erind Bejleri
Ark. Ilir Bejleri
Ark. Klodi Demaj
Ark. Samet Shahini

Inxh. Ylli Gjoni
Inxh. Topo. Arnold Zanaj
Inxh. Gjeo. Ledian Limani
Inxhm Mjed. Keida Muca

Projekt Zbatim
Implementation Project

Date\Data Tirane, 2025

Sheet number\ Numri i fletes: 08

Sheet name\ Titulli i fletes: Detaje (T1)
Details (T1)

** Ndryshimet ne projekt pa konfirmimin e projektuesit jane te pavlefshme. Tel. +355 4 (0)2451939*
** Changes in project without confirmation of projectors are invalid. Tel. +355 4 (0)2451939*

shenime/note	tregues/index	data/date

PLANI TEKNIK- PARKIMI I BICIKLETAVE (BP1)
TECHNICAL PLAN - BIKE PARKING (BP1)

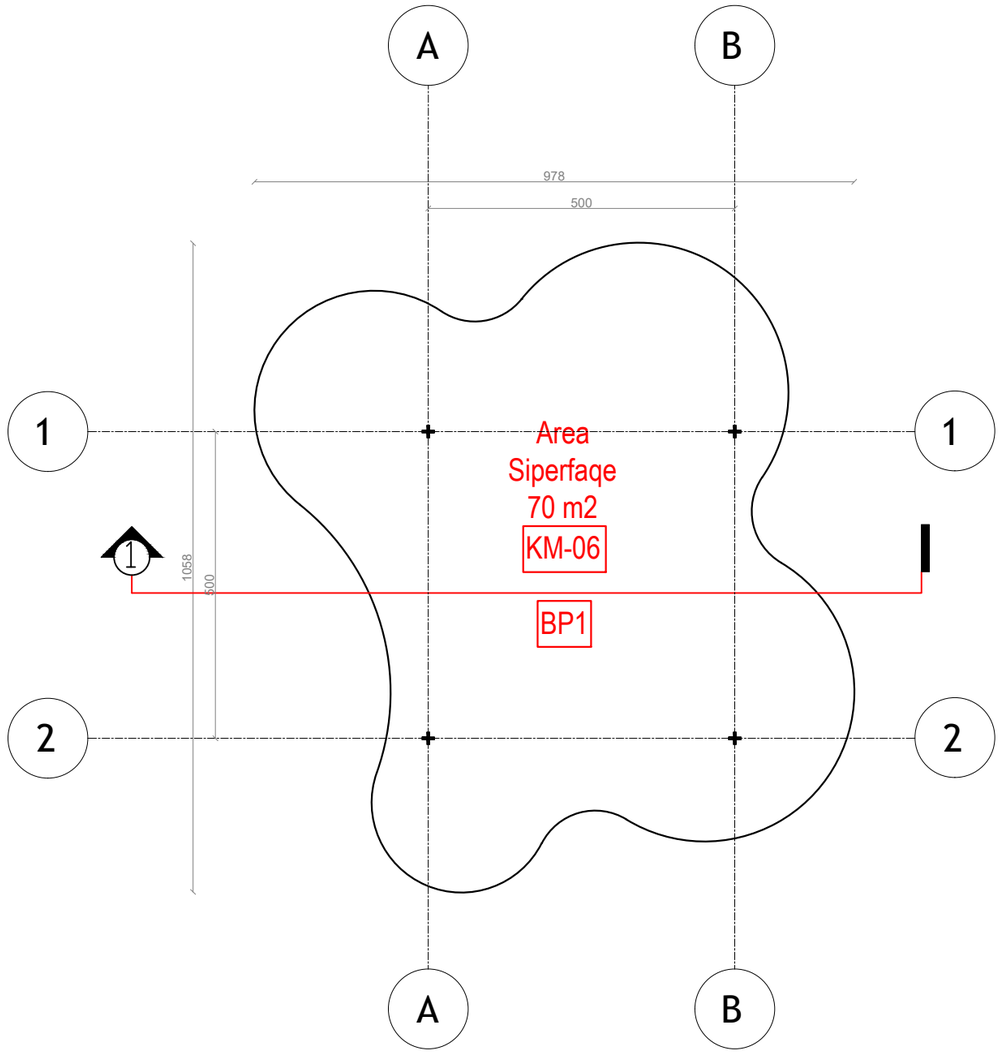

NDËRHYRJE PËR RRITJEN E OFERTËS TURISTIKE DHE PËR PËRMIRËSIMIN FUNKSIONAL DHE ESTETIK TË BREGDETIT

INTERVENTION FOR INCREASING THE TOURSIT OFFER AND FOR THE FUNCTIONAL AND AESTHETIC IMPROVEMENT OF THE COASTLINE

Location DURRËS
Vendndodhja: SHQIPËRI

Autoriteti Kontraktues
FSHZH- Fondi Shqiptar i Zhvillimit

BIG
SON Architects
SEEDConsulting
GeoENG

Design group\Grupi i projektimit:

BIG
Ark. Erind Bejleri
Ark. Ilir Bejleri
Ark. Klodi Demaj
Ark. Samet Shahini

Inxh. Ylli Gjoni
Inxh. Topo. Arnold Zanaj
Inxh. Gjeo. Ledian Limani
Inxhm Mjed. Keida Muca

Projekt Zbatimi
Implementation Project

Date\Data Tirane, 2025

Sheet number\ Numri i fletes: 01

Sheet name\ Titulli i fletes: Plani teknik - parkim bicikletave
Technical plan - bike parking (BP1)

** Ndryshimet ne projekt pa konfirmimin e projektuesit jane te pavlefshme. Tel. +355 4 (0)2451939*
** Changes in project without confirmation of projectors are invalid. Tel. +355 4 (0)2451939*

shenime/note	tregues/index	data/date

PLANI I MBULIMIT- PARKIMI I BICIKLETAVE (BP1)
COVER PLAN - BIKE PARKING (BP1)

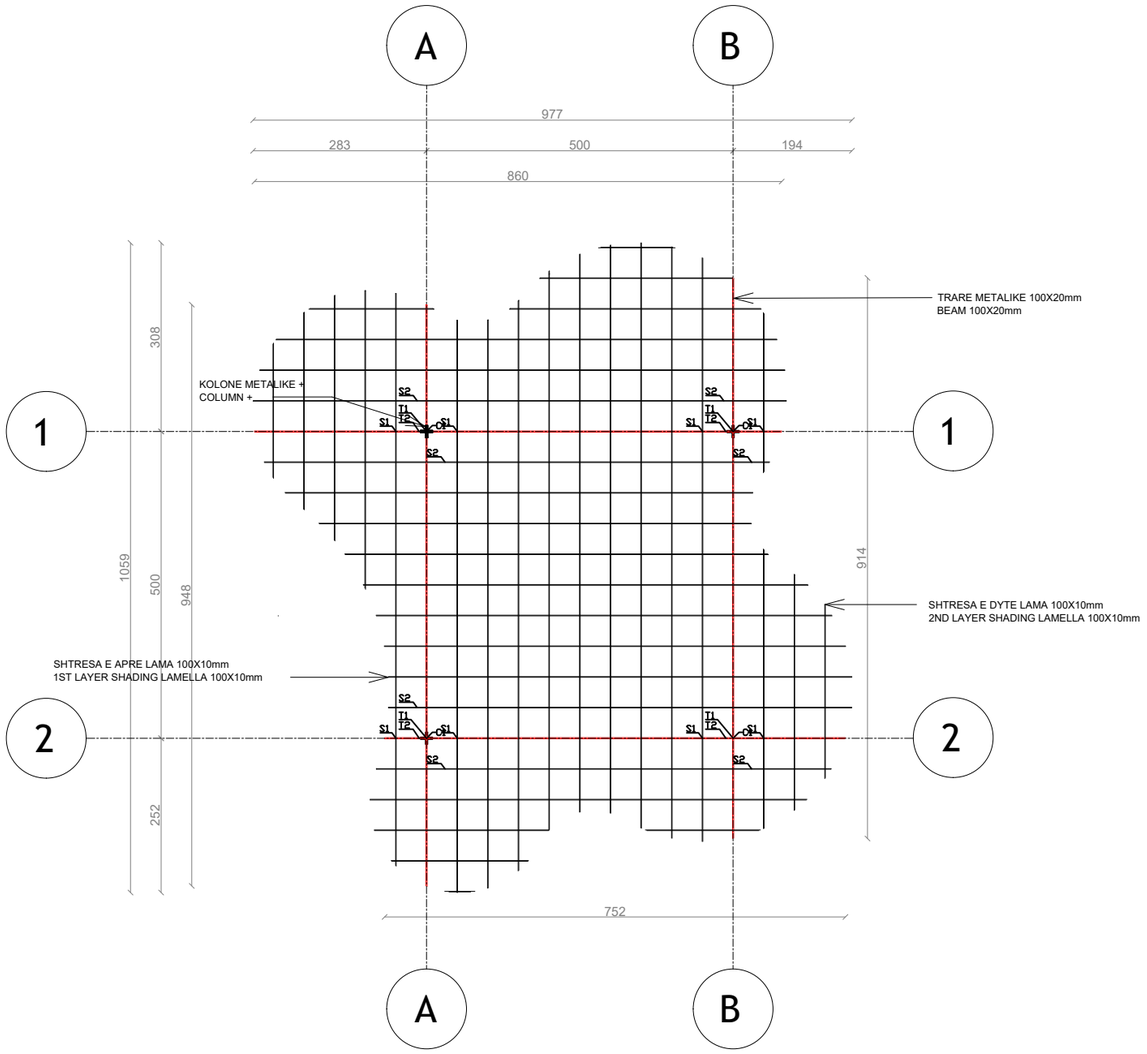

NDËRHYRJE PËR RRITJEN E OFERTËS TURISTIKE DHE PËR PËRMIRËSIMIN FUNKSIONAL DHE ESTETIK TË BREGDETIT

INTERVENTION FOR INCREASING THE TOURSIT OFFER AND FOR THE FUNCTIONAL AND AESTHETIC IMPROVEMENT OF THE COASTLINE

Location / Vendndodhja: DURRËS SHQIPËRI

Autoriteti Kontraktues
FSHZH- Fondi Shqiptar i Zhvillimit

BIG
SON Architects +
SEEDConsulting Smart Environment Engineering Design
GeoENG SOLUTIONS

Design group\Grupi i projektimit:

BIG
Ark. Erind Bejleri
Ark. Ilir Bejleri
Ark. Klodi Demaj
Ark. Samet Shahini

Inxh. Ylli Gjoni
Inxh. Topo. Arnold Zanaj
Inxh. Gjeo. Ledian Limani
Inxhm Mjed. Keida Muca

Projekt Zbatimi
Implementation Project

Date\Data Tirane, 2025

Sheet number\ Numri i fletes: 02

Sheet name\ Titulli i fletes: Plani i mbulimit - parkim biciklete (PB1)
Cover plan - bike parking (BP1)

** Ndryshimet ne projekt pa konfirmimin e projektuesit jane te pavlefshme. Tel. +355 4 (0)2451939*
** Changes in project without confirmation of projectors are invalid. Tel. +355 4 (0)2451939*

shenime/note	tregues/index	data/date

PRERJE 1-1 - PARKIMI I BICIKLETAVE (BP1)
SECTION 1-1 - BIKE PARKING (BP1)

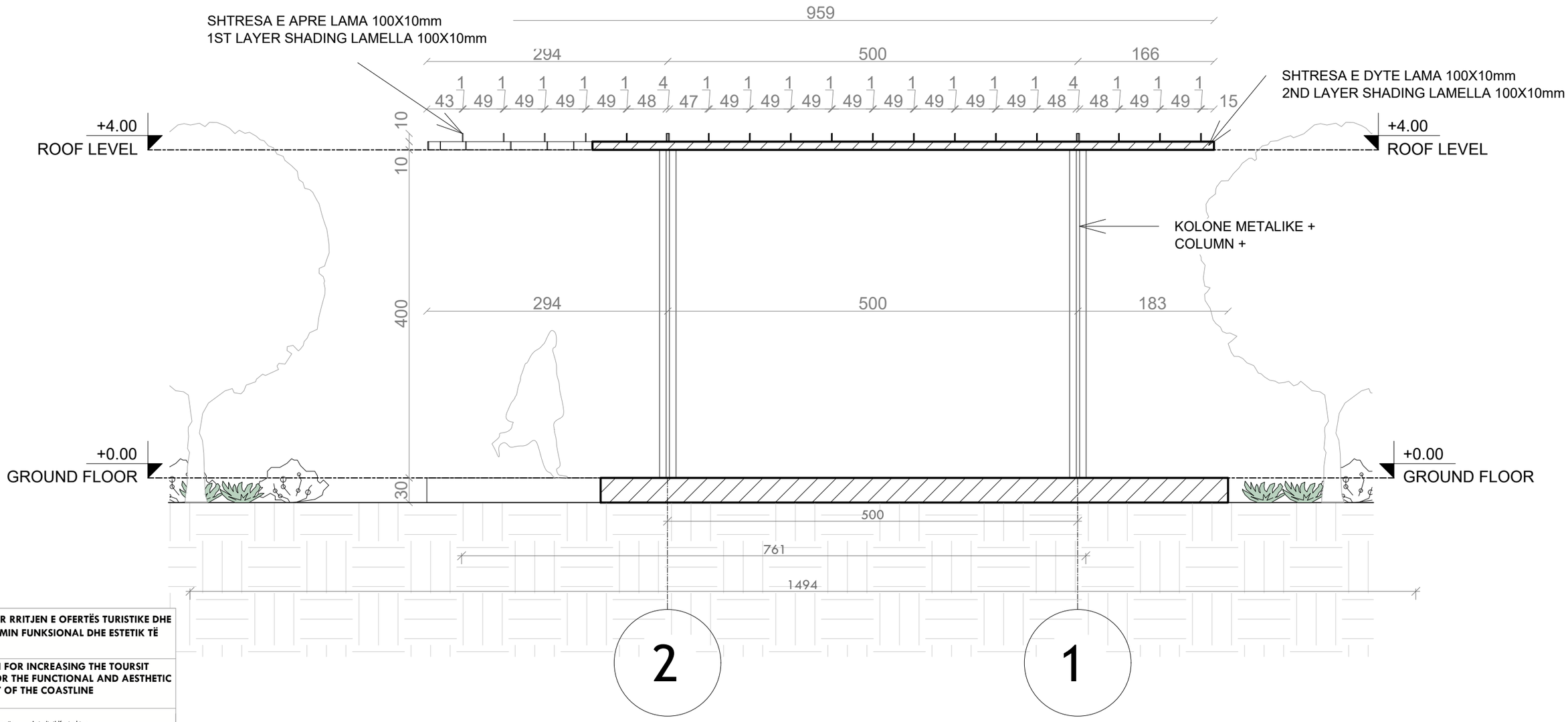

NDËRHYRJE PËR RRITJEN E OFERTËS TURISTIKE DHE PËR PËRMIRËSIMIN FUNKSIONAL DHE ESTETIK TË BREGDETIT

INTERVENTION FOR INCREASING THE TOURSIT OFFER AND FOR THE FUNCTIONAL AND AESTHETIC IMPROVEMENT OF THE COASTLINE

Location DURRËS
Vendndodhja: SHQIPËRI

Autoriteti Kontraktues
FSHZH- Fondi Shqiptar i Zhvillimit

BIG
SON Architects
SEED Consulting
GeoENG Solutions

Design group\Grupi i projektimit:

BIG
Ark. Erind Bejleri
Ark. Ilir Bejleri
Ark. Klodi Demaj
Ark. Samet Shahini

Inxh. Ylli Gjoni
Inxh. Topo. Arnold Zanaj
Inxh. Gjeo. Ledian Limani
Inxhm Mjed. Keida Muca

Projekt Zbatimi
Implementation Project

Date\Data Tirane, 2025

Sheet number\ Numri i fletes: 03

Sheet name\ Titulli i fletes: Prerje 1-1 (BP1),
Section 1-1 (BP1)

** Ndryshimet ne projekt pa konfirmimin e projektuesit jane te pavlefshme. Tel. +355 4 (0)2451939*
** Changes in project without confirmation of projectors are invalid. Tel. +355 4 (0)2451939*

shenime/note tregues/index data/date

DETAJE - PARKIMI I BICIKLETAVE (BP1)
DETAIL - BIKE PARKING (BP1)

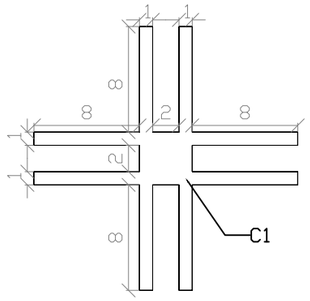

C1 - kolona/column

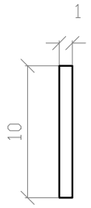

S1 - hijezues/shading 1

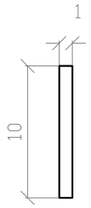

S2 - hijezues/shading 2

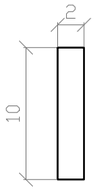

T1 - trare/beam 1

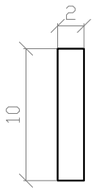

T2 - trare/beam 2

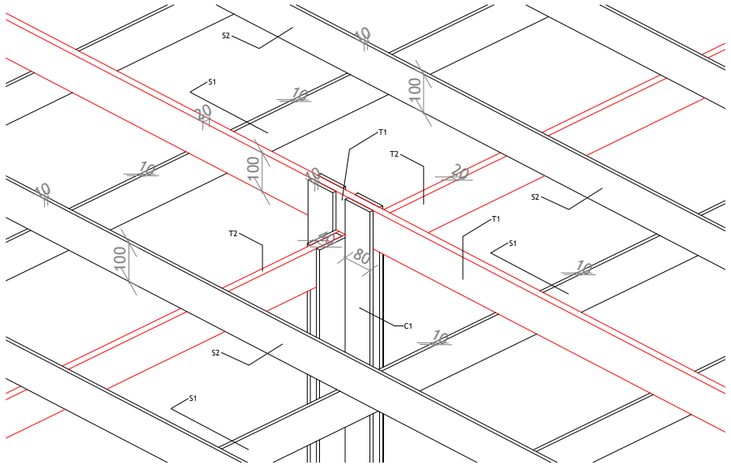

3D DIMENSIONE
3D DIMENSIONS

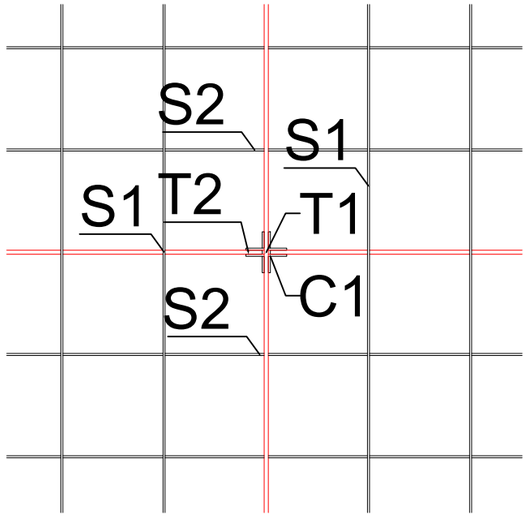

C1 - columns
T1/T2 - beams
S1/S2 - shading elements

DETAJE TE MBULIMIT
ROOF DETAILS

PRERJE DETAJ
SECTION DETAIL

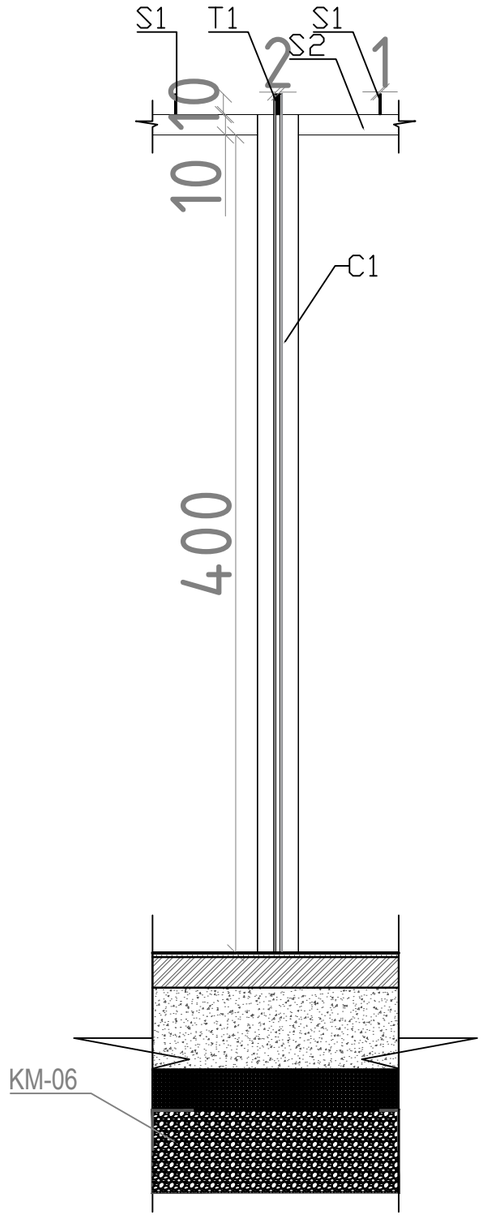

COLUMNS - C1

NDËRHYRJE PËR RRITJEN E OFERTËS TURISTIKE DHE PËR PËRMIRËSIMIN FUNKSIONAL DHE ESTETIK TË BREGDETIT

INTERVENTION FOR INCREASING THE TOURSIT OFFER AND FOR THE FUNCTIONAL AND AESTHETIC IMPROVEMENT OF THE COASTLINE

Location / Vendndodhja: DURRËS SHQIPËRI

Autoriteti Kontraktues
FSHZH- Fondi Shqiptar i Zhvillimit

BIG
SON Architects
SEEDConsulting
GeoENG

Design group\Grupi i projektimit:

BIG
Ark. Erind Bejleri
Ark. Ilir Bejleri
Ark. Klodi Demaj
Ark. Samet Shahini

Inxh. Ylli Gjoni
Inxh. Topo. Arnold Zanaj
Inxh. Gjeo. Ledian Limani
Inxhm Mjed. Keida Muca

Projekt Zbatimi
Implementation Project

Date\Data Tirane, 2025

Sheet number\ Numri i fletes: 04

Sheet name\ Titulli i fletes: Detaje-parkim i bicikletave (BP1).
Details- bike parking (BP1)

** Ndryshimet ne projekt pa konfirmimin e projektuesit jane te pavlefshme. Tel. +355 4 (0)2451939*
** Changes in project without confirmation of projectors are invalid. Tel. +355 4 (0)2451939*

shenime/note	tregues/index	data/date

PLANI I DYSHEMESE BEACH BAR
BEACH BAR FLOOR PLAN

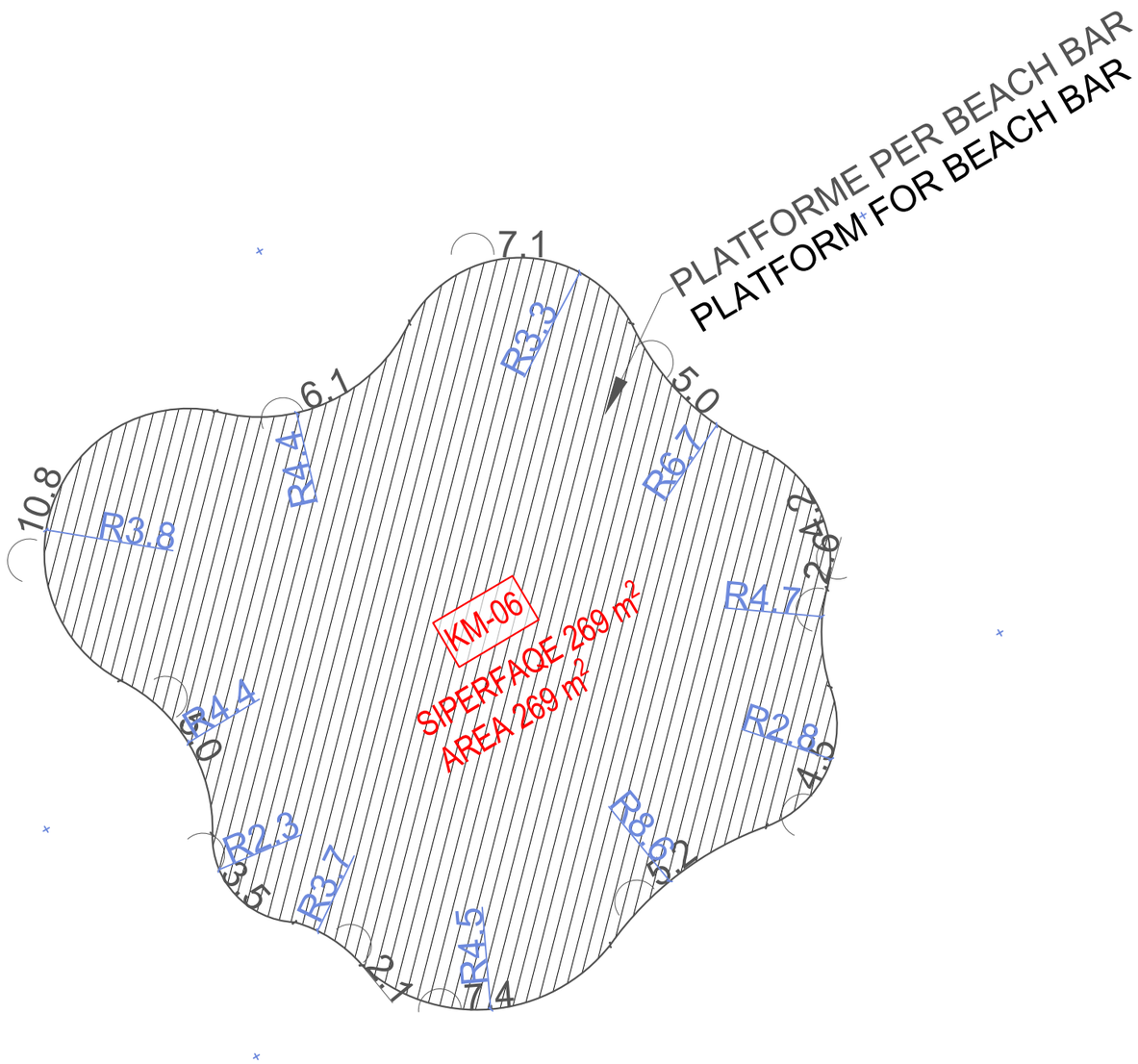

KM-01 [redacted]	KM-06 [redacted]
KM-02 [redacted]	KM-07 [redacted]
KM-03 [redacted]	KM-08 [redacted]
KM-04 [redacted]	KM-09 [redacted]
KM-05 [redacted]	

NDËRHYRJE PËR RRITJEN E OFERTËS TURISTIKE DHE PËR PËRMIRËSIMIN FUNKSIONAL DHE ESTETIK TË BREGDETIT

INTERVENTION FOR INCREASING THE TOURSIT OFFER AND FOR THE FUNCTIONAL AND AESTHETIC IMPROVEMENT OF THE COASTLINE

Location DURRËS
Vendndodhja: SHQIPËRI

Autoriteti Kontraktues
FSHZH- Fondi Shqiptor i Zhvillimit

BIG SON

Design group\Grupi i projektimit:

BIG
Ark. Erind Bejleri
Ark. Ilir Bejleri
Ark. Klodi Demaj
Ark. Samet Shahini

Inxh. Ylli Gjoni
Inxh. Topo. Arnold Zanaj
Inxh. Gjeo. Lediàn Limani
Inxhm Mjed. Keida Muca

Projekt Zbatim
Implementation Project

Data\Date Tirane, 2025

Sheet number\ Numri i fletes: 01

Sheet name\ Titulli i fletes: Plani i dyshemese
Beach Bar/ Beach Bar floor plan

** Ndryshimet ne projekt pa konfirmimin e projektuesit jane te pavlefshme. Tel. +355 4 (0)245 1939*
** Changes in project without confirmation of projectors are invalid. Tel. +355 4 (0)245 1939*

shenime/note tregues/index data/date

PLANI MOBILIMIT- DHOMA E FALJEVE (PR1)
FURNITURE PLAN - PRAYING ROOM (PR1)

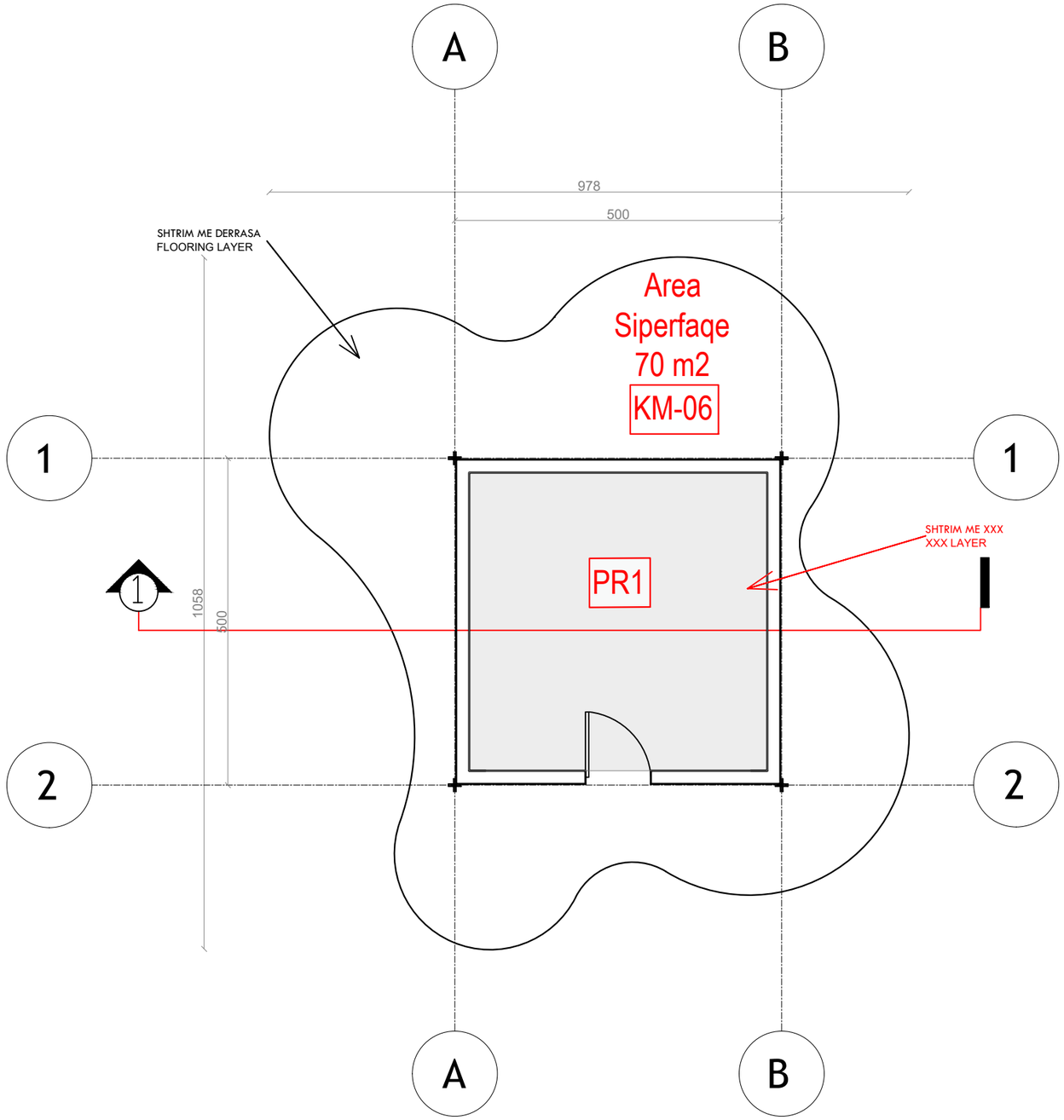

NDËRHYRJE PËR RRITJEN E OFERTËS TURISTIKE DHE PËR PËRMIRËSIMIN FUNKSIONAL DHE ESTETIK TË BREGDETIT

INTERVENTION FOR INCREASING THE TOURSIT OFFER AND FOR THE FUNCTIONAL AND AESTHETIC IMPROVEMENT OF THE COASTLINE

Location DURRËS
Vendndodhja: SHQIPËRI

Autoriteti Kontraktues
FSHZH- Fondi Shqiptar i Zhvillimit

BIG
SON Architects
SEEDConsulting
GeoENG

Design group\Grupi i projektimit:

BIG
Ark. Erind Bejleri
Ark. Ilir Bejleri
Ark. Klodi Demaj
Ark. Samet Shahini

Inxh. Ylli Gjoni
Inxh. Topo. Arnold Zanaj
Inxh. Gjeo. Ledian Limani
Inxhm Mjed. Keida Muca

Projekt Zbatim
Implementation Project

Date\Data Tirane, 2025

Sheet number\ Numri i fletes: 01

Sheet name\ Titulli i fletes: Plani mobilimit - dhoma e faljeve (PR1)
Furniture plan - praying room (PR1)

** Ndryshimet ne projekt pa konfirmimin e projektuesit jane te pavlefshme. Tel. +355 4 (0)2451939*
** Changes in project without confirmation of projectors are invalid. Tel. +355 4 (0)2451939*

shenime/note	tregues/index	data/date

PLANI TEKNIK- DHOMA E FALJEVE (PR1)
TECHNICAL PLAN - PRAYING ROOM (PR1)

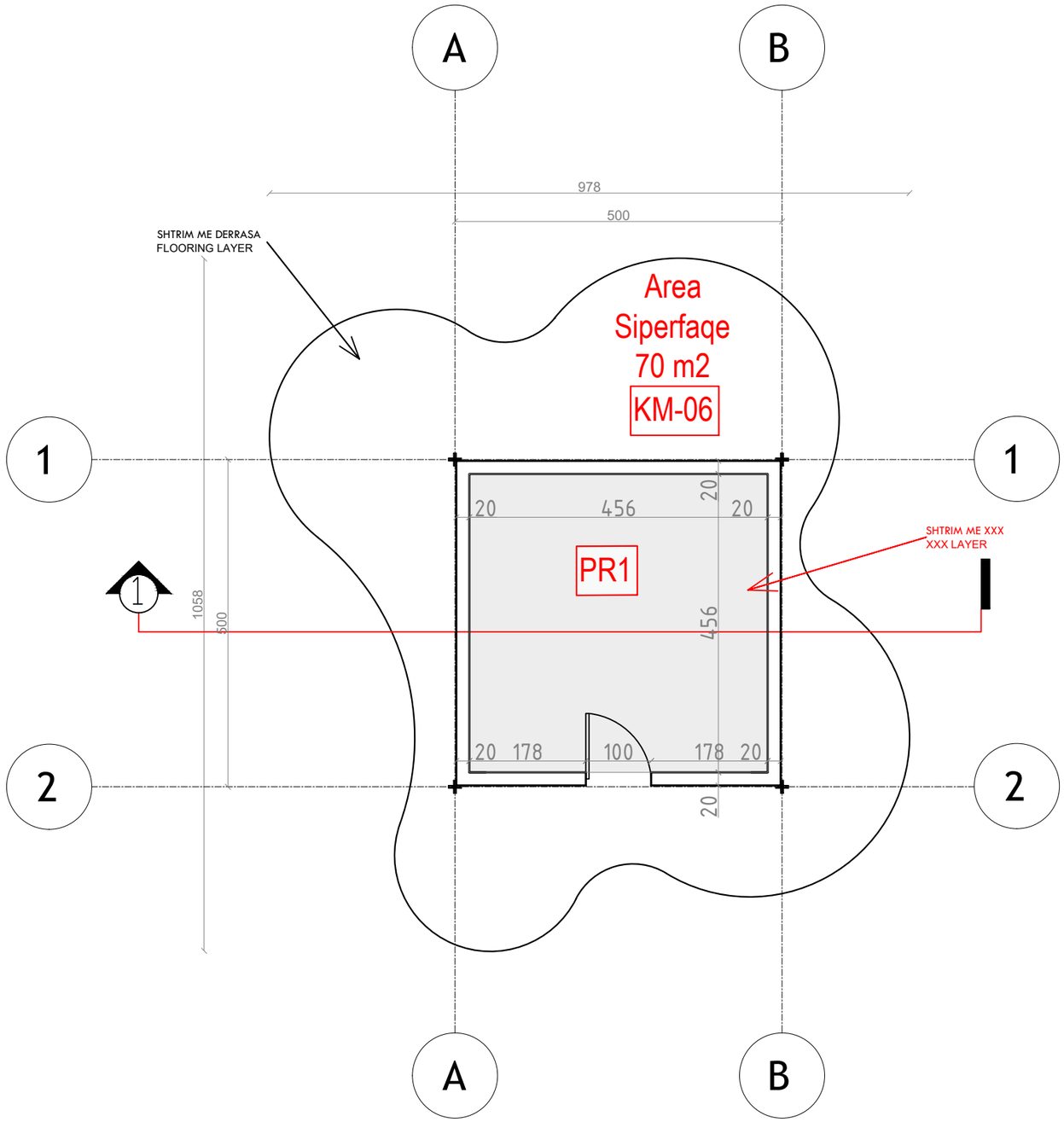

NDËRHYRJE PËR RRITJEN E OFERTËS TURISTIKE DHE PËR PËRMIRËSIMIN FUNKSIONAL DHE ESTETIK TË BREGDETIT

INTERVENTION FOR INCREASING THE TOURSIT OFFER AND FOR THE FUNCTIONAL AND AESTHETIC IMPROVEMENT OF THE COASTLINE

Location DURRËS
Vendndodhja: SHQIPËRI

Autoriteti Kontraktues
FSHZH- Fondi Shqiptar i Zhvillimit

BIG
SON Architects
SEED Consulting
GeoENG

Design group\Grupi i projektimit:

BIG
Ark. Erind Bejleri
Ark. Ilir Bejleri
Ark. Klodi Demaj
Ark. Samet Shahini

Inxh. Ylli Gjoni
Inxh. Topo. Arnold Zanaj
Inxh. Gjeo. Ledian Limani
Inxhm Mjed. Keida Muca

Projekt Zbatim
Implementation Project

Date\Data Tirane, 2025

Sheet number\ Numri i fletes: 02

Sheet name\ Titulli i fletes: Plani teknik - dhoma e faljeve (PR1)
Technical plan - praying room (PR1)

** Ndryshimet ne projekt pa konfirmimin e projektuesit jane te pavlefshme. Tel. +355 4 (0)2451939*
** Changes in project without confirmation of projectors are invalid. Tel. +355 4 (0)2451939*

shenime/note tregues/index data/date

PLANI I MBULIMIT- DHOMA E FALJEVE (PR1)
COVER PLAN - PRAYING ROOM (PR1)

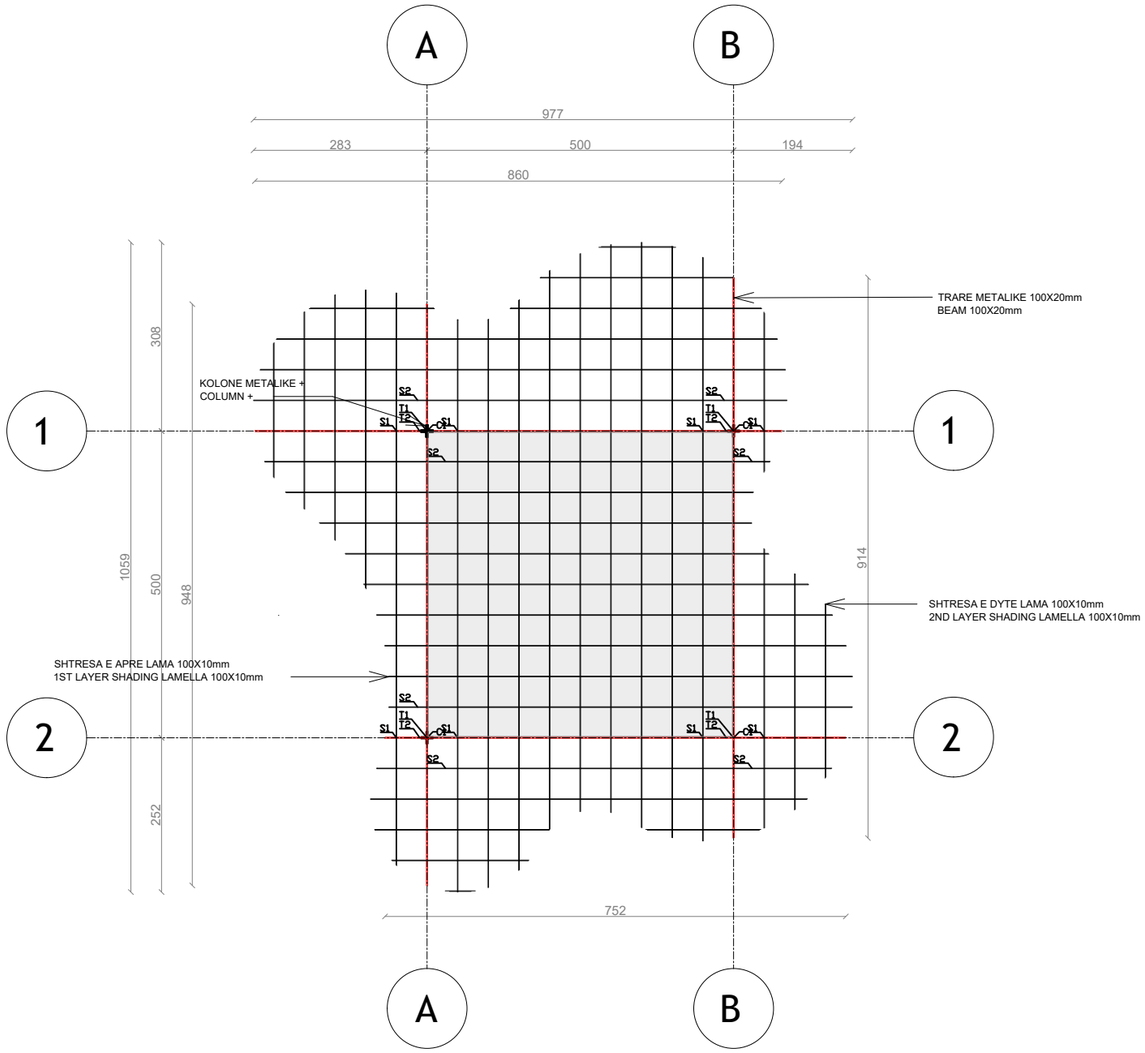

NDËRHYRJE PËR RRITJEN E OFERTËS TURISTIKE DHE PËR PËRMIRËSIMIN FUNKSIONAL DHE ESTETIK TË BREGDETIT

INTERVENTION FOR INCREASING THE TOURSIT OFFER AND FOR THE FUNCTIONAL AND AESTHETIC IMPROVEMENT OF THE COASTLINE

Location / Vendndodhja: DURRËS SHQIPËRI

Autoriteti Kontraktues
FSHZH- Fondi Shqiptar i Zhvillimit

BIG
SON Architects +
SEED Consulting
GeoENG

Design group\Grupi i projektimit:

BIG
Ark. Erind Bejleri
Ark. Ilir Bejleri
Ark. Klodi Demaj
Ark. Samet Shahini

Inxh. Ylli Gjoni
Inxh. Topo. Arnold Zanaj
Inxh. Gjeo. Ledian Limani
Inxhm Mjed. Keida Muca

Projekt Zbatim
Implementation Project

Date\Data Tirane, 2025

Sheet number\ Numri i fletes: 03

Sheet name\ Titulli i fletes: Plani i mbulimit - dhoma e faljeve (PR1)
Cover plan - praying room (PR1)

** Ndryshimet ne projekt pa konfirmimin e projektuesit jane te pavlefshme. Tel. +355 4 (0)2451939*
** Changes in project without confirmation of projectors are invalid. Tel. +355 4 (0)2451939*

shenime/note tregues/index data/date

FASADE PERENDIMORE- DHOMA E FALJEVE (PR1)
WEST FACADE - PRAYING ROOM (PR1)

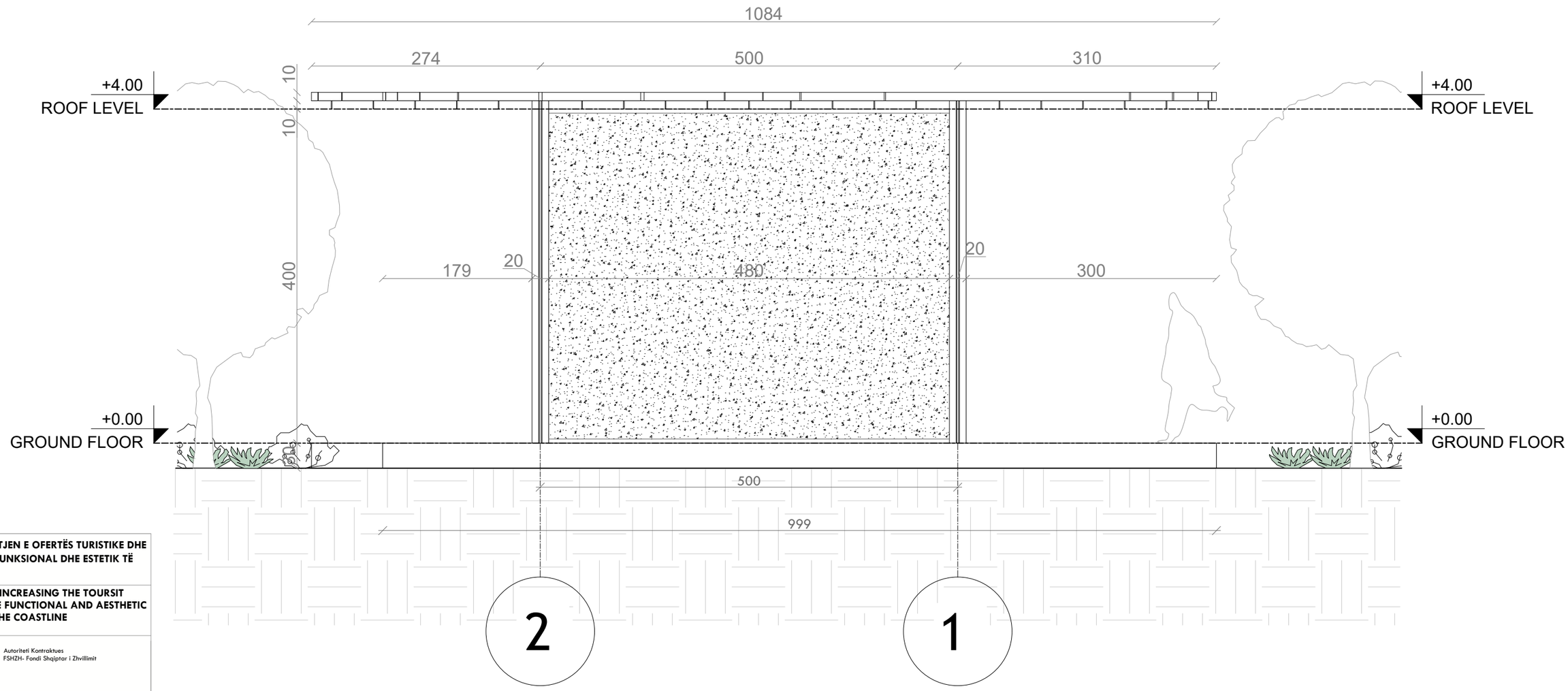

NDËRHYRJE PËR RRITJEN E OFERTËS TURISTIKE DHE PËR PËRMIRËSIMIN FUNKSIONAL DHE ESTETIK TË BREGDETIT

INTERVENTION FOR INCREASING THE TOURSIT OFFER AND FOR THE FUNCTIONAL AND AESTHETIC IMPROVEMENT OF THE COASTLINE

Location DURRËS
Vendndodhja: SHQIPËRI

Autoriteti Kontraktues
FSHZH- Fondi Shqiptar i Zhvillimit

BIG
SON Architects
SEEDConsulting Smart Environment Engineering Design
GeoENG

Design group\Grupi i projektimit:

BIG
Ark. Erind Bejleri
Ark. Ilir Bejleri
Ark. Klodi Demaj
Ark. Samet Shahini

Inxh. Ylli Gjoni
Inxh. Topo. Arnold Zanaj
Inxh. Gjeo. Ledian Limani
Inxhm Mjed. Keida Muca

Projekt Zbatim
Implementation Project

Date\Data Tirane, 2025

Sheet number\ Numri i fletes: 04

Sheet name\ Titulli i fletes: Fasade perendimore (PR1).
West facade (PR)

** Ndryshimet ne projekt pa konfirmimin e projektuesit jane te pavlefshme. Tel. +355 4 (0)2451939*
** Changes in project without confirmation of projectors are invalid. Tel. +355 4 (0)2451939*

shenime/note tregues/index data/date

FASADE JUGORE- DHOMA E FALJEVE (PR1)
FACADE SOUTH- PRAYING ROOM (PR1)

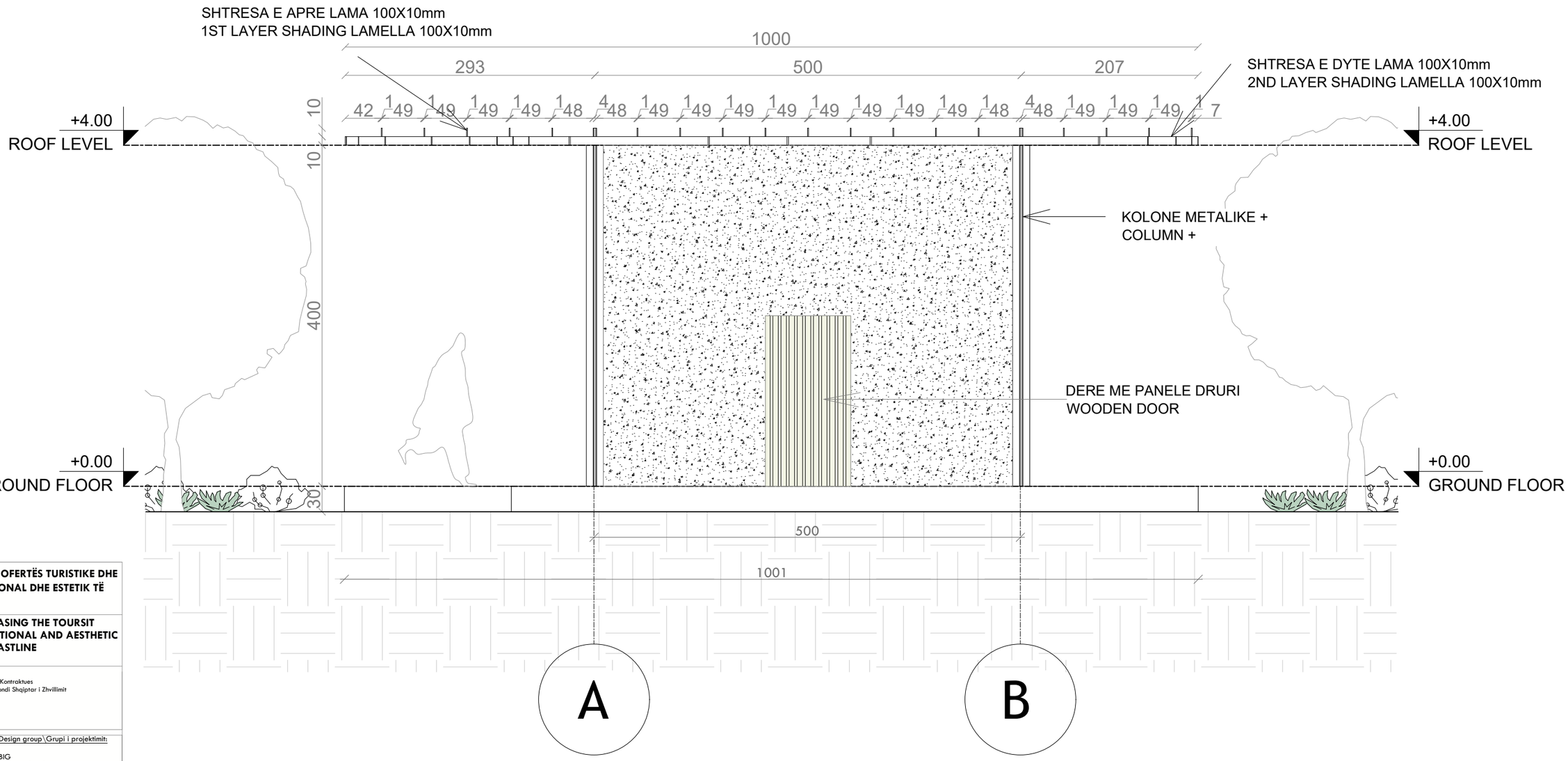

NDËRHYRJE PËR RRITJEN E OFERTËS TURISTIKE DHE PËR PËRMIRËSIMIN FUNKSIONAL DHE ESTETIK TË BREGDETIT

INTERVENTION FOR INCREASING THE TOURSIT OFFER AND FOR THE FUNCTIONAL AND AESTHETIC IMPROVEMENT OF THE COASTLINE

Location DURRËS
Vendndodhja: SHQIPËRI

Autoriteti Kontraktues
FSHZH- Fondi Shqiptar i Zhvillimit

BIG SON Architects
SEEDConsulting
GeoENG

Design group\Grupi i projektimit:

BIG
Ark. Erind Bejleri
Ark. Ilir Bejleri
Ark. Klodi Demaj
Ark. Samet Shahini

Inxh. Ylli Gjoni
Inxh. Topo. Arnold Zanaj
Inxh. Gjeo. Ledian Limani
Inxhm Mjed. Keida Muca

Projekt Zbatim
Implementation Project

Date\Data Tirane, 2025

Sheet number\ Numri i fletes: 05

Sheet name\ Titulli i fletes: Fasade jugore (PR1)
South Facade(PR)

** Ndryshimet ne projekt pa konfirmimin e projektuesit jane te pavlefshme. Tel. +355 4 (0)2451939*
** Changes in project without confirmation of projectors are invalid. Tel. +355 4 (0)2451939*

shenime/note tregues/index data/date

A **MIHRAB** must point to **KAABA** in **MECCA**, to indicate the direction for Muslim prayers.
The **ENTRANCE** to the praying room have to be from the **OPPOSITE** side of **MIHRAB.**

PRERJE 1-1 - DHOMA E FALJEVE (PR1)
SECTION 1-1 - PRAYING ROOM (PR1)

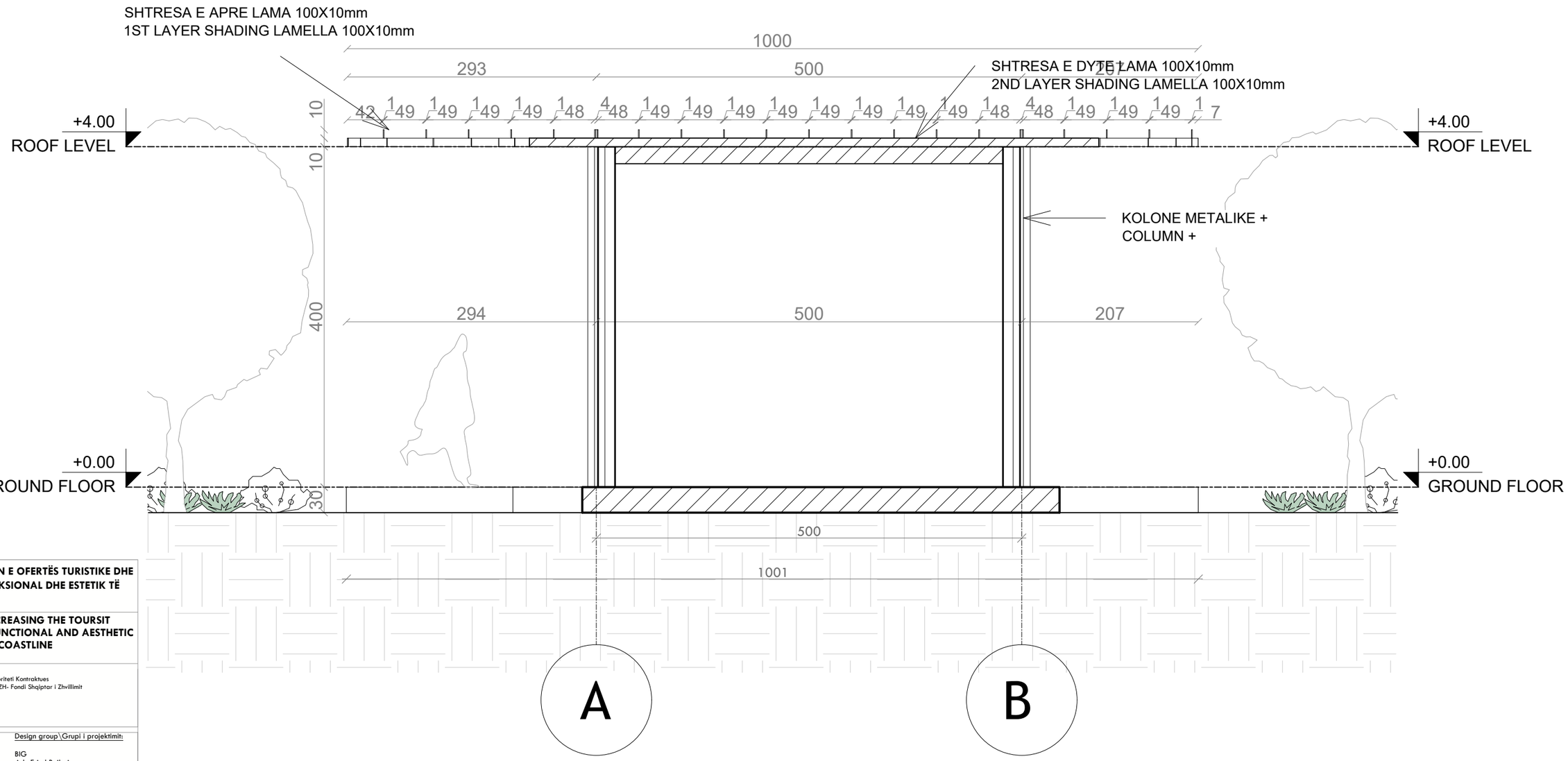

NDËRHYRJE PËR RRITJEN E OFERTËS TURISTIKE DHE PËR PËRMIRËSIMIN FUNKSIONAL DHE ESTETIK TË BREGDETIT

INTERVENTION FOR INCREASING THE TOURSIT OFFER AND FOR THE FUNCTIONAL AND AESTHETIC IMPROVEMENT OF THE COASTLINE

Location DURRËS
Vendndodhja: SHQIPËRI

Autoriteti Kontraktues
FSHZH- Fondi Shqiptar i Zhvillimit

BIG
SON Architects +
SEEDConsulting Smart Environment Engineering Design
GeoENG

Design group\Grupi i projektimit:

BIG
Ark. Erind Bejleri
Ark. Ilir Bejleri
Ark. Klodi Demaj
Ark. Samet Shahini

Inxh. Ylli Gjoni
Inxh. Topo. Arnold Zanaj
Inxh. Gjeo. Ledian Limani
Inxhm Mjed. Keida Muca

Projekt Zbatim
Implementation Project

Date\Data Tirane, 2025

Sheet number\ Numri i fletes: 06

Sheet name\ Titulli i fletes: Fasade jugore (PR1),
South Facade(PR)

** Ndryshimet ne projekt pa konfirmimin e projektuesit jane te pavlefshme. Tel. +355 4 (0)2451939*
** Changes in project without confirmation of projectors are invalid. Tel. +355 4 (0)2451939*

shenime/note tregues/index data/date

A **MIHRAB** must point to **KAABA** in **MECCA**, to indicate the direction for Muslim prayers.
The **ENTRANCE** to the praying room have to be from the **OPPOSITE** side of **MIHRAB.**

DETAJE - DHOMA E FALJEVE (PR1)
DETAILS - PRAYING ROOM (PR1)

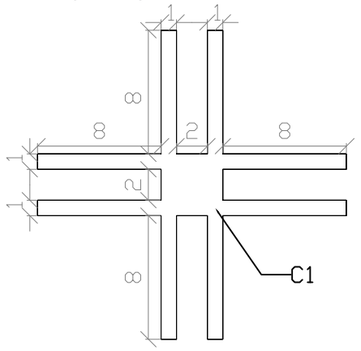

C1 - kolona/column

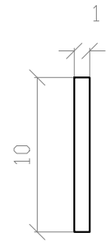

S1 - hijezues/shading 1

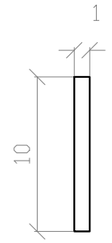

S2 - hijezues/shading 2

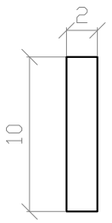

T1 - trare/beam 1

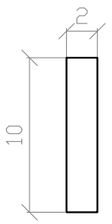

T2 - trare/beam 2

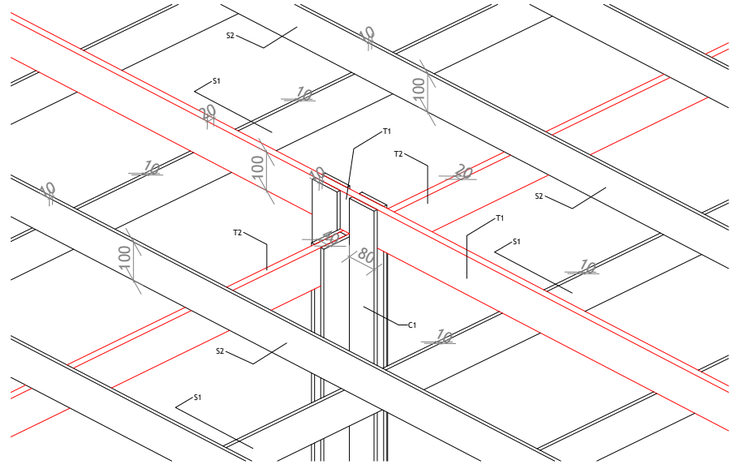

3D DIMENSIONE
3D DIMENSIONS

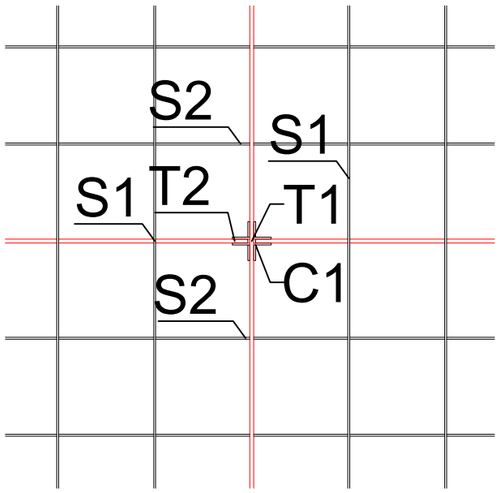

C1 - columns
T1/T2 - beams
S1/S2 - shading elements

DETAJE TE MBULIMIT
ROOF DETAILS

PRERJE DETAJ
SECTION DETAIL

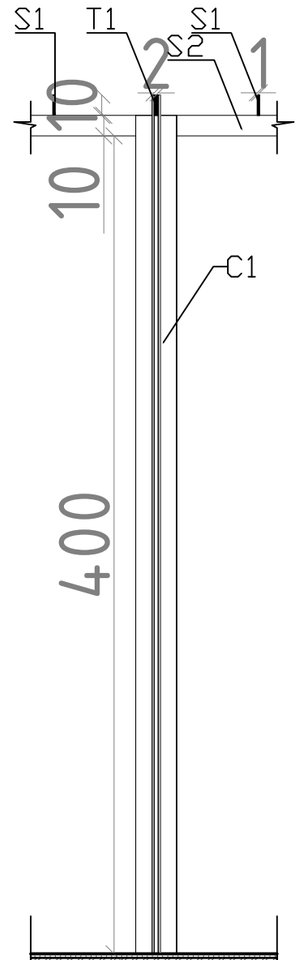

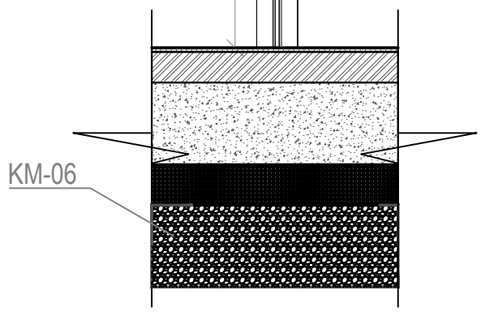

COLUMNS - C1

NDËRHYRJE PËR RRITJEN E OFERTËS TURISTIKE DHE PËR PËRMIRËSIMIN FUNKSIONAL DHE ESTETIK TË BREGDETIT

INTERVENTION FOR INCREASING THE TOURSIT OFFER AND FOR THE FUNCTIONAL AND AESTHETIC IMPROVEMENT OF THE COASTLINE

Location DURRËS
Vendndodhja: SHQIPËRI

Autoriteti Kontraktues
FSHZH- Fondi Shqiptar i Zhvillimit

BIG
SON Architects
SEEDConsulting
GeoENG

Design group\Grupi i projektimit:

BIG
Ark. Erind Bejleri
Ark. Ilir Bejleri
Ark. Klodi Demaj
Ark. Samet Shahini

Inxh. Ylli Gjoni
Inxh. Topo. Arnold Zanaj
Inxh. Gjeo. Ledian Limani
Inxhm Mjed. Keida Muca

Projekt Zbatim
Implementation Project

Date\Data Tirane, 2025

Sheet number\ Numri i fletes: 07

Sheet name\ Titulli i fletes: Detaje (PR1), Details (PR)

** Ndryshimet ne projekt pa konfirmimin e projektuesit jane te pavlefshme. Tel. +355 4 (0)2451939*
** Changes in project without confirmation of projectors are invalid. Tel. +355 4 (0)2451939*

shenime/note tregues/index data/date

PLANI I DYSHEMESE BEACH BAR
BEACH BAR FLOOR PLAN

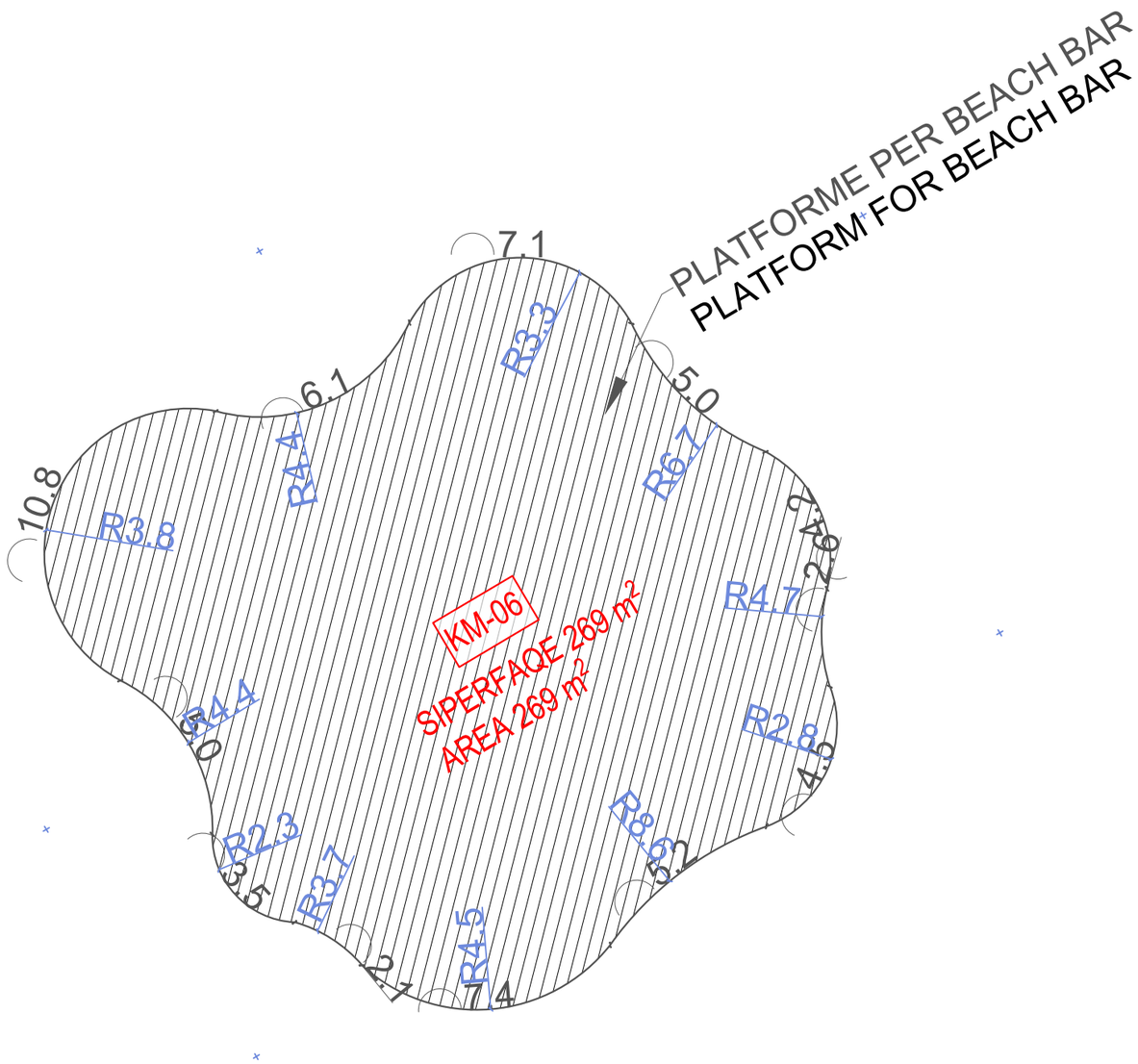

KM-01 [redacted]	KM-06 [redacted]
KM-02 [redacted]	KM-07 [redacted]
KM-03 [redacted]	KM-08 [redacted]
KM-04 [redacted]	KM-09 [redacted]
KM-05 [redacted]	

NDËRHYRJE PËR RRITJEN E OFERTËS TURISTIKE DHE PËR PËRMIRËSIMIN FUNKSIONAL DHE ESTETIK TË BREGDETIT

INTERVENTION FOR INCREASING THE TOURSIT OFFER AND FOR THE FUNCTIONAL AND AESTHETIC IMPROVEMENT OF THE COASTLINE

Location DURRËS
Vendndodhja: SHQIPËRI

Autoriteti Kontraktues
FSHZH- Fondi Shqiptor i Zhvillimit

BIG SON

Design group\Grupi i projektimit:

BIG
Ark. Erind Bejleri
Ark. Ilir Bejleri
Ark. Klodi Demaj
Ark. Samet Shahini

Inxh. Ylli Gjoni
Inxh. Topo. Arnold Zanaj
Inxh. Gjeo. Lediàn Limani
Inxhm Mjed. Keida Muca

Projekt Zbatim
Implementation Project

Data\Date Tirane, 2025

Sheet number\ Numri i fletes: 01

Sheet name\ Titulli i fletes: Plani i dyshemese
Beach Bar/ Beach Bar floor plan

** Ndryshimet ne projekt pa konfirmimin e projektuesit jane te pavlefshme. Tel. +355 4 (0)245 1939*
** Changes in project without confirmation of projectors are invalid. Tel. +355 4 (0)245 1939*

shenime/note tregues/index data/date

Ndricues N1\ N2\ N3
Light fixture N1\ N2\ N3

iWay Retrofit kit

Kodi i produktit\ Product code
EP15: Post for iWay optical compartment Ø170 mm - h = 529 mm
EP15: Post for iWay optical compartment Ø170 mm - h = 529 mm

Përshkrim teknik\ Technical description
Shtylla prej alumini me bojë pluhuri dhe dy shufra inox ankorohet me bazë çeliku të galvanizuar. Njësia optike LED ka lente polikarbonati, kapak dhe elementë alumini të trajtuar me guarnicione silikoni. Pajisja ka optikë asimetrike 180°, kabllo daljeje dhe kërkon lidhës IP të porositshëm veçmas.
The powder-coated aluminum pole and two stainless steel rods are anchored to a galvanized steel base. The LED optical unit has a polycarbonate lens, a cover and aluminum elements treated with silicone gaskets. The device has 180° asymmetric optics, an output cable and requires IP connectors to be ordered separately.

Ngjyra\ Colour
Gri (15)\ Grey (15)

Pesha\ Weight (Kg)
4.5

Montimi\ Mounting
I ankoruar në tokë\ Ground anchored

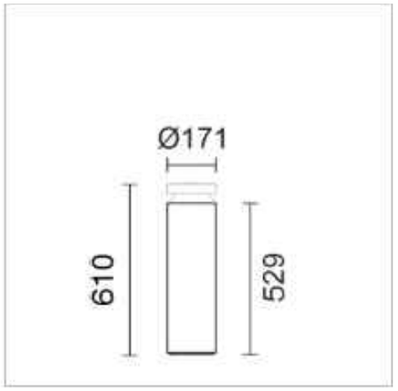

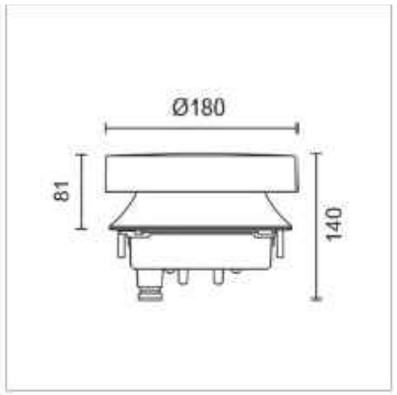

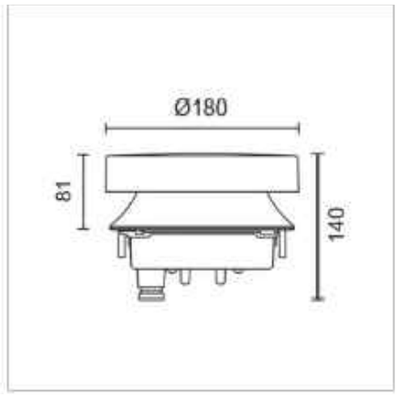

iWay Retrofit kit

Kodi i produktit\ Product code
EP17: Shtyllë për ndarjen optike iWay Ø170 mm - lartësi = 919 mm
EP17: Post for iWay optical compartment Ø170 mm - h = 919 mm

Përshkrim teknik\ Technical description
Shtylla cilindrike prej alumini të ekstruduar ankorohet në tokë me bazë alumini të derdhur dhe ka shufra të brendshme inoksi. Ajo është e lyer me astar dhe bojë akrilike të tharë në 150°C, ndërsa vidat janë prej çeliku inox A2. Prozhektori LED ka optikë asimetrike 180°, trup alumini me lente polikarbonati dhe kërkon lidhës IP të porositshëm veçmas.
The cylindrical extruded aluminum pole is anchored to the ground with a cast aluminum base and has stainless steel internal rods. It is painted with primer and acrylic paint dried at 150°C, while the screws are made of A2 stainless steel. The LED floodlight has 180° asymmetric optics, an aluminum body with polycarbonate lens and requires IP connectors to be ordered separately.

Ngjyra\ Colour
Gri (15)\ Grey (15)

Pesha\ Weight (Kg)
6.1

Montimi\ Mounting
I ankoruar në tokë\ Ground anchored

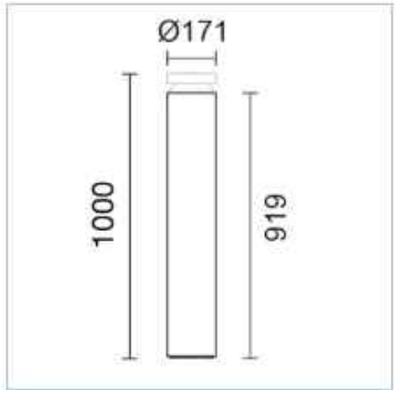

Ndricues Tipologji Ekzistuese
Existing Lighting Typology

Përshkrim i produktit\ Product description
Ndriçuesi i propozuar është një shtyllë ndriçimi me lartësi totale rreth 4 metrash, me trup të kombinuar metalik dhe difuzor të sipërm në ngjyrë të hapur për shpërndarje uniforme të dritës. Dizajni i tij është minimalist dhe bashkëkohor, duke u përshtatur plotësisht me estetikën e pedonales ekzistuese në qytetin e Durrësit.

The high-rise luminaire is a lighting pole with a total body of about 4 meters, with a combined metal body and a light-colored upper diffuser for a uniform light. Its design is minimalist and contemporary, fitting in with the aesthetics of the existing pedestrian area in the city of Durrës.

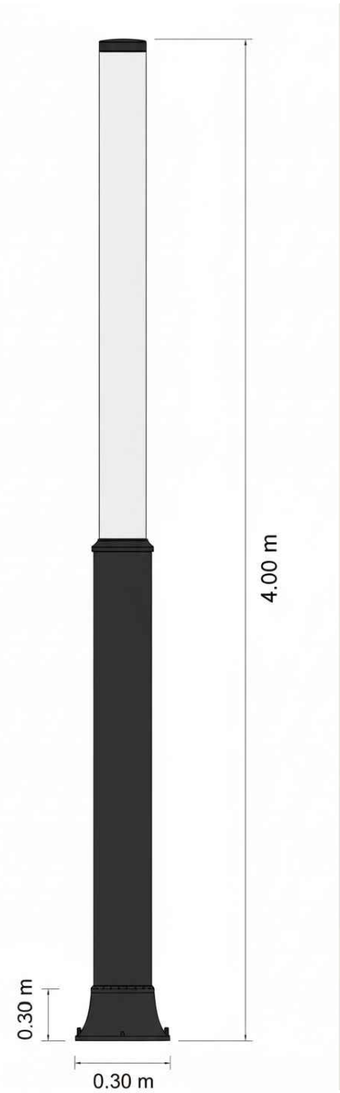

NDËRHYRJE PËR RRITJEN E OFERTËS TURISTIKE DHE PËR PËRMIRËSIMIN FUNKSIONAL DHE ESTETIK TË BREGDETIT

INTERVENTION FOR INCREASING THE TOURSIT OFFER AND FOR THE FUNCTIONAL AND AESTHETIC IMPROVEMENT OF THE COASTLINE

Location / Vendndodhja: DURRËS SHQIPËRI

Autoriteti Kontraktues
FSHZH- Fondi Shqiptar i Zhvillimit

BIG SON Architects
SEED Consulting
GeoENG

Design group\Grupi i projektimit:

BIG
Ark. Erind Bejleri
Ark. Ilir Bejleri
Ark. Klodi Demaj
Ark. Samet Shahini

Inxh. Ylli Gjoni
Inxh. Topo. Arnold Zanaj
Inxh. Gjeo. Ledian Limani
Inxhm Mjed. Keida Muca

Projekt Ide Perfundimtare
Final Project Idea

Date\Data Tirane, 2025

Sheet number\ Numri i fletes: 17

Sheet name\ Titulli i fletes: Ndricues N1\ N2\ N3
Light fixture N1\ N2\ N3

** Ndryshimet ne projekt pa konfirmimin e projektuesit jane te pavlefshme, Tel. +355 4 (0)2451939*
** Changes in project without confirmation of projectors are invalid. Tel. +355 4 (0)2451939*

shenime/note tregues/index data/date

PROJEKTI: NDËRHYRJE PËR RRITJEN E OFERTËS TURISTIKE DHE PËR PËRMIRËSIMIN FUNKSIONAL DHE ESTETIK TË BREGDETIT

PROJECT: INTERVENTION FOR INCREASING THE TOURSIT OFFER AND FOR THE FUNCTIONAL AND AESTHETIC IMPROVEMENT OF THE COASTLINE

FRAGMENT 6

ZONE 6

NDËRHYRJE PËR RRITJEN E OFERTËS TURISTIKE DHE PËR PËRMIRËSIMIN FUNKSIONAL DHE ESTETIK TË BREGDETIT

INTERVENTION FOR INCREASING THE TOURSIT OFFER AND FOR THE FUNCTIONAL AND AESTHETIC IMPROVEMENT OF THE COASTLINE

Location DURRËS
Vendndodhja: SHQIPËRI

Autoriteti Kontraktues
FSHZH- Fondi Shqiptar i Zhvillimit

Design group\Grupi i projektimit:

BIG
Ark. Erind Bejleri
Ark. Ilir Bejleri
Ark. Klodi Demaj
Ark. Samet Shahini

Inxh. Ylli Gjoni
Inxh. Topo. Arnold Zanaj
Inxh. Gjeo. Ledian Limani
Inxhm Mjed. Keida Muca

Projekt Zbatimi
Implementation Project

Date\Data Tirane, 2025

Sheet number\ Numri i fletes: 01

Sheet name\ Titulli i fletes: Kopertine/Cover

** Ndryshimet ne projekt pa konfirmimin e projektuesit jane te pavlefshme. Tel. +355 4 (0)2451939*
** Changes in project without confirmation of projectors are invalid. Tel. +355 4 (0)2451939*

shenime/note tregues/index data/date

MASTERPLAN
SITE PLAN

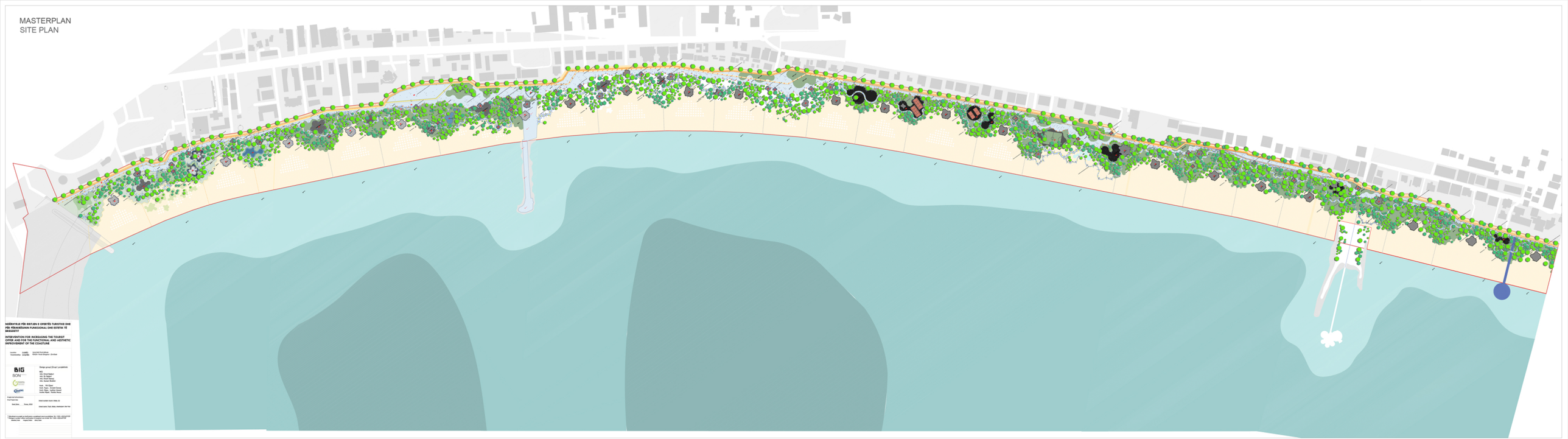

NDËRHYRJE PËR RRITJEN E OFERTËS TURISTIKE DHE PËR PËRMIRËSIMIN FUNKSIONAL DHE ESTETIK TË BREGDETIT

INTERVENTION FOR INCREASING THE TOURIST OFFER AND FOR THE FUNCTIONAL AND AESTHETIC IMPROVEMENT OF THE COASTLINE

Qendror / Koordinator: QUABIS
Koordinator: QUABIS

Zyrtarët Kontraktorë:
ORION - Punë Bujqësore i Jashtëm

BIG SON

Dizajn grupet (Drejtë / paralelisht):

Arb. Ermir Bajkuri
Arb. Ilir Nallbani
Arb. Ardian Çungu
Arb. Suzan Qaskiu

Inxh. - Yll Çipa
Inxh. Sokol Çunaku
Inxh. Dajan - Ivjetor Gërvalla
Inxh. Rilan - Rizvan Ademi

Projekt Ma Koordinimi:
Koordinatori:

Shef-Drejtor: Donika, MSc

Shef-zëvëndës Drejtori: Mirlin, Msc

Grupi punës: Fatjon Sejdiu, Alketa Ademi, Ardian Hajdini, Valdrin Ademi, Valdrin Ademi, Valdrin Ademi

Drejtori i Projektimit: Donika Ademi

Drejtori Ekzekutiv: Valdrin Ademi

Drejtori i Projektimit: Valdrin Ademi

Drejtori Ekzekutiv: Valdrin Ademi

© Dërmimet me shkrim ose fotografimet e paraqitura janë me pronësinë, Sh.P.K. « B.I.G.-SON SHPK » dhënësja e projektit i mbrojtur nga parashikimet e aplikueshme sipas ligjeve Nr. 1024 e 2002 dhe 2004 - Shënim Ligjor - Pronësia Shtetërore - Kosovë Serbia

PROGRAMI
PROGRAM

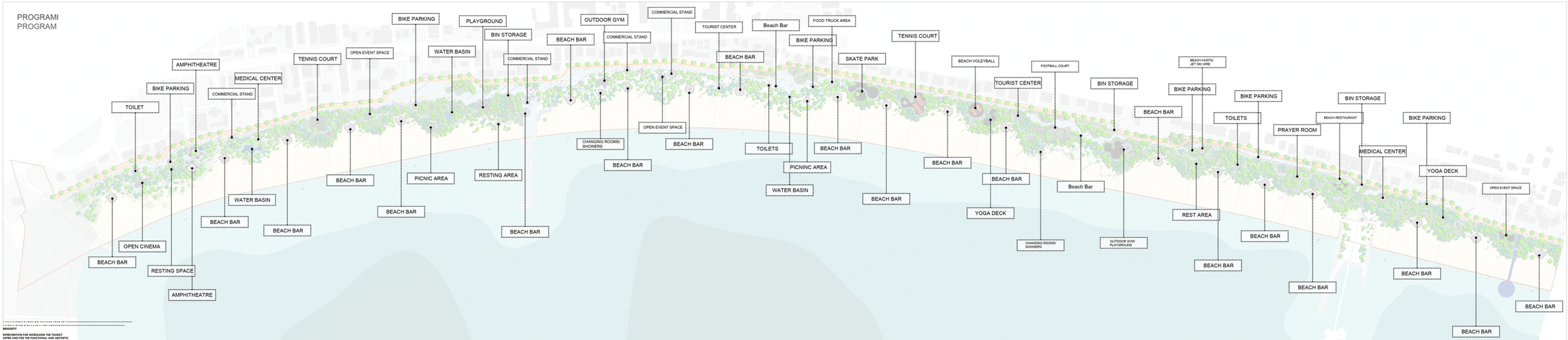

BREAKOUT

INTERVENTION FOR INCREASING THE TOURIST OFFER AND FOR THE FUNCTIONAL AND AESTHETIC IMPROVEMENT OF THE COASTLINE

Investitor: ALBANIAN Fund of Minus
Investitor/Author: ALBANIAN Fund of Minus Region / Scotland

BIG SON

Design group/ Grupi i projektimit:

Arch. Ermal Bajkuri
Arch. Ilir Bajkuri
Arch. Ledio Bajkuri
Arch. Suzan Qoshi

Arch. Yll Qoqa
Arch. Sara Ibrahimi (Tirana)
Arch. Dajan Jashari (Kosovo)
Arch. Ardian Bajkuri, Toronto Area

Project de furnizohet/ Projekt furnizohet:

Shtati/ Shtetësia: Albania

Data/ Date: Tirana, 2022

Emërtimi/ Titulli: Vizatimi/ Projekt Program

Projekt me furnizohet/ Projekt furnizohet:

Shënime/ Shënime: Vizatimi i projektit i punës dhe nuk mbrohet. Tel. +355 4 2232 6 2232 Fax: +355 4 2232 6 2232 Projekti i punës mbrohet sipërmarrësit e punës dhe nuk mbrohet. Tel. +355 4 2232 6 2232 Fax: +355 4 2232 6 2232

Shënime/ Shënime: Projekt Shënim / Note Sheet