PROJEKTI STRUKTURAL

SPITALI RAJONAL LEZHE

GODINA E MATERNITETIT TE RI

FAZA: PROJEKT ZBATIM

GODINA E MATERNITETIT TE RI, LEZHE	
SPITALI RAJONAL LEZHE	
NR.S-	Lista e fleteve
1	PLANI DHE ARMIMI I PILOTAVE
2	PLANI I THEMELEVE
3	ARMIMI I THEMELIT, ZGARA E POSHTME
4	ARMIMI I THEMELIT, ZGARA E POSHTME
5	ARMIMI I THEMELIT, SHTESAT E ZGARES SE POSHTME
6	ARMIMI I THEMELIT, ZGARA E SIPERME
7	ARMIMI I THEMELIT, ZGARA E SIPERME
8	DETAJE, ARMIMI I THEMELIT
9	TABELA E SPECIFIKIMIT TE ARMATURES, ARMIMI I THEMELIT
10	PLANI I THEMELIT NE KUOTEN -1.80
11	PLINTAT ZGARA E POSHTME
12	PLINTAT ZGARA E SIPERME
13	DETAJE, TABELA E SPECIFIKIMIT TE ARMATURES
14	PLANI I KONSTRUKSIONIT VERTIKAL NGA KUOTA -4.50 DERI NE -0.10
15	PLANI I KONSTRUKSIONIT VERTIKAL NGA KUOTA -0.10 DERI NE KUOTEN +18.80
16	PLANI I KONSTRUKSIONIT VERTIKAL NGA KUOTA +18.80 DERI NE KUOTEN +21.65
17	KOLONA, MURE NGA KUOTA -4.50 DERI NE KUOTEN -0.10
18	KOLONA, MURE NGA KUOTA -4.50 DERI NE KUOTEN -0.10
19	KOLONA, MURE NGA KUOTA -4.50 DERI NE KUOTEN -0.10
20	KOLONA, MURE NGA KUOTA -4.50 DERI NE KUOTEN -0.10
21	KOLONA NGA KUOTA -0.10 DERI NE KUOTEN +5.15
22	KOLONA NGA KUOTA -0.10 DERI NE KUOTEN +5.15
23	KOLONA NGA KUOTA -0.10 DERI NE KUOTEN +5.15
24	KOLONA NGA KUOTA +5.15 DERI NE KUOTEN +14.25
25	KOLONA NGA KUOTA +5.15 DERI NE KUOTEN +14.25
26	KOLONA NGA KUOTA +5.15 DERI NE KUOTEN +14.25
27	KOLONA NGA KUOTA +14.25 DERI NE KUOTEN +18.80
28	KOLONA NGA KUOTA +14.25 DERI NE KUOTEN +18.80
29	KOLONA NGA KUOTA +14.25 DERI NE KUOTEN +18.80
30	KOLONA NGA KUOTA +18.80 DERI NE KUOTEN +21.65

31	SOLETA NE KUOTEN -0.10
32	ARMIMI I SOLETES NE KUOTEN -0.10
33	ARMIMI I SOLETES NE KUOTEN -0.10
34	TABELA E SPECIFIKIMIT TE ARMATURES, SOLETA NE KUOTEN -0.10
35	TRARET NE KUOTEN -0.10
36	TRARET NE KUOTEN -0.10
37	TRARET NE KUOTEN -0.10
38	TRARET NE KUOTEN -0.10
39	TABELA E SPECIFIKIMIT , TRARET NE KUOTEN -0.10
40	TABELA E SPECIFIKIMIT , TRARET NE KUOTEN -0.10
41	SOLETA NE KUOTEN +5.15,+9.70,+14.25,+18.65
42	ARMIMI I SOLETES NE KUOTEN +5.15,+9.65,+14.25,+18.65
43	ARMIMI I SOLETES NE KUOTEN +5.15,+9.65,+14.25,+18.65
44	TABELA E SPECIFIKIMIT , SOLETA NE KUOTEN +5.15,+9.65,+14.25,+18.65
45	TRARET NE KUOTEN +5.15,+9.65,+14.25,+18.65
46	TRARET NE KUOTEN +5.15,+9.65,+14.25,+18.65
47	TRARET NE KUOTEN +5.15,+9.65,+14.25,+18.65
48	TRARET NE KUOTEN +5.15,+9.65,+14.25,+18.65
49	TRARET NE KUOTEN +5.15,+9.65,+14.25,+18.65
50	TRARET NE KUOTEN +5.15,+9.65,+14.25,+18.65
51	TRARET NE KUOTEN +5.15,+9.65,+14.25,+18.65
52	TRARET NE KUOTEN +5.15,+9.65,+14.25,+18.65
53	TABELA E SPECIFIKIMIT TE ARMATURES, TRARET
54	TABELA E SPECIFIKIMIT TE ARMATURES, TRARET
55	TABELA E SPECIFIKIMIT TE ARMATURES, TRARET
56	PARAPETI NE KUOTEN +18.65
57	SOLETA NE KUOTEN +21.65
58	SOLETA NE KUOTEN +21.65

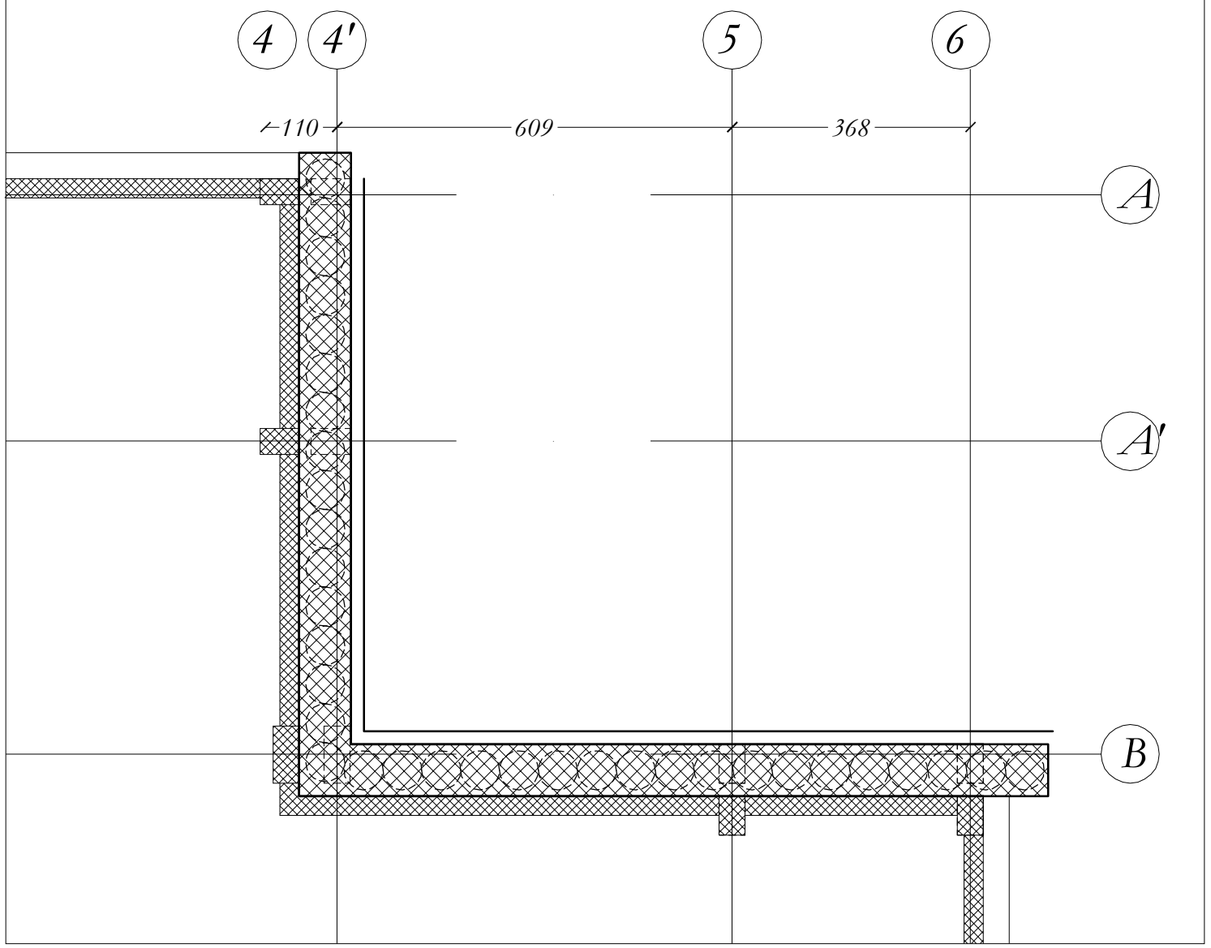

Reinforcement specification

Type	Shapes and dimensions (cm)	Ø (mm)	lg (cm)	n (kom)	lgn (m)
PILOTA P-1 (34 Pcs.)					
1	17; 50; 700	10	6532	34	2220.88
2	700	18	700	408	2856
T-L (1 Pcs.)					
1	170; 13; 13; 60; 60; 70	10	386	100	386
2	70; 13; 18; 18; 70	10	202	200	404
3	60; 20; 13; 20; 60	10	186	200	372
4	2000	16	2000	20	400
5	150	16	150	100	150

Reinforcement summary

Ø (mm)	lgn (m)	kg/ m'	Weight (kg)
10	3382.88	0.617	2087.24
16	550	1.58	869
18	2856	2	5712
Total			8668.24

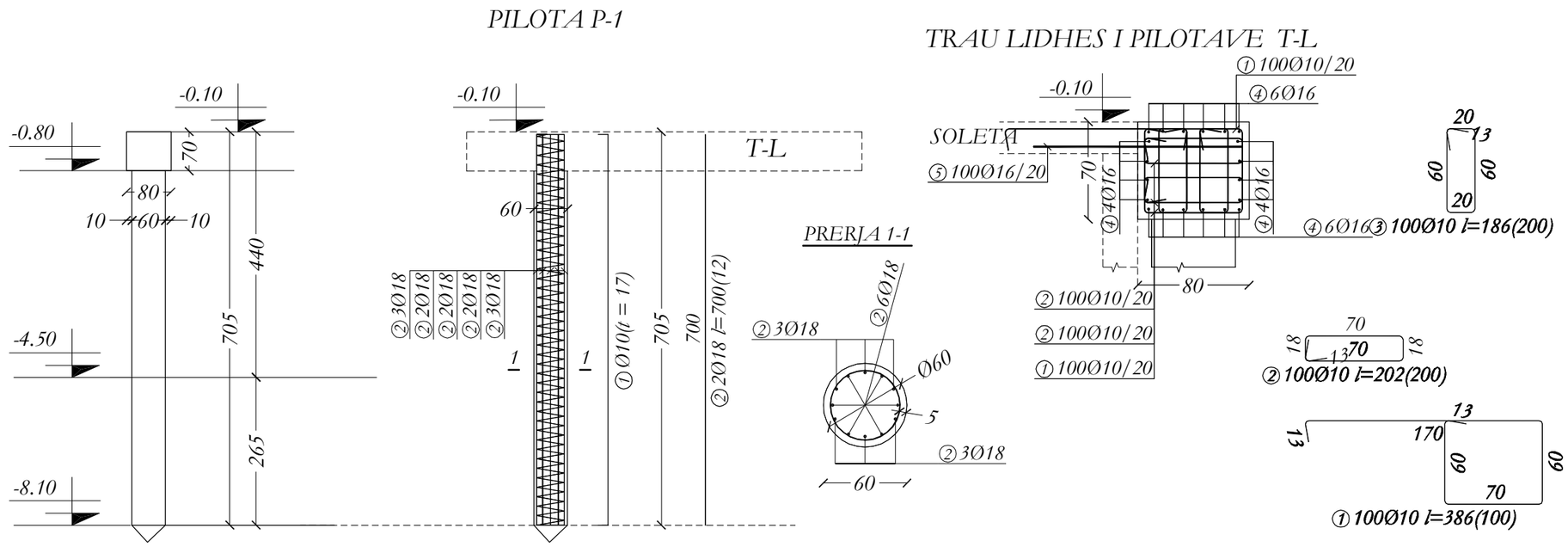

NR. NE // LAPIN SAJINE NE COPE TË ELEMENTIVE KONSTRUKTIVE, SHËNIMIT ± TREGON VENDOSJEN E SHËRBIMEVE NE DOPO ZG-RRI.

B.GJATË PROJEKTIMIT KONSTRUKTIV:

- PROJEKTIMI KONSTRUKTIV "EXISTIT" BËHET BAZUAR NE: KUSHTET TEKNIKE EUROCODE, EC0, EC1, EC2, EC7, EC8.
- KATEGORIA E TRUALLIT "C", sg/ p=0.10, LEZHË.

PROJEKTI KONSTRUKTIV DO TË ZBATOHET PËRSËRI I PËRSËRI PA ERE EDHE PROJEKTET - SKEMTUESORE, MEKANIKE DHE ELEKTRIKE KU TË GJITHA FUNKSIONET NE ELEMENTET KONSTRUKTIVE DO TË VËRTETOHEN DHE KONTROLLOHEN MË VË ZGJATMËT E PROJEKTIT TË ZBATIMIT.

KËRKESA TË DETYRUESHME PËR TË ZBATUAR GJATË REALIZIMIT TË PROJEKTIT KONSTRUKTIV:

A. SHTRESA-A MBROJTËSE E BETONIT :
1. SHTRESA-A MBROJTËSE E KOLONAVE: 35mm.
2. SHTRESA-A MBROJTËSE E TRAREVE EXISTIT: 30mm.
3. SHTRESA-A MBROJTËSE E E SOLETAVE EXISTIT: 25mm.
4. SHTRESA-A MBROJTËSE E THEMELIT EXISTIT: 100mm DHE 35mm.
5. SHTRESA-A MBROJTËSE EXISTIT: 50mm NE TË GJITHË SIPËRFAQET NE KONTAKT ME UJËRAT NENTOKËSORE.
6. SHTRESA-A MBROJTËSE E MURREVE BETONARE EXISTIT: 35mm.

C. GJATËSITË E ANKRIMIT TË SHËRBIMEVE DO TË ZBATOHEN SIPAS EC2-AND EC8 PËR GODEN AT. ANTISISMIKË.

D. BETONI C30/37 CEB/RO 1500 B.

TITULLI I PROJEKTIT

LOTI 1: "HARTIM I PROJEKT PREVENTIVAVE TË ZBATIMIT PËR DISA SPITALE RAJONALE DHE BASHKIAKE"

SPITALI RAJONAL LEZHË

KLIENTI

MINISTRIA E SHËNDETËSISË DHE E MBROJTJES SOCIALE

GRUPI I PROJEKTIMIT

ATELIER 4
ARCHITECTURE & CONSULTING STUDIO
Rr. e "Kosovarëve", Ndërtesa 35, Hyrja 6, Ap.4/1,
Njësia Administrative Nr. 5, 1019, Tiranë, Shqipëri
tel: +355 4 24 30 195 / 4 22 22 804
fax: +355 4 24 30 194
mobile: +355 69 20 38 958
e-mail: info@atelier4.al
web: www.atelier4.al

ARCHIMED S.P.S
CONSULTING & ENGINEERING STUDIO
Rr. "Zef Jubani", Pallati Bjorn, Nr. 7/3,
Tiranë, Shqipëri
tel / fax: +355 4 24 33 202
mobile: +355 69 21 05 507
e-mail: info@archimedsps.com
e-mail: archimedsps@gmail.com
web: www.archimedsps.com

KEJSI-05
ELECTRICAL ENGINEERING STUDIO
Rr. "Zef Jubani", Ndërtesa 7, Ap. 3, Tiranë, Shqipëri
mobile: +355 68 40 38 122
mobile: +355 68 20 77 941
e-mail: info@kejsi05.com
web: www.kejsi05.com

KODI I VIZATIMIT

SRB	D	S	-	0
KODI	FAZA	DISIPLINA	KATI	RISHIKIM

NR. I VIZATIMIT	**S - 01**

EMËRTIMI I VIZATIMIT

PLANI DHE ARMIMI I PILOTAVE

SHKALLA	
DATA	SHKURT 2019

PËRSHKRIMI I FAZËS

PROJEKT ZBATIM

RISHIKIM	DATA	FAZA E PROJEKTIT

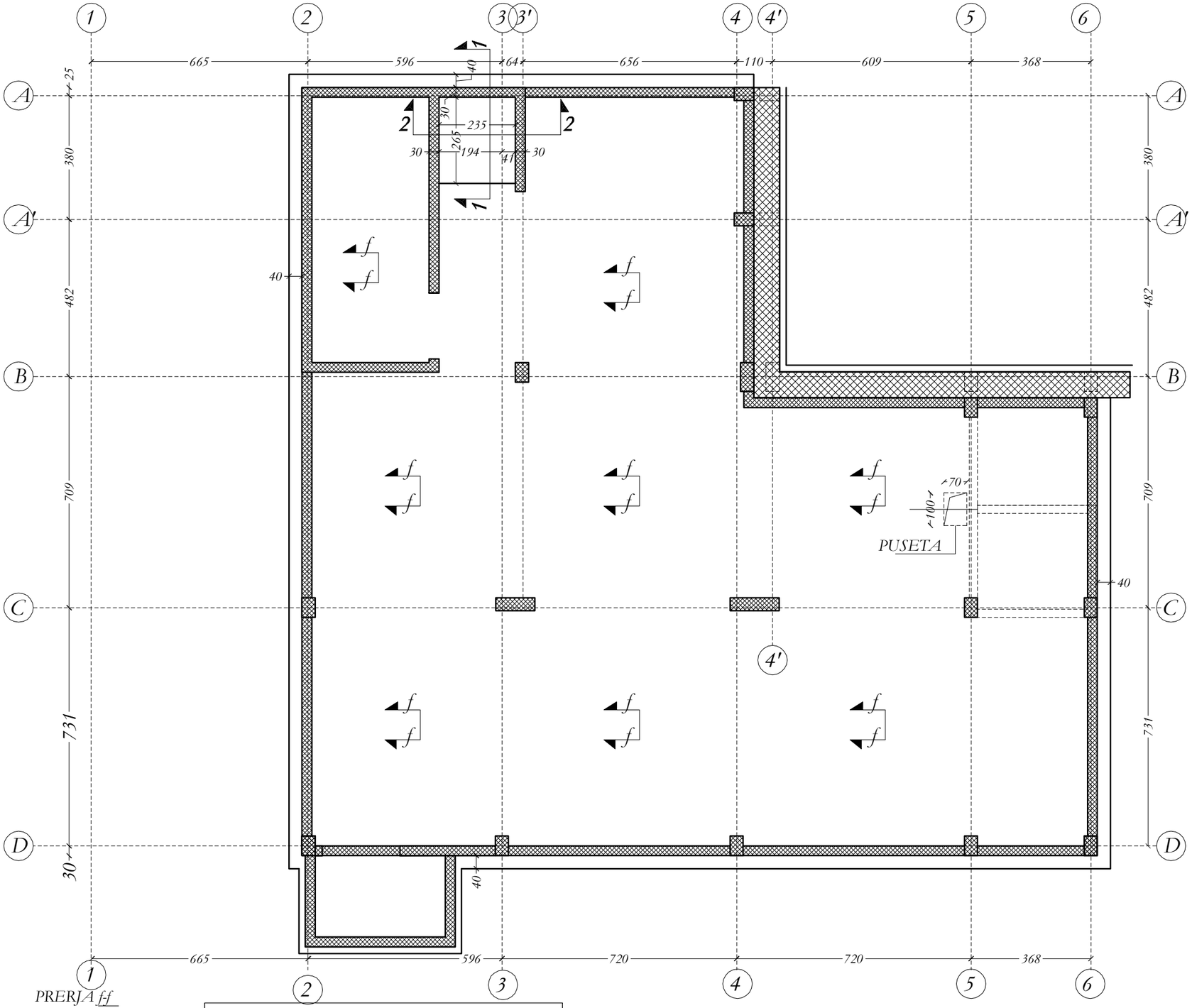

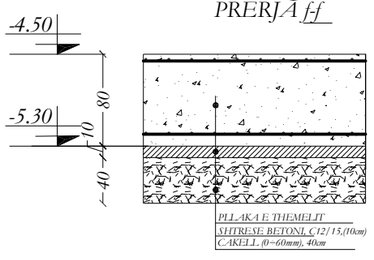

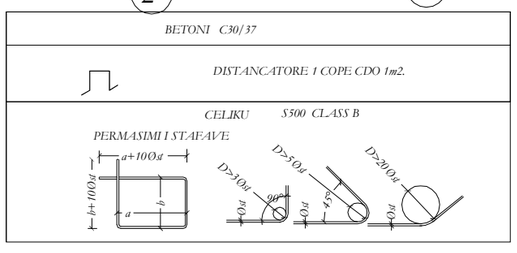

NR. NE // // LAPIN SAJINE NE COPE TË ELEMENTIVE KONSTRUKTIVE, SHIKUNIM E TREGON VENDOSJEN E SHTRYRËVE NE DOPO ZG.-RRL.

BAZATË PROJEKTIMIT KONSTRUKTIV:
- PROJEKTIMI KONSTRUKTIV "EXISTIT" BËHET BAZË GJATË NE KUSHTET TEKNIKE EUROCODE, EC0, EC1, EC2, EC7, EC8.
- KATEGORIA E TRUALLIT "C", sg p=0.10, LEZHË.

PROJEKTI KONSTRUKTIV DO TË ZBATOHET PËRSE PËRSËRI PËRSË EDHE PROJEKTET ARKITEKTONIKE, MEKANIKE DHE ELEKTRIKE KU TË GJITHA I KËRKOJË NE ELEMENTET KONSTRUKTIVE DO TË VËRRIFIKOHEN DHE KONTROLLOHEN MË VË ZGJATMËT E PROJEKTIT TË ZBATIMIT.

KËRKESA TË DETYRUESHME PËR TË ZBATUAR GJATË REALIZIMIT TË PROJEKTIT KONSTRUKTIV:

A. SHTRESA-I MBROJTËSE E BETONIT :
1. SHTRESA-I MBROJTËSE E KOLONAVE: 30mm.
2. SHTRESA-I MBROJTËSE E TRAREVE EXISTIT: 30mm.
3. SHTRESA-I MBROJTËSE E E SOLETAVE EXISTIT: 20mm.
4. SHTRESA-I MBROJTËSE E THEMELETAVE: 100mm DHE 30mm.
5. SHTRESA-I MBROJTËSE EXISTIT: 30mm NE TË GJITHË SIPËRFAQET NE KONTAKT ME UJËRAT NENTOKËSORE.
6. SHTRESA-I MBROJTËSE E MURREVE BETONARE EXISTIT: 30mm.

C. GJATËSITË E ANKORIMIT TË SHUBRAVE DO TË ZBATOHEN SIPAS EC2 AND EC8 PËR GODEN AT ANTISISMIKË.

TË BETONIT C30/37 CEL BK500B

TITULLI I PROJEKTIT

LOTI 1: "HARTIM I PROJEKT PREVENTIVAVE TË ZBATIMIT PËR DISA SPITALE RAJONALE DHE BASHKIAKE"

SPITALI RAJONAL LEZHË

KLIENTI

MINISTRIA E SHËNDETËSISË DHE E MBROJTJES SOCIALE

GRUPI I PROJEKTIMIT

ATELIER 4
ARCHITECTURE & CONSULTING STUDIO
Rr. e "Kosovarëve", Ndërtesa 35, Hyrja 6, Ap.4/1,
Njësia Administrative Nr. 5, 1019, Tiranë, Shqipëri
tel: +355 4 24 30 195 / 4 22 22 804
fax: +355 4 24 30 194
mobile: +355 69 20 38 958
e-mail: info@atelier4.al
web: www.atelier4.al

ARCHIMED S.P.S
CONSULTING & ENGINEERING STUDIO
Rr. "Zef Jubani", Pallati Bjorn, Nr. 7/3,
Tiranë, Shqipëri
tel / fax: +355 4 24 33 202
mobile: +355 69 21 05 507
e-mail: info@archimedsps.com
e-mail: archimedsps@gmail.com
web: www.archimedsps.com

KEJSI-05
ELECTRICAL ENGINEERING STUDIO
Rr. "Zef Jubani", Ndërtesa 7, Ap. 3, Tiranë, Shqipëri
mobile: +355 68 40 38 122
mobile: +355 68 20 77 941
e-mail: info@kejsi05.com
web: www.kejsi05.com

KODI I VIZATIMIT

SRB	D	S	-	0
KODI	FAZA	DISIPLINA	KATI	RISHIKIM

NR. I VIZATIMIT	**S - 02**

EMËRTIMI I VIZATIMIT

PLANI I THEMELEVE

SHKALLA	
DATA	SHKURT 2019

PËRSHKRIMI I FAZËS
PROJEKT ZBATIM

RISHIKIM	DATA	FAZA E PROJEKTIT

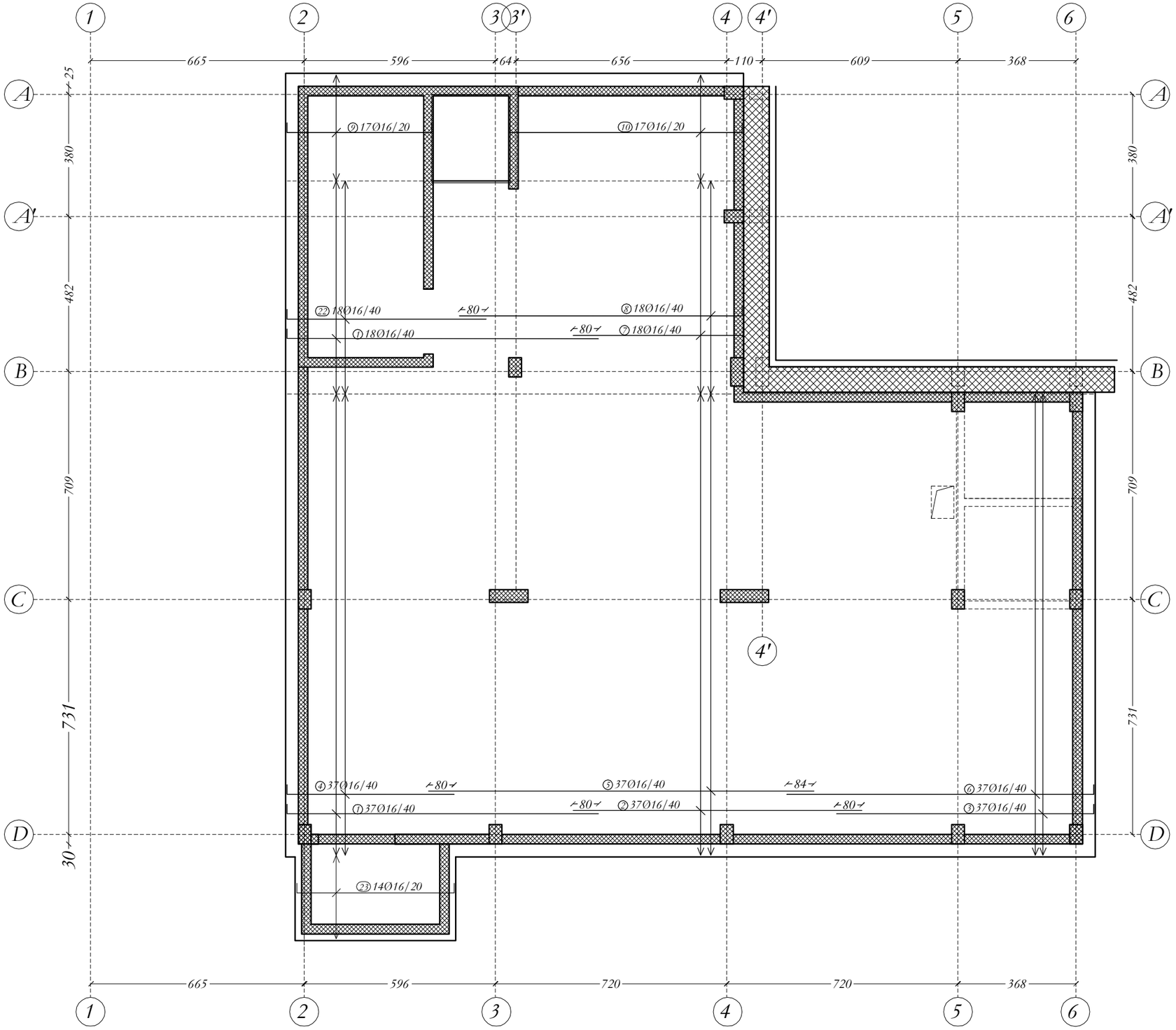

NR. NE // LAPËN SAJNE NE COPË TË ELEMENTIVE KONSTRUKTIVE, SHËNIMIT ± TREGON VËNDOSJEN E SHËRBIMEVE NE DOPO ZG-RRL.

BAZATË PROJEKTIMIT KONSTRUKTIV:

■ PROJEKTIMI KONSTRUKTIV "EXISTIT" SIPAS BAZËS BAZË-GR NE KUSHTET TEKNIKE EUROCODE, EC0, EC1, EC2, EC7, EC8.

■ KATEGORIA E TRUALLIT "C", sg/p=0.10, LEZHË.

PROJEKTI KONSTRUKTIV DO TË ZBATOHET PËRSËRI PËRPARA FILLIMIT PROJEKTIT - SKEMËS TUONGRL, MOE-ANKI-DHE ELEKTRIKE KU TË GJITHA I HLAPËT NE ELEMENTET KONSTRUKTIVE DO TË VËRRIFIKOHEN DHE KONTROLLOHEN MË VË ZGATIMET E PROJEKTIT TË ZBATIMIT.

KËRKESA TË DETYRUESHME PËR TË ZBATUAR GJATË REALIZIMIT TË PROJEKTIT KONSTRUKTIV:

A. SHTRESA-A MBROJTËSE E BETONIT :
1. SHTRESA-A MBROJTËSE E KOLONAVE: 35mm.
2. SHTRESA-A MBROJTËSE E TRAREVE EXISTIT: 35mm.
3. SHTRESA-A MBROJTËSE E E SOLETAVE EXISTIT: 25mm.
4. SHTRESA-A MBROJTËSE E THEMELITE EXISTIT: 100mm DHE 35mm.
5. SHTRESA-A MBROJTËSE EXISTIT: 35mm NE TË GJITHE SIPËRFAQET NE KONTAKT ME UJËRAT NENTOKËSORE.
6. SHTRESA-A MBROJTËSE E MURREVE BETONARE EXISTIT: 35mm.

C. GJATËSITË E ANKRIMIT TË SHËRBIMEVE DO TË ZBATOHEN SIPAS EC2-AND EC8 PËR GODEN AT ANTISISMIKË.

TË BETONIT C30/37 CEB/RO 1500 B.

TITULLI I PROJEKTIT

LOTI 1: "HARTIM I PROJEKT PREVENTIVAVE TË ZBATIMIT PËR DISA SPITALE RAJONALE DHE BASHKIAKE"

SPITALI RAJONAL LEZHË

KLIENTI

MINISTRIA E SHËNDETËSISË DHE E MBROJTJES SOCIALE

GRUPI I PROJEKTIMIT

ATELIER 4
ARCHITECTURE & CONSULTING STUDIO
Rr. e "Kosovarëve", Ndërtesa 35, Hyrja 6, Ap.4/1,
Njësia Administrative Nr. 5, 1019, Tiranë, Shqipëri
tel: +355 4 24 30 195 / 4 22 22 804
fax: +355 4 24 30 194
mobile: +355 69 20 38 958
e-mail: info@atelier4.al
web: www.atelier4.al

ARCHIMED S.P.S
CONSULTING & ENGINEERING STUDIO
Rr. "Zef Jubani", Pallati Bjorn, Nr. 7/3,
Tiranë, Shqipëri
tel / fax: +355 4 24 33 202
mobile: +355 69 21 05 507
e-mail: info@archimedsps.com
e-mail: archimedsps@gmail.com
web: www.archimedsps.com

KEJSI-05
ELECTRICAL ENGINEERING STUDIO
Rr. "Zef Jubani", Ndërtesa 7, Ap. 3, Tiranë, Shqipëri
mobile: +355 68 40 38 122
mobile: +355 68 20 77 941
e-mail: info@kejsi05.com
web: www.kejsi05.com

KODI I VIZATIMIT

SRB	D	S	-	0
KODI	FAZA	DISIPLINA	KATI	RISHIKIM

NR. I VIZATIMIT **S - 03**

EMËRTIMI I VIZATIMIT

ARMIMI I THEMELIT,
ZGARA E POSHTME

SHKALLA

DATA SHKURT 2019

PËRSHKRIMI I FAZËS
PROJEKT ZBATIM

RISHIKIM	DATA	FAZA E PROJEKTIT

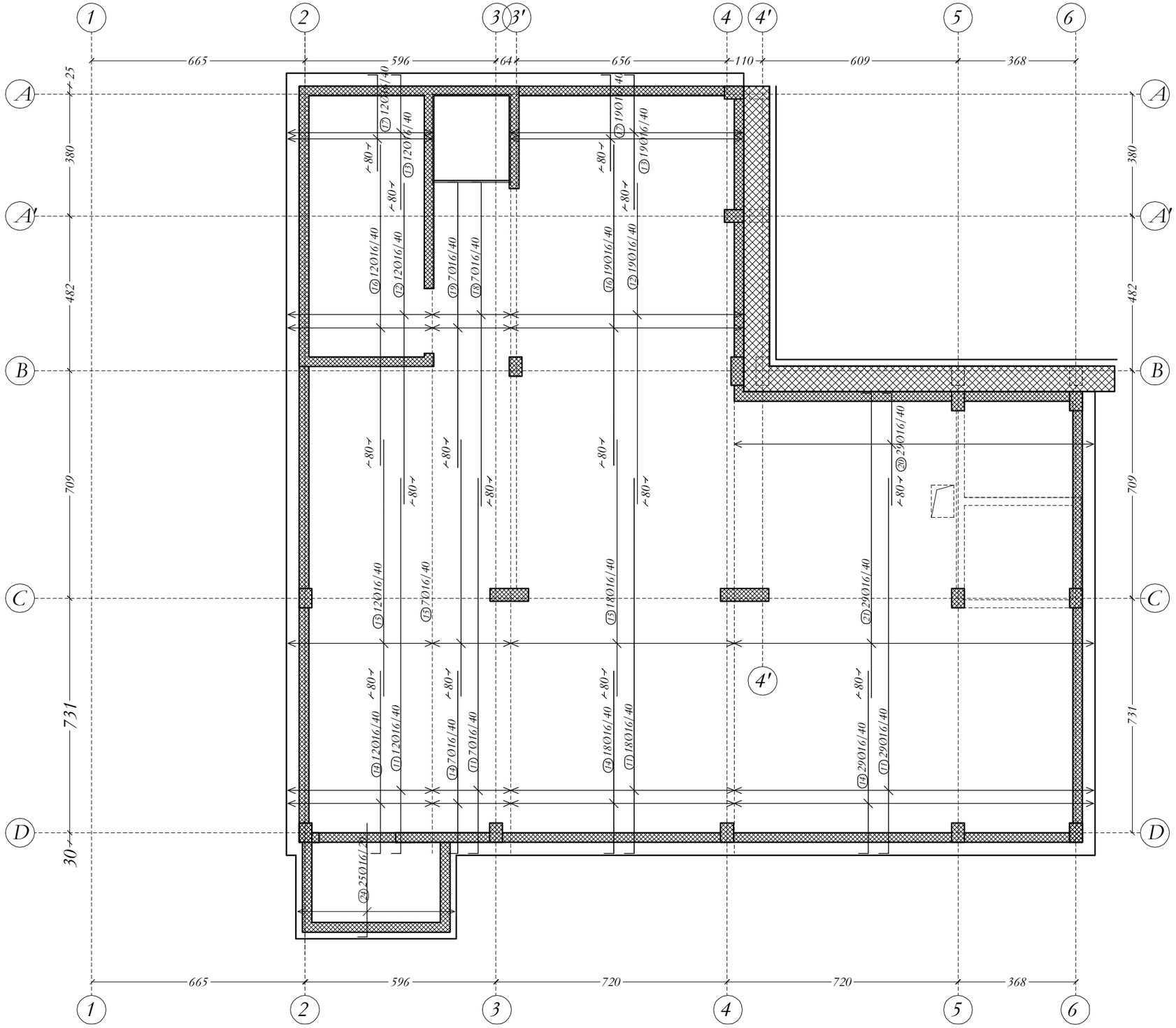

NK, NE // I APN S AAINE NE COPE TË ELEMENTIVE KONSTRUKTIVE, SHËNIMIT ± TREGON VENDOSJEN E SHTRËRGËVE NE DOPO ZG-RËL.

BAZATË: PROJEKTIMIT KONSTRUKTIV:
"PROJEKTIMI KONSTRUKTIV "EJSHTË" BËRË BAZË-GË NE: KUSHTET TEKNIKE EUROCODE, EC0, EC1, EC2, EC7, EC8.
KATEGORIA E TRUALLIT "C", sg/p=0.10/0.12LEZHË.

PROJEKTI KONSTRUKTIV DO TË ZBATOHET PËRSË PARË EDHE PROJEKTET - SKEMËT TUNORE, MEKANIKE DHE ELEKTRIKE KU TË GJITHA I I AFRIT NE ELEMENTET KONTRUKTIVE DO TË VËRRIHOHEN DHE KONTROLLOHEN MË VË ZGATIMET E PROJEKTIT TË ZBATIMIT.

KURRËSA I TË DICTËRUESHME PËR TË ZBATUAR GJATË RE-ALIZIMIT TË PROJEKTIT KONSTRUKTIV:

B. SHTRËSA-I MBROJTËSUE E BETONIT :
1. SHTRËSA-I MBROJTËSUE E KOLONAVË E. 35mm.
2. SHTRËSA-I MBROJTËSUE E TË-RËQIVË EJSHTË. 30mm.
3. SHTRËSA-I MBROJTËSUE E E. SOLEJTAVË EJSHTË. 25mm.
4. SHTRËSA-I MBROJTËSUE E TËRMULIT E JASHTË. 100mm DHE 30mm.
5. SHTRËSA-I MBROJTËSUE EJSHTË 50mm NE TË GJITHË SIPËRSË-SQUT NE KONT-AKT ME UJËQ-AT NENTORE,SORE.
6. SHTRËSA-I MBROJTËSUE E MURËVE BETONARË EJSHTË. 35mm.

C. GJATËSITË E ANKORËMIT TË SHUËRKAVE DO TË ZBATOHEN SIPAS EC2-AND EC8 PËR GODEN-AT ANTISISMIKË.

D. BETONI C30/37 CEL/KU/390 B.

TITULLI I PROJEKTIT

LOTI 1: "HARTIM I PROJEKT PREVENTIVAVE TË ZBATIMIT PËR DISA SPITALE RAJONALE DHE BASHKIAKE"

SPITALI RAJONAL LEZHË

KLIENTI

MINISTRIA E SHËNDETËSISË DHE E MBROJTJES SOCIALE

GRUPI I PROJEKTIMIT

ATELIER 4
ARCHITECTURE & CONSULTING STUDIO
Rr. e "Kosovarëve", Ndërtesa 35, Hyrja 6, Ap.4/1,
Njësia Administrative Nr. 5, 1019, Tiranë, Shqipëri
tel: +355 4 24 30 195 / 4 22 22 804
fax: +355 4 24 30 194
mobile: +355 69 20 38 958
e-mail: info@atelier4.al
web: www.atelier4.al

ARCHIMED S.P.S

ARCHIMED S.P.S
CONSULTING & ENGINEERING STUDIO
Rr. "Zef Jubani", Pallati Bjorn, Nr. 73,
Tiranë, Shqipëri
tel / fax: +355 4 24 33 202
mobile: +355 69 21 05 507
e-mail: info@archimedsps.com
e-mail: archimedsps@gmail.com
web: www.archimedsps.com

KEJSI-05
ELECTRICAL ENGINEERING STUDIO
Rr. "Zef Jubani", Ndërtesa 7, Ap. 3, Tiranë, Shqipëri
mobile: +355 68 40 38 122
mobile: +355 68 20 77 941
e-mail: info@kejsi05.com
web: www.kejsi05.com

KODI I VIZATIMIT

SRB	D	S	-	0
KODI	FAZA	DISIPLINA	KATI	RISHIKIM

NR. I VIZATIMIT	**S - 04**

EMËRTIMI I VIZATIMIT

ARMIMI I THEMELIT,
ZGARA E POSHTME

SHKALLA	
DATA	SHKURT 2019

PËRSHKRIMI I FAZËS
PROJEKT ZBATIM

RISHIKIM	DATA	FAZA E PROJEKTIT

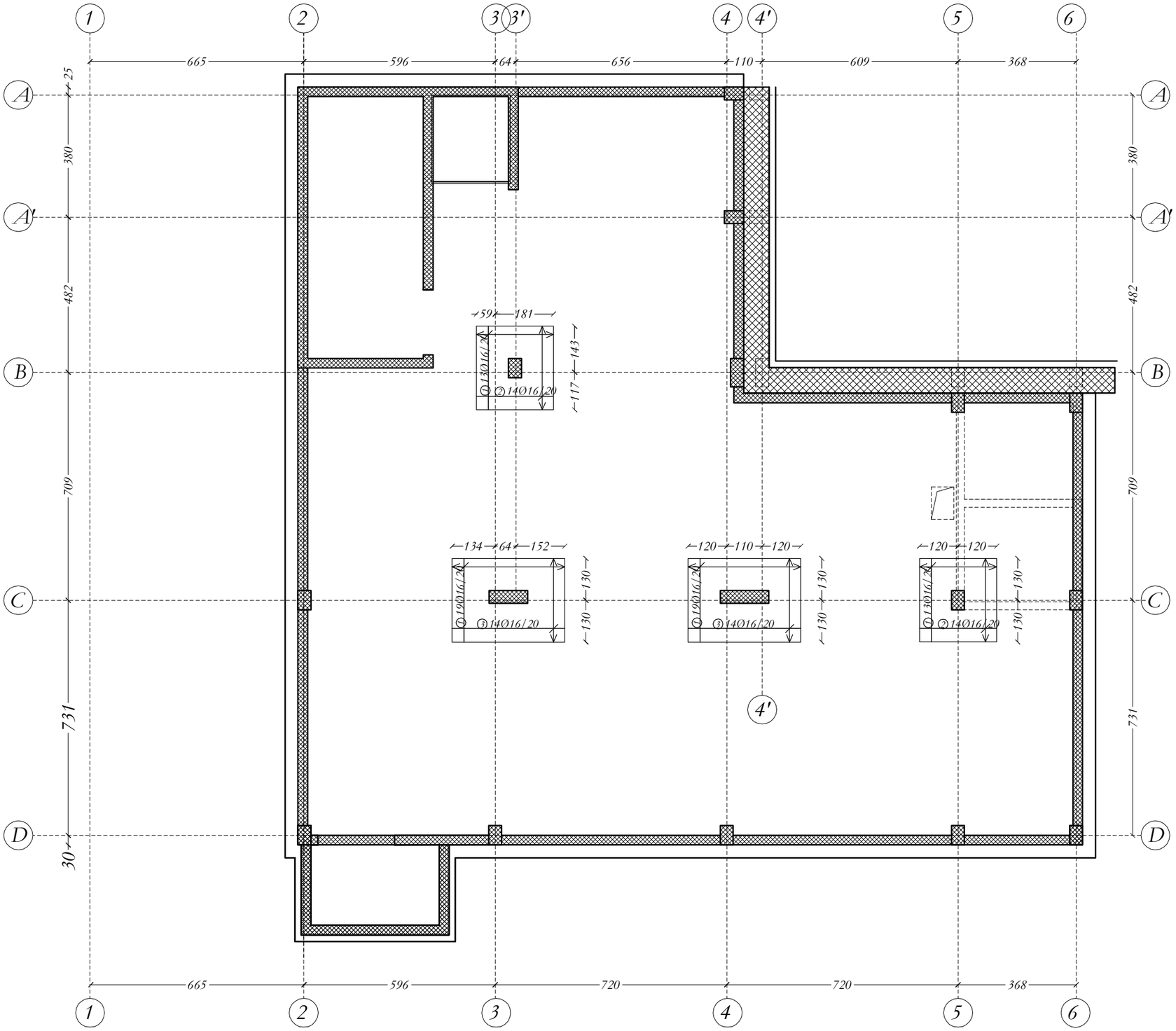

NR. NE // // APN SAJNE NE COPE TË ELEMENTIVE KONSTRUKTIVE, SHKËNDIM ± TREGON VENDOSJEN E SHTRËRGVE NE DOPO ZG-RËG.

BAZATË PROJEKTIMIT KONSTRUKTIV:
- PROJEKTIMI KONSTRUKTIV "EXPERT" BËHET BAZUAR NË KUSHTET TEKNIKE EUROCODE, EC0, EC1, EC2, EC7, EC8.
- KATEGORIA E TRUALLIT "C", sg/p=0.10, LEZHË.

PROJEKTI KONSTRUKTIV DO TË ZBATOHET PËRSËRI TË DËRGUAR PËR EJHM/ PROJEKTUESI - INSTITUTORËT, MEKANIKË DHE ELEKTRIKË KU TË GJITHA I HUAJËT NË ELEMENTET KONSTRUKTIVE DO TË VËRRIFIKOHEN DHE KONTROLLOHEN MË VËZATIMET E PROJEKTIT TË ZBATIMIT.

KËRKESA TË DETYRUESHME PËR TË ZBATUAR GJATË REALIZIMIT TË PROJEKTIT KONSTRUKTIV:

A. SHTRESA-I MBROJTJES E BETONIT :
1. SHTRESA-I MBROJTJES E KOLONAVE: 35mm.
2. SHTRESA-I MBROJTJES E TRAREVE EXHTE: 30mm.
3. SHTRESA-I MBROJTJES E E SOLETAVE EXHTE: 20mm.
4. SHTRESA-I MBROJTJES E THEMELITE EXHTE: 100mm DHE: 50mm.
5. SHTRESA-I MBROJTJES EXHTE: 50mm NË TË GJITHË SIPËRFAQET NË KONTAKT ME UJËRAT NENTOKËSORE.
6. SHTRESA-I MBROJTJES E MUREVE BETONARE EXHTE: 35mm.

C. GJATËSITË E ANKORËMIT TË SHËRBYAVE DO TË ZBATOHEN SIPAS EC2-AND EC8 PËR GODEN AT. ANTISISMIKË.

TË BETONIT C30/37 CEM/BS 1500 R.

TITULLI I PROJEKTIT

LOTI 1: "HARTIM I PROJEKT PREVENTIVAVE TË ZBATIMIT PËR DISA SPITALE RAJONALE DHE BASHKIAKE"

SPITALI RAJONAL LEZHË

KLIENTI

MINISTRIA E SHËNDETËSISË DHE E MBROJTJES SOCIALE

GRUPI I PROJEKTIMIT

ATELIER 4
ARCHITECTURE & CONSULTING STUDIO
Rr. e "Kosovarëve", Ndërtesa 35, Hyrja 6, Ap.4/1,
Njësia Administrative Nr. 5, 1019, Tiranë, Shqipëri
tel: +355 4 24 30 195 / 4 22 22 804
fax: +355 4 24 30 194
mobile: +355 69 20 38 958
e-mail: info@atelier4.al
web: www.atelier4.al

ARCHIMED S.P.S
CONSULTING & ENGINEERING STUDIO
Rr. "Zef Jubani", Pallati Bjorn, Nr. 7/3,
Tiranë, Shqipëri
tel / fax: +355 4 24 33 202
mobile: +355 69 21 05 507
e-mail: info@archimedsps.com
e-mail: archimedsps@gmail.com
web: www.archimedsps.com

KEJSI-05
ELECTRICAL ENGINEERING STUDIO
Rr. "Zef Jubani", Ndërtesa 7, Ap. 3, Tiranë, Shqipëri
mobile: +355 68 40 38 122
mobile: +355 68 20 77 941
e-mail: info@kejsi05.com
web: www.kejsi05.com

KODI I VIZATIMIT

SRB	D	S	-	0
KODI	FAZA	DISIPLINA	KATI	RISHIKIM

NR. I VIZATIMIT	**S - 05**

EMËRTIMI I VIZATIMIT

ARMIMI I THEMELIT,
SHTESAT E ZGARES SE POSHTME

SHKALLA	
DATA	SHKURT 2019

PËRSHKRIMI I FAZËS

PROJEKT ZBATIM

RISHIKIM	DATA	FAZA E PROJEKTIT

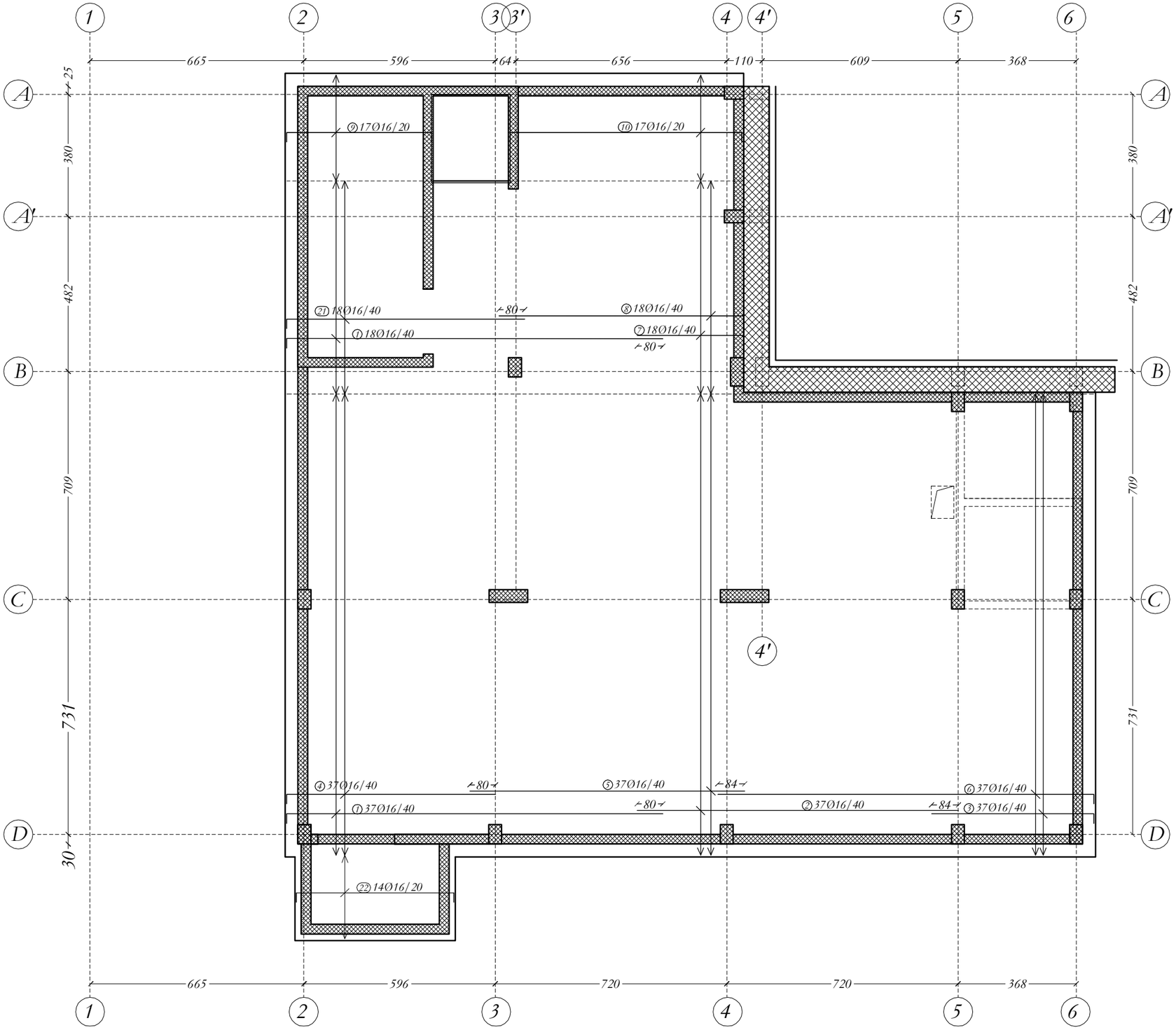

NR. NE // // APN S.AJINE NE COPE TË ELEMENTIVE KONSTRUKTIVE, SHËNIMIT ± TREGON VENDOSJEN E SHTYRRËVE NE DOPO ZG-RËS.

BAZATË PROJEKTIMIT KONSTRUKTIV:

PROJEKTIMI KONSTRUKTIV "EJSHTË" BËHET BAZË GJË NE KUSHTET TEKNIKE EUROCODE, EC0, EC1, EC2, EC7, EC8.

KATEGORIA E TRUALLIT "C", sg≥0.10, LEZHË.

PROJEKTI KONSTRUKTIV DO TË ZBATOHET PËRSË PARË EDHE PROJEKTET - SKEMTUTONËS, MEKANIKE DHE ELEKTRIKE KU TË GJITHA I LIDHJET NE ELEMENTET KONSTRUKTIVE DO TË VËRRIFIKOHEN DHE KONTROLLOHEN MË VË ZGATIMET E PROJEKTIT TË ZBATIMIT.

KËRKESA TË DETYRUESHME PËR TË ZBATUAR GJATË RE-ALIZIMIT TË PROJEKTIT KONSTRUKTIV:

A. SHTRESA-A MBROJTËSE E BETONIT :
1. SHTRESA-A MBROJTËSE E KOLONAVË : 35mm.
2. SHTRESA-A MBROJTËSE E TRAREVË EJSHTË: 35mm.
3. SHTRESA-A MBROJTËSE E E SOLETAVË EJSHTË: 25mm.
4. SHTRESA-A MBROJTËSE E THEMELIT EJSHTË: 50mm DHE 35mm.
5. SHTRESA-A MBROJTËSE EJSHTË: 35mm NE TË GJITHE SIPËRFAQET NE KONT-AKT ME UJËT AT NENTOKËSORE.
6. SHTRESA-A MBROJTËSE E MURREVE BETONARE: EJSHTË: 35mm.

C. GJATËSITË E ANKRAMIT TË SHTRYRAVE DO TË ZBATOHEN SIPAS EC2-AND EC8 PËR GODEN AT ANTISISMIKË.

TË BETONIT C30/37 C35/BG/150/B.

TITULLI I PROJEKTIT

LOTI 1: "HARTIM I PROJEKT PREVENTIVAVE TË ZBATIMIT PËR DISA SPITALE RAJONALE DHE BASHKIAKE"

SPITALI RAJONAL LEZHË

KLIENTI

MINISTRIA E SHËNDETËSISË DHE E MBROJTJES SOCIALE

GRUPI I PROJEKTIMIT

ATELIER 4
ARCHITECTURE & CONSULTING STUDIO
Rr. e "Kosovarëve", Ndërtesa 35, Hyrja 6, Ap.4/1,
Njësia Administrative Nr. 5, 1019, Tiranë, Shqipëri
tel: +355 4 24 30 195 / 4 22 22 804
fax: +355 4 24 30 194
mobile: +355 69 20 38 958
e-mail: info@atelier4.al
web: www.atelier4.al

ARCHIMED S.P.S
CONSULTING & ENGINEERING STUDIO
Rr. "Zef Jubani", Pallati Bjorn, Nr. 7/3,
Tiranë, Shqipëri
tel / fax: +355 4 24 33 202
mobile: +355 69 21 05 507
e-mail: info@archimedsps.com
e-mail: archimedsps@gmail.com
web: www.archimedsps.com

KEJSI-05
ELECTRICAL ENGINEERING STUDIO
Rr. "Zef Jubani", Ndërtesa 7, Ap. 3, Tiranë, Shqipëri
mobile: +355 68 40 38 122
mobile: +355 68 20 77 941
e-mail: info@kejsi05.com
web: www.kejsi05.com

KODI I VIZATIMIT

SRB	D	S	-	0
KODI	FAZA	DISIPLINA	KATI	RISHIKIM

NR. I VIZATIMIT	**S - 06**

EMËRTIMI I VIZATIMIT

ARMIMI I THEMELIT,
ZGARA E SIPERME

SHKALLA	
DATA	SHKURT 2019

PËRSHKRIMI I FAZËS
PROJEKT ZBATIM

RISHIKIM	DATA	FAZA E PROJEKTIT

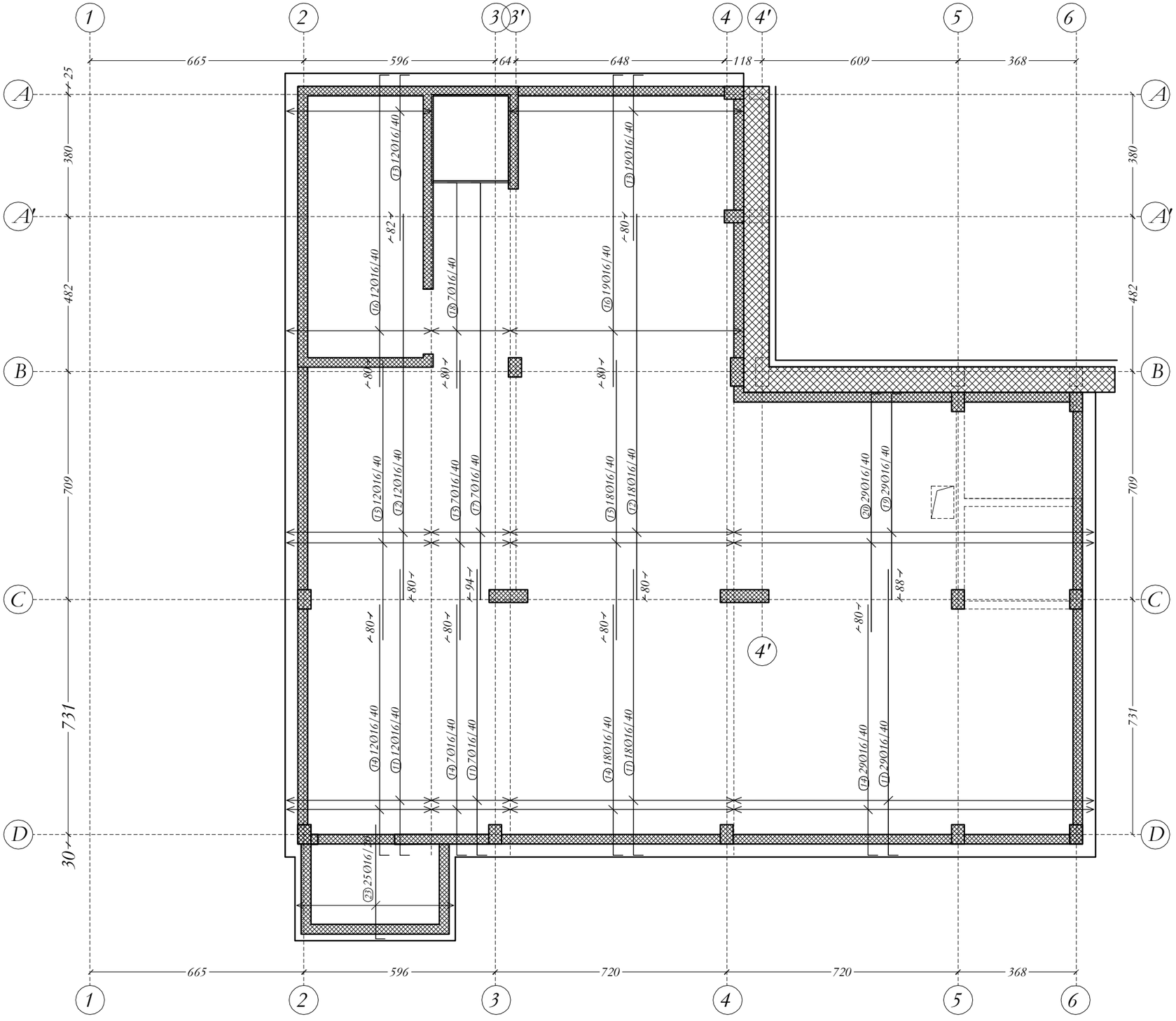

NR. NE // // APN S.AJNE NE COPE TË ELEMENTIVE KONSTRUKTIVE, SHËNIMIT ± TREGON VENDOSJEN E SHTRËRGËVE NE DOPO ZG-RËG.

B-GATI TI PROJEKTIMIT KONSTRUKTIV:

■ PROJEKTIMI KONSTRUKTIV "EXISTIT" BËHET BAZUAR NE KUSHTET TEKNIKE EUROCODE, EC0, EC1, EC2, EC7, EC8.

■ KATEGORIA E TRUALLIT TË "C" sg p=0.10L LEZHË.

PROJEKTI KONSTRUKTIV DO TË ZBATOHET PËRSËRI T DUKE PËRFSHI PUBLIKU PROJEKTUET - SKETITUTORËT, MUE ANKE DHE ELEKTRIKE KU TË GJITHA I IA QFRJT NE ELEMENTET KONSTRUKTIVE DO TË VËRRIBROHEN DHE KONTROLLOHEN MË VËZATIMET E PROJEKTIT TË ZBATIMIT.

KËRKESA TË DETYRUESHME PËR TË ZBATUAR GJATË BËJ ALLIZIMIT TË PROJEKTIT KONSTRUKTIV:

A- SHTRËZA-I MBROJTËSUE E BETONIT :

1. SHTRËZA-I MBROJTËSUE E KOLONAVE: 30mm.
2. SHTRËZA-I MBROJTËSUE E TRAREVE EXISTIT: 30mm.
3. SHTRËZA-I MBROJTËSUE E E SOLETAVE EXISTIT: 20mm.
4. SHTRËZA-I MBROJTËSUE E THEMELITËT EXISTIT: 100mm DHE 30mm.
5. SHTRËZA-I MBROJTËSUE EXISTIT: 30mm NE TË GJITHË SIPËRFAQËT NE KONTAKT ME UJËRAT NENTOREZORË.
6. SHTRËZA-I MBROJTËSUE E MURREVE BETONARË EXISTIT: 30mm.

C- GJATËSITË E ANKORËMIT TË SHTËRGAVE DO TË ZBATOHEN SIPAS EC2 AND EC8 PËR GODEN AT ANTISISMIKË.

TË BETONIT C30/37 CEB/RO 1500 B.

TITULLI I PROJEKTIT

LOTI 1: "HARTIM I PROJEKT PREVENTIVAVE TË ZBATIMIT PËR DISA SPITALE RAJONALE DHE BASHKIAKE"

SPITALI RAJONAL LEZHË

KLIENTI

MINISTRIA E SHËNDETËSISË DHE E MBROJTJES SOCIALE

GRUPI I PROJEKTIMIT

ATELIER 4
ARCHITECTURE & CONSULTING STUDIO
Rr. e "Kosovarëve", Ndërtesa 35, Hyrja 6, Ap.4/1,
Njësia Administrative Nr. 5, 1019, Tiranë, Shqipëri
tel: +355 4 24 30 195 / 4 22 22 804
fax: +355 4 24 30 194
mobile: +355 69 20 38 958
e-mail: info@atelier4.al
web: www.atelier4.al

ARCHIMED S.P.S
CONSULTING & ENGINEERING STUDIO
Rr. "Zef Jubani", Pallati Bjorn, Nr. 7/3,
Tiranë, Shqipëri
tel / fax: +355 4 24 33 202
mobile: +355 69 21 05 507
e-mail: info@archimedsps.com
e-mail: archimedsps@gmail.com
web: www.archimedsps.com

KEJSI-05
ELECTRICAL ENGINEERING STUDIO
Rr. "Zef Jubani", Ndërtesa 7, Ap. 3, Tiranë, Shqipëri
mobile: +355 68 40 38 122
mobile: +355 68 20 77 941
e-mail: info@kejsi05.com
web: www.kejsi05.com

KODI I VIZATIMIT

SRB	D	S	-	0
KODI	FAZA	DISIPLINA	KATI	RISHIKIM

NR. I VIZATIMIT **S - 07**

EMËRTIMI I VIZATIMIT

ARMIMI I THEMELIT,
ZGARA E SIPERME

SHKALLA

DATA SHKURT 2019

PËRSHKRIMI I FAZËS

PROJEKT ZBATIM

RISHIKIM	DATA	FAZA E PROJEKTIT

PRERJA 1-1 E PLLAKES SE THEMELIT

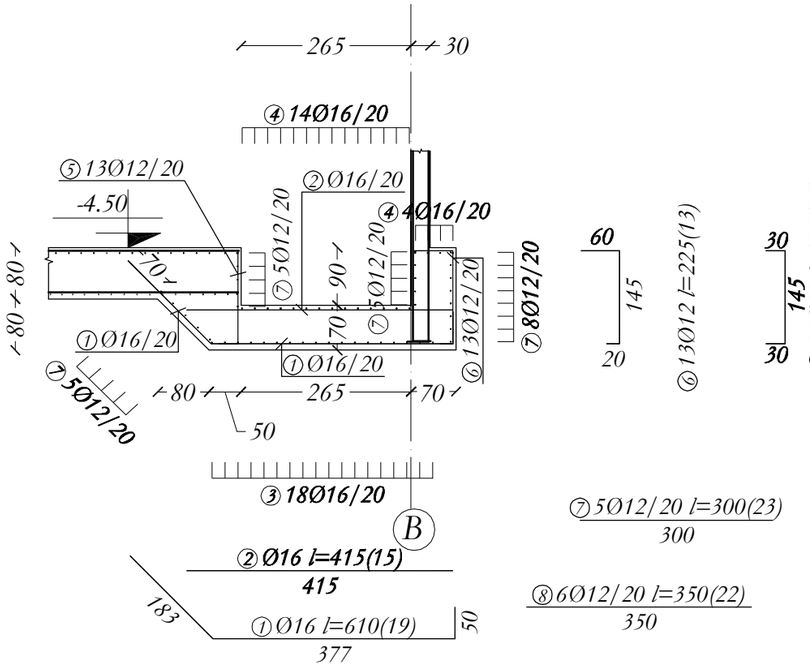

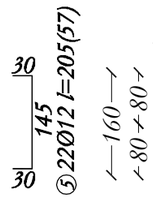

⑦ 5Ø12/20 l=300(23)
300

⑧ 6Ø12/20 l=350(22)
350

PRERJA 2-2 E PLLAKES SE THEMELIT

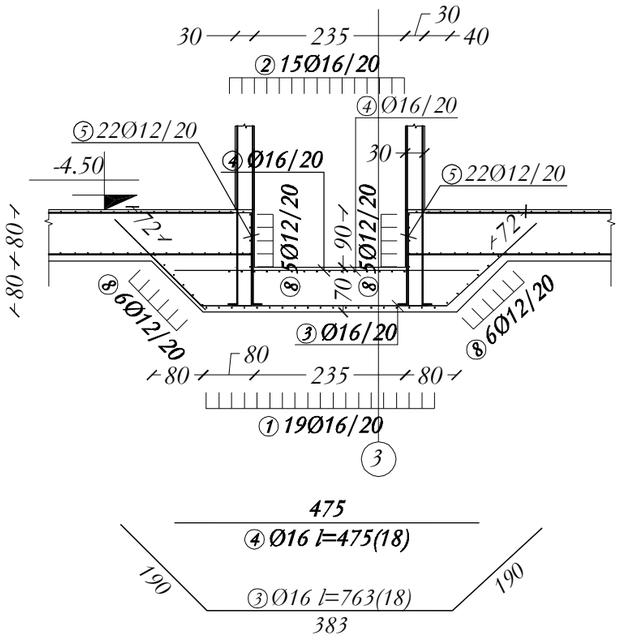

PRERJA f-f

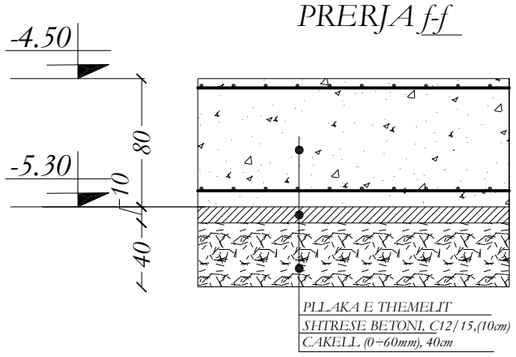

PUSETA 2

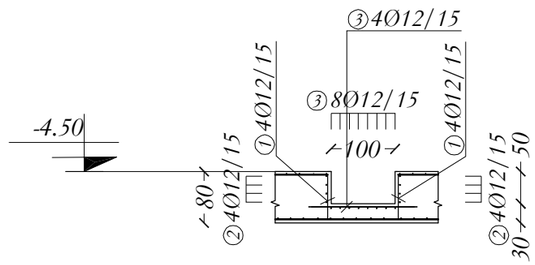

BETONI C30/37

DISTANCATORE 1 COPE CDO 1m2.

CELIKU S500 CLASS B

PERMASIMI I STAFAVE

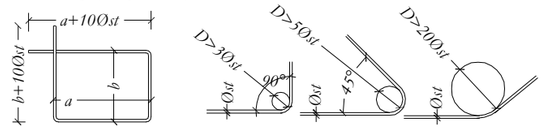

NR. NE // LAPIN SAJINE NE COPE TË ELEMENTIVE KONSTRUKTIVE, SHËNIMIT ± TREGON VENDOSJEN E SHËRBIMEVE NE DOPO ZG-REL.

BAZATË: PROJEKTIMIT KONSTRUKTIV:
- PROJEKTIMI KONSTRUKTIV "LEVITT" BLRE BAZUAR NE: KUSHTET TEKNIKE EUROCODE, EC0, EC1, EC2, EC7, EC8.
- KATEGORIA E TRUALLIT "C", sg≥0.10, LEZHË.

PROJEKTI KONSTRUKTIV DO TË ZBATOHET DHE DO PAKU EDHE: PROJEKTET - SKEMTUESORE, MEKANIKE DHE ELEKTRIKE KU TË GJITHA I HAPJET NE ELEMENTET KONSTRUKTIVE DO TË VËRRIHOHEN DHE KONTROLLOHEN MË VË ZËATIMET E PROJEKTIT TË ZBATIMIT.

KËRKESA TË DETYRUESHME PËR TË ZBATUAR CËSHTË RËSALIZIMIT TË PROJEKTIT KONSTRUKTIV:

A. SHTRESA-A MBROJTËSE E BETONIT :
1. SHTRESA-A MBROJTËSE E KOLONAVE: 35mm.
2. SHTRESA-A MBROJTËSE E TRAREVE: 35mm.
3. SHTRESA-A MBROJTËSE E E. SOLIT/AVE: 25mm.
4. SHTRESA-A MBROJTËSE E THEMELIT E SHTIT: 50mm DHE 35mm.
5. SHTRESA-A MBROJTËSE: SHTIT: 35mm NE TË GJITHE SIPËRFAQET NE KONTAKT ME UJËRAT NENTOKËSORE.
6. SHTRESA-A MBROJTËSE E MURETË BETONARË: SHTIT: 35mm.

C. CËSHTESITE E ANKORËMIT TË SHËRBIMAVE DO TË ZBATOHEN SIPAS EC2 AND EC8 PËR GODEN AT ANTISISMIKË.

D. BETONI C30/37 CEM.BKU 350 R.

TITULLI I PROJEKTIT

LOTI 1: "HARTIM I PROJEKT PREVENTIVAVE TË ZBATIMIT PËR DISA SPITALE RAJONALE DHE BASHKIAKE"

SPITALI RAJONAL LEZHË

KLIENTI

MINISTRIA E SHËNDETËSISË DHE E MBROJTJES SOCIALE

GRUPI I PROJEKTIMIT

ATELIER 4
ARCHITECTURE & CONSULTING STUDIO
Rr. e "Kosovarëve", Ndërtesa 35, Hyrja 6, Ap.4/1,
Njësia Administrative Nr. 5, 1019, Tiranë, Shqipëri
tel: +355 4 24 30 195 / 4 22 22 804
fax: +355 4 24 30 194
mobile: +355 69 20 38 958
e-mail: info@atelier4.al
web: www.atelier4.al

ARCHIMED S.P.S
CONSULTING & ENGINEERING STUDIO
Rr. "Zef Jubani", Pallati Bjorn, Nr. 7/3,
Tiranë, Shqipëri
tel / fax: +355 4 24 33 202
mobile: +355 69 21 05 507
e-mail: info@archimedsps.com
e-mail: archimedsps@gmail.com
web: www.archimedsps.com

KEJSI-05
ELECTRICAL ENGINEERING STUDIO
Rr. "Zef Jubani", Ndërtesa 7, Ap. 3, Tiranë, Shqipëri
mobile: +355 68 40 38 122
mobile: +355 68 20 77 941
e-mail: info@kejsi05.com
web: www.kejsi05.com

KODI I VIZATIMIT

SRB	D	S	-	0
KODI	FAZA	DISIPLINA	KATI	RISHIKIM

NR. I VIZATIMIT	**S - 08**

EMËRTIMI I VIZATIMIT

DETAJE, ARMIMI I THEMELIT

SHKALLA	
DATA	SHKURT 2019

PËRSHKRIMI I FAZËS

PROJEKT ZBATIM

RISHIKIM	DATA	FAZA E PROJEKTIT

Reinforcement specification

Type	Shapes and dimensions (cm)		Ø (mm)	lg (cm)	n (kom)	lgn (m)
	ZGARA E POSHTME (1 Pcs.)					
1	30 / 970		16	1000	55	550
2	900		16	900	37	333
3	801 / 30		16	831	37	307.47
4	30 / 520		16	550	37	203.5
5	1200		16	1200	37	444
6	955 / 30		16	985	37	364.45
7	530 / 30		16	560	18	100.8
8	880 / 30		16	910	18	163.8
9	30 / 450 / 30		16	510	17	86.7
10	30 / 721 / 30		16	781	17	132.77
11	1170 / 30		16	1200	66	792
12	1000		16	1000	31	310
13	420 / 30		16	450	31	139.5
14	570 / 30		16	600	66	396
15	800		16	800	37	296
16	1000		16	1000	31	310
17	300 / 30		16	330	31	102.3
18	1010 / 30		16	1040	7	72.8
19	890 / 30		16	920	7	64.4
20	350 / 30		16	380	29	110.2
21	930 / 30		16	980	29	284.2
22	30 / 620		16	650	18	117
23	30 / 490 / 30		16	550	14	77
24	355 / 30		16	385	25	96.25
	ZGARA E POSHTME SHTESAT (1 Pcs.)					
1	260		16	260	64	166.4
2	240		16	240	28	67.2
3	350		16	350	29	101.5

Reinforcement specification

Type	Shapes and dimensions (cm)		Ø (mm)	lg (cm)	n (kom)	lgn (m)
	ZGARA E SIPERME (1 Pcs.)					
1	1170 / 30		16	1200	55	660
2	1000		16	1000	37	370
3	505 / 30		16	535	37	197.95
4	650 / 30		16	680	37	251.6
5	855		16	855	37	316.35
6	1170 / 30		16	1200	37	444
7	330 / 30		16	360	18	64.8
8	760 / 30		16	790	18	142.2
9	450 / 30 / 30		16	510	17	86.7
10	721 / 30 / 30		16	781	17	132.77
11	890 / 30		16	920	66	607.2
12	1200		16	1200	30	360
13	515 / 30		16	545	31	168.95
14	780 / 30		16	810	66	534.6
15	870		16	870	37	321.9
16	970 / 30		16	1000	31	310
17	1298 / 30		16	1328	7	92.96
18	640 / 30		16	670	7	46.9
19	640 / 30		16	670	29	194.3
20	740 / 30		16	770	29	223.3
21	30 / 740		16	770	18	138.6
22	30 / 490 / 30		16	550	14	77
23	30 / 355		16	385	25	96.25

Reinforcement specification

Type	Shapes and dimensions (cm)		Ø (mm)	lg (cm)	n (kom)	lgn (m)
	PRERJA 1-1, PRERJA 2-2 (1 Pcs.)					
1	143 / 129 / 129 / 377 / 30		16	610	19	115.9
2	415		16	415	15	62.25
3	129 / 140 / 383 / 134 / 134		16	763	18	137.34
4	475		16	475	18	85.5
5	30 / 145 / 30		12	205	57	116.85
6	60 / 145 / 20		12	225	13	29.25
7	300		12	300	23	69
8	350		12	350	22	77
	PUSETA (1 Pcs.)					
1	70 / 25		12	95	8	7.6
2	160		12	160	8	12.8
3	170		12	170	12	20.4
	DISTANCATORET (1 Pcs.)					
1	60 / 59 / 59 / 30 / 30		16	238	500	1190

Reinforcement summary

Ø (mm)	lgn (m)	kg/m'	Weight (kg)
12	332.9	0.888	295.62
16	13618.6	1.58	21517.3
Total			21812.9

NR. NE // LAPIN SAJNE NE COPE TË ELEMENTIVE KONSTRUKTIVE, SHËNIMIT ± TREGON VENDOSJEN E SHUFRËZIVE NE DOPO ZG.-SHU..

BAZATË: PROJEKTIMI KONSTRUKTIV:
□ PROJEKTIMI KONSTRUKTIV "ZBATIMIT" SIPAS BAZËS SË NE RUSHTETET TEKNIKE EUROCODE, EC0, EC1, EC2, EC7, EC8.
KATEGORIA E TRUALLIT "C", sg/p=0.10/0.15g, LEZHË.

PROJEKTI KONSTRUKTIV DO TË ZBATOHET PËRSË PËRSËTI PUNËS PËRSË EDHE PROJEKTET - SKEMËS TUNORE, MEKANIKE DHE ELEKTRIKE KU TË GJITHA I HIQEN NE ELEMENTET KONSTRUKTIVE DO TË VËRRIHOHEN DHE KONTROLLOHEN MË VË ZZATIMET E PROJEKTIT TË ZBATIMIT.

KËRKESA TË DETYRUESHME PËR PUNË ZBATIMIT:

A. SHTRESA-I MBROJTJES E BETONIT :
1. SHTRESA-I MBROJTJES E KOLONAVE: 35mm.
2. SHTRESA-I MBROJTJES E TRAVEVE: 35mm.
3. SHTRESA-I MBROJTJES E PLATAVE: 25mm.
4. SHTRESA-I MBROJTJES E THEMELIT E SHITE: 50mm DHE 35mm.
5. SHTRESA-I MBROJTJES E SHITE: 35mm NE TË GJITHË SIPËRFAQËT NË KONTAKT ME UJËRAT NENTOKËSORE.
6. SHTRESA-I MBROJTJES E MURËVE BETONARË: 25mm.

C. GJATËSITË E ANKORIMIT TË SHUFRËZAVE DO TË ZBATOHEN SIPAS EC2 AND EC8 PËR GODEN AT ANTISISMIKË.

TË BETONIT C30/37 C35/BO/S500/B.

TITULLI I PROJEKTIT

LOTI 1: "HARTIM I PROJEKT PREVENTIVAVE TË ZBATIMIT PËR DISA SPITALE RAJONALE DHE BASHKIAKE"

SPITALI RAJONAL LEZHË

KLIENTI

MINISTRIA E SHËNDETËSISË DHE E MBROJTJES SOCIALE

GRUPI I PROJEKTIMIT

ATELIER 4
ARCHITECTURE & CONSULTING STUDIO
Rr. e "Kosovarëve", Ndërtesa 35, Hyrja 6, Ap.4/1,
Njësia Administrative Nr. 5, 1019, Tiranë, Shqipëri
tel: +355 4 24 30 195 / 4 22 22 804
fax: +355 4 24 30 194
mobile: +355 69 20 38 958
e-mail: info@atelier4.al
web: www.atelier4.al

ARCHIMED S.P.S
CONSULTING & ENGINEERING STUDIO
Rr. "Zef Jubani", Pallati Bjorn, Nr. 7/3,
Tiranë, Shqipëri
tel / fax: +355 4 24 33 202
mobile: +355 69 21 05 507
e-mail: info@archimedsps.com
e-mail: archimedsps@gmail.com
web: www.archimedsps.com

KEJSI-05
ELECTRICAL ENGINEERING STUDIO
Rr. "Zef Jubani", Ndërtesa 7, Ap. 3, Tiranë, Shqipëri
mobile: +355 68 40 38 122
mobile: +355 68 20 77 941
e-mail: info@kejsi05.com
web: www.kejsi05.com

KODI I VIZATIMIT

SRB	D	S	-	0
KODI	FAZA	DISIPLINA	KATI	RISHIKIM

NR. I VIZATIMIT **S - 09**

EMËRTIMI I VIZATIMIT

TABELA E SPECIFIKIMIT TE ARMATURES, ARMIMI I THEMELIT

SHKALLA

DATA SHKURT 2019

PËRSHKRIMI I FAZËS

PROJEKT ZBATIM

RISHIKIM	DATA	FAZA E PROJEKTIT

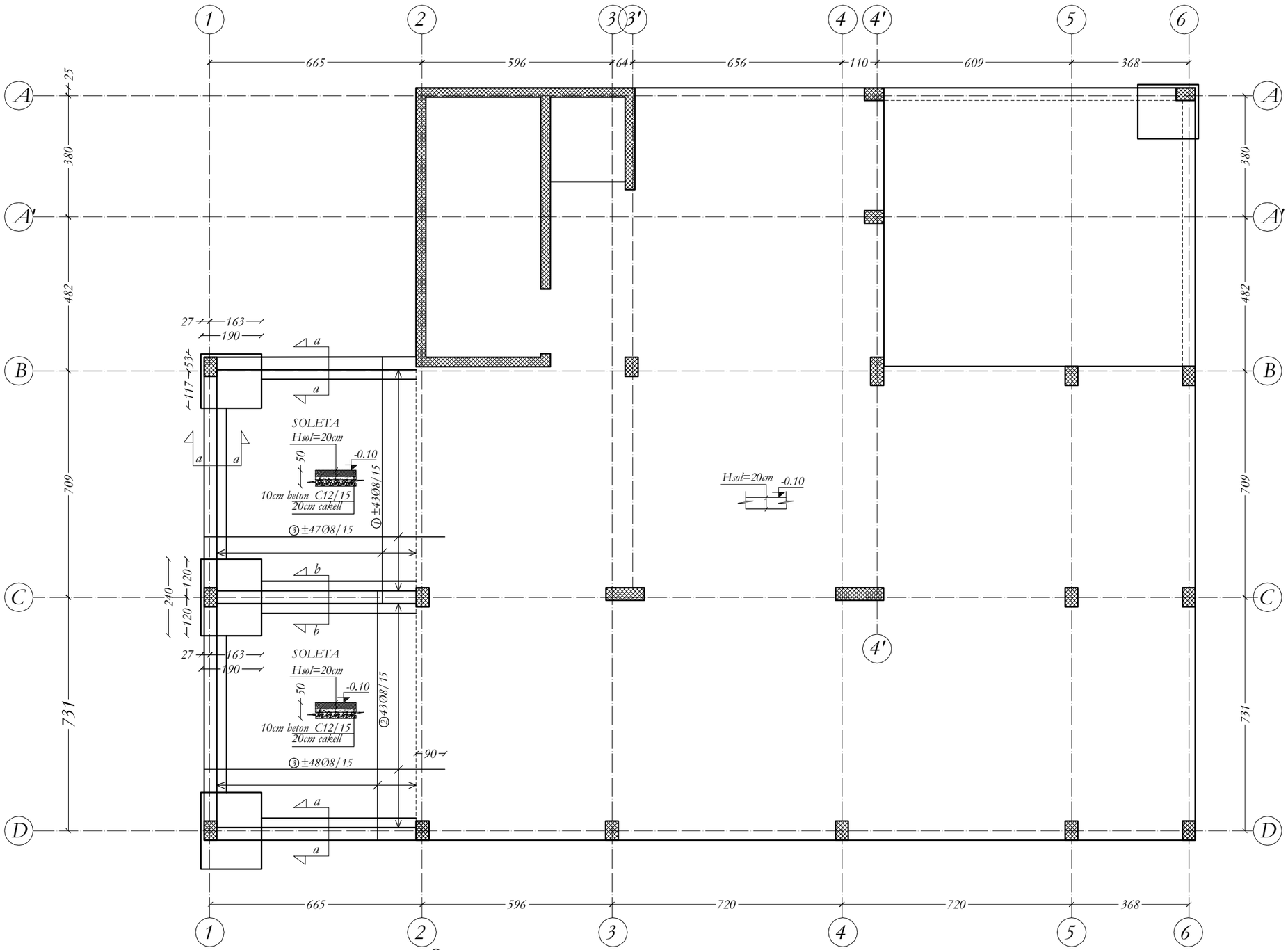

POZICIONIMI I PLINTAVE SIPAS AKSITËT 1-A

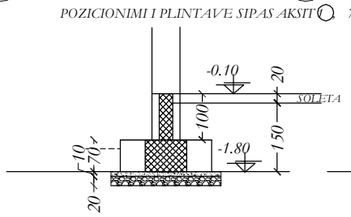

PRERJA B-B

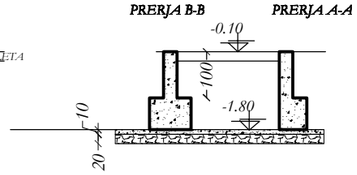

PRERJA A-A

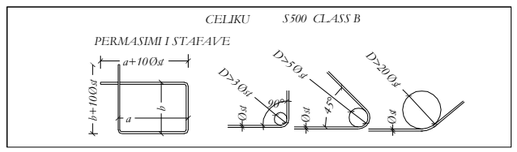

NR. NE // LAPËN SAJINE NE COPË TË ELEMENTIVE KONSTRUKTIVE, SHËNIMI ± TREGON VENDOSJEN E SHËRBIMEVE NE DOPO ZG-RËL.

BAZATË PROJEKTIMIT KONSTRUKTIV:

PROJEKTIMI KONSTRUKTIV "EXISTIT" BËHET BAZË ME KUSHTET TEKNIKE EUROCODE, EC0, EC1, EC2, EC7, EC8.

KATEGORIA E TRUALLIT "C", sg≥0.10, LEZHË.

PROJEKTI KONSTRUKTIV DO TË ZBATOHET DHE DO PËRGJITHË PËRGJITHË PROJEKTET - SKEMTUTORËT, MEKANIKE DHE ELEKTRIKE KU TË GJITHA I HIQET NE ELEMENTET KONSTRUKTIVE DO TË VËRRIHOHEN DHE KONTROLLOHEN MË VËZATIMET E PROJEKTIT TË ZBATIMIT.

KËRKESA TË DETYRUESHME PËR TË ZBATUAR GJATË RËALIZIMIT TË PROJEKTIT KONSTRUKTIV:

A. SHTRESA-I MBROJTËSUE E BETONIT :
1. SHTRESA-I MBROJTËSUE E KOLONAVE: 35mm.
2. SHTRESA-I MBROJTËSUE E TRAREVE EXISTE: 35mm.
3. SHTRESA-I MBROJTËSUE E ELEMENTEVE SOLETA EXISTE: 25mm.
4. SHTRESA-I MBROJTËSUE E THEMELIT EXISTE: 100mm DHE 35mm.
5. SHTRESA-I MBROJTËSUE EXISTE: 35mm NE TË GJITHË SIPËRSHTRESËT NË KONTAKT ME UJËRAT NENTOKËSORE.
6. SHTRESA-I MBROJTËSUE E MURËVE BETONARË EXISTE: 35mm.

C. GJATËSITË E ANKORËMIT TË SHËRBIMAVE DO TË ZBATOHEN SIPAS EC2-AND EC8 PËR GODEN AT. ANTISISMIKË.

D. BETONI C30/37 CEL.RËSISTENCË

TITULLI I PROJEKTIT

LOTI 1: "HARTIM I PROJEKT PREVENTIVAVE TË ZBATIMIT PËR DISA SPITALE RAJONALE DHE BASHKIAKE"

SPITALI RAJONAL LEZHË

KLIENTI

MINISTRIA E SHËNDETËSISË DHE E MBROJTJES SOCIALE

GRUPI I PROJEKTIMIT

ATELIER 4
ARCHITECTURE & CONSULTING STUDIO
Rr. e "Kosovarëve", Ndërtesa 35, Hyrja 6, Ap.4/1,
Njësia Administrative Nr. 5, 1019, Tiranë, Shqipëri
tel: +355 4 24 30 195 / 4 22 22 804
fax: +355 4 24 30 194
mobile: +355 69 20 38 958
e-mail: info@atelier4.al
web: www.atelier4.al

ARCHIMED S.P.S
CONSULTING & ENGINEERING STUDIO
Rr. "Zef Jubani", Pallati Bjorn, Nr. 7/3,
Tiranë, Shqipëri
tel / fax: +355 4 24 33 202
mobile: +355 69 21 05 507
e-mail: info@archimedsps.com
e-mail: archimedsps@gmail.com
web: www.archimedsps.com

KEJSI-05
ELECTRICAL ENGINEERING STUDIO
Rr. "Zef Jubani", Ndërtesa 7, Ap. 3, Tiranë, Shqipëri
mobile: +355 68 40 38 122
mobile: +355 68 20 77 941
e-mail: info@kejsi05.com
web: www.kejsi05.com

KODI I VIZATIMIT

SRB	D	S	-	0
KODI	FAZA	DISIPLINA	KATI	RISHIKIM

NR. I VIZATIMIT	**S - 10**

EMËRTIMI I VIZATIMIT

PLANI I THEMELEVE

SHKALLA	
DATA	SHKURT 2019

PËRSHKRIMI I FAZËS

PROJEKT ZBATIM

RISHIKIM	DATA	FAZA E PROJEKTIT

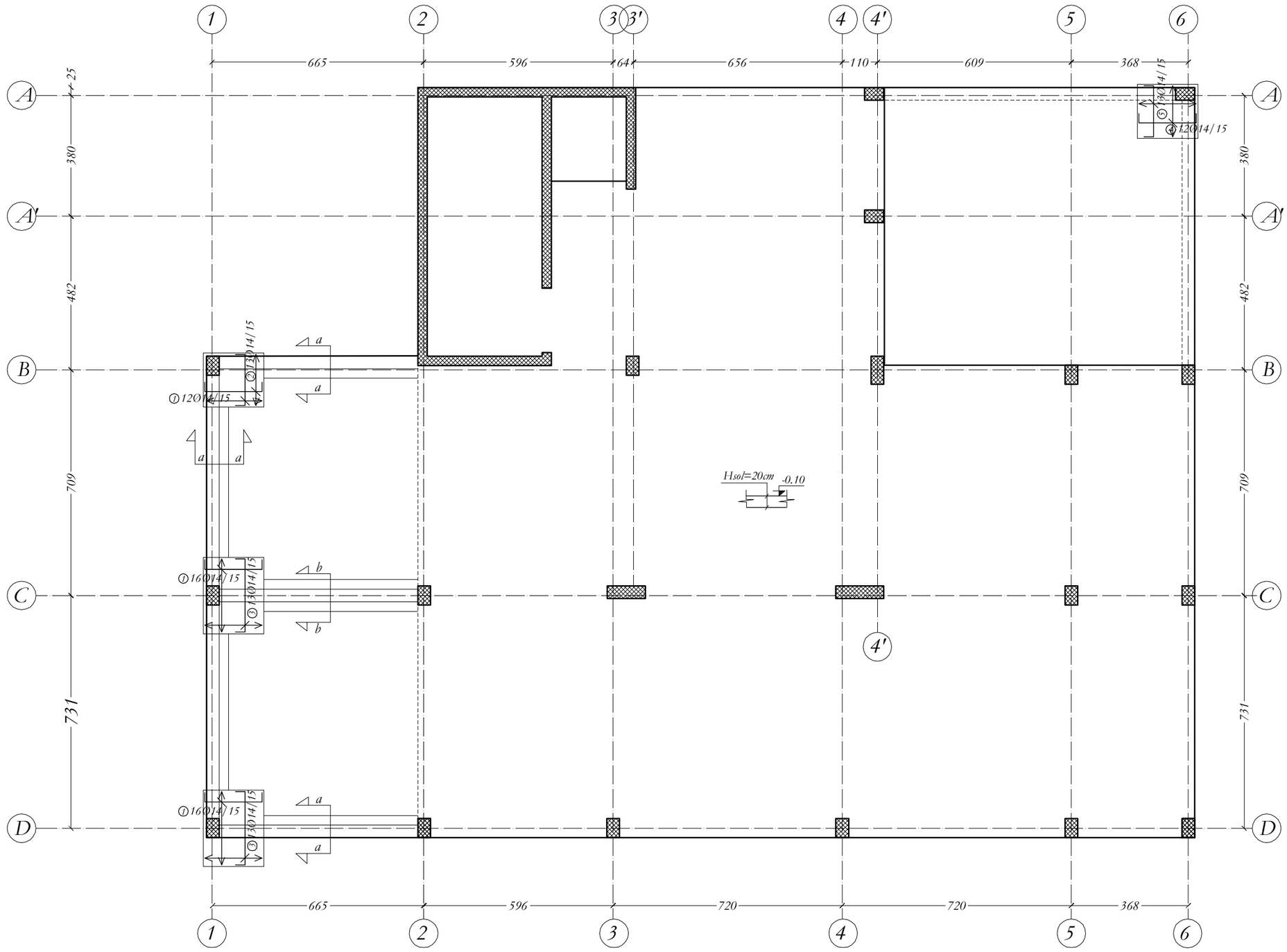

NR. NE // LAPIN SAJINE NE COPE TË ELEMENTIVE KONSTRUKTIVE, SHËNIMIT ± TREGON VENDOSJEN E SHTRËRGËVE NE DOPO ZG-RËG.

BAZATË PROJEKTIMIT KONSTRUKTIV:

PROJEKTIMI KONSTRUKTIV "EXISTIT" BËHET BAZË BAZË-GË NE KUSHTET TEKNIKE EUROCODE, EC0, EC1, EC2, EC7, EC8.

KATEGORIA E TRUALLIT "C", sg/p=0.10, LEZHË.

PROJEKTI KONSTRUKTIV DO TË ZBATOHET DUKE PËRFSHIRË EDHE PROJEKTET - SKEMTUTONËSE, MEKANIKE DHE ELEKTRIKE KU TË GJITHA I HIQËRT NE ELEMENTET KONSTRUKTIVË DO TË VËRRIFIKOHEN DHE KONTROLLOHEN MË VË ZGATIMET E PROJEKTIT TË ZBATIMIT.

KËRKESA TË DETYRUESHME PËR TË ZBATUAR GJATË RE-ALIZIMIT TË PROJEKTIT KONSTRUKTIV:

A. SHTRËSA-MBRËQITËSI E BETONIT :
1. SHTRËSA-MBRËQITËSI E KOLONAVË: 35mm.
2. SHTRËSA-MBRËQITËSI E TRAREVË EXISTIT: 35mm.
3. SHTRËSA-MBRËQITËSI E EL SOLIT/AVE EXISTIT: 25mm.
4. SHTRËSA-MBRËQITËSI E THEMELIT EXISTIT: 100mm DHE 35mm.
5. SHTRËSA-MBRËQITËSI EXISTIT: 50mm NË TË GJITHË SIPËRSIPËRSHQETË NË KONT-AKT ME UJËQAT NENTOREJSORE.
6. SHTRËSA-MBRËQITËSI E MUREVE BETONARË EXISTIT: 35mm.

C. GJATËSITË E ANKORËMIT TË SHTRËRAVE DO TË ZBATOHEN SIPAS EC2 AND EC8 PËR GODEN AT ANTISISMIKË.

TË BETONIT C30/37 CEB/RO 1500 B.

TITULLI I PROJEKTIT

LOTI 1: "HARTIM I PROJEKT PREVENTIVAVE TË ZBATIMIT PËR DISA SPITALE RAJONALE DHE BASHKIAKE"

SPITALI RAJONAL LEZHË

KLIENTI

MINISTRIA E SHËNDETËSISË DHE E MBROJTJES SOCIALE

GRUPI I PROJEKTIMIT

ATELIER 4
ARCHITECTURE & CONSULTING STUDIO
Rr. e "Kosovarëve", Ndërtesa 35, Hyrja 6, Ap.4/1,
Njësia Administrative Nr. 5, 1019, Tiranë, Shqipëri
tel: +355 4 24 30 195 / 4 22 22 804
fax: +355 4 24 30 194
mobile: +355 69 20 38 958
e-mail: info@atelier4.al
web: www.atelier4.al

ARCHIMED S.P.S
CONSULTING & ENGINEERING STUDIO
Rr. "Zef Jubani", Pallati Bjorn, Nr. 7/3,
Tiranë, Shqipëri
tel / fax: +355 4 24 33 202
mobile: +355 69 21 05 507
e-mail: info@archimedsps.com
e-mail: archimedsps@gmail.com
web: www.archimedsps.com

KEJSI-05
ELECTRICAL ENGINEERING STUDIO
Rr. "Zef Jubani", Ndërtesa 7, Ap. 3, Tiranë, Shqipëri
mobile: +355 68 40 38 122
mobile: +355 68 20 77 941
e-mail: info@kejsi05.com
web: www.kejsi05.com

KODI I VIZATIMIT

SRB	D	S	-	0
KODI	FAZA	DISIPLINA	KATI	RISHIKIM

NR. I VIZATIMIT	**S - 11**

EMËRTIMI I VIZATIMIT

PLINTAT ZGARA E POSHTME

SHKALLA	
DATA	SHKURT 2019

PËRSHKRIMI I FAZËS

PROJEKT ZBATIM

RISHIKIM	DATA	FAZA E PROJEKTIT

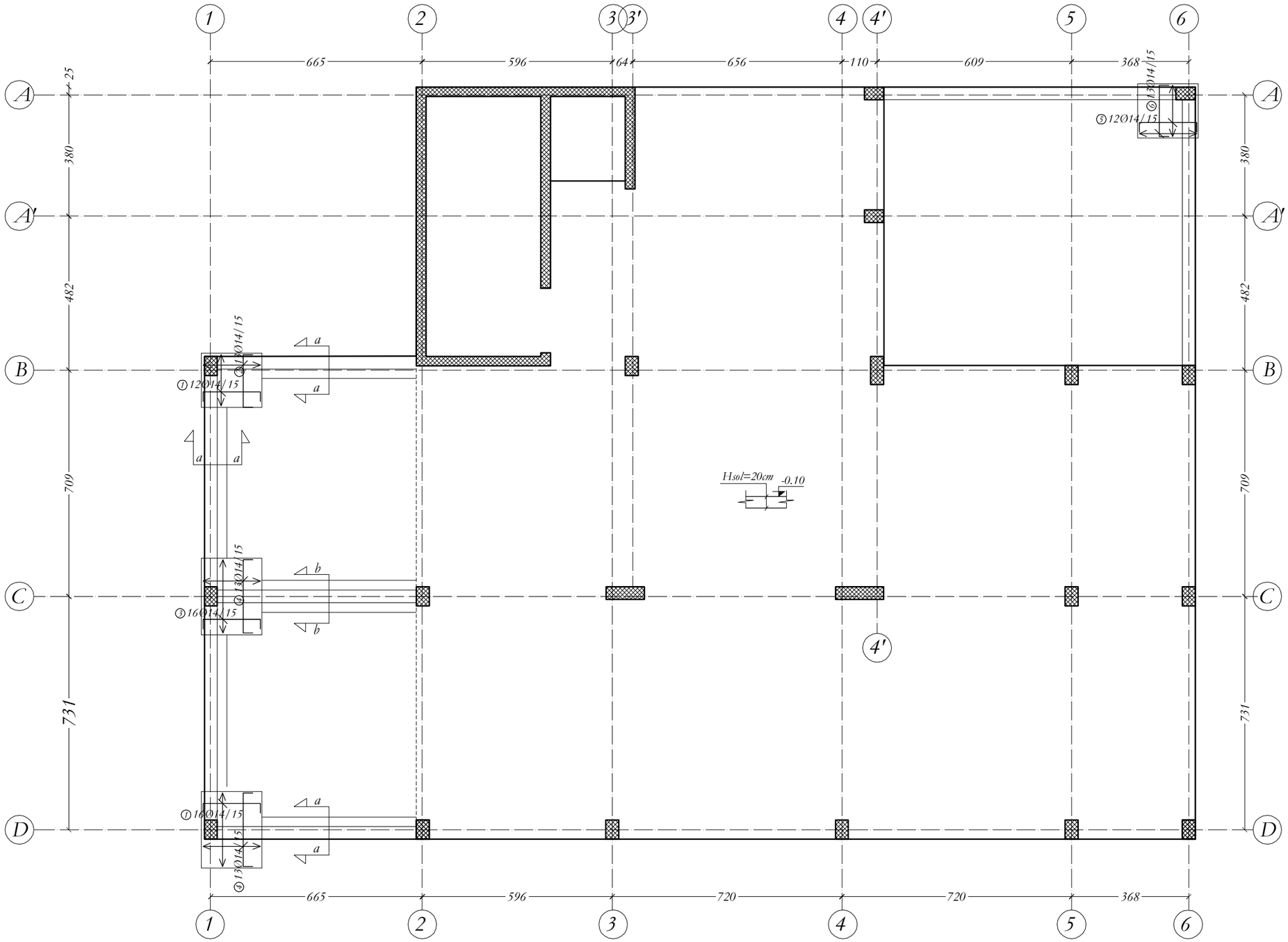

NR. NE // LAPIN SAJINE NE COPE TË ELEMENTIVE KONSTRUKTIVE, SHËNIMIT ± TREGON VENDOSJEN E SHTRYRËVE NE DOPO ZG-RËL.

BAZATË PROJEKTIMIT KONSTRUKTIV:

- PROJEKTIMI KONSTRUKTIV "LOTI 1": BËHET BAZË-GR NE KUSHTET TEKNIKE EUROCODE, EC0, EC1, EC2, EC7, EC8.
- KATEGORIA E TRUALLIT "C", sg p=0.10, LEZHË.

PROJEKTI KONSTRUKTIV DO TË ZBATOHET PËR DE PARE EDHE PROJEKTET - SKEMËT TUNORE, MOE-ANKE, DHE ELEKTRIKE KU TË GJITHA I KËRKOJË NE ELEMENTET KONSTRUKTIVE DO TË VËRRIHOHEN DHE KONTROLLOHEN MË VË ZËRMËSI E PROJEKTIT TË ZBATIMIT.

KËRKESA TË DETYRUESHME PËR PUNËT ZBATUESE GJATË RËALIZIMIT TË PROJEKTIT KONSTRUKTIV:

A. SHTRESA-A MBROJTËSE E BETONIT :
1. SHTRESA-A MBROJTËSE E KOLONAVË: 30mm.
2. SHTRESA-A MBROJTËSE E TRAREVË E ZJATË: 30mm.
3. SHTRESA-A MBROJTËSE E LËSHËT/AVË E ZJATË: 25mm.
4. SHTRESA-A MBROJTËSE E THEMELIT E ZJATË: 50mm DHE 30mm.
5. SHTRESA-A MBROJTËSE E ZJATË: 30mm NË TË GJITHË SIPËRFAQËT NË KONTAKT ME UJËRAT NENTOKËSORE.
6. SHTRESA-A MBROJTËSE E MURËVE BETONARË E ZJATË: 30mm.

C. GJATËSITË E ANKORËMIT TË SHTRYRAVE DO TË ZBATOHEN SIPAS EC2-AND EC8 PËR GODEN AT. ANTISISMIKË.

TË BETONIT C30/37 CEB/RO 1500 B.

TITULLI I PROJEKTIT

LOTI 1: "HARTIM I PROJEKT PREVENTIVAVE TË ZBATIMIT PËR DISA SPITALE RAJONALE DHE BASHKIAKE"

SPITALI RAJONAL LEZHË

KLIENTI

MINISTRIA E SHËNDETËSISË DHE E MBROJTJES SOCIALE

GRUPI I PROJEKTIMIT

ATELIER 4
ARCHITECTURE & CONSULTING STUDIO
Rr. e "Kosovarëve", Ndërtesa 35, Hyrja 6, Ap.4/1,
Njësia Administrative Nr. 5, 1019, Tiranë, Shqipëri
tel: +355 4 24 30 195 / 4 22 22 804
fax: +355 4 24 30 194
mobile: +355 69 20 38 958
e-mail: info@atelier4.al
web: www.atelier4.al

ARCHIMED S.P.S
CONSULTING & ENGINEERING STUDIO
Rr. "Zef Jubani", Pallati Bjorn, Nr. 7/3,
Tiranë, Shqipëri
tel / fax: +355 4 24 33 202
mobile: +355 69 21 05 507
e-mail: info@archimedsps.com
e-mail: archimedsps@gmail.com
web: www.archimedsps.com

KEJSI-05
ELECTRICAL ENGINEERING STUDIO
Rr. "Zef Jubani", Ndërtesa 7, Ap. 3, Tiranë, Shqipëri
mobile: +355 68 40 38 122
mobile: +355 68 20 77 941
e-mail: info@kejsi05.com
web: www.kejsi05.com

KODI I VIZATIMIT

SRB	D	S	-	0
KODI	FAZA	DISIPLINA	KATI	RISHIKIM

NR. I VIZATIMIT	**S - 12**

EMËRTIMI I VIZATIMIT

PLINTAT ZGARA E SIPERME

SHKALLA	
DATA	SHKURT 2019

PËRSHKRIMI I FAZËS

PROJEKT ZBATIM

RISHIKIM	DATA	FAZA E PROJEKTIT

PRERJA A-A

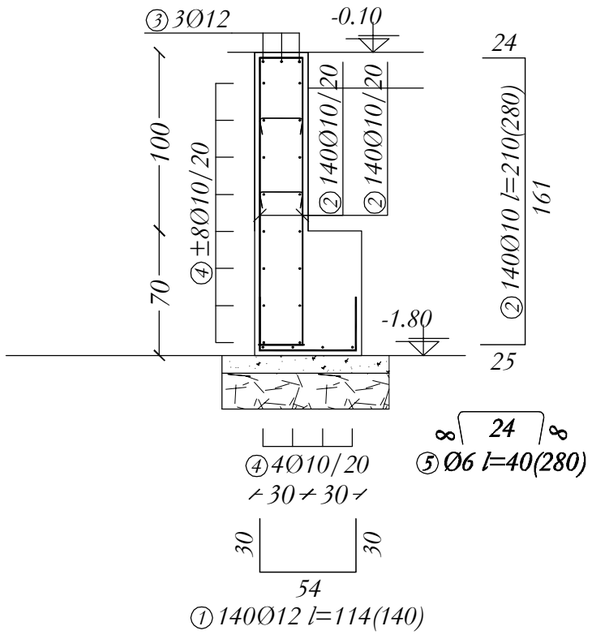

PRERJA B-B

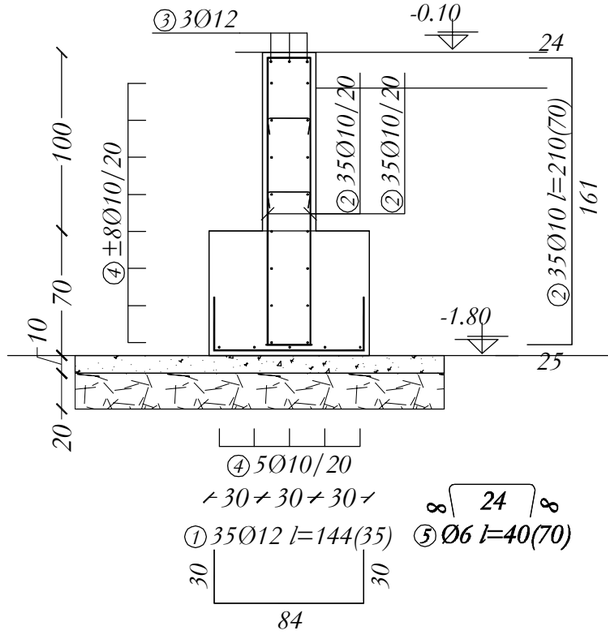

POZICIONIMI I PLINTAVE

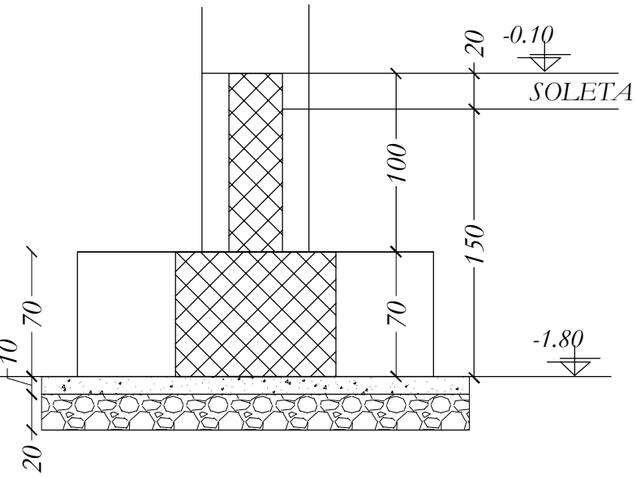

Reinforcement specification					
Type	Shapes and dimensions (cm)	Ø (mm)	lg (cm)	n (kom)	lgn (m)
PLINTA ZGARA E POSHTME (1 Pcs.)					
1	30 / 180 / 30	14	240	44	105.6
2	30 / 160 / 30	14	220	13	28.6
3	30 / 230 / 30	14	290	26	75.4
4	30 / 180 / 30	14	240	12	28.8
5	30 / 160 / 30	14	220	13	28.6
PLINTA ZGARA E SIPERME (1 Pcs.)					
1	30 / 180 / 30	14	240	28	67.2
2	30 / 165 / 30	14	225	13	29.25
3	30 / 180 / 30	14	240	16	38.4
4	30 / 230 / 30	14	290	26	75.4
5	30 / 180 / 30	14	240	12	28.8
6	30 / 160 / 30	14	220	13	28.6

Reinforcement specification					
Type	Shapes and dimensions (cm)	Ø (mm)	lg (cm)	n (kom)	lgn (m)
PRERJA A-A (1 Pcs.)					
1	30 / 54 / 30	12	114	140	159.6
2	24 / 161 / 25	10	210	280	588
3	2840	12	2840	3	85.2
4	2840	10	2840	20	568
5	8 / 24 / 8	6	40	280	112
PRERJA B-B (1 Pcs.)					
1	30 / 84 / 30	12	144	35	50.4
2	24 / 161 / 25	10	210	70	147
3	660	12	660	3	19.8
4	660	10	660	21	138.6
5	8 / 24 / 8	6	40	70	28
SOLETA (1 Pcs.)					
1	773	8	773	86	664.78
2	781	8	781	43	335.83
3	754	8	754	190	1432.6

Reinforcement summary			
Ø (mm)	lgn (m)	kg/m'	Weight (kg)
6	140	0.222	31.08
8	2433.21	0.395	961.12
10	1441.6	0.617	889.47
12	315	0.888	279.72
14	534.65	1.21	646.93
Total			2808.32

NR. NE (/) I JAPIN SAKTË NE COPE TË ELEMENTIVE KONSTRUKTIVE, SHËNIMI ± TREGON VËNDOSJEN E SHTYRJES NE DOPO ZG.-REL.

BAZATË PROJEKTIMI KONSTRUKTIV:
PROJEKTIMI KONSTRUKTIV ËSHTË BËRË BAZË ME KUSHTET TEKNIKE EUROCODE, EC0, EC1, EC2, EC7, EC8.
KATEGORIA E TRUALLIT "C", sg=0.10, LEZHË.

PROJEKTI KONSTRUKTIV DO TË ZBATOHET PËR DE: PARE EDHE PROJEKTET - SKEMTUTONREL, MEKANIKE DHE ELEKTRIKE KU TË GJITHA I HLAPET NE ELEMENTET KONSTRUKTIVE DO TË VËRRIHOHEN DHE KONTROLLOHEN MË VË ZGATIMET E PROJEKTIT TË ZBATIMIT.

KURRËSA I TË DËRRUESHËMË PËR TË ZBATUAR QËLLËT RE-ALIZIMIT TË PROJEKTIT KONSTRUKTIV:

B. SHTRESA-A MBROJTËSE E BETONIT :
T. SHTRESA-A MBROJTËSE E KOLONAVE: 35mm.
2. SHTRESA-A MBROJTËSE E TRABAVE ËSHTË: 30mm.
3. SHTRESA-A MBROJTËSE E E SOLETAVE ËSHTË: 20mm.
4. SHTRESA-A MBROJTËSE E THEMELIT ËSHTË: 100mm DHE 50mm.
5. SHTRESA-A MBROJTËSE: EMËTE: 50mm NE TË GJITHE SIPËRSHQETË NE KONTAKT ME UJËQAT NENTOKËSORE.
6. SHTRESA-A MBROJTËSE E MURËVE BETONORE: ËSHTË: 35mm.

E GJATËSITË E ANKRAMIT TË SHTRYRAVE DO TË ZBATOHEN SIPAS EC2-AND EC8 PËR GODEN AT. ANTISEMIKE.

TË BETONIT C30/37 CEB/RO 1500 R.

TITULLI I PROJEKTIT

LOTI 1: "HARTIM I PROJEKT PREVENTIVAVE TË ZBATIMIT PËR DISA SPITALE RAJONALE DHE BASHKIAKE"

SPITALI RAJONAL LEZHË

KLIENTI

MINISTRIA E SHËNDETËSISË DHE E MBROJTJES SOCIALE

GRUPI I PROJEKTIMIT

ATELIER 4
ARCHITECTURE & CONSULTING STUDIO
Rr. e "Kosovarëve", Ndërtesa 35, Hyrja 6, Ap.4/1,
Njësia Administrative Nr. 5, 1019, Tiranë, Shqipëri
tel: +355 4 24 30 195 / 4 22 22 804
fax: +355 4 24 30 194
mobile: +355 69 20 38 958
e-mail: info@atelier4.al
web: www.atelier4.al

ARCHIMED S.P.S
ARCHIMED S.P.S
CONSULTING & ENGINEERING STUDIO
Rr. "Zef Jubani", Pallati Bjorn, Nr. 7/3,
Tiranë, Shqipëri
tel / fax: +355 4 24 33 202
mobile: +355 69 21 05 507
e-mail: info@archimedsps.com
e-mail: archimedsps@gmail.com
web: www.archimedsps.com

KEJSI-05
ELECTRICAL ENGINEERING STUDIO
Rr. "Zef Jubani", Ndërtesa 7, Ap. 3, Tiranë, Shqipëri
mobile: +355 68 40 38 122
mobile: +355 68 20 77 941
e-mail: info@kejsi05.com
web: www.kejsi05.com

KODI I VIZATIMIT

SRB . D . S . - . 0
KODI . FAZA . DISIPLINA . KATI . RISHIKIM

NR. I VIZATIMIT **S - 13**

EMËRTIMI I VIZATIMIT

DETAJE,
TABELA E SPECIFIKIMIT TE ARMATURES

SHKALLA

DATA SHKURT 2019

PËRSHKRIMI I FAZËS
PROJEKT ZBATIM

RISHIKIM	DATA	FAZA E PROJEKTIT

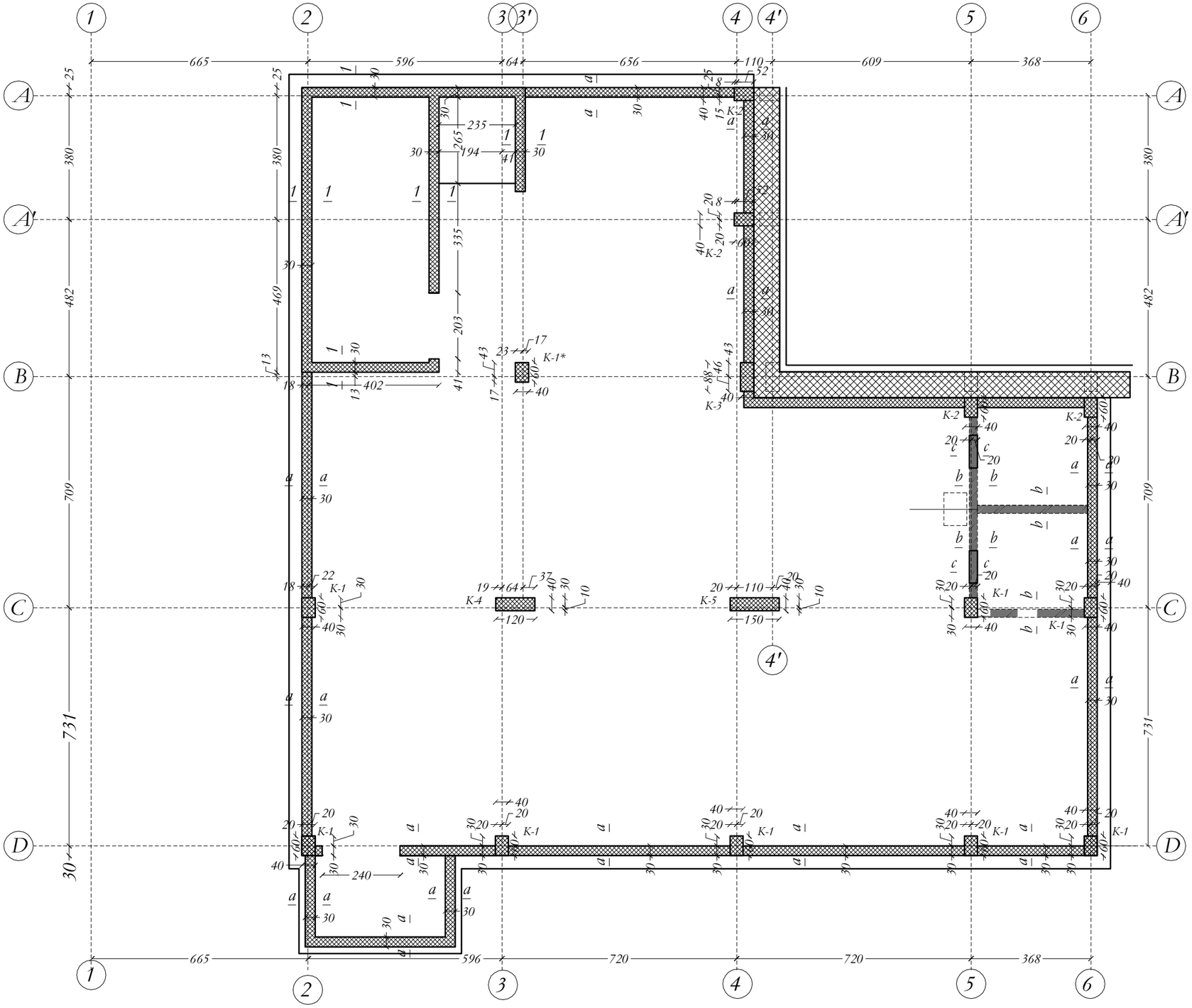

NR. NE // I LIPIN S AJINE NE COPE TË ELEMENTIVE KONSTRUKTIVE, SHËNIMIT ± TREGON VENDOSJEN E SHTYRJES NE DOPO ZG-RIU.

BAZATË: PROJEKTIMIT KONSTRUKTIV:

- PROJEKTIMI KONSTRUKTIV "LEXHIT" SË RE BAZUAR NE: KUSHTET TEKNIKE EUROCODE, EC0, EC1, EC2, EC7, EC8.
- KATEGORIA E TRUALLIT "C", sg/p=0.10, LEZHË.

PROJEKTI KONSTRUKTIV DO TË ZBATOHET PËRSË PËRI EDHE PËR: EDHE PROJEKTET : SKEMËS TUTONJËRE, MEKANIKE DHE ELEKTRIKE KU TË GJITHA I HUAJËT NE ELEMENTET KONSTRUKTIVE DO TË VËRRIHOHEN DHE KONTROLLOHEN MË VË ZGATIMET E PROJEKTIT TË ZBATIMIT.

KËRKESA TË DETYRUESHME PËR TË ZBATUAR GJATË RE-ALIZIMIT TË PROJEKTIT KONSTRUKTIV:

A. SHTRESA-I MBROJTËSË E BETONIT :
1. SHTRESA-I MBROJTËSË E KOLONAVE: 30mm.
2. SHTRESA-I MBROJTËSË E TRAREVE EJAITE: 30mm.
3. SHTRESA-I MBROJTËSË E E SOLETAVE EJAITE: 20mm.
4. SHTRESA-I MBROJTËSË E THEMELITE EJAITE: 40mm DHE 30mm.
5. SHTRESA-I MBROJTËSË EJAITE: 30mm NE TË GJITHE SIPËRFAQET NE KONT-AKT ME UJËT AT NENTOKËSORE.
6. SHTRESA-I MBROJTËSË E MURREVE BETONARE EJAITE: 30mm.

C. GJATËSITË E ANKORIMIT TË SHUBRAVE DO TË ZBATOHEN SIPAS EC2-AND EC8 PËR GODEN AT ANTISISMIKË.

TË BETONIT : C30/37 C35/BO/330/B.

TITULLI I PROJEKTIT

LOTI 1: "HARTIM I PROJEKT PREVENTIVAVE TË ZBATIMIT PËR DISA SPITALE RAJONALE DHE BASHKIAKE"

SPITALI RAJONAL LEZHË

KLIENTI

MINISTRIA E SHËNDETËSISË DHE E MBROJTJES SOCIALE

GRUPI I PROJEKTIMIT

ATELIER 4
ARCHITECTURE & CONSULTING STUDIO
Rr. e "Kosovarëve", Ndërtesa 35, Hyrja 6, Ap.4/1,
Njësia Administrative Nr. 5, 1019, Tiranë, Shqipëri
tel: +355 4 24 30 195 / 4 22 22 804
fax: +355 4 24 30 194
mobile: +355 69 20 38 958
e-mail: info@atelier4.al
web: www.atelier4.al

ARCHIMED S.P.S

ARCHIMED S.P.S
CONSULTING & ENGINEERING STUDIO
Rr. "Zef Jubani", Pallati Bjorn, Nr. 7/3,
Tiranë, Shqipëri
tel / fax: +355 4 24 33 202
mobile: +355 69 21 05 507
e-mail: info@archimedsps.com
e-mail: archimedsps@gmail.com
web: www.archimedsps.com

KEJSI-05
ELECTRICAL ENGINEERING STUDIO
Rr. "Zef Jubani", Ndërtesa 7, Ap. 3, Tiranë, Shqipëri
mobile: +355 68 40 38 122
mobile: +355 68 20 77 941
e-mail: info@kejsi05.com
web: www.kejsi05.com

KODI I VIZATIMIT

SRB	D	S	-	0
KODI	FAZA	DISIPLINA	KATI	RISHIKIM

NR. I VIZATIMIT	**S - 14**

EMËRTIMI I VIZATIMIT

PLANI I KONSTRUKSIONIT VERTIKAL NGA KUOTA -4.50 DERI NE -0.10

SHKALLA	
DATA	SHKURT 2019

PËRSHKRIMI I FAZËS

PROJEKT ZBATIM

RISHIKIM	DATA	FAZA E PROJEKTIT

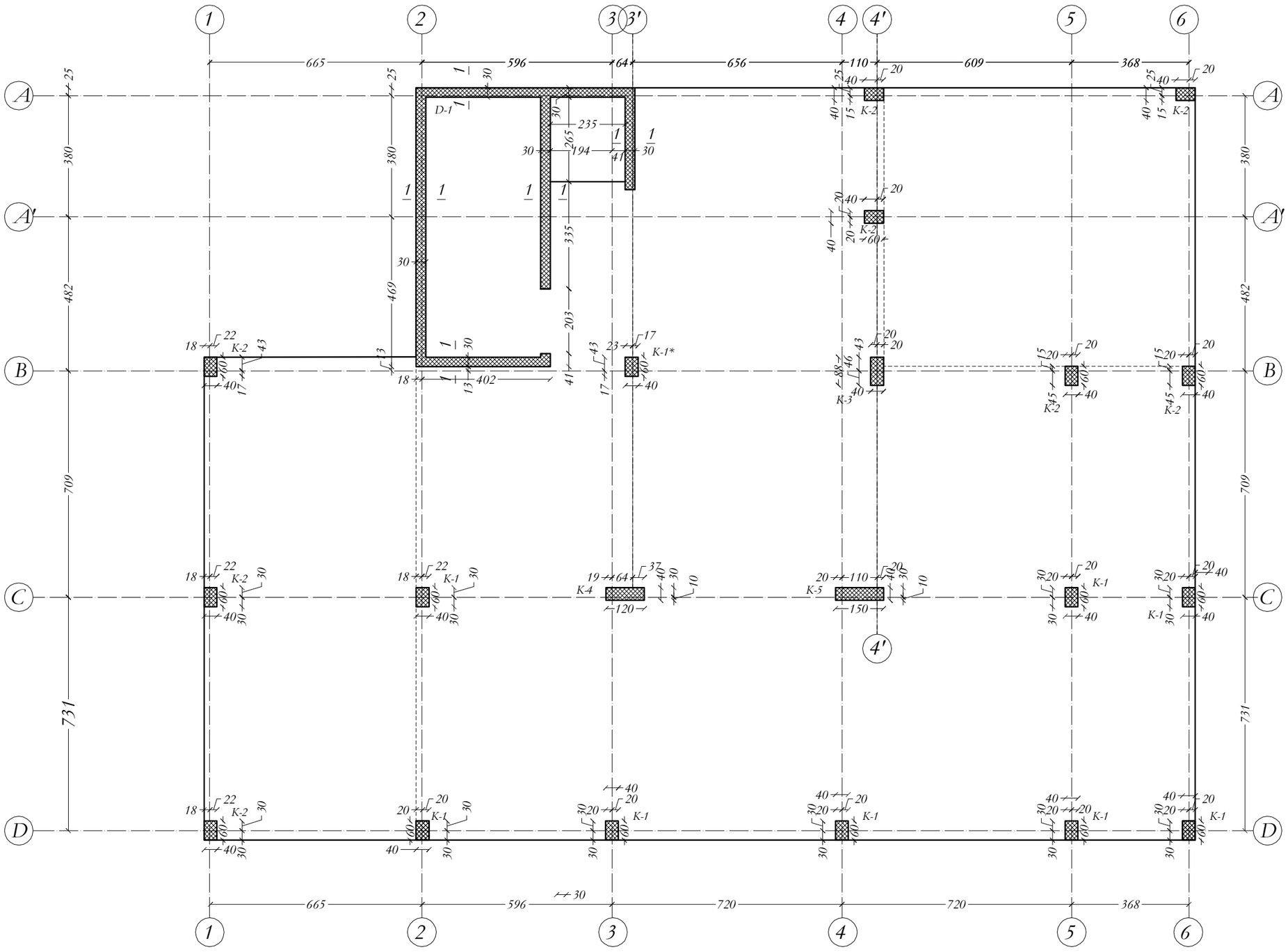

NB. NE // I LAPËN SAJINE NE COPË TË ELEMENTIVE KONSTRUKTIVE, SHIKNIMI I TREGON VENDOSJEN E SHUFRAVE NE DOPO ZG-RRI..

BAZATË: PROJEKTIMIT KONSTRUKTIV:

PROJEKTIMI KONSTRUKTIV "EXISTIT" BLIRE BAZUAR NE: KUSHTET TEKNIKE EUROCODE, EC0, EC1, EC2, EC7, EC8.
KATEGORIA E TRUALLIT "C", sg/g=0.10, LEZHË.

PROJEKTI KONSTRUKTIV DO TË ZBATOHET DUKE PËRFSHIRË EDHE: PROJEKTET - SKEMTUTONIKE, MEKANIKE DHE ELEKTRIKE KU TË GJITHA I HIQEN NGA ELEMENTET KONSTRUKTIVE DO TË VËRRIHOHEN DHE KONTROLLOHEN MË VË ZATIMET E PROJEKTIT TË ZBATIMIT.

KËRKESA TË DETYRUESHME PËR TË ZBATUAR GJATË REALIZIMIT TË PROJEKTIT KONSTRUKTIV:

A. SHTRESA-A MBROJTËSE E BETONIT :
1. SHTRESA-A MBROJTËSE E KOLONAVE: 35mm.
2. SHTRESA-A MBROJTËSE E TRAREVE: EXISTIT: 35mm.
3. SHTRESA-A MBROJTËSE E LL SOLETAVE: EXISTIT: 25mm.
4. SHTRESA-A MBROJTËSE E THEMELIT EXISTIT: 100mm DHE 35mm.
5. SHTRESA-A MBROJTËSE: EXISTIT: 35mm NE TË GJITHË SIPËRFAQËT NE KONTAKT ME UJËRAT NENTOKËSORE.
6. SHTRESA-A MBROJTËSE E MURELIT BETONOKARE: EXISTIT: 35mm.

C. GJATËSITË E ANKORIMIT TË SHUFRAVE DO TË ZBATOHEN SIPAS EC2-AND EC8 PËR GODEN AT ANTISEMIKË.

TË BETONIT C30/37 CEB/RO 1500 B.

TITULLI I PROJEKTIT

LOTI 1: "HARTIM I PROJEKT PREVENTIVAVE TË ZBATIMIT PËR DISA SPITALE RAJONALE DHE BASHKIAKE"

SPITALI RAJONAL LEZHË

KLIENTI

MINISTRIA E SHËNDETËSISË DHE E MBROJTJES SOCIALE

GRUPI I PROJEKTIMIT

ATELIER 4
ARCHITECTURE & CONSULTING STUDIO
Rr. e "Kosovarëve", Ndërtesa 35, Hyrja 6, Ap.4/1,
Njësia Administrative Nr. 5, 1019, Tiranë, Shqipëri
tel: +355 4 24 30 195 / 4 22 22 804
fax: +355 4 24 30 194
mobile: +355 69 20 38 958
e-mail: info@atelier4.al
web: www.atelier4.al

ARCHIMED S.P.S
ARCHIMED S.P.S
CONSULTING & ENGINEERING STUDIO
Rr. "Zef Jubani", Pallati Bjorn, Nr. 7/3,
Tiranë, Shqipëri
tel / fax: +355 4 24 33 202
mobile: +355 69 21 05 507
e-mail: info@archimedsps.com
e-mail: archimedsps@gmail.com
web: www.archimedsps.com

KEJSI-05
ELECTRICAL ENGINEERING STUDIO
Rr. "Zef Jubani", Ndërtesa 7, Ap. 3, Tiranë, Shqipëri
mobile: +355 68 40 38 122
mobile: +355 68 20 77 941
e-mail: info@kejsi05.com
web: www.kejsi05.com

KODI I VIZATIMIT

SRB	D	S	-	0
KODI	FAZA	DISIPLINA	KATI	RISHIKIM

NR. I VIZATIMIT	**S - 15**

EMËRTIMI I VIZATIMIT

PLANI I KONSTRUKSIONIT VERTIKAL
NGA KUOTA -0.10 DERI NE KUOTEN +18.80

SHKALLA	
DATA	SHKURT 2019

PËRSHKRIMI I FAZËS
PROJEKT ZBATIM

RISHIKIM	DATA	FAZA E PROJEKTIT

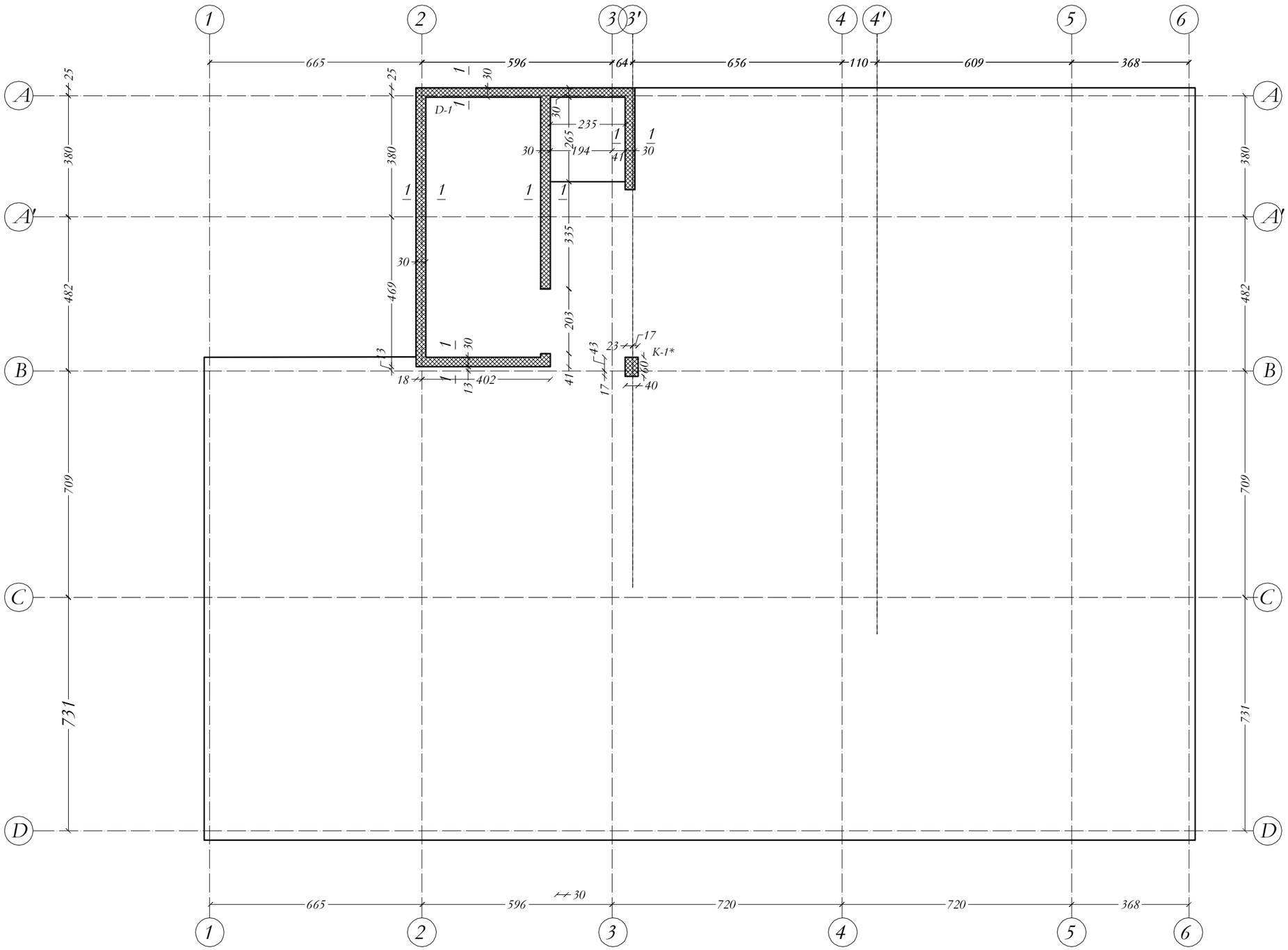

NR. NE // // APN SAJNE NE COPE TË ELEMENTIVE KONSTRUKTIVE, SHËNIME ± TREGON VENDOSJEN E SHTRËRGVE NE DOPO ZG-RRL.

BAZATË PROJEKTIMIT KONSTRUKTIV:

PROJEKTIMI KONSTRUKTIV "EXISTIT" BËHET BAZUAR NE KUSHTET TEKNIKE EUROCODE, EC0, EC1, EC2, EC7, EC8.

KATEGORIA E TRUALLIT "C", sg/p=0.10, LEZHË.

PROJEKTI KONSTRUKTIV DO TË ZBATOHET DHE KI PARË EDHE PROJEKTET - SKEMTUTONRE, MEKANIKE DHE ELEKTRIKE KU TË GJITHA I HIQEJNË NE ELEMENTET KONSTRUKTIVE DO TË VËRRIHOHEN DHE KONTROLOHEN MË VË ZATIMET E PROJEKTIT TË ZBATIMIT.

KËRKESA TË DETYRUESHME PËR PUNËT ZBATIMORE GJATË RE-ALIZIMIT TË PROJEKTIT KONSTRUKTIV:

A. SHTRESA-I MBROJTJES SË BETONIT :
1. SHTRESA-I MBROJTJES SË KOLONAVE: 35mm.
2. SHTRESA-I MBROJTJES SË TRAREVE: EXISTIT: 35mm.
3. SHTRESA-I MBROJTJES SË ELEMENTEVE SOLIDE: EXISTIT: 25mm.
4. SHTRESA-I MBROJTJES SË TUBAMALLT EXISTIT: 100mm DHE: 35mm.
5. SHTRESA-I MBROJTJES: EXISTIT: 35mm NË TË GJITHË SIPËRSIPËRSË NE KONT-AKT ME UJËRAT NENTORESORE.
6. SHTRESA-I MBROJTJES SË MURËVE BETONARË: EXISTIT: 35mm.

C. GJATËSITË E ANKORËMIT TË SHTRËRAVE DO TË ZBATOHEN SIPAS EC2-AND EC8 PËR GODENAT ANTISEISMIKE.

TË BETONIT C30/37 CEL/KU 1300 K

TITULLI I PROJEKTIT

LOTI 1: "HARTIM I PROJEKT PREVENTIVAVE TË ZBATIMIT PËR DISA SPITALE RAJONALE DHE BASHKIAKE"

SPITALI RAJONAL LEZHË

KLIENTI

MINISTRIA E SHËNDETËSISË DHE E MBROJTJES SOCIALE

GRUPI I PROJEKTIMIT

ATELIER 4
ARCHITECTURE & CONSULTING STUDIO
Rr. e "Kosovarëve", Ndërtesa 35, Hyrja 6, Ap.4/1,
Njësia Administrative Nr. 5, 1019, Tiranë, Shqipëri
tel: +355 4 24 30 195 / 4 22 22 804
fax: +355 4 24 30 194
mobile: +355 69 20 38 958
e-mail: info@atelier4.al
web: www.atelier4.al

ARCHIMED S.P.S
ARCHIMED S.P.S
CONSULTING & ENGINEERING STUDIO
Rr. "Zef Jubani", Pallati Bjorn, Nr. 7/3,
Tiranë, Shqipëri
tel / fax: +355 4 24 33 202
mobile: +355 69 21 05 507
e-mail: info@archimedsps.com
e-mail: archimedsps@gmail.com
web: www.archimedsps.com

KEJSI-05
ELECTRICAL ENGINEERING STUDIO
Rr. "Zef Jubani", Ndërtesa 7, Ap. 3, Tiranë, Shqipëri
mobile: +355 68 40 38 122
mobile: +355 68 20 77 941
e-mail: info@kejsi05.com
web: www.kejsi05.com

KODI I VIZATIMIT

SRB	D	S	-	0
KODI	FAZA	DISIPLINA	KATI	RISHIKIM

NR. I VIZATIMIT	**S - 16**

EMËRTIMI I VIZATIMIT

PLANI I KONSTRUKSIONIT VERTIKAL
NGA KUOTA +18.80 DERI NE KUOTEN +21.65

SHKALLA	
DATA	SHKURT 2019

PËRSHKRIMI I FAZËS
PROJEKT ZBATIM

RISHIKIM	DATA	FAZA E PROJEKTIT

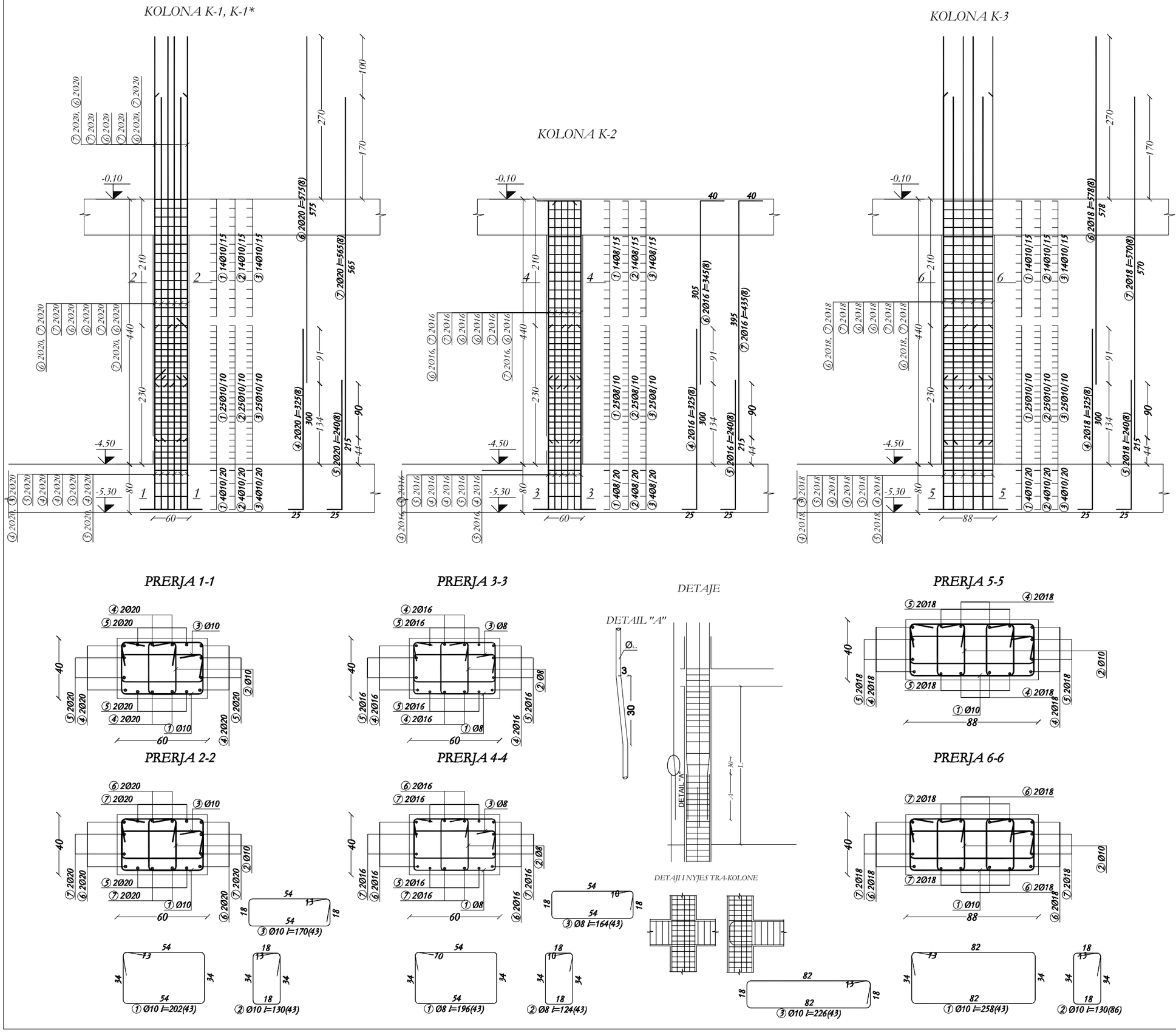

NR. NE // I JAPIN SAAINE NE COPE TE ELEMENTIVE KONSTRUKTIVE, SHIKUNIM E TREGON VENDOSJEN E SHTRYRAVE NE DOPO ZG-RRI.

BAZATE PROJEKTIMIT KONSTRUKTIV:

- PROJEKTIMI KONSTRUKTIV "EXISTING" BËHET BAZUAR NE KUSHTET TEKNIKE EUROCODE, EC0, EC1, EC2, EC7, EC8.
- VLERËSIMI I TË TRUALLIT "E.C. eq" p=0.10, LEZHË.

PROJEKTI KONSTRUKTIV DO TË ZBATOHET TË DËRGUAR PËR: EDHE PROJEKTET - SKEMTUTORRE, MEKANIKE DHE ELEKTRIKE KU TË GJITHA I HLAPËT NË ELEMENTET KONSTRUKTIVE DO TË VËRRIHOHEN DHE KONTROLLOHEN MË VË ZGATIMET E PROJEKTIT TË ZBATIMIT.

KËRKESA TË DETYRUESHME PËR TË ZBATUAR GJATË RËALIZIMIT TË PROJEKTIT KONSTRUKTIV:

A. SHTRESA-A MBROJTËSE E BETONIT:
1. SHTRESA-A MBROJTËSE E KOLONAVE: 35mm.
2. SHTRESA-A MBROJTËSE E TRA-RRAVE EXISTIT: 30mm.
3. SHTRESA-A MBROJTËSE E E. SOLIT-AVE EXISTIT: 20mm.
4. SHTRESA-A MBROJTËSE E THEMELIT EXISTIT: 100mm DHE 50mm.
5. SHTRESA-A MBROJTËSE EXISTIT: 50mm NË TË GJITHË SIPËRFAQET NË KONTAKT ME UJËRAT NENTOKËSORE.
6. SHTRESA-A MBROJTËSE E MURRAVE BETONARË EXISTIT: 35mm.

C. CËSITSHTI E ANKORRIMIT TË SHTRYRAVE DO TË ZBATOHEN SIPAS EC2-AND EC8 PËR GODEN-AT ANTISISMIKË.

TË BETONIT: C30/37 C25/30 S500 B.

TITULLI I PROJEKTIT

LOTI 1: "HARTIM I PROJEKT PREVENTIVAVE TË ZBATIMIT PËR DISA SPITALE RAJONALE DHE BASHKIAKE"

SPITALI RAJONAL LEZHË

KLIENTI

MINISTRIA E SHËNDETËSISË DHE E MBROJTJES SOCIALE

GRUPI I PROJEKTIMIT

ATELIER 4
ARCHITECTURE & CONSULTING STUDIO
Rr. e "Kosovarëve", Ndërtesa 35, Hyrja 6, Ap.4/1,
Njësia Administrative Nr. 5, 1019, Tiranë, Shqipëri
tel: +355 4 24 30 195 / 4 22 22 804
fax: +355 4 24 30 194
mobile: +355 69 20 38 958
e-mail: info@atelier4.al
web: www.atelier4.al

ARCHIMED S.P.S
CONSULTING & ENGINEERING STUDIO
Rr. "Zef Jubani", Pallati Bjorn, Nr. 7/3,
Tiranë, Shqipëri
tel / fax: +355 4 24 33 202
mobile: +355 69 21 05 507
e-mail: info@archimedsps.com
e-mail: archimedsps@gmail.com
web: www.archimedsps.com

KEJSI-05
ELECTRICAL ENGINEERING STUDIO
Rr. "Zef Jubani", Ndërtesa 7, Ap. 3, Tiranë, Shqipëri
mobile: +355 68 40 38 122
mobile: +355 68 20 77 941
e-mail: info@kejsi05.com
web: www.kejsi05.com

KODI I VIZATIMIT

KODI	FAZA	DISIPLINA	KATI	RISHIKIM
SRB	D	S	-	0

NR. I VIZATIMIT	**S - 17**

EMËRTIMI I VIZATIMIT

KOLONA, MURE NGA KUOTA -4.50 DERI NE KUOTEN -0.10

SHKALLA	
DATA	SHKURT 2019

PËRSHKRIMI I FAZËS

PROJEKT ZBATIM

RISHIKIM	DATA	FAZA E PROJEKTIT

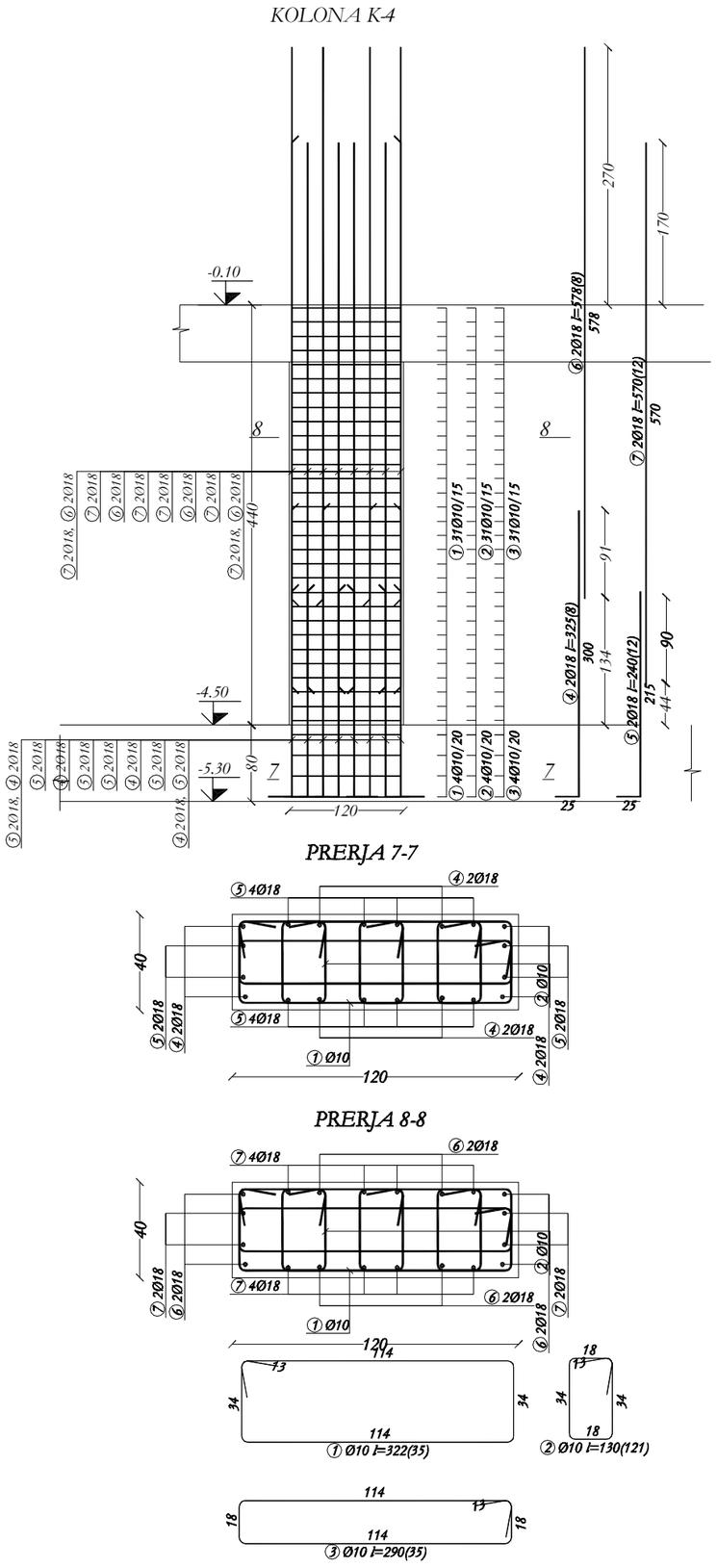

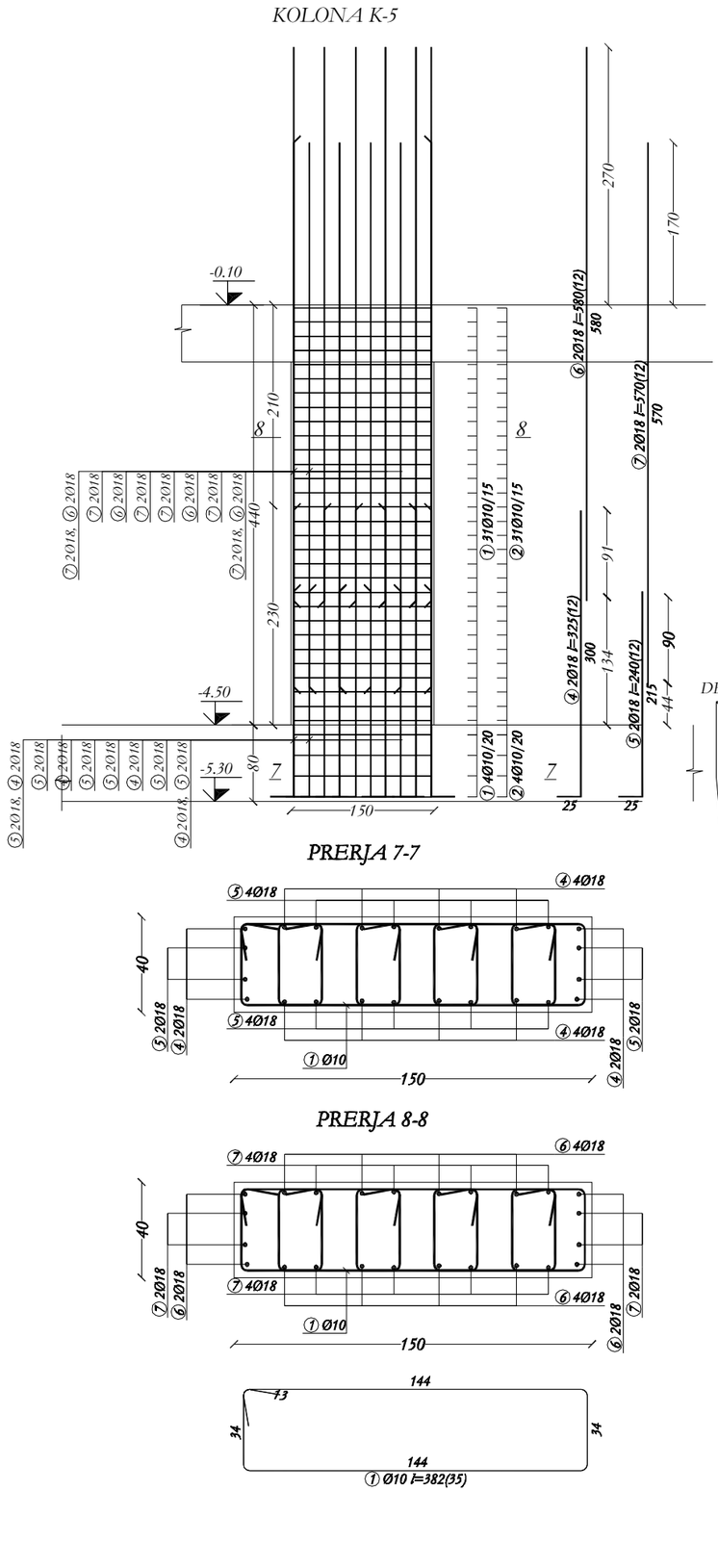

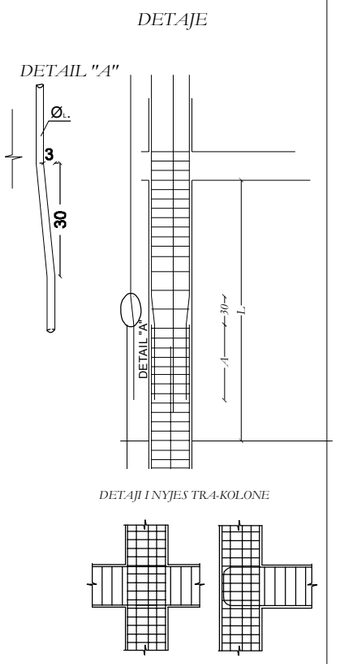

NR. NE // // APN SAJINE NE COPE TË ELEMENTIVE KONSTRUKTIVE, SHËNIMI ± TREGON VENDOSJEN E SHTRËRGVE NE DOPO ZG-RRI..

BAZATË PROJEKTIMIT KONSTRUKTIV:

- PROJEKTIMI KONSTRUKTIV EXISTIT: BUKE BAZUAR NE RUSHTET TEKNIKE EUROCODE, EC0, EC1, EC2, EC7, EC8.
- KATEGORIA E TRUALLIT "C", sg≥0.10, LEZHË.

PROJEKTI KONSTRUKTIV DO TË ZBATOHET TË DËRGUAR PARË EDHE PROJEKTET - SKEMTUTONRE, MEKANIKE DHE ELEKTRIKE KU TË GJITHA I HLAPËT NE ELEMENTET KONSTRUKTIVE DO TË VËRRIROHEN DHE KONTROLLOHEN MË VËZATIMET E PROJEKTIT TË ZBATIMIT.

KËRKESA TË DETYRUESHME PËR TË ZBATUAR GJATË REALIZIMIT TË PROJEKTIT KONSTRUKTIV:

A. SHTRESA-I MBROJTJES E BETONIT :

1. SHTRESA-I MBROJTJES E KOLONAVE: 35mm.
2. SHTRESA-I MBROJTJES E TRAREVE EXISTIT: 30mm.
3. SHTRESA-I MBROJTJES E E SOLETAVE EXISTIT: 25mm.
4. SHTRESA-I MBROJTJES E TREMUJTËT EXISTIT: 30mm DHE 35mm.
5. SHTRESA-I MBROJTJES EXISTIT: 35mm NE TË GJITHE SIPËRFAQET NE KONTAKT ME UJËRAT NENTOKËSORE.
6. SHTRESA-I MBROJTJES E MURETËVE BETONOKARE EXISTIT: 35mm.

C. GJATËSITË E ANKORIMIT TË SHËRRAVE DO TË ZBATOHEN SIPAS EC2-AND EC8 PËR GODENAT ANTISISMIKE.

D. BETONI : C30/37 C25/30 C30/B.

TITULLI I PROJEKTIT	
LOTI 1: "HARTIM I PROJEKT PREVENTIVAVE TË ZBATIMIT PËR DISA SPITALE RAJONALE DHE BASHKIAKE" SPITALI RAJONAL LEZHË	
KLIENTI	
MINISTRIA E SHËNDETËSISË DHE E MBROJTJES SOCIALE	
GRUPI I PROJEKTIMIT	
ATELIER 4 ARCHITECTURE & CONSULTING STUDIO Rr. e "Kosovarëve", Ndërtesa 35, Hyrja 6, Ap.4/1, Njësia Administrative Nr. 5, 1019, Tiranë, Shqipëri tel: +355 4 24 30 195 / 4 22 22 804 fax: +355 4 24 30 194 mobile: +355 69 20 38 958 e-mail: info@atelier4.al web: www.atelier4.al	
ARCHIMED S.P.S ARCHIMED S.P.S CONSULTING & ENGINEERING STUDIO Rr. "Zef Jubani", Pallati Bjorn, Nr. 73, Tiranë, Shqipëri tel / fax: +355 4 24 33 202 mobile: +355 69 21 05 507 e-mail: info@archimedsps.com e-mail: archimedsps@gmail.com web: www.archimedsps.com	
KEJSI-05 ELECTRICAL ENGINEERING STUDIO Rr. "Zef Jubani", Ndërtesa 7, Ap. 3, Tiranë, Shqipëri mobile: +355 68 40 38 122 mobile: +355 68 20 77 941 e-mail: info@kejsi05.com web: www.kejsi05.com	
KODI I VIZATIMIT	
SRB - D - S - - 0 KODI FAZA DISIPLINA KATI RISHIKIM	
NR. I VIZATIMIT	S - 18
EMËRTIMI I VIZATIMIT	
KOLONA, MURE NGA KUOTA -4.50 DERI NE KUOTEN -0.10	
SHKALLA	
DATA	SHKURT 2019
PËRSHKRIMI I FAZËS PROJEKT ZBATIM	
RISHIKIM DATA FAZA E PROJEKTIT	

PRERJA a-a [TOTAL]

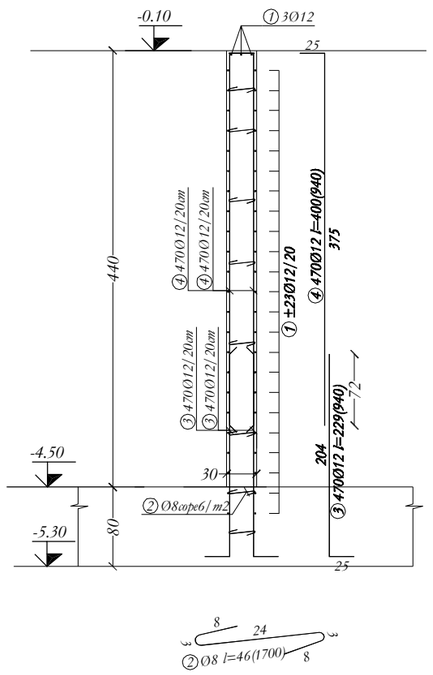

PRERJA b-b[TOTAL]

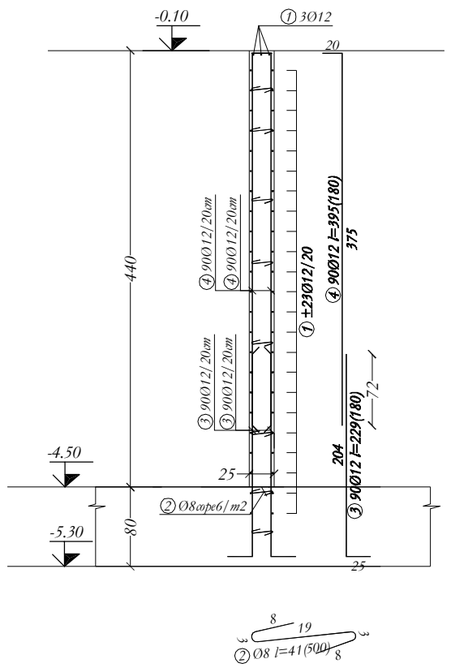

PRERJA c-c [2]

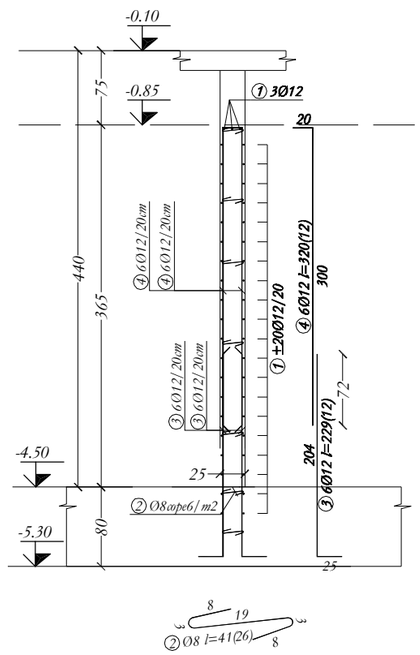

PRERJA 1-1 [TOTAL]

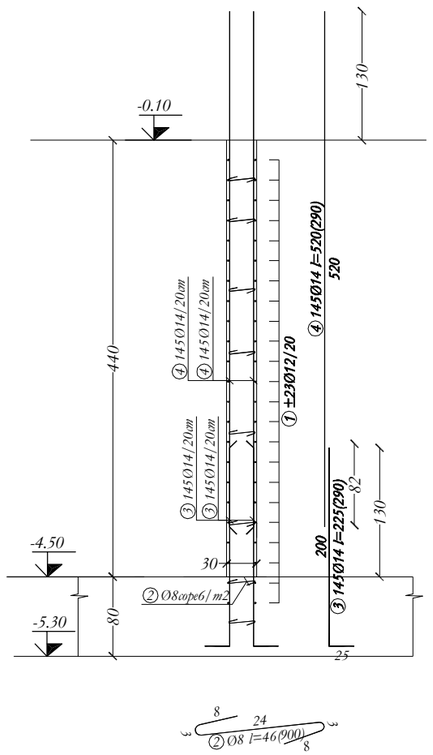

DETAJE

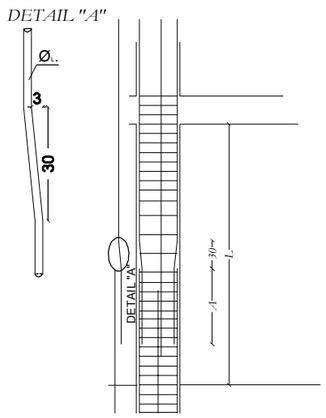

DETAJI I NYJES TRA-KOLONE

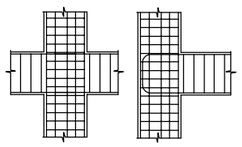

NR. NE // // APN S.AJINE NE COPE TË ELEMENTIVE KONSTRUKTIVE, SHËNIMIT ± TREGON VËNDOSJEN E SHTRÊRËVE NE DOPO ZG-REL.

B-GATË PROJEKTIMIT KONSTRUKTIV:

■ PROJEKTIMI KONSTRUKTIV-EXISTIM: BËRË BAZË-GR NE: KUSHTET TEKNIKE EUROCODE, EC0, EC1, EC2, EC7, EC8.

■ KATEGORIA E TRUALLIT "C", sg/p=0.10, LEZHË.

PROJEKTI KONSTRUKTIV-DO TË ZBATOHET PËRSË PARË EDHE PROJEKTET - SKEMTUESORE, MEKANIKE DHE ELEKTRIKE KU TË GJITHA I HIQËT NE ELEMENTET KONSTRUKTIVE DO TË VËRRIFIKOHEN DHE KONTROLLOHEN MË VË ZËATIMET E PROJEKTIT TË ZBATIMIT.

KËRKESA TË DETYRUESHME PËR TË ZBATUAR GJATË RE-ALIZIMIT TË PROJEKTIT KONSTRUKTIV:

A. SHTRESA-A MBROJTËSE E BETONIT :
1. SHTRESA-A MBROJTËSE E KOLONAVE: 35mm.
2. SHTRESA-A MBROJTËSE E TRA-RËVE E JASHTË: 30mm.
3. SHTRESA-A MBROJTËSE E LL SOLIT-A VE JASHTË: 25mm.
4. SHTRESA-A MBROJTËSE E THEMELIT JASHTË: 50mm DHE 35mm.
5. SHTRESA-A MBROJTËSE: EMRTE: 35mm NE TË GJITHË SIPËRSIPËT NE KONT-AKT ME UJË-AT NENTOKËSORE.
6. SHTRESA-A MBROJTËSE E MURREVE BETONOKË: E JASHTË: 35mm.

C. CËLËSITË E ANKORËMIT TË SHTRËRAVE DO TË ZBATOHEN SIPËAS EC2-AND EC8 PËR GJOEN-AT ANTISISMIKË.

D. BETONI : C30/37 C25/30 V30 R.

TITULLI I PROJEKTIT

LOTI 1: "HARTIM I PROJEKT PREVENTIVAVE TË ZBATIMIT PËR DISA SPITALE RAJONALE DHE BASHKIAKE"

SPITALI RAJONAL LEZHË

KLIENTI

MINISTRIA E SHËNDETËSISË DHE E MBROJTJES SOCIALE

GRUPI I PROJEKTIMIT

ATELIER 4
ARCHITECTURE & CONSULTING STUDIO
Rr. e "Kosovarëve", Ndërtesa 35, Hyrja 6, Ap.4/1,
Njësia Administrative Nr. 5, 1019, Tiranë, Shqipëri
tel: +355 4 24 30 195 / 4 22 22 804
fax: +355 4 24 30 194
mobile: +355 69 20 38 958
e-mail: info@atelier4.al
web: www.atelier4.al

ARCHIMED S.P.S
CONSULTING & ENGINEERING STUDIO
Rr. "Zef Jubani", Pallati Bjorn, Nr. 7/3,
Tiranë, Shqipëri
tel / fax: +355 4 24 33 202
mobile: +355 69 21 05 507
e-mail: info@archimedsps.com
e-mail: archimedsps@gmail.com
web: www.archimedsps.com

KEJSI-05
ELECTRICAL ENGINEERING STUDIO
Rr. "Zef Jubani", Ndërtesa 7, Ap. 3, Tiranë, Shqipëri
mobile: +355 68 40 38 122
mobile: +355 68 20 77 941
e-mail: info@kejsi05.com
web: www.kejsi05.com

KODI I VIZATIMIT

SRB	D	S	-	0
KODI	FAZA	DISIPLINA	KATI	RISHIKIM

NR. I VIZATIMIT **S - 19**

EMËRTIMI I VIZATIMIT

KOLONA, MURE NGA KUOTA -4.50 DERI NE KUOTEN -0.10

SHKALLA

DATA SHKURT 2019

PËRSHKRIMI I FAZËS

PROJEKT ZBATIM

RISHIKIM	DATA	FAZA E PROJEKTIT

Reinforcement specification

Type	Shapes and dimensions (cm)	Ø (mm)	lg (cm)	n (kom)	lgn (m)
K-1, K-1* (9 Pcs.)					
1	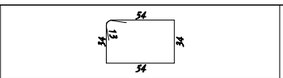	10	202	387	781.74
2	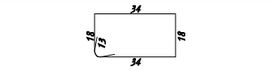	10	130	387	503.1
3	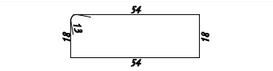	10	170	387	657.9
4	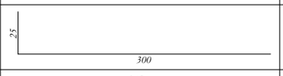	20	325	72	234
5	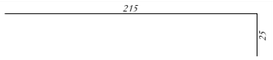	20	240	72	172.8
6	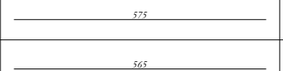	20	575	72	414
7		20	565	72	406.8
K-2 (4 Pcs.)					
1	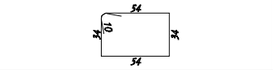	8	196	172	337.12
2	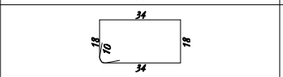	8	124	172	213.28
3	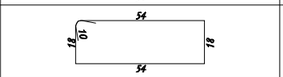	8	164	172	282.08
4	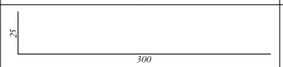	16	325	32	104
5	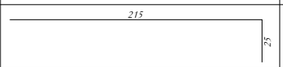	16	240	32	76.8
6		16	345	32	110.4
7	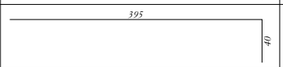	16	435	32	139.2
PRERJA c-c (2 Pcs.)					
1	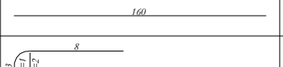	12	160	86	137.6
2	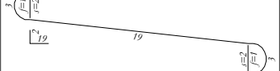	8	41	52	21.32
3		12	229	24	54.96
4	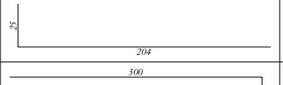	12	320	24	76.8

Reinforcement specification

Type	Shapes and dimensions (cm)	Ø (mm)	lg (cm)	n (kom)	lgn (m)
K-3 (1 Pcs.)					
1	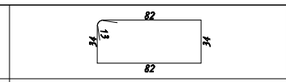	10	258	43	110.94
2	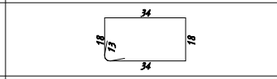	10	130	86	111.8
3	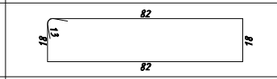	10	226	43	97.18
4	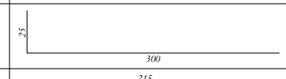	18	325	8	26
5	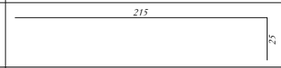	18	240	8	19.2
6		18	578	8	46.24
7		18	570	8	45.6
K-4 (1 Pcs.)					
1	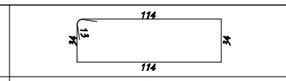	10	322	35	112.7
2	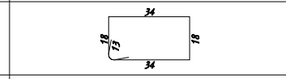	10	130	121	157.3
3	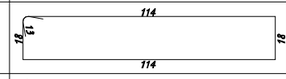	10	290	35	101.5
4		18	325	8	26
5	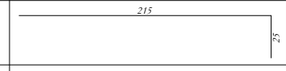	18	240	12	28.8
6	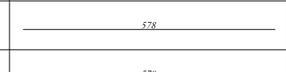	18	578	8	46.24
7	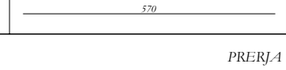	18	570	12	68.4
PRERJA 1-1 (1 Pcs.)					
1	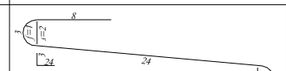	12	2900	46	1334
2		8	46	900	414
3	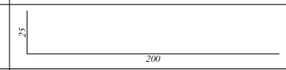	14	225	290	652.5
4	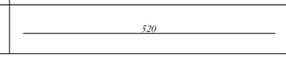	14	520	290	1508

Reinforcement specification

Type	Shapes and dimensions (cm)	Ø (mm)	lg (cm)	n (kom)	lgn (m)
K-5 (1 Pcs.)					
1	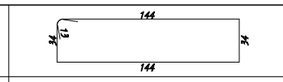	10	382	35	133.7
2	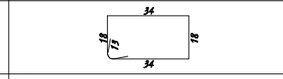	10	130	140	182
4	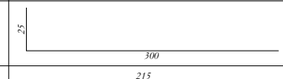	18	325	12	39
5	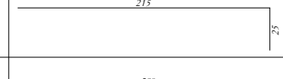	18	240	12	28.8
6	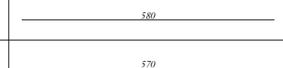	18	580	12	69.6
7	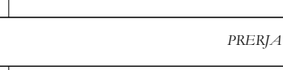	18	570	12	68.4
PRERJA a-a (1 Pcs.)					
1	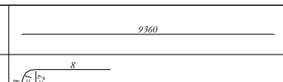	12	9360	49	4586.4
2	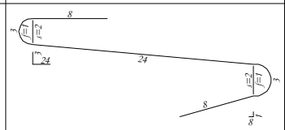	8	46	2500	1150
3	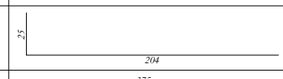	12	229	940	2152.6
4	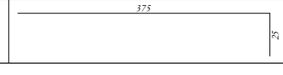	12	400	940	3760
PRERJA b-b (1 Pcs.)					
1	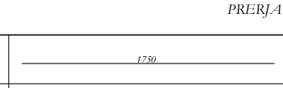	12	1750	49	857.5
2	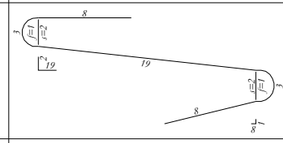	8	41	500	205
3		12	229	180	412.2
4	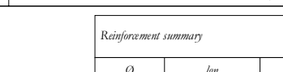	12	395	180	711

Reinforcement summary

Ø (mm)	lgn (m)	kg/m'	Weight (kg)
8	2622.8	0.395	1036.01
10	2949.86	0.617	1820.06
12	13401.6	0.888	11900.6
14	2842	1.21	3438.82
16	430.4	1.58	680.03
18	512.28	2	1024.56
20	1227.6	2.47	3032.17
Total			22932.2

NR. NE // LAPËN SAJINE NE COPË TË ELEMENTIVE TË KONSTRUKTIVE, SHËNIMIT ± TREGON VENDOSJEN E SHUFRËZIVE NE DOPO ZG-SHL.

BAZATË PROJEKTIMIT KONSTRUKTIV:
- *PROJEKTIMI KONSTRUKTIV "ZBATIM" BËHET BAZË-UR NE: KUSHTET TEKNIKE EUROCODE, EC0, EC1, EC2, EC7, EC8.*
- *KATEGORIA E TRUALLIT "C", sg/p=0.10/0.15ZHIE.*

PROJEKTI KONSTRUKTIV DO TË ZBATOHET TË DËRGUAR PËR: EDHE PROJEKTET - SKEMTUTONRES, MEKANIKE DHE ELEKTRIKE KU TË GJITHA I HAPËT NE ELEMENTET KONSTRUKTIVE DO TË VËRRIHOHEN DHE KONTROLLOHEN MË VËZATIMET E PROJEKTIT TË ZBATIMIT.

KËRKESA TË DETYRUESHME PËR PUNË ZBATIMI-AR CILËSI: BËHËSIMIT TË PROJEKTIT KONSTRUKTIV:

1. SHTRESA-A MBROJTËSE E BETONIT :
2. SHTRESA-A MBROJTËSE E KOLONAVE: 35mm.
3. SHTRESA-A MBROJTËSE E TRAREVE: 25mm.
4. SHTRESA-A MBROJTËSE E LËSHOJTA-VE EDHE: 20mm.
5. SHTRESA-A MBROJTËSE E THEMELIT E DHE: 100mm DHE 35mm.
6. SHTRESA-A MBROJTËSE: EDHE 50mm NE TË GJITHË SIPËRSHQETNE KONTAKT ME UJËT-AT MENTORE,SORE.
7. SHTRESA-A MBROJTËSE E MURËVE BETONARE: EDHE 25mm.

CILËSITË E ANKORËMIT TË SHUFRËAVE DO TË ZBATOHEN SIPËAS EC2-AND EC0 PËR GODEN-AT ANTISISMIKË.

TË BETONIT C30/37 CE3,BX1/S90 B.

TITULLI I PROJEKTIT

LOTI 1: "HARTIM I PROJEKT PREVENTIVAVE TË ZBATIMIT PËR DISA SPITALE RAJONALE DHE BASHKIAKE"

SPITALI RAJONAL LEZHË

KLIENTI

MINISTRIA E SHËNDETËSISË DHE E MBROJTJES SOCIALE

GRUPI I PROJEKTIMIT

ATELIER 4
ARCHITECTURE & CONSULTING STUDIO
Rr. e "Kosovarëve", Ndërtesa 35, Hyrja 6, Ap.4/1,
Njësia Administrative Nr. 5, 1019, Tiranë, Shqipëri
tel: +355 4 24 30 195 / 4 22 22 804
fax: +355 4 24 30 194
mobile: +355 69 20 38 958
e-mail: info@atelier4.al
web: www.atelier4.al

ARCHIMED S.P.S
CONSULTING & ENGINEERING STUDIO
Rr. "Zef Jubani", Pallati Bjorn, Nr. 7/3,
Tiranë, Shqipëri
tel / fax: +355 4 24 33 202
mobile: +355 69 21 05 507
e-mail: info@archimedsps.com
e-mail: archimedsps@gmail.com
web: www.archimedsps.com

KEJSI-05
ELECTRICAL ENGINEERING STUDIO
Rr. "Zef Jubani", Ndërtesa 7, Ap. 3, Tiranë, Shqipëri
mobile: +355 68 40 38 122
mobile: +355 68 20 77 941
e-mail: info@kejsi05.com
web: www.kejsi05.com

KODI I VIZATIMIT

SRB	D	S	-	0
KODI	FAZA	DISIPLINA	KATI	RISHIKIM

NR. I VIZATIMIT	**S - 20**

EMËRTIMI I VIZATIMIT

KOLONA, MURE NGA KUOTA -4.50 DERI NE KUOTEN -0.10

SHKALLA	
DATA	SHKURT 2019

PËRSHKRIMI I FAZËS

PROJEKT ZBATIM

RISHIKIM	DATA	FAZA E PROJEKTIT

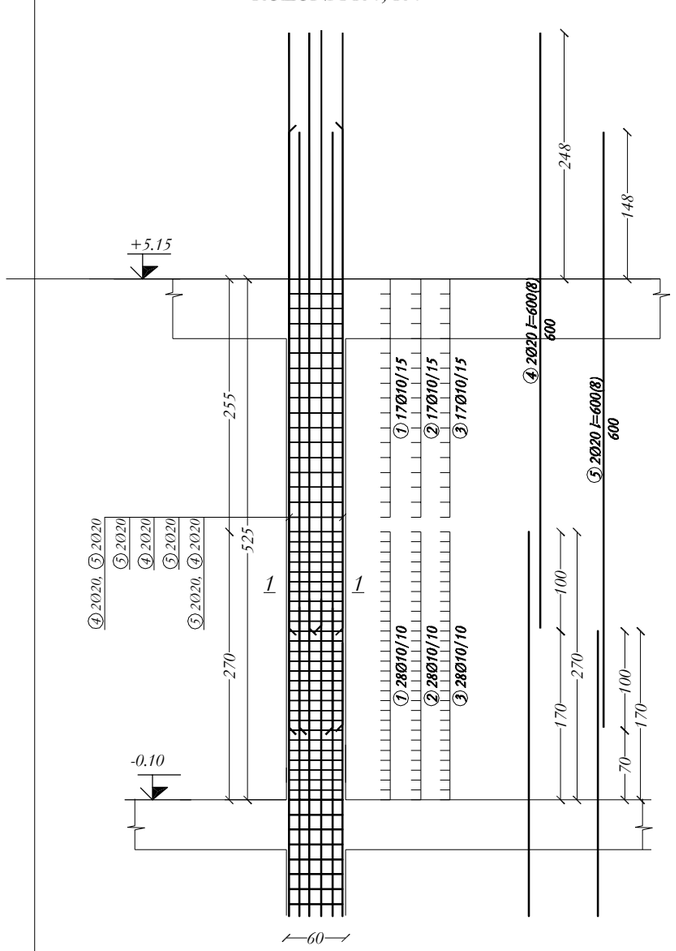

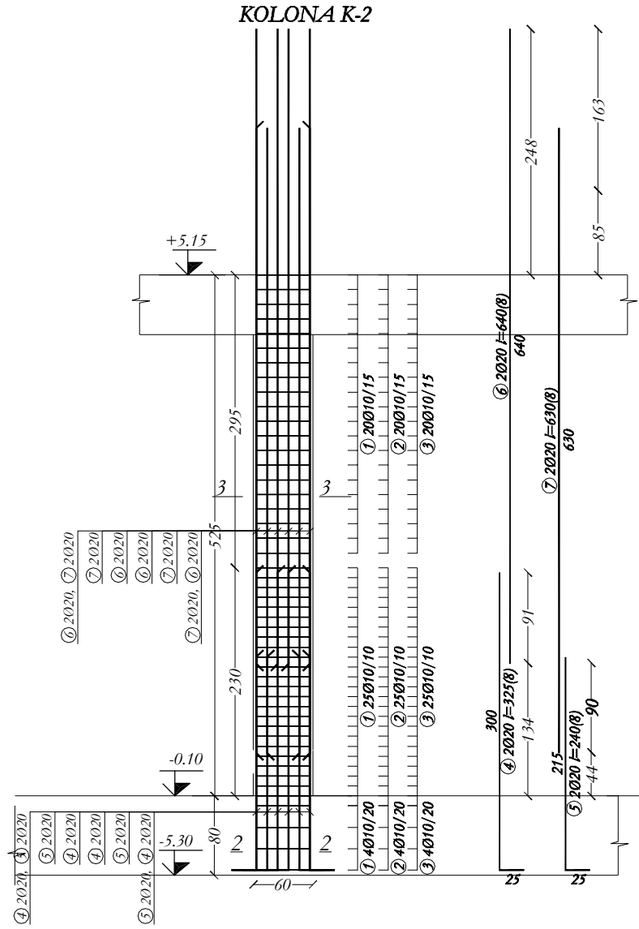

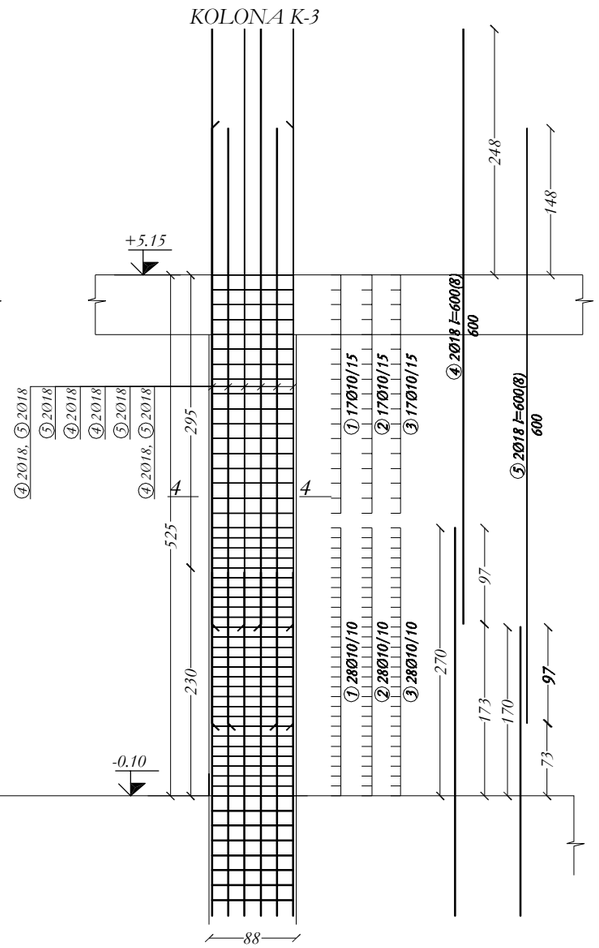

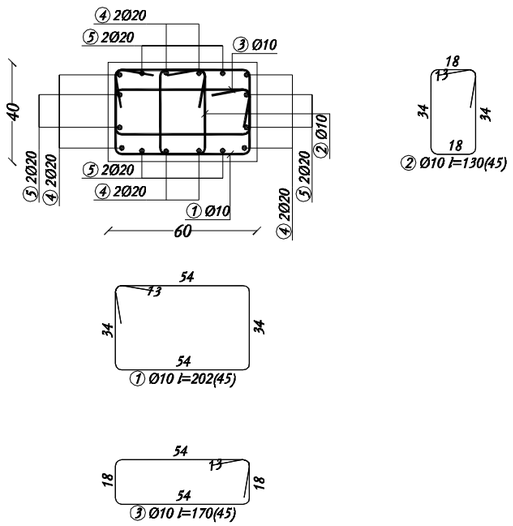

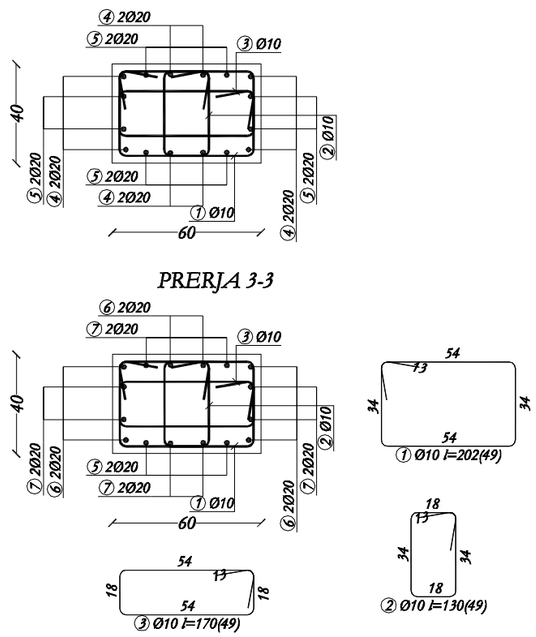

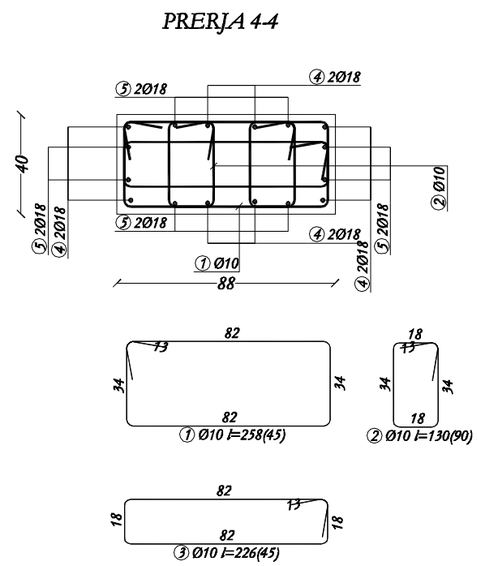

NR. NE // I APN SAJNE NE COPE TË ELEMENTIVE KONSTRUKTIVE, SHËNIME ± TREGON VENDOSJEN E SHTRËRGVE NE DOPO ZG-RËG.

BAZATË: PROJEKTIMI KONSTRUKTIV:
■ PROJEKTIMI KONSTRUKTIV "EDITIT: BUE BAZUAR NE KUSHTET TEKNIKE EUROCODE, ECB, ECI, EC2, EC7, ECK
■ KATEGORIA E TRUALLIT "C", sg=0.30, LEZHË.

PROJEKTI KONSTRUKTIV DO TË ZBATOHET TË DUA: PËRE EDHE PROJEKTET - SKEMTUTONRE, MEKANIKE DHE ELEKTRIKE KU TË GJITHA I HLAPËT NE ELEMENTET KONSTRUKTIVE DO TË VËRRBOHEN DHE KONTROLLOHEN MË VËZATIMET E PROJEKTIT TË ZBATIMIT.

KËRKESA TË DETYRUESHME PËR TË ZBATUAR GJATË REALIZIMIT TË PROJEKTIT KONSTRUKTIV:

A. SHTRESA-I MBROJTJES E BETONIT:
1. SHTRESA-I MBROJTJES E KOLONAVE: 35mm.
2. SHTRESA-I MBROJTJES E TRAREVE EDITIT: 30mm.
3. SHTRESA-I MBROJTJES E E SOLETAVE EDITIT: 20mm.
4. SHTRESA-I MBROJTJES E THEMELITE EDITIT: 100mm DHE 35mm.
5. SHTRESA-I MBROJTJES EDITIT: 35mm NE TË GJITHE SIPËRFAQET NE KONTAKT ME UJËRAT NENTOKËSORE.
6. SHTRESA-I MBROJTJES E MURETAVE BETONOKARE EDITIT: 35mm.

C. GJATËSITË E ANKORIMIT TË SHTRËRAVE DO TË ZBATOHEN SIPAS EC2 AND ECB PËR GODEN AT ANTISEISMIK.

TË BETONIT C30/37 CEB/RO 3500 R.

TITULLI I PROJEKTIT

LOTI 1: "HARTIM I PROJEKT PREVENTIVAVE TË ZBATIMIT PËR DISA SPITALE RAJONALE DHE BASHKIAKE"

SPITALI RAJONAL LEZHË

KLIENTI

MINISTRIA E SHËNDETËSISË DHE E MBROJTJES SOCIALE

GRUPI I PROJEKTIMIT

ATELIER 4
ARCHITECTURE & CONSULTING STUDIO
Rr. e "Kosovarëve", Ndërtesa 35, Hyrja 6, Ap.4/1,
Njësia Administrative Nr. 5, 1019, Tiranë, Shqipëri
tel: +355 4 24 30 195 / 4 22 22 804
fax: +355 4 24 30 194
mobile: +355 69 20 38 958
e-mail: info@atelier4.al
web: www.atelier4.al

ARCHIMED S.P.S
CONSULTING & ENGINEERING STUDIO
Rr. "Zef Jubani", Pallati Bjorn, Nr. 7/3,
Tiranë, Shqipëri
tel / fax: +355 4 24 33 202
mobile: +355 69 21 05 507
e-mail: info@archimedsps.com
e-mail: archimedsps@gmail.com
web: www.archimedsps.com

KEJSI-05
ELECTRICAL ENGINEERING STUDIO
Rr. "Zef Jubani", Ndërtesa 7, Ap. 3, Tiranë, Shqipëri
mobile: +355 68 40 38 122
mobile: +355 68 20 77 941
e-mail: info@kejsi05.com
web: www.kejsi05.com

KODI I VIZATIMIT

SRB	D	S	-	0
KODI	FAZA	DISIPLINA	KATI	RISHIKIM

NR. I VIZATIMIT	**S - 21**

EMËRTIMI I VIZATIMIT

KOLONA NGA KUOTA
-0.10 DERI NE KUOTEN +5.15

SHKALLA	
DATA	SHKURT 2019

PËRSHKRIMI I FAZËS

PROJEKT ZBATIM

RISHIKIM	DATA	FAZA E PROJEKTIT

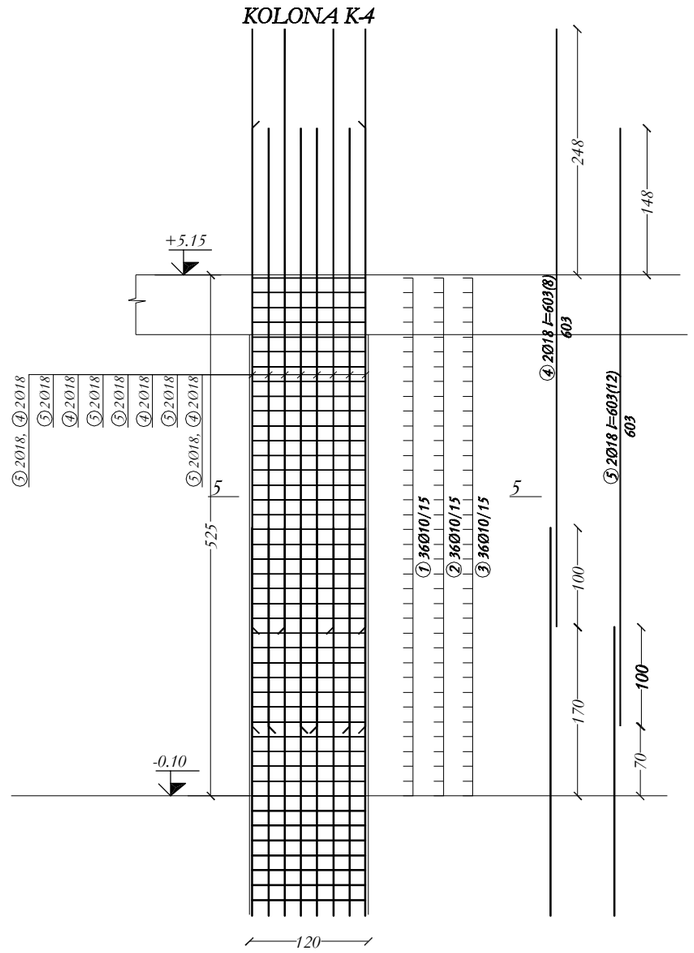

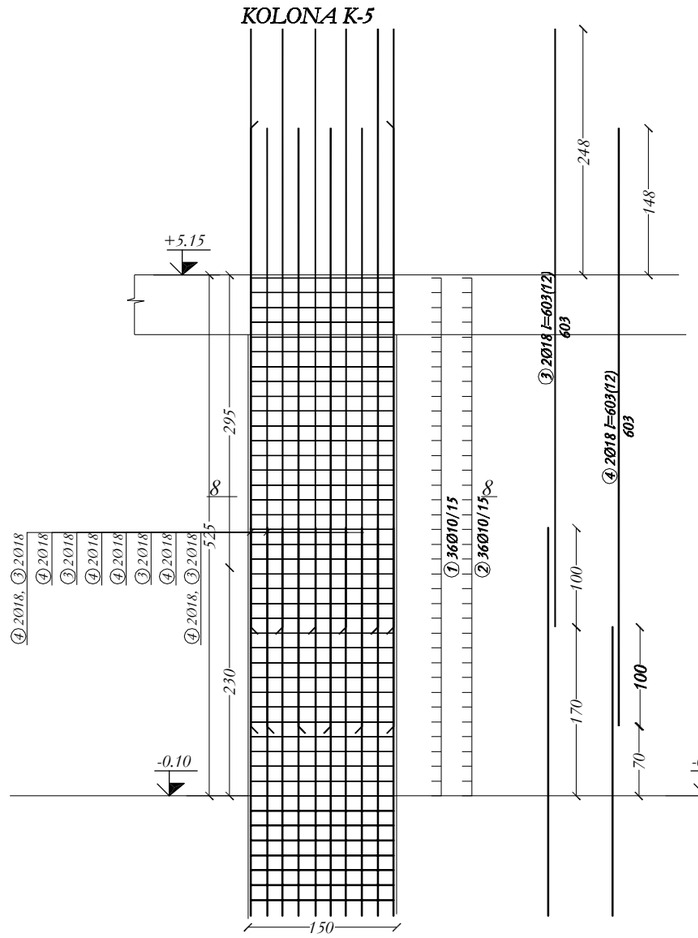

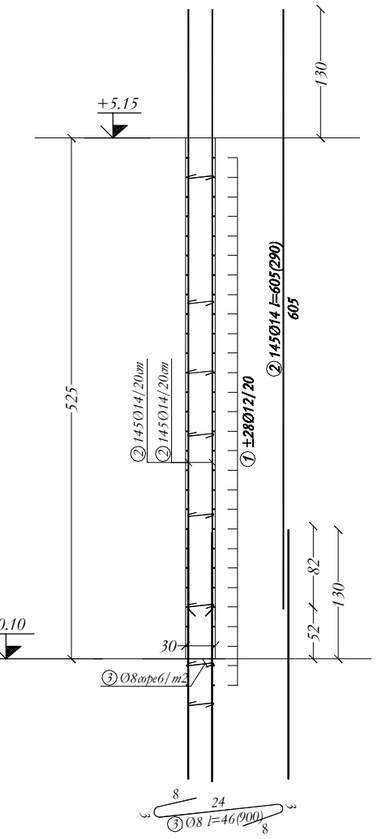

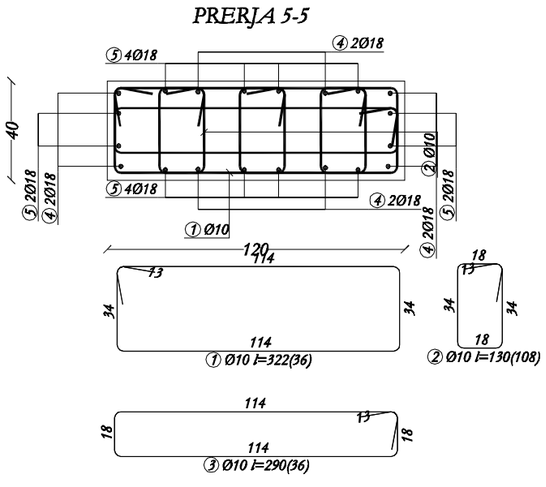

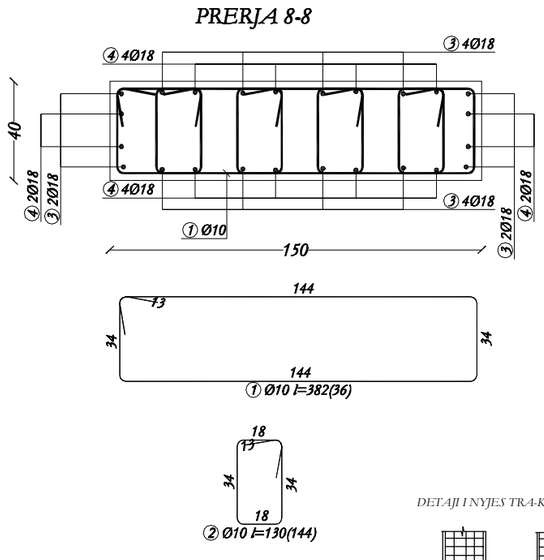

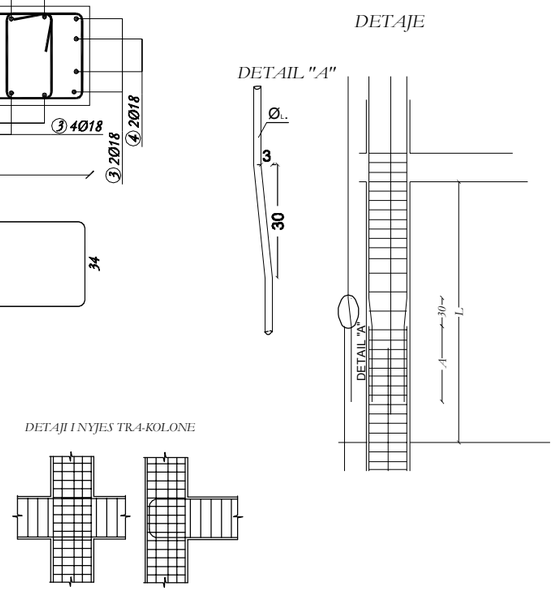

DETAJI I NYJES TRA-KOLONE

NR. NE (!) APN S.AINE NE COPE TË ELEMENTIVE KONSTRUKTIVE, SHËNIMIT ± TREGON VËNDOSJEN E SHTYRJES NE DOPO ZG.REL.

BAZATË PROJEKTIMIT KONSTRUKTIV:
- PROJEKTIMI KONSTRUKTIV "ZBATIM" BËHET BAZË ME KUSHTET TEKNIKE EUROCODE, ECO, EC1, EC2, EC7, ECE
- VËZGIMORJA E TRUALLIT "C", aq=0.10, LEZHË.

PROJEKTI KONSTRUKTIV DO TË ZBATOHET PËRSË PARË EDHE PROJEKTET - SKEMTUTONRE, MEKANIKE DHE ELEKTRIKE KU TË GJITHA I HLAPJET NE ELEMENTET KONSTRUKTIVE DO TË VËRRIHOHEN DHE KONTROLLOHEN MË VËZATIMET E PROJEKTIT TË ZBATIMIT.

KËRKESA TË DETYRUESHME PËR TË ZBATUAR GJATË REALIZIMIT TË PROJEKTIT KONSTRUKTIV:

A. SHTRESA-A MBROJTËSE E BETONIT :
1. SHTRESA-A MBROJTËSE E KOLONAVE: 35mm.
2. SHTRESA-A MBROJTËSE E TRAREVE: ESHTË: 30mm.
3. SHTRESA-A MBROJTËSE E E SOLETAVE: ESHTË: 20mm.
4. SHTRESA-A MBROJTËSE E THEMELITE ESHTË: 100mm DHE: 50mm.
5. SHTRESA-A MBROJTËSE: ESHTË: 50mm NE TË GJITHE SIPËRFAQET NE KONTAKT ME UJËRAT NENTOKESORE.
6. SHTRESA-A MBROJTËSE E MURETË BETONORE: ESHTË: 35mm.

C. GJATËSITË E ANKORIMIT TË SHUFRAVE DO TË ZBATOHEN SIPAS EC2-AND EC8 PËR GODEN AT. ANTISEISMIKË.

D. BETONI : C30/37 CEM.BQ/330 B.

TITULLI I PROJEKTIT

LOTI 1: "HARTIM I PROJEKT PREVENTIVAVE TË ZBATIMIT PËR DISA SPITALE RAJONALE DHE BASHKIAKE"

SPITALI RAJONAL LEZHË

KLIENTI

MINISTRIA E SHËNDETËSISË DHE E MBROJTJES SOCIALE

GRUPI I PROJEKTIMIT

ATELIER 4
ARCHITECTURE & CONSULTING STUDIO
Rr. e "Kosovarëve", Ndërtesa 35, Hyrja 6, Ap.4/1,
Njësia Administrative Nr. 5, 1019, Tiranë, Shqipëri
tel: +355 4 24 30 195 / 4 22 22 804
fax: +355 4 24 30 194
mobile: +355 69 20 38 958
e-mail: info@atelier4.al
web: www.atelier4.al

ARCHIMED S.P.S
CONSULTING & ENGINEERING STUDIO
Rr. "Zef Jubani", Pallati Bjorn, Nr. 73,
Tiranë, Shqipëri
tel / fax: +355 4 24 33 202
mobile: +355 69 21 05 507
e-mail: info@archimedsps.com
e-mail: archimedsps@gmail.com
web: www.archimedsps.com

KEJSI-05
ELECTRICAL ENGINEERING STUDIO
Rr. "Zef Jubani", Ndërtesa 7, Ap. 3, Tiranë, Shqipëri
mobile: +355 68 40 38 122
mobile: +355 68 20 77 941
e-mail: info@kejsi05.com
web: www.kejsi05.com

KODI I VIZATIMIT

SRB	D	S	-	0
KODI	FAZA	DISIPLINA	KATI	RISHIKIM

NR. I VIZATIMIT	**S - 22**

EMËRTIMI I VIZATIMIT

KOLONA NGA KUOTA
-0.10 DERI NE KUOTEN +5.15

SHKALLA	
DATA	SHKURT 2019

PËRSHKRIMI I FAZËS

PROJEKT ZBATIM

RISHIKIM	DATA	FAZA E PROJEKTIT

Reinforcement specification

Type	Shapes and dimensions (cm)		Ø (mm)	lg (cm)	n (kom)	lgn (m)
K-1, K-1 (9 Pcs.)*						
1	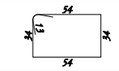		10	202	405	818.1
2	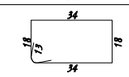		10	130	405	526.5
3	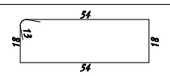		10	170	405	688.5
4	600		20	600	72	432
5	600		20	600	72	432
K-2 (8 Pcs.)						
1	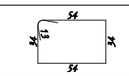		10	202	392	791.84
2	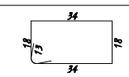		10	130	392	509.6
3	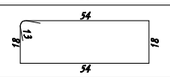		10	170	392	666.4
4			20	325	64	208
5	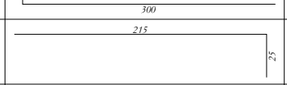		20	240	64	153.6
6	640		20	640	64	409.6
7	630		20	630	64	403.2
K-3 (1 Pcs.)						
1	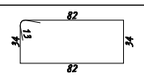		10	258	45	116.1
2	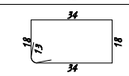		10	130	90	117
3	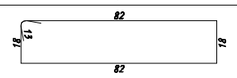		10	226	45	101.7
4	600		18	600	8	48
5	600		18	600	8	48

Reinforcement specification

Type	Shapes and dimensions (cm)		Ø (mm)	lg (cm)	n (kom)	lgn (m)
K-4 (1 Pcs.)						
1	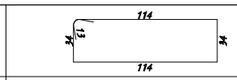		10	322	36	115.92
2			10	130	108	140.4
3	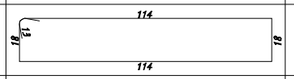		10	290	36	104.4
4	603		18	603	8	48.24
5	603		18	603	12	72.36
K-5 (1 Pcs.)						
1	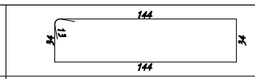		10	382	36	137.52
2	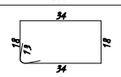		10	130	141	183.3
3	603		18	603	12	72.36
4	603		18	603	12	72.36
PRERJA 1-1 (1 Pcs.)						
1	2900		12	2900	56	1624
2	605		14	605	290	1754.5
3	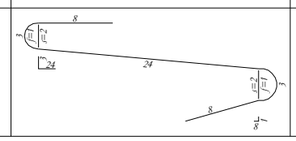		8	46	900	414

Reinforcement summary

Ø (mm)	lgn (m)	kg/m'	Weight (kg)
8	414	0.395	163.53
10	5017.28	0.617	3095.66
12	1624	0.888	1442.11
14	1754.5	1.21	2122.95
18	361.32	2	722.64
20	2038.4	2.47	5034.85
Total			12581.7

NR. NE // LAPËN SAJINE NE COPË TË ELEMENTIVE KONSTRUKTIVE, SHËNIMIT ± TREGON VENDOSJEN E SHTRËRGËVE NE DOPO ZG-RËG.

BAZATË: PROJEKTIMIT KONSTRUKTIV:
- *PROJEKTIMI KONSTRUKTIV "EDITH" SH.P.K BAZUAR NE: KUSHTET TEKNIKE EUROCODE, EC0, EC1, EC2, EC7, EC8.*
- *VËZGIMORA E TRUALLIT "K.T. aq/p=0.10, I.EZHË.*

PROJEKTI KONSTRUKTIV DO TË ZBATOHET PËRSË PARËI EDHE PROJEKTET : ARKITEKTONIKE, MEKANIKE DHE ELEKTRIKE KU TË GJITHA I HIQËRËT NE ELEMENTET KONSTRUKTIVE DO TË VËRRIFIKOHEN DHE KONTROLLOHEN MË VËZATIMET E PROJEKTIT TË ZBATIMIT.

KËRKESA TË DETYRUESHME PËR TË ZBATUAR GJATË RE-ALIZIMIT TË PROJEKTIT KONSTRUKTIV:

A. SHTRËSA-MBRËQITËSI E BETONIT :
1. *SHTRËSA-MBRËQITËSI E KOLONAVË: Rinon.*
2. *SHTRËSA-MBRËQITËSI E TRAREVË TËHTË: Rinon.*
3. *SHTRËSA-MBRËQITËSI E E SOLETAVË TËHTË: Rinon.*
4. *SHTRËSA-MBRËQITËSI E THEMELLTË TËHTË: Mbiron DHE: Rinon.*
5. *SHTRËSA-MBRËQITËSI: TËHTË: Rinon NE: TË GJITHË SIPËRSHQETË NE KONTAKT ME UJËT-AT NENTOKËSORE.*
6. *SHTRËSA-MBRËQITËSI E MURËVE BETONOKË: TËHTË: Rinon.*

C. GJATËSITË E ANKORËMIT TË SHTËRGËVE DO TË ZBATOHEN SIPËAS EC2-AND EC8 PËR GODEN-AT ANTISISMIKË.

TË BETONIT : C30/37 CEB/RILEM B.

TITULLI I PROJEKTIT

LOTI 1: "HARTIM I PROJEKT PREVENTIVAVE TË ZBATIMIT PËR DISA SPITALE RAJONALE DHE BASHKIAKE"

SPITALI RAJONAL LEZHË

KLIENTI

MINISTRIA E SHËNDETËSISË DHE E MBROJTJES SOCIALE

GRUPI I PROJEKTIMIT

ATELIER 4
ARCHITECTURE & CONSULTING STUDIO
Rr. e "Kosovarëve", Ndërtesa 35, Hyrja 6, Ap.4/1,
Njësia Administrative Nr. 5, 1019, Tiranë, Shqipëri
tel: +355 4 24 30 195 / 4 22 22 804
fax: +355 4 24 30 194
mobile: +355 69 20 38 958
e-mail: info@atelier4.al
web: www.atelier4.al

ARCHIMED S.P.S
CONSULTING & ENGINEERING STUDIO
Rr. "Zef Jubani", Pallati Bjorn, Nr. 7/3,
Tiranë, Shqipëri
tel / fax: +355 4 24 33 202
mobile: +355 69 21 05 507
e-mail: info@archimedsps.com
e-mail: archimedsps@gmail.com
web: www.archimedsps.com

KEJSI-05
ELECTRICAL ENGINEERING STUDIO
Rr. "Zef Jubani", Ndërtesa 7, Ap. 3, Tiranë, Shqipëri
mobile: +355 68 40 38 122
mobile: +355 68 20 77 941
e-mail: info@kejsi05.com
web: www.kejsi05.com

KODI I VIZATIMIT

SRB	D	S	-	0
KODI	FAZA	DISIPLINA	KATI	RISHIKIM

NR. I VIZATIMIT **S - 23**

EMËRTIMI I VIZATIMIT

KOLONA NGA KUOTA
-0.10 DERI NE KUOTEN +5.15

SHKALLA

DATA SHKURT 2019

PËRSHKRIMI I FAZËS
PROJEKT ZBATIM

RISHIKIM	DATA	FAZA E PROJEKTIT

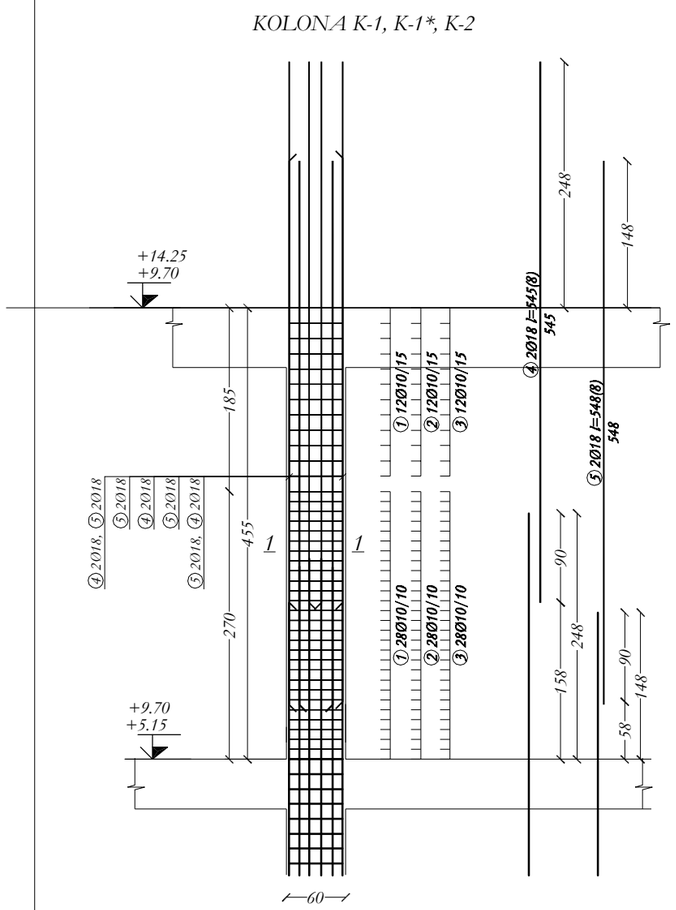

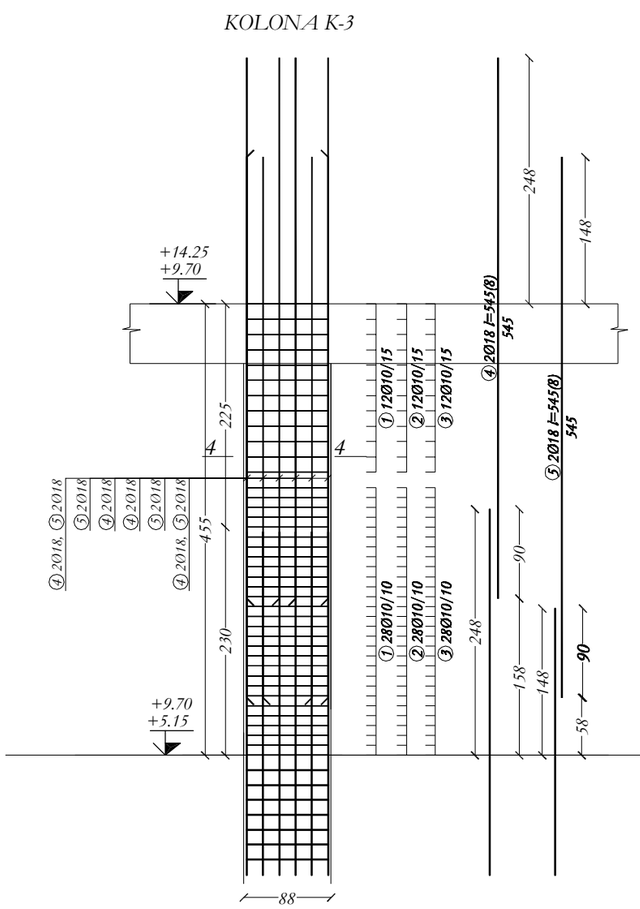

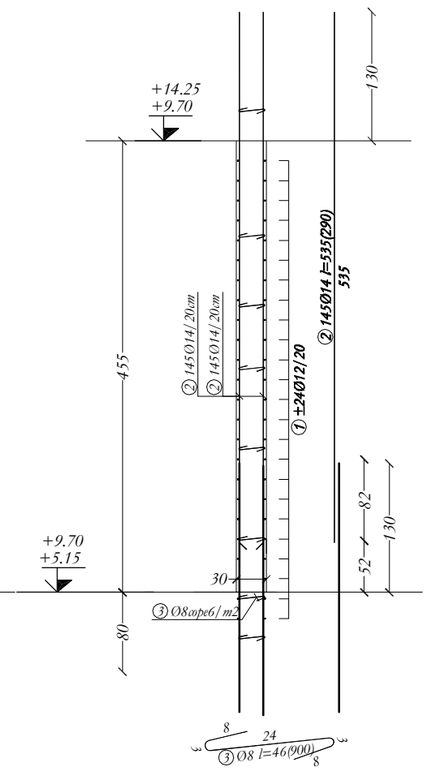

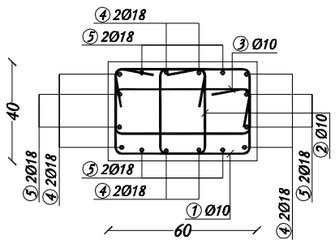

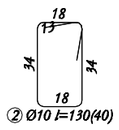

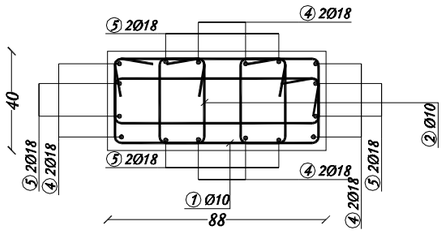

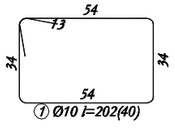

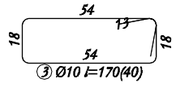

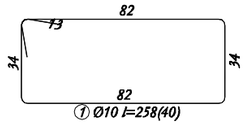

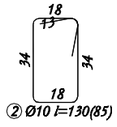

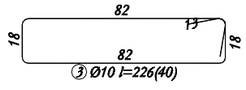

NR. NE :// LAPËN SAJNE NE COPË TË ELEMENTIVE KONSTRUKTIVE, SHËNIMI ± TREGON VËNDOSJEN E SHËRBIMEVE NE DOPO ZG-RIU.

BAZATË: PROJEKTIMI KONSTRUKTIV:

- *PROJEKTIMI KONSTRUKTIV "LEZHË" BËHET BAZË:GB NE: KUSHTET TEKNIKE EUROCODE, EC0, EC1, EC2, EC7, EC8.*
- *VËLLESIMI I: TRU-ALLTI "C", sg p=0.10, LEZHË.*

PROJEKTI KONSTRUKTIV DO TË ZBATOHET I PLOTË: P-GRE: EJHU: PROJEKTET - SKEMTUTONRE, MOE-ANKE: DHE ELEKTRIKE KU TË GJITHA I I AFRIT NE ELEMENTET KONSTRUKTIVE DO TË VËRRIHOHEN DHE KONTROLLOHEN MË VË ZGATIMET E PROJEKTIT TË ZBATIMIT.

KËRKESA TË DETYRUESHME PËR TË ZBATUAR GJATË RE-ALIZIMIT TË PROJEKTIT KONSTRUKTIV:

A. SHTRESA-A MBROJTËSE E BETONIT :
1. SHTRESA-A MBROJTËSE E KOLONAVE: 35mm.
2. SHTRESA-A MBROJTËSE E TRAREVE: 35mm.
3. SHTRESA-A MBROJTËSE E LL SOLIT-AVE: 25mm.
4. SHTRESA-A MBROJTËSE E THEMELIT-EVE: 50mm DHE 35mm.
5. SHTRESA-A MBROJTËSE: 35mm NE: TË GJITHE SIPËRFAQET NE KONT-AKT ME UJËRAT NENTOREJSORE.
6. SHTRESA-A MBROJTËSE E MURREVE BETONORE: 35mm.

C. GJATËSITË E ANKORIMIT TË SHËRBAVE DO TË ZBATOHEN SIPAS EC2-AND EC8 PËR GODEN-AT ANTISISMIKË.

D. BETONI : C30/37 CEB/RO 390 B.

TITULLI I PROJEKTIT

LOTI 1: "HARTIM I PROJEKT PREVENTIVAVE TË ZBATIMIT PËR DISA SPITALE RAJONALE DHE BASHKIAKE"

SPITALI RAJONAL LEZHË

KLIENTI

MINISTRIA E SHËNDETËSISË DHE E MBROJTJES SOCIALE

GRUPI I PROJEKTIMIT

ATELIER 4
ARCHITECTURE & CONSULTING STUDIO
Rr. e "Kosovarëve", Ndërtesa 35, Hyrja 6, Ap.4/1,
Njësia Administrative Nr. 5, 1019, Tiranë, Shqipëri
tel: +355 4 24 30 195 / 4 22 22 804
fax: +355 4 24 30 194
mobile: +355 69 20 38 958
e-mail: info@atelier4.al
web: www.atelier4.al

ARCHIMED S.P.S
ARCHIMED S.P.S
CONSULTING & ENGINEERING STUDIO
Rr. "Zef Jubani", Pallati Bjorn, Nr. 7/3,
Tiranë, Shqipëri
tel / fax: +355 4 24 33 202
mobile: +355 69 21 05 507
e-mail: info@archimedsps.com
e-mail: archimedsps@gmail.com
web: www.archimedsps.com

KEJSI-05
ELECTRICAL ENGINEERING STUDIO
Rr. "Zef Jubani", Ndërtesa 7, Ap. 3, Tiranë, Shqipëri
mobile: +355 68 40 38 122
mobile: +355 68 20 77 941
e-mail: info@kejsi05.com
web: www.kejsi05.com

KODI I VIZATIMIT

SRB	D	S	-	0
KODI	FAZA	DISIPLINA	KATI	RISHIKIM

NR. I VIZATIMIT	**S - 24**

EMËRTIMI I VIZATIMIT

KOLONA NGA KUOTA
+5.15 DERI NE KUOTEN +14.25

SHKALLA	
DATA	SHKURT 2019

PËRSHKRIMI I FAZËS

PROJEKT ZBATIM

RISHIKIM	DATA	FAZA E PROJEKTIT

KOLONA K-4

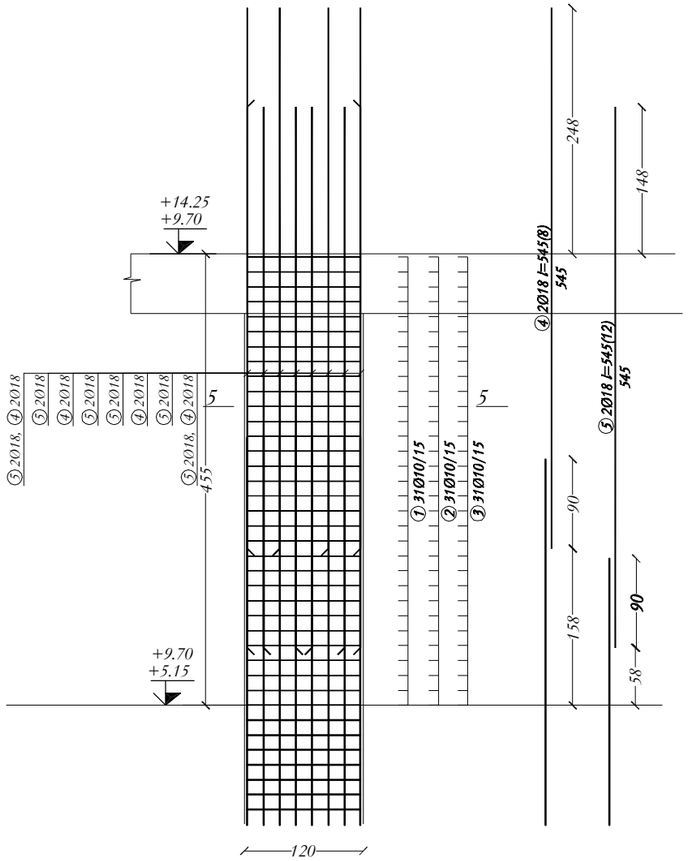

KOLONA K-5

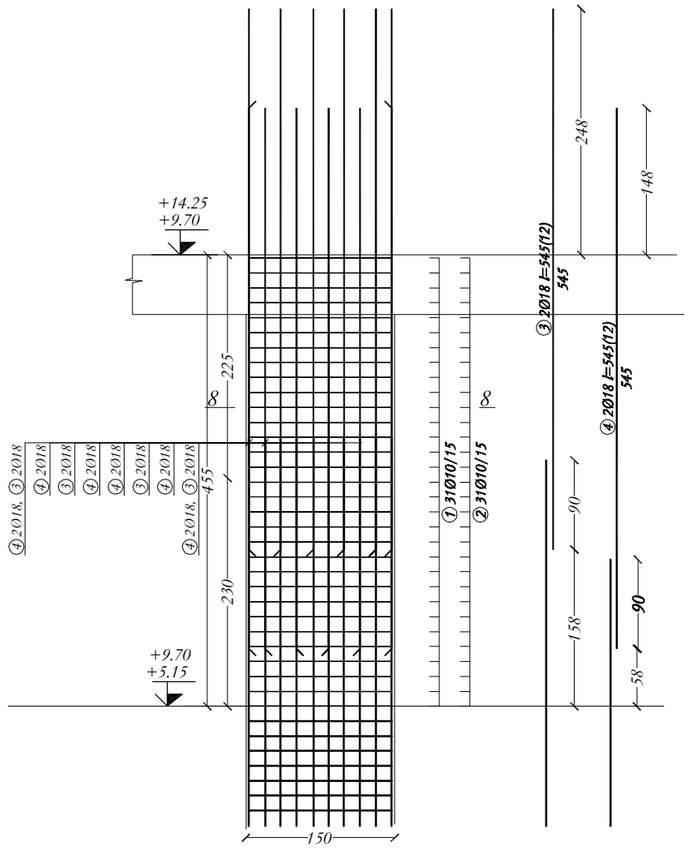

PRERJA 5-5

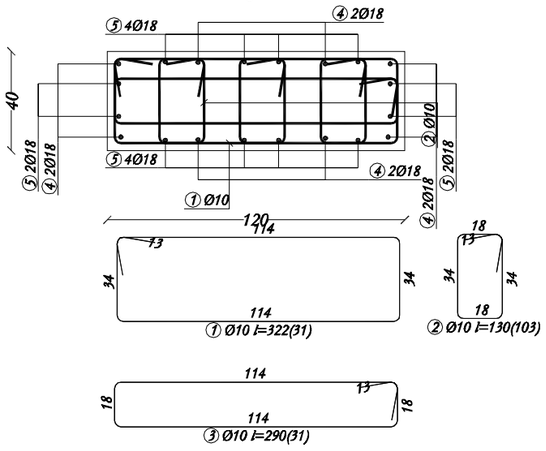

PRERJA 8-8

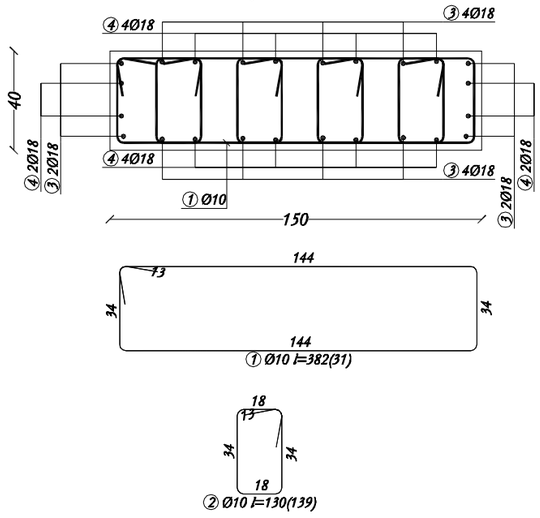

DETAJE

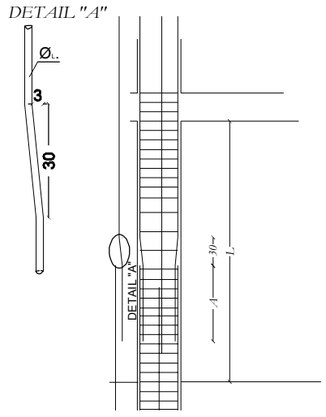

DETAJI I NYJES TRA-KOLONE

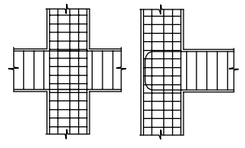

NR. NE // LAPIN SAJINE NE COPE TË ELEMENTIVE KONSTRUKTIVE, SHËNIMIT ± TREGON VENDOSJEN E SHTRYRËVE NE DOPO ZG-RRL.

BAZATË PROJEKTIMIT KONSTRUKTIV:

- PROJEKTIMI KONSTRUKTIV EXISTIT: BUKË BAZUAR NE KUSHTET TEKNIKE EUROCODE, EC0, EC1, EC2, EC7, EC8.
- KATEGORIA E TRUALLIT "C", sg≥0.10, LEZHË.

PROJEKTI KONSTRUKTIV DO TË ZBATOHET DHE DO PËRGJITHËSUAR PROJEKTET ARKITEKTONIKE, MEKANIKE DHE ELEKTRIKE KU TË GJITHA FAZËT NE ELEMENTET KONSTRUKTIVE DO TË VËRRIFIKOHEN DHE KONTROLLOHEN MË VË ZATIMET E PROJEKTIT TË ZBATIMIT.

KËRKESA TË DETYRUESHME PËR TË ZBATUAR CËSHTIT RËSALLIZIMIT TË PROJEKTIT KONSTRUKTIV:

A. SHTRESA MBROJTËSE E BETONIT:
1. SHTRESA MBROJTËSE E KOLONAVE: 35mm.
2. SHTRESA MBROJTËSE E TRAREVE EXISTIT: 30mm.
3. SHTRESA MBROJTËSE E PLLAKAVE EXISTIT: 20mm.
4. SHTRESA MBROJTËSE E THEMELIT EXISTIT: 100mm DHE 30mm.
5. SHTRESA MBROJTËSE EXISTIT: 35mm NE TË GJITHË SIPËRFAQËT NE KONTAKT ME UJËRAT NENTOKËSORE.
6. SHTRESA MBROJTËSE E MURËVE BETONARË EXISTIT: 35mm.

C. CËSHTESITË E ANKORIMIT TË SHTRYRËVE DO TË ZBATOHEN SIPAS EC2 AND EC8 PËR GODEN AT ANTISISMIKË.

TË BETONIT C30/37 CËSHKËSI V30 B.

TITULLI I PROJEKTIT

LOTI 1: "HARTIM I PROJEKT PREVENTIVAVE TË ZBATIMIT PËR DISA SPITALE RAJONALE DHE BASHKIAKE"

SPITALI RAJONAL LEZHË

KLIENTI

MINISTRIA E SHËNDETËSISË DHE E MBROJTJES SOCIALE

GRUPI I PROJEKTIMIT

ATELIER 4
ARCHITECTURE & CONSULTING STUDIO
Rr. e "Kosovarëve", Ndërtesa 35, Hyrja 6, Ap.4/1,
Njësia Administrative Nr. 5, 1019, Tiranë, Shqipëri
tel: +355 4 24 30 195 / 4 22 22 804
fax: +355 4 24 30 194
mobile: +355 69 20 38 958
e-mail: info@atelier4.al
web: www.atelier4.al

ARCHIMED S.P.S
CONSULTING & ENGINEERING STUDIO
Rr. "Zef Jubani", Pallati Bjorn, Nr. 7/3,
Tiranë, Shqipëri
tel / fax: +355 4 24 33 202
mobile: +355 69 21 05 507
e-mail: info@archimedsps.com
e-mail: archimedsps@gmail.com
web: www.archimedsps.com

KEJSI-05
ELECTRICAL ENGINEERING STUDIO
Rr. "Zef Jubani", Ndërtesa 7, Ap. 3, Tiranë, Shqipëri
mobile: +355 68 40 38 122
mobile: +355 68 20 77 941
e-mail: info@kejsi05.com
web: www.kejsi05.com

KODI I VIZATIMIT

SRB	D	S	-	0
KODI	FAZA	DISIPLINA	KATI	RISHIKIM

NR. I VIZATIMIT	**S - 25**

EMËRTIMI I VIZATIMIT

KOLONA NGA KUOTA
+5.15 DERI NE KUOTEN +14.25

SHKALLA	
DATA	SHKURT 2019

PËRSHKRIMI I FAZËS

PROJEKT ZBATIM

RISHIKIM	DATA	FAZA E PROJEKTIT

NR. NE // LAPËN SAJINE NE COPË TË ELEMENTIVE KONSTRUKTIVE, SHËNIMIT ± TREGON VENDOSJEN E SHTRËRGËVE NE DOPO ZG-RRL.

BAZATË PROJEKTIMIT KONSTRUKTIV:
- *PROJEKTIMI KONSTRUKTIV "I ZBATIT" BËHET BAZË GJU-GR NE KUSHTET TEKNIKE EUROKODIM, EC0, EC1, EC2, EC7, EC8.*
- *KATEGORIA E TRUALLIT "C", sg/p=0.10, LEZHË.*

PROJEKTI KONSTRUKTIV DO TË ZBATOHET PËRSË PARË EDHË PROJEKTET - SKEMËT TUNORE, MEKANIKE DHE ELEKTRIKE KU TË GJITHA I HAPËT NE ELEMENTET KONSTRUKTIVE DO TË VËRRIFIKOHEN DHE KONTROLLOHEN MË VË ZGATIMET E PROJEKTIT TË ZBATIMIT.

KËRKESA TË DETYRUESHME PËR TË ZBATUAR CËSHTIE RËLATËZIMIT TË PROJEKTIT KONSTRUKTIV:

A. SHTRËSA-MBRËJTËSE E BETONIT :
1. SHTRËSA-MBRËJTËSE E KOLONAVË: 35mm.
2. SHTRËSA-MBRËJTËSE E TRËMBËZAVË ESHTË: 30mm.
3. SHTRËSA-MBRËJTËSE E ËL SOLETAVË ESHTË: 25mm.
4. SHTRËSA-MBRËJTËSE E THEMËLLTË ESHTË: 50mm DHE 35mm.
5. SHTRËSA-MBRËJTËSE ESHTË: 50mm NË TË GJITHË SIPËRSËQËT NË KONTAKT ME UJËT NËNTOKËSORË.
6. SHTRËSA-MBRËJTËSE E MURËVË BETONOKË ESHTË: 35mm.

C. CËSHTESITË E ANKORËMIT TË SHËRRAVË DO TË ZBATOHEN SIPËAS EC2 AND EC8 PËR GODEN AT. ANTISISMIK.

D. BETONI : C30/37, C25/30, S500 B.

TITULLI I PROJEKTIT

LOTI 1: "HARTIM I PROJEKT PREVENTIVAVE TË ZBATIMIT PËR DISA SPITALE RAJONALE DHE BASHKIAKE"

SPITALI RAJONAL LEZHË

KLIENTI

MINISTRIA E SHËNDETËSISË DHE E MBROJTJES SOCIALE

GRUPI I PROJEKTIMIT

ATELIER 4
ARCHITECTURE & CONSULTING STUDIO
Rr. e "Kosovarëve", Ndërtesa 35, Hyrja 6, Ap.4/1,
Njësia Administrative Nr. 5, 1019, Tiranë, Shqipëri
tel: +355 4 24 30 195 / 4 22 22 804
fax: +355 4 24 30 194
mobile: +355 69 20 38 958
e-mail: info@atelier4.al
web: www.atelier4.al

ARCHIMED S.P.S
CONSULTING & ENGINEERING STUDIO
Rr. "Zef Jubani", Pallati Bjorn, Nr. 7/3,
Tiranë, Shqipëri
tel / fax: +355 4 24 33 202
mobile: +355 69 21 05 507
e-mail: info@archimedsps.com
e-mail: archimedsps@gmail.com
web: www.archimedsps.com

KEJSI-05
ELECTRICAL ENGINEERING STUDIO
Rr. "Zef Jubani", Ndërtesa 7, Ap. 3, Tiranë, Shqipëri
mobile: +355 68 40 38 122
mobile: +355 68 20 77 941
e-mail: info@kejsi05.com
web: www.kejsi05.com

KODI I VIZATIMIT

SRB - D - S - - 0
KODI - FAZA - DISIPLINA - KATI - RISHIKIM

NR. I VIZATIMIT **S - 26**

EMËRTIMI I VIZATIMIT

KOLONA NGA KUOTA
+5.15 DERI NE KUOTEN +14.25

SHKALLA

DATA SHKURT 2019

PËRSHKRIMI I FAZËS
PROJEKT ZBATIM

RISHIKIM	DATA	FAZA E PROJEKTIT

Reinforcement specification

Type	Shapes and dimensions (cm)		Ø (mm)	lg (cm)	n (kom)	lgn (m)
K-1, K-1*, K-2 (17 Pcs.)						
1	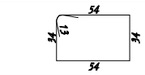		10	202	680	1373.6
2	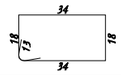		10	130	680	884
3	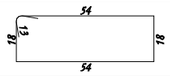		10	170	680	1156
4	545		18	545	136	741.2
5	548		18	548	136	745.28
K-3 (1 Pcs.)						
1	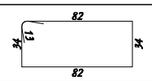		10	258	40	103.2
2	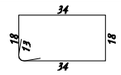		10	130	85	110.5
3	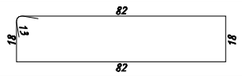		10	226	40	90.4
4	545		18	545	8	43.6
5	545		18	545	8	43.6
K-4 (1 Pcs.)						
1	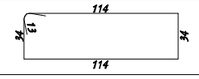		10	322	31	99.82
2	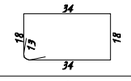		10	130	103	133.9
3	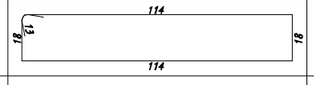		10	290	31	89.9
4	545		18	545	8	43.6
5	545		18	545	12	65.4

Reinforcement specification

Type	Shapes and dimensions (cm)		Ø (mm)	lg (cm)	n (kom)	lgn (m)
K-5 (1 Pcs.)						
1	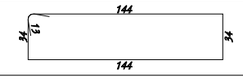		10	382	31	118.42
2			10	130	139	180.7
3	545		18	545	12	65.4
4	545		18	545	12	65.4
PRERJA 1-1 (1 Pcs.)						
1	2900		12	2900	48	1392
2	535		14	535	290	1551.5
3	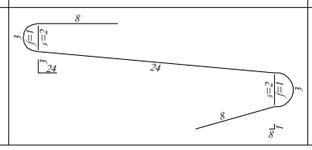		8	46	900	414

Reinforcement summary

Ø (mm)	lgn (m)	kg/m'	Weight (kg)
8	414	0.395	163.53
10	4340.44	0.617	2678.05
12	1392	0.888	1236.1
14	1551.5	1.21	1877.32
18	1813.48	2	3626.96
Total per 1 kat			9581.96
Total per 2 kate			19163.92

NR. NE // LAPËN SAJNE NE COPË TË ELEMENTIT/VE KONSTRUKTIV/E, SHËNIMI ± TREGON VËNDOSJEN E SHTRËRGËVE NE DOPO ZG-RËS.

BAZATË: PROJEKTIMI KONSTRUKTIV:

- PROJEKTIMI KONSTRUKTIV "EXISTIV" BËHET BAZË/GËR NË: KUSHTET TEKNIKE EUROCODE, EC0, EC1, EC2, EC7, EC8.
- KATEGORIA E TRUALLIT "C", sg/p=0.10, LEZHË.

PROJEKTI KONSTRUKTIV DO TË ZBATOHET DHE DO: PËRFSHIJË PROJEKTET: ARKITEKTONIKE, MEKANIKE DHE ELEKTRIKE KU TË GJITHA I HAPËT NË ELEMENTET KONSTRUKTIVE DO TË VËRTETOHEN DHE KONTROLLOHEN MË VËZATIMET E PROJEKTIT TË ZBATIMIT.

KËRKESA TË DETYRUESHME PËR TË ZBATUAR CËLËSITË RËLAËZIMIT TË PROJEKTIT KONSTRUKTIV:

A. SHTRESA-A MBROJTËSE E BETONIT :
1. SHTRESA-A MBROJTËSE E KOLONAVË E: 35mm.
2. SHTRESA-A MBROJTËSE E TRAQEVË E ZHITË: 30mm.
3. SHTRESA-A MBROJTËSE E E. SOLETAVË E ZHITË: 25mm.
4. SHTRESA-A MBROJTËSE E THEMELIT E ZHITË: 50mm DHE 35mm.
5. SHTRESA-A MBROJTËSE E ZHITË: 35mm NË TË GJITHË SIPËRFAQËT NË KONTAKT ME UJËQËT NENTOKËSORË.
6. SHTRESA-A MBROJTËSE E MURËVE BETONARË E ZHITË: 35mm.

C. CËLËSITË E ANKORËMIT TË SHËRRAVË DO TË ZBATOHEN SIPËAS EC2-AND EC8 PËR GODEN-AT ANTISISMIKË.

TË BETONIT C30/37 CËLËSI V30 B.

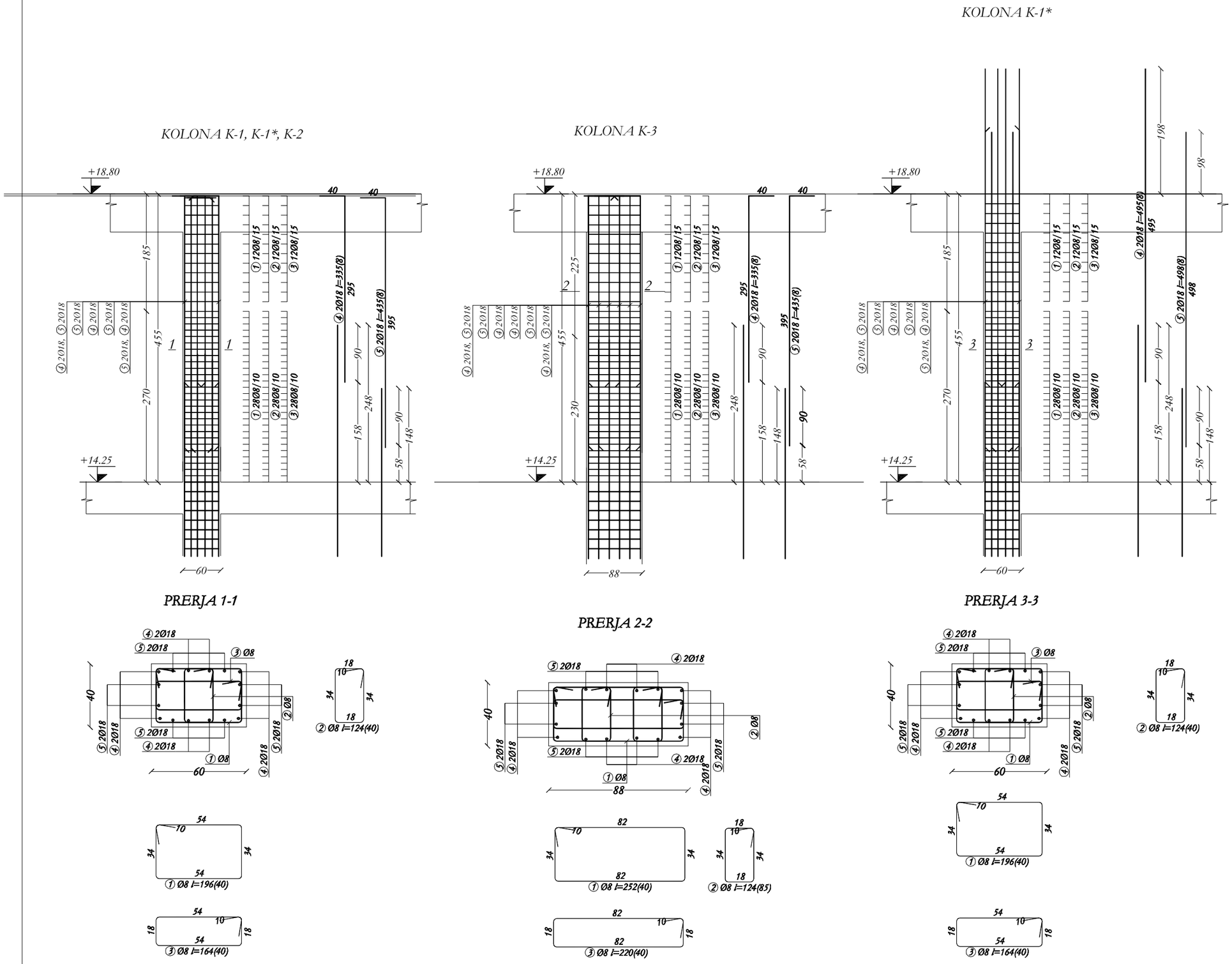

TITULLI I PROJEKTIT

LOTI 1: "HARTIM I PROJEKT PREVENTIVAVE TË ZBATIMIT PËR DISA SPITALE RAJONALE DHE BASHKIAKE"

SPITALI RAJONAL LEZHË

KLIENTI

MINISTRIA E SHËNDETËSISË DHE E MBROJTJES SOCIALE

GRUPI I PROJEKTIMIT

ATELIER 4
ARCHITECTURE & CONSULTING STUDIO
Rr. e "Kosovarëve", Ndërtesa 35, Hyrja 6, Ap.4/1,
Njësia Administrative Nr. 5, 1019, Tiranë, Shqipëri
tel: +355 4 24 30 195 / 4 22 22 804
fax: +355 4 24 30 194
mobile: +355 69 20 38 958
e-mail: info@atelier4.al
web: www.atelier4.al

ARCHIMED S.P.S
CONSULTING & ENGINEERING STUDIO
Rr. "Zef Jubani", Pallati Bjorn, Nr. 7/3,
Tiranë, Shqipëri
tel / fax: +355 4 24 33 202
mobile: +355 69 21 05 507
e-mail: info@archimedsps.com
e-mail: archimedsps@gmail.com
web: www.archimedsps.com

KEJSI-05
ELECTRICAL ENGINEERING STUDIO
Rr. "Zef Jubani", Ndërtesa 7, Ap. 3, Tiranë, Shqipëri
mobile: +355 68 40 38 122
mobile: +355 68 20 77 941
e-mail: info@kejsi05.com
web: www.kejsi05.com

KODI I VIZATIMIT

SRB	D	S	-	0
KODI	FAZA	DISIPLINA	KATI	RISHIKIM

NR. I VIZATIMIT	**S - 27**

EMËRTIMI I VIZATIMIT

KOLONA NGA KUOTA
+14.25 DERI NE KUOTEN +18.80

SHKALLA	
DATA	SHKURT 2019

PËRSHKRIMI I FAZËS

PROJEKT ZBATIM

RISHIKIM	DATA	FAZA E PROJEKTIT

NK NE (1) APN SAJINE NE COPE TË ELEMENTIVE KONSTRUKTIVE, SHËNIMIT ± TREGON VËNDOSJEN E SHTYRJES NE DOPO ZG-REL.

BAZATË PROJEKTIMIT KONSTRUKTIV:

PROJEKTIMI KONSTRUKTIV "EXISTIM" BËHET BAZË GJATË NE KUSHTET TEKNIKE EUROCODE, EC0, EC1, EC2, EC7, EC8.

KATEGORIA E TRUALLIT "C", sg≥0.10, LEZHË.

PROJEKTI KONSTRUKTIV DO TË ZBATOHET DUKE PËRFSHI EDHE PROJEKTET : ARKITEKTONIKE, MEKANIKE DHE ELEKTRIKE KU TË GJITHA I HAPJET NE ELEMENTET KONSTRUKTIVE DO TË VËRRIHEN DHE KONTROLLOHEN MË VË ZGJATMËT E PROJEKTIT TË ZBATIMIT.

KËRKESA TË DETYRUESHME PËR TË ZBATUAR GJATË RE-ALIZIMIT TË PROJEKTIT KONSTRUKTIV:

A. SHTRESA-A MBROJTËSE E BETONIT :
1. SHTRESA-A MBROJTËSE E KOLONAVE: 35mm.
2. SHTRESA-A MBROJTËSE E TRAREVE EXISTE: 30mm.
3. SHTRESA-A MBROJTËSE E E. SOLIT-AVE EXISTE: 25mm.
4. SHTRESA-A MBROJTËSE E THEMELIT EXISTE: 100mm DHE: 50mm.
5. SHTRESA-A MBROJTËSE: EXISTE: 50mm NE TË GJITHE SIPËRSIPËRSHT NE KONT-AKT ME UJËT-AT NENTOKËSORE.
6. SHTRESA-A MBROJTËSE E MURELIVE BETONOKARE: EXISTE: 35mm.

C. CËSTËSITË E ANKORIMIT TË SHTRYRAVE DO TË ZBATOHEN SIPËAS EC2-AND EC8 PËR GODEN-AT ANTISISMIKË.

TË BETONIT : C30/37 CEL/B3/330/B.

TITULLI I PROJEKTIT

LOTI 1: "HARTIM I PROJEKT PREVENTIVAVE TË ZBATIMIT PËR DISA SPITALE RAJONALE DHE BASHKIAKE"

SPITALI RAJONAL LEZHË

KLIENTI

MINISTRIA E SHËNDETËSISË DHE E MBROJTJES SOCIALE

GRUPI I PROJEKTIMIT

ATELIER 4
ARCHITECTURE & CONSULTING STUDIO
Rr. e "Kosovarëve", Ndërtesa 35, Hyrja 6, Ap.4/1, Njësia Administrative Nr. 5, 1019, Tiranë, Shqipëri
tel: +355 4 24 30 195 / 4 22 22 804
fax: +355 4 24 30 194
mobile: +355 69 20 38 958
e-mail: info@atelier4.al
web: www.atelier4.al

ARCHIMED S.P.S
CONSULTING & ENGINEERING STUDIO
Rr. "Zef Jubani", Pallati Bjorn, Nr. 7/3, Tiranë, Shqipëri
tel / fax: +355 4 24 33 202
mobile: +355 69 21 05 507
e-mail: info@archimedsps.com
e-mail: archimedsps@gmail.com
web: www.archimedsps.com

KEJSI-05
ELECTRICAL ENGINEERING STUDIO
Rr. "Zef Jubani", Ndërtesa 7, Ap. 3, Tiranë, Shqipëri
mobile: +355 68 40 38 122
mobile: +355 68 20 77 941
e-mail: info@kejsi05.com
web: www.kejsi05.com

KODI I VIZATIMIT

SRB	D	S	-	0
KODI	FAZA	DISIPLINA	KATI	RISHIKIM

NR. I VIZATIMIT	**S - 28**

EMËRTIMI I VIZATIMIT

KOLONA NGA KUOTA +14.25 DERI NE KUOTEN +18.80

SHKALLA	
DATA	SHKURT 2019

PËRSHKRIMI I FAZËS

PROJEKT ZBATIM

RISHIKIM	DATA	FAZA E PROJEKTIT

PRERJA 1-1 [TOTAL]

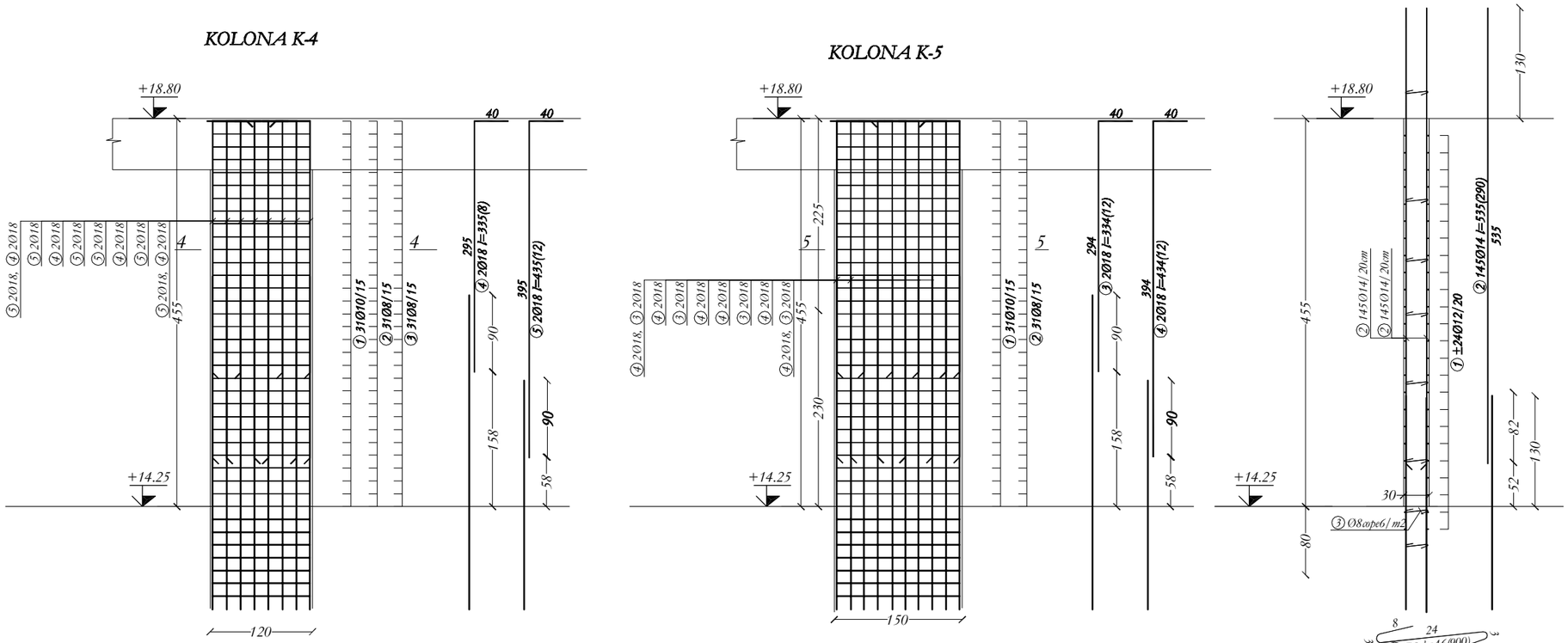

PRERJA 4-4

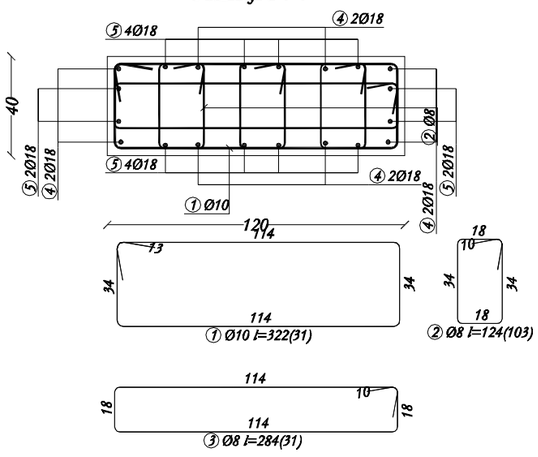

PRERJA 5-5

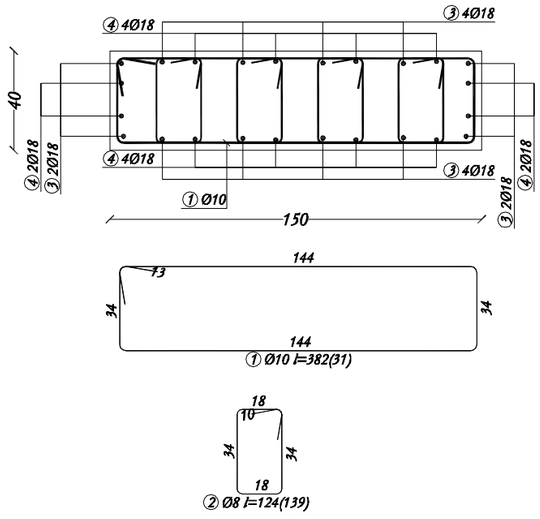

DETAJE

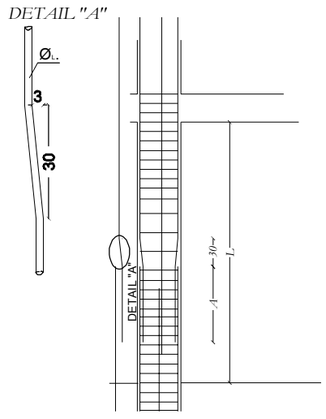

DETAJI I NYJES TRA-KOLONE

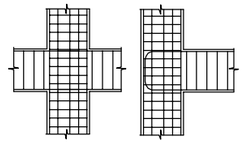

Reinforcement specification

Type	Shapes and dimensions (cm)	Ø (mm)	lg (cm)	n (kom)	lgn (m)
K-1, K-2 (16 Pcs.)					
1	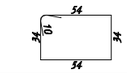	8	196	640	1254.4
2	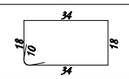	8	124	640	793.6
3	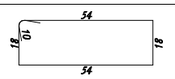	8	164	640	1049.6
4		18	335	128	428.8
5		18	435	128	556.8
K-1* (1 Pcs.)					
1	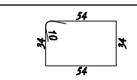	8	196	40	78.4
2	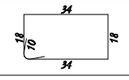	8	124	40	49.6
3	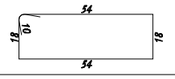	8	164	40	65.6
4	495	18	495	8	39.6
5	498	18	498	8	39.84
K-3 (1 Pcs.)					
1	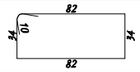	8	252	40	100.8
2	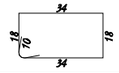	8	124	85	105.4
3	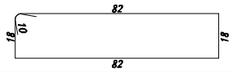	8	220	40	88
4		18	335	8	26.8
5	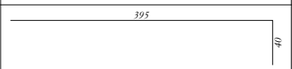	18	435	8	34.8

Reinforcement specification

Type	Shapes and dimensions (cm)	Ø (mm)	lg (cm)	n (kom)	lgn (m)
K-4 (1 Pcs.)					
1	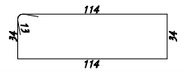	10	322	31	99.82
2	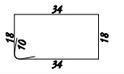	8	124	103	127.72
3	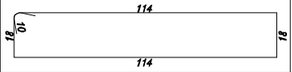	8	284	31	88.04
4	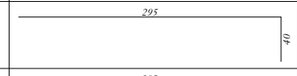	18	335	8	26.8
5	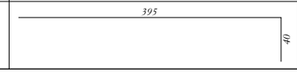	18	435	12	52.2
K-5 (1 Pcs.)					
1	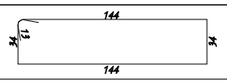	10	382	31	118.42
2	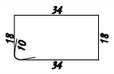	8	124	139	172.36
3	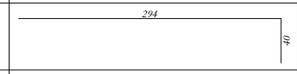	18	334	12	40.08
4	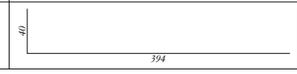	18	434	12	52.08
PRERJA 1-1 (1 Pcs.)					
1	2900	12	2900	48	1392
2	535	14	535	290	1551.5
3	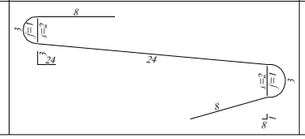	8	46	900	414

Reinforcement summary

Ø (mm)	lgn (m)	kg/m'	Weight (kg)
8	4387.52	0.395	1733.07
10	218.24	0.617	134.65
12	1392	0.888	1236.1
14	1551.5	1.21	1877.32
18	1297.8	2	2595.6
Total			7576.74

NR. NE // LAPIN SAJNE NE COPE TË ELEMENTIVE KONSTRUKTIVE, SHËNIMI ± TREGON VENDOSJEN E SHTYRJES NE DOPO ZG-RËL.

BAZATË: PROJEKTIMI KONSTRUKTIV:
PROJEKTIMI KONSTRUKTIV "LEZHË" BËHET BAZË:GJR NE KUSHTET TEKNIKE EUROCODE, EC0, EC1, EC2, EC7, EC8.
KATEGORIA E TRUALLIT "C", sg p=0.36, LEZHË.

PROJEKTI KONSTRUKTIV DO TË ZBATOHET DHE SË PARËI EDHE PROJEKTET ARKITEKTONIKE, MEKANIKE DHE ELEKTRIKE KU TË GJITHA I HIQET NE ELEMENTET KONSTRUKTIVE DO TË VËRRIFIKOHEN DHE KONTROLLOHEN MË VËZATIMET E PROJEKTIT TË ZBATIMIT.

KËRKESA TË DETYRUESHME PËR TË ZBATUAR GJATË RËALIZIMIT TË PROJEKTIT KONSTRUKTIV:

A. SHTRESA MBROJTËSE E BETONIT :
1. SHTRESA MBROJTËSE E KOLONAVE: 35mm.
2. SHTRESA MBROJTËSE E TRAQRAVE EJTITE: 30mm.
3. SHTRESA MBROJTËSE E E SOLETAVE EJTITE: 25mm.
4. SHTRESA MBROJTËSE E THEMELETAVE EJTITE: 100mm DHE: 50mm.
5. SHTRESA MBROJTËSE EJSHTE: 50mm NE TË GJITHE SIPËRSHQETË NE KONTAKT ME UJËT AT NENTOKËSORE.
6. SHTRESA MBROJTËSE E MUREVE BETONARE EJSHTE: 30mm.

C. CËLËSITË E ANKORËMIT TË SHTRYRAVE DO TË ZBATOHEN SIPËAS EC2 AND EC8 PËR GODEN AT ANTISISMIKË.

TË BETONIT C30/37 CEM/BS 350 R.

TITULLI I PROJEKTIT

LOTI 1: "HARTIM I PROJEKT PREVENTIVAVE TË ZBATIMIT PËR DISA SPITALE RAJONALE DHE BASHKIAKE"

SPITALI RAJONAL LEZHË

KLIENTI

MINISTRIA E SHËNDETËSISË DHE E MBROJTJES SOCIALE

GRUPI I PROJEKTIMIT

ATELIER 4
ARCHITECTURE & CONSULTING STUDIO
Rr. e "Kosovarëve", Ndërtesa 35, Hyrja 6, Ap.4/1,
Njësia Administrative Nr. 5, 1019, Tiranë, Shqipëri
tel: +355 4 24 30 195 / 4 22 22 804
fax: +355 4 24 30 194
mobile: +355 69 20 38 958
e-mail: info@atelier4.al
web: www.atelier4.al

ARCHIMED S.P.S
ARCHIMED S.P.S
CONSULTING & ENGINEERING STUDIO
Rr. "Zef Jubani", Pallati Bjorn, Nr. 73,
Tiranë, Shqipëri
tel / fax: +355 4 24 33 202
mobile: +355 69 21 05 507
e-mail: info@archimedsps.com
e-mail: archimedsps@gmail.com
web: www.archimedsps.com

KEJSI-05
ELECTRICAL ENGINEERING STUDIO
Rr. "Zef Jubani", Ndërtesa 7, Ap. 3, Tiranë, Shqipëri
mobile: +355 68 40 38 122
mobile: +355 68 20 77 941
e-mail: info@kejsi05.com
web: www.kejsi05.com

KODI I VIZATIMIT

SRB	D	S	-	0
KODI	FAZA	DISIPLINA	KATI	RISHIKIM

NR. I VIZATIMIT **S - 29**

EMËRTIMI I VIZATIMIT

KOLONA NGA KUOTA
+14.25 DERI NE KUOTEN +18.80

SHKALLA

DATA SHKURT 2019

PËRSHKRIMI I FAZËS
PROJEKT ZBATIM

RISHIKIM	DATA	FAZA E PROJEKTIT

KOLONA K-1*

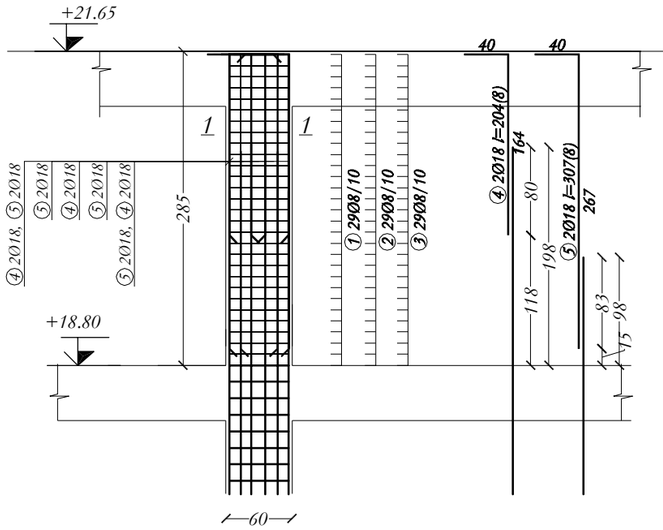

PRERJA 1-1 [TOTAL]

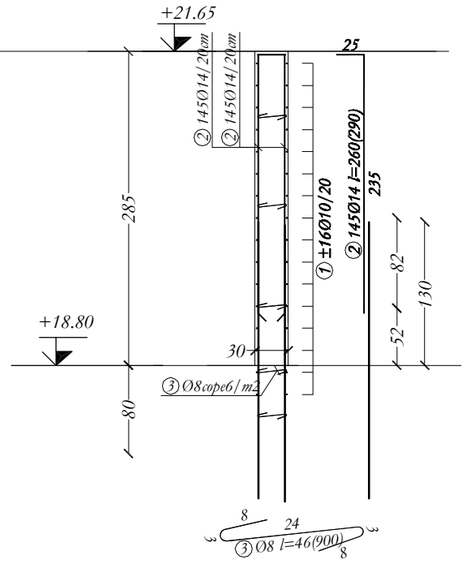

PRERJA 1-1

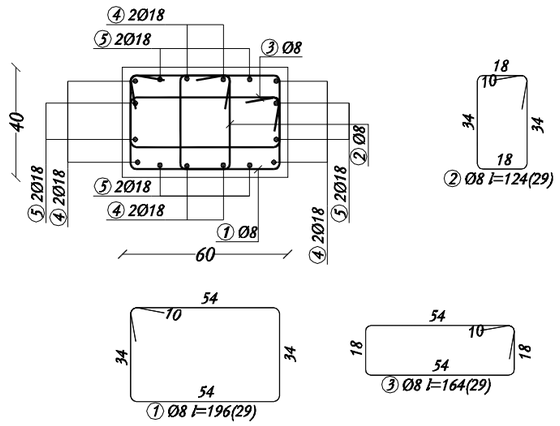

Reinforcement specification

Type	Shapes and dimensions (cm)	Ø (mm)	lg (cm)	n (kom)	lgn (m)
K-1* (1 Pcs.)					
1	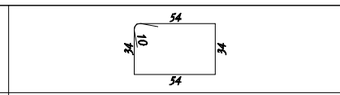	8	196	29	56.84
2	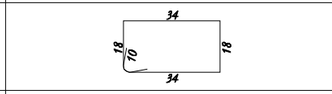	8	124	29	35.96
3	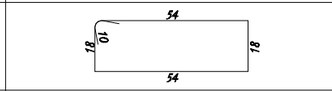	8	164	29	47.56
4	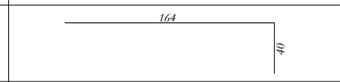	18	204	8	16.32
5	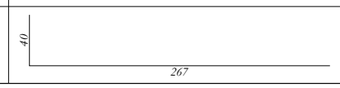	18	307	8	24.56
PRERJA 1-1 (1 Pcs.)					
1	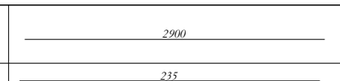	10	2900	32	928
2	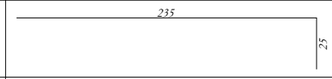	14	260	290	754
3	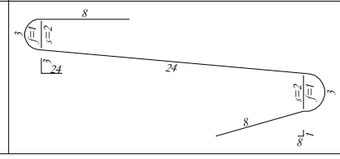	8	46	900	414

Reinforcement summary

Ø (mm)	lgn (m)	kg/m'	Weight (kg)
8	554.36	0.395	218.97
10	928	0.617	572.58
14	754	1.21	912.34
18	40.88	2	81.76
Total			1785.65

NR. NE (/) I APN SAJNE NE COPE TË ELEMENTIVE KONSTRUKTIVE, SHËNIMIT ± TREGON VENDOSJEN E SHËRBIMEVE NE DOPO ZG-REL.

B-GJATË PROJEKTIMIT KONSTRUKTIV:
■ PROJEKTIMI KONSTRUKTIV "EUROCODE" BE RE B-ZGJ-ër NE: KUSHTET TEKNIKE EUROCODE, EC0, EC1, EC2, EC7, EC8.
■ KATEGORIA E TRUALLIT "C", sg/p=0.10/0.15L LEZHË.

PROJEKTI KONSTRUKTIV DO TË ZBATOHET DHE SË PARË EDHE PROJEKTET - SKEMTUTONREL, MEKANIKE DHE ELEKTRIKE KU TË GJITHA I HAPËT NE ELEMENTET KONSTRUKTIVE DO TË VËRRIHOHEN DHE KONTROLLOHEN MË VË ZATIMET E PROJEKTIT TË ZBATIMIT.

KËRKESA TË DETYRUESHME PËR TË ZBATUAR GJATË RE-ALIZIMIT TË PROJEKTIT KONSTRUKTIV:

A. SHTRESA-I MBROJTËSË E BETONIT :
1. SHTRESA-I MBROJTËSË E KOLONAVE: 35mm.
2. SHTRESA-I MBROJTËSË E TRAQEVE EJTITË: 30mm.
3. SHTRESA-I MBROJTËSË E E. SOLIT AVE EJTITË: 25mm.
4. SHTRESA-I MBROJTËSË E THEMELIT EJMITË: 100mm DHE 50mm.
5. SHTRESA-I MBROJTËSË EJMITË: 50mm NE TË GJITHE SIPËRSHQEUT NE KONT-AKT ME UJËRAT NENTOREJSORE.
6. SHTRESA-I MBROJTËSË E MURELVE BETONORE: EJTITË: 30mm.

C. GJATËSITË E ANKORIMIT TË SHËRBIMEVE DO TË ZBATOHEN SIPAS EC2-AND EC8 PËR GODEN-AT ANTISISMIKË.

TË BETONIT C30/37 C25/30 V30 B.

TITULLI I PROJEKTIT

LOTI 1: "HARTIM I PROJEKT PREVENTIVAVE TË ZBATIMIT PËR DISA SPITALE RAJONALE DHE BASHKIAKE"

SPITALI RAJONAL LEZHË

KLIENTI

MINISTRIA E SHËNDETËSISË DHE E MBROJTJES SOCIALE

GRUPI I PROJEKTIMIT

ATELIER 4
ARCHITECTURE & CONSULTING STUDIO
Rr. e "Kosovarëve", Ndërtesa 35, Hyrja 6, Ap.4/1,
Njësia Administrative Nr. 5, 1019, Tiranë, Shqipëri
tel: +355 4 24 30 195 / 4 22 22 804
fax: +355 4 24 30 194
mobile: +355 69 20 38 958
e-mail: info@atelier4.al
web: www.atelier4.al

ARCHIMED S.P.S
CONSULTING & ENGINEERING STUDIO
Rr. "Zef Jubani", Pallati Bjorn, Nr. 7/3,
Tiranë, Shqipëri
tel / fax: +355 4 24 33 202
mobile: +355 69 21 05 507
e-mail: info@archimedsps.com
e-mail: archimedsps@gmail.com
web: www.archimedsps.com

KEJSI-05
ELECTRICAL ENGINEERING STUDIO
Rr. "Zef Jubani", Ndërtesa 7, Ap. 3, Tiranë, Shqipëri
mobile: +355 68 40 38 122
mobile: +355 68 20 77 941
e-mail: info@kejsi05.com
web: www.kejsi05.com

KODI I VIZATIMIT

SRB	D	S	-	0
KODI	FAZA	DISIPLINA	KATI	RISHIKIM

NR. I VIZATIMIT **S - 30**

EMËRTIMI I VIZATIMIT

KOLONA NGA KUOTA
+18.80 DERI NE KUOTEN +21.65

SHKALLA

DATA SHKURT 2019

PËRSHKRIMI I FAZËS

PROJEKT ZBATIM

RISHIKIM	DATA	FAZA E PROJEKTIT

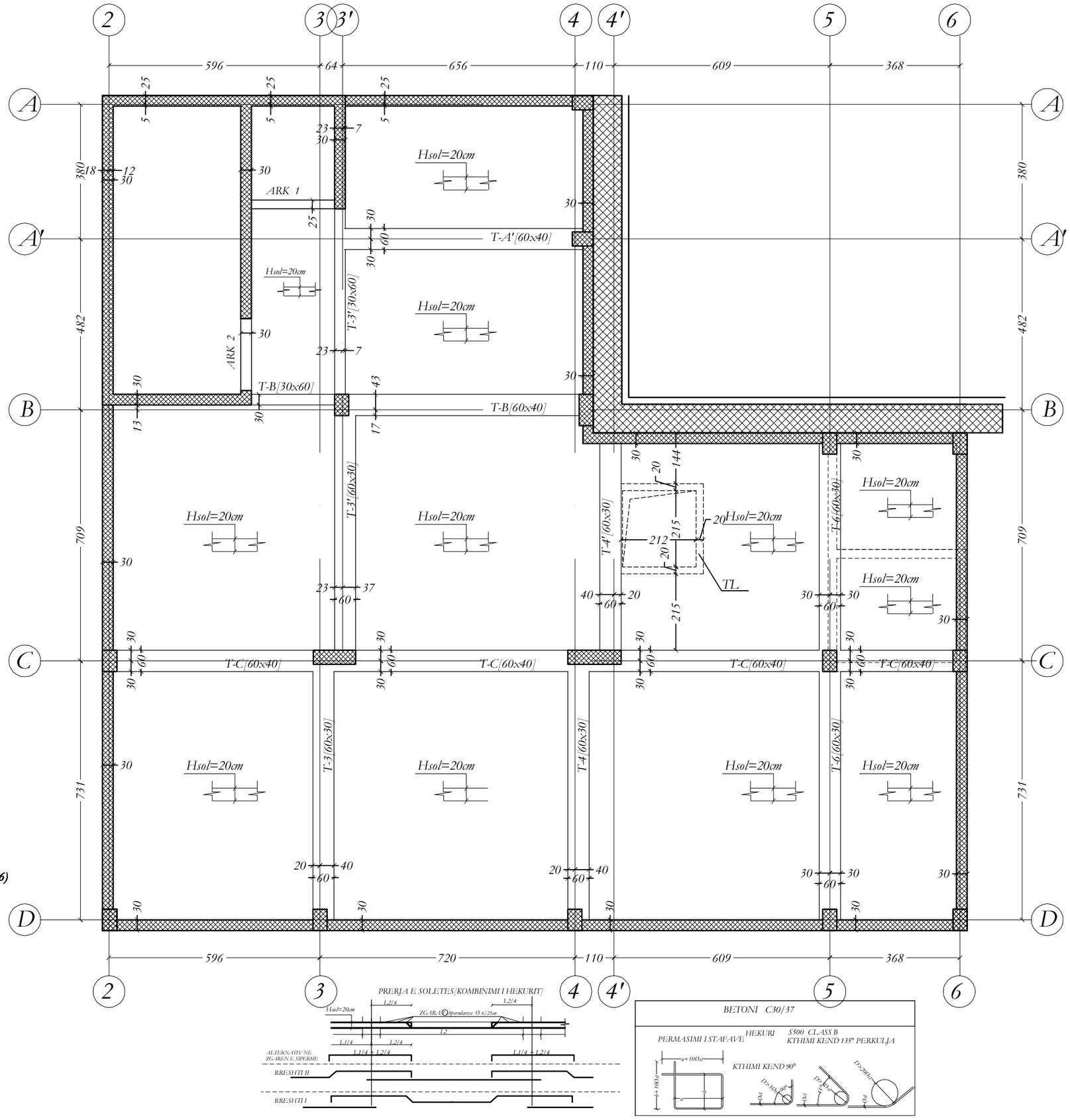

NK NE // I APN S.AJNE NE COPE TË ELEMENTIVE KONSTRUKTIVE, SHËNIMI ± TREGON VLERËSIMIN E SHTRËRGIVE NE DOPO ZG.REL.

BAZATË PROJEKTIMI KONSTRUKTIV:
- PROJEKTIMI KONSTRUKTIV "EXISTIT" BËHET BAZUAR NE KUSHTET TEKNIKE EUROKODIM, EC0, EC1, EC2, EC7, EC8.
- KATEGORIA E TRUALLIT "C", sg≥0.10, LEZHË.

PROJEKTI KONSTRUKTIV DO TË ZBATOHET PËRSËRI I PËRSËRI PËRAF EDHE PROJEKTET - SKEMTUTONRE, MEKANIKE DHE ELEKTRIKE KU TË GJITHA I HAPËT NE ELEMENTET KONSTRUKTIVE DO TË VËRRIFIKOHEN DHE KONTROLLOHEN MË VË ZGATIMET E PROJEKTIT TË ZBATIMIT.

KËRKESA TË DETYRUESHME PËR TË ZBATUAR GJATË RËALIZIMIT TË PROJEKTIT KONSTRUKTIV:

A. SHTRESA-I MBROJTËSUE E BETONIT :
1. SHTRESA-I MBROJTËSUE E KOLONAVE: 30mm.
2. SHTRESA-I MBROJTËSUE E TRAREVE EXISTE: 30mm.
3. SHTRESA-I MBROJTËSUE E ZE SOLETAVE EXISTE: 20mm.
4. SHTRESA-I MBROJTËSUE E THEMELIT EXISTE: 100mm DHE 30mm.
5. SHTRESA-I MBROJTËSUE EXISTE: 30mm NE TË GJITHË SIPËRFAQËT NE KONTAKT ME UJËRAT NENTOKËSORE.
6. SHTRESA-I MBROJTËSUE E MURËVE BETONARË EXISTE: 30mm.

C. GJATËSITË E ANKORIMIT TË SHËRBAVE DO TË ZBATOHEN SIPAS EC2 AND EC8 PËR GODEN AT ANTISEISMIK.

TË BETONIT C30/37 CEB/RO 1500 R.

TITULLI I PROJEKTIT

LOTI 1: "HARTIM I PROJEKT PREVENTIVAVE TË ZBATIMIT PËR DISA SPITALE RAJONALE DHE BASHKIAKE"

SPITALI RAJONAL LEZHË

KLIENTI

MINISTRIA E SHËNDETËSISË DHE E MBROJTJES SOCIALE

GRUPI I PROJEKTIMIT

ATELIER 4
ARCHITECTURE & CONSULTING STUDIO
Rr. e "Kosovarëve", Ndërtesa 35, Hyrja 6, Ap.4/1,
Njësia Administrative Nr. 5, 1019, Tiranë, Shqipëri
tel: +355 4 24 30 195 / 4 22 22 804
fax: +355 4 24 30 194
mobile: +355 69 20 38 958
e-mail: info@atelier4.al
web: www.atelier4.al

ARCHIMED S.P.S
CONSULTING & ENGINEERING STUDIO
Rr. "Zef Jubani", Pallati Bjorn, Nr. 73,
Tiranë, Shqipëri
tel / fax: +355 4 24 33 202
mobile: +355 69 21 05 507
e-mail: info@archimedsps.com
e-mail: archimedsps@gmail.com
web: www.archimedsps.com

KEJSI-05
ELECTRICAL ENGINEERING STUDIO
Rr. "Zef Jubani", Ndërtesa 7, Ap. 3, Tiranë, Shqipëri
mobile: +355 68 40 38 122
mobile: +355 68 20 77 941
e-mail: info@kejsi05.com
web: www.kejsi05.com

KODI I VIZATIMIT

KODI	FAZA	DISIPLINA	KATI	RISHIKIM
SRB	D	S	-	0

NR. I VIZATIMIT	**S - 31**

EMËRTIMI I VIZATIMIT

SOLETA NE KUOTEN -0.10

SHKALLA	
DATA	SHKURT 2019

PËRSHKRIMI I FAZËS

PROJEKT ZBATIM

RISHIKIM	DATA	FAZA E PROJEKTIT

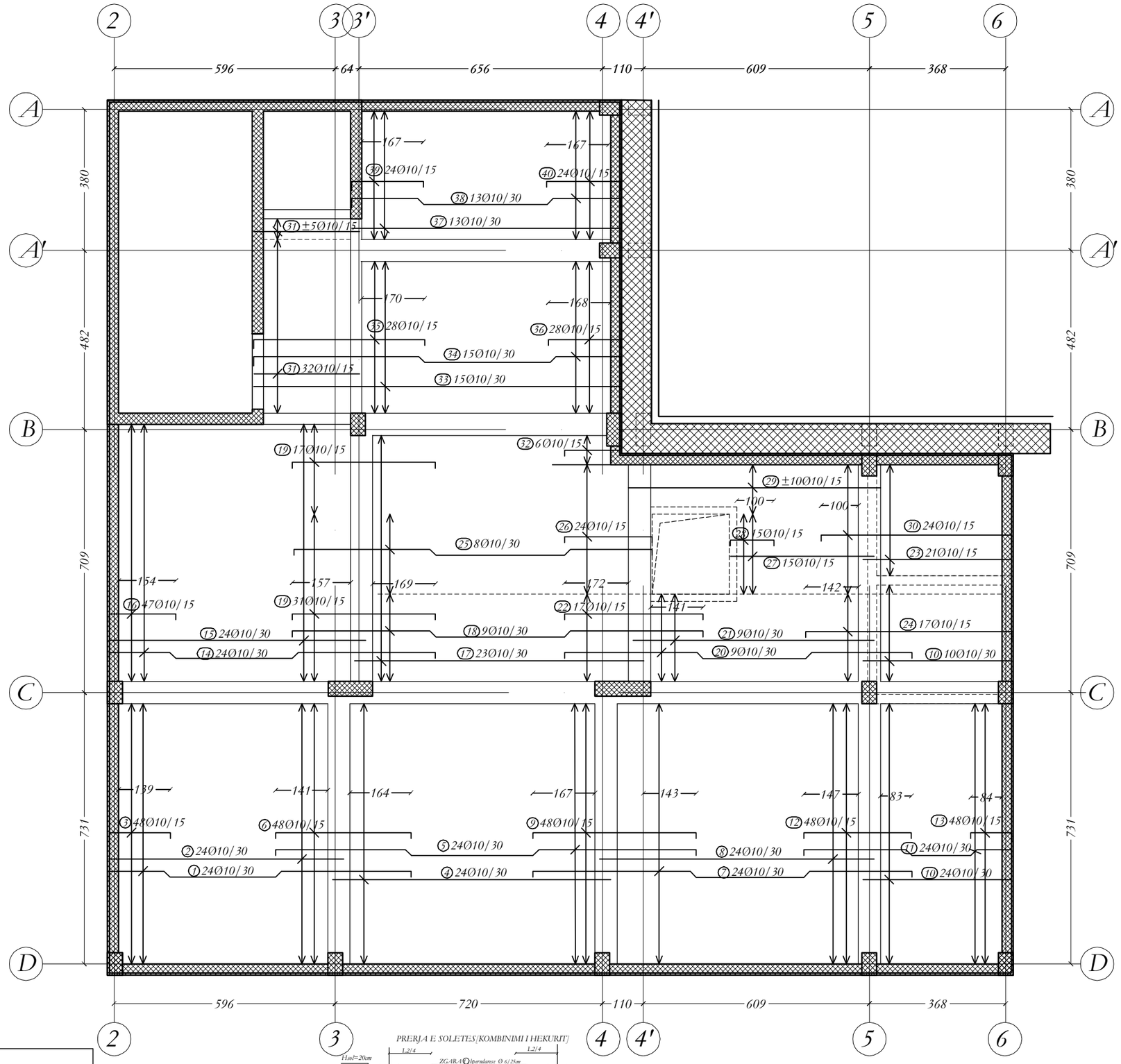

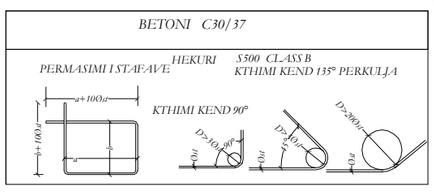

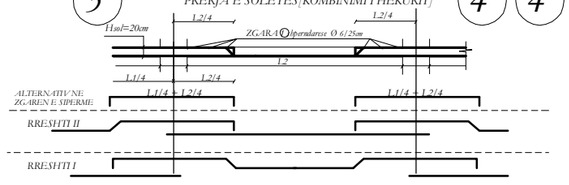

NË RAST TË LËPIN SAJËNE NË COPË TË ELEMENTIT/VE KONSTRUKTIVE, SHËNIMI ± TREGON VËNDOSJEN E SHTYRJES NË DOPO ZG.REL.

BAZATË PROJEKTIMI KONSTRUKTIV:

- PROJEKTIMI KONSTRUKTIV "EXISTIT" SIPËRE BAZËS SË KËRKESËS NË KUSHTET TEKNIKE EUROCODE, EC0, EC1, EC2, EC7, EC8.
- KATEGORIA E TRUALLIT "C", sg≥0.10 G, LEZHË.

PROJEKTI KONSTRUKTIV DO TË ZBATOHET PËRSËRI PËR EJHET PROJEKTUESE, MEKANIKE DHE ELEKTRIKE KU TË GJITHA FAZËT NË FLLASË NËRTË KONTRATËS DO TË VËRFRIHEN DHE KONTROLLOHEN MË VË ZGATIMET E PROJEKTIT TË ZBATIMIT.

KËRKESA TË DETYRUESHME PËR TË ZBATUAR GJATË RËALIZIMIT TË PROJEKTIT KONSTRUKTIV:

A. SHTRESA-A MBROJTËSE E BETONIT :
1. SHTRESA-A MBROJTËSE E KOLONAVE: 35mm.
2. SHTRESA-A MBROJTËSE E TRAREVE EXISTIT: 30mm.
3. SHTRESA-A MBROJTËSE E SOLETAVE EXISTIT: 20mm.
4. SHTRESA-A MBROJTËSE E THEMELIT EXISTIT: 100mm DHE 30mm.
5. SHTRESA-A MBROJTËSE EXISTIT: 50mm NË TË GJITHË SIPËRSIPËRËT NË KONTAKT ME UJËRAT NENTOKËSORE.
6. SHTRESA-A MBROJTËSE E MURËVE BETONARË EXISTIT: 35mm.

C. GJATËSITË E ANKORIMIT TË SHUFRAVE DO TË ZBATOHEN SIPAS EC2 AND EC8 PËR GODEN AT ANTISISMIKË.

TË BETONIT C30/37 CE3,BX1/XW/B

TITULLI I PROJEKTIT

LOTI 1: "HARTIM I PROJEKT PREVENTIVAVE TË ZBATIMIT PËR DISA SPITALE RAJONALE DHE BASHKIAKE"

SPITALI RAJONAL LEZHË

KLIENTI

MINISTRIA E SHËNDETËSISË DHE E MBROJTJES SOCIALE

GRUPI I PROJEKTIMIT

ATELIER 4
ARCHITECTURE & CONSULTING STUDIO
Rr. e "Kosovarëve", Ndërtesa 35, Hyrja 6, Ap.4/1,
Njësia Administrative Nr. 5, 1019, Tiranë, Shqipëri
tel: +355 4 24 30 195 / 4 22 22 804
fax: +355 4 24 30 194
mobile: +355 69 20 38 958
e-mail: info@atelier4.al
web: www.atelier4.al

ARCHIMED S.P.S
CONSULTING & ENGINEERING STUDIO
Rr. "Zef Jubani", Pallati Bjorn, Nr. 73,
Tiranë, Shqipëri
tel / fax: +355 4 24 33 202
mobile: +355 69 21 05 507
e-mail: info@archimedsps.com
e-mail: archimedsps@gmail.com
web: www.archimedsps.com

KEJSI-05
ELECTRICAL ENGINEERING STUDIO
Rr. "Zef Jubani", Ndërtesa 7, Ap. 3, Tiranë, Shqipëri
mobile: +355 68 40 38 122
mobile: +355 68 20 77 941
e-mail: info@kejsi05.com
web: www.kejsi05.com

KODI I VIZATIMIT

SRB	D	S	-	0
KODI	FAZA	DISIPLINA	KATI	RISHIKIM

NR. I VIZATIMIT **S - 32**

EMËRTIMI I VIZATIMIT

SOLETA NE KUOTEN -0.10

SHKALLA	
DATA	SHKURT 2019

PËRSHKRIMI I FAZËS

PROJEKT ZBATIM

RISHIKIM	DATA	FAZA E PROJEKTIT

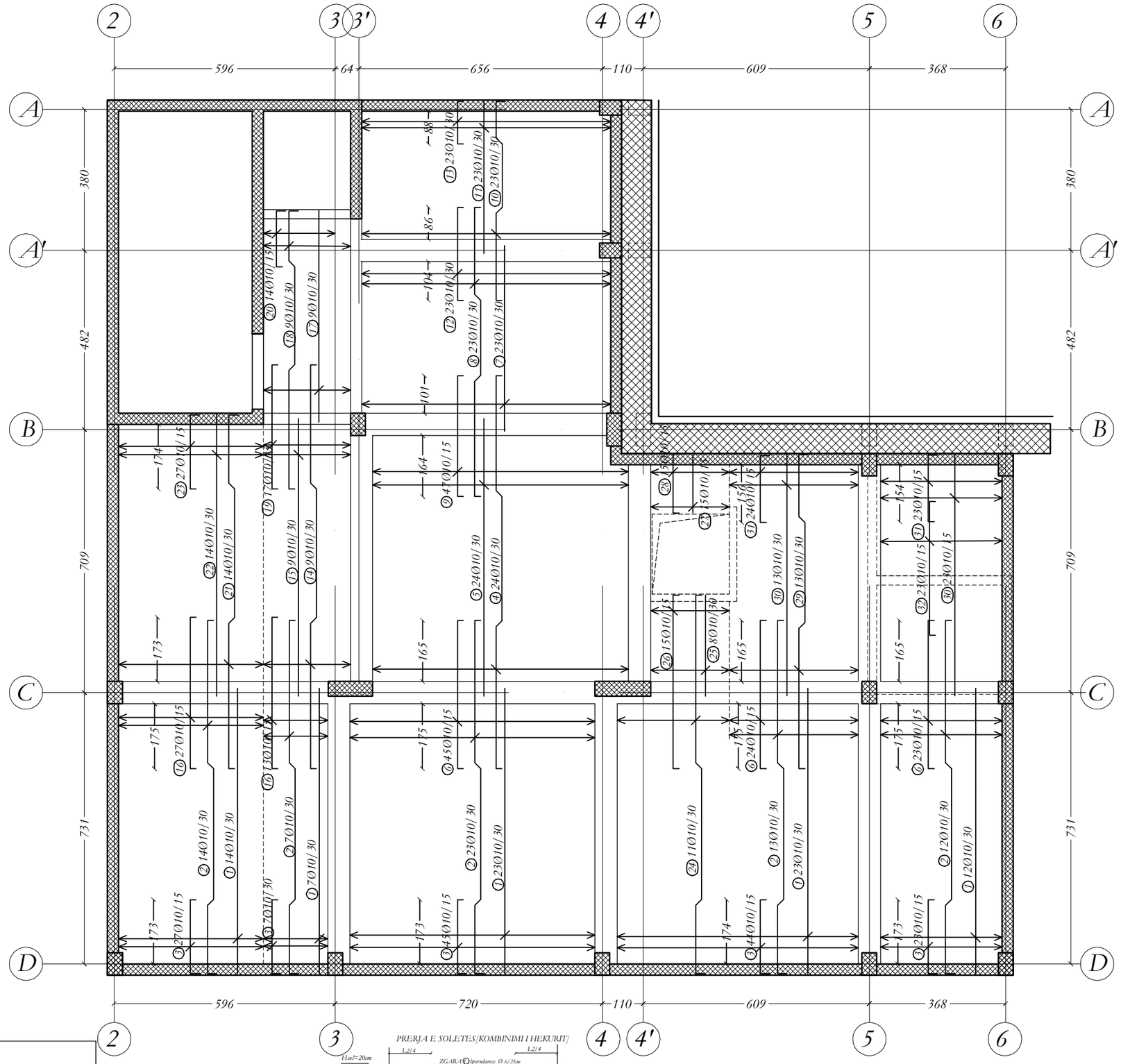

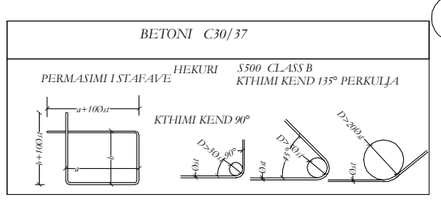

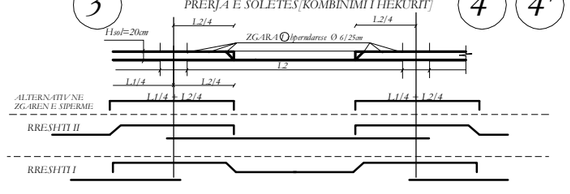

NR. NE // // APO SAJINE NE COPE TE ELEMENTIVE KONSTRUKTIVE, SHKUNIME E TREGON VENDOSJEN E SHUFRAVE NE DOPO ZG.REL.

B.GJATË PROJEKTIMIT KONSTRUKTIV:
- PROJEKTIMI KONSTRUKTIV "EUROCODE" BËHET BAZUAR NE KUSHTET TEKNIKE EUROCODE, EC0, EC1, EC2, EC7, EC8.
- KATEGORIA E TRUALLIT "C", sg≥0.10, LEZHË.

PROJEKTI KONSTRUKTIV DO TË ZBATOHET PËRSËRI PËRSËRI EDHE PROJEKTUESIT, SKEMËTUESIRËT, MEKANIKËT DHE ELEKTRIKË KU TË GJITHA I HAPËSIRËT NË ELEMENTET KONSTRUKTIVË DO TË VËRRIFIKOHEN DHE KONTROLLOHEN MË VË ZGJATMËT E PROJEKTIT TË ZBATIMIT.

KËRKESA TË DETYRUESHME PËR TË ZBATUAR GJATË RËALIZIMIT TË PROJEKTIT KONSTRUKTIV:

A. SHTRESA-A MBROJTËSE E BETONIT :
1. SHTRESA-A MBROJTËSE E KOLONAVE: 30mm.
2. SHTRESA-A MBROJTËSE E TRAREVE: 30mm.
3. SHTRESA-A MBROJTËSE E SOLETAVE: 20mm.
4. SHTRESA-A MBROJTËSE E THEMELIT: 50mm DHE 30mm.
5. SHTRESA-A MBROJTËSE: 30mm NË TË GJITHË SIPËRFAQËT NË KONTAKT ME UJËRAT NENTOKËSORE.
6. SHTRESA-A MBROJTËSE E MURIT TË BETONARË: 15mm.

C. GJATËSITË E ANKORIMIT TË SHUFRAVE DO TË ZBATOHEN SIPAS EC2 AND EC8 PËR GODEN AT. ANTISISMIKË.

TË BETONIT C30/37 CEB/RU/390/R.

TITULLI I PROJEKTIT

LOTI 1: "HARTIM I PROJEKT PREVENTIVAVE TË ZBATIMIT PËR DISA SPITALE RAJONALE DHE BASHKIAKE"

SPITALI RAJONAL LEZHË

KLIENTI

MINISTRIA E SHËNDETËSISË DHE E MBROJTJES SOCIALE

GRUPI I PROJEKTIMIT

ATELIER 4
ARCHITECTURE & CONSULTING STUDIO
Rr. e "Kosovarëve", Ndërtesa 35, Hyrja 6, Ap.4/1,
Njësia Administrative Nr. 5, 1019, Tiranë, Shqipëri
tel: +355 4 24 30 195 / 4 22 22 804
fax: +355 4 24 30 194
mobile: +355 69 20 38 958
e-mail: info@atelier4.al
web: www.atelier4.al

ARCHIMED S.P.S
CONSULTING & ENGINEERING STUDIO
Rr. "Zef Jubani", Pallati Bjorn, Nr. 7/3,
Tiranë, Shqipëri
tel / fax: +355 4 24 33 202
mobile: +355 69 21 05 507
e-mail: info@archimedsps.com
e-mail: archimedsps@gmail.com
web: www.archimedsps.com

KEJSI-05
ELECTRICAL ENGINEERING STUDIO
Rr. "Zef Jubani", Ndërtesa 7, Ap. 3, Tiranë, Shqipëri
mobile: +355 68 40 38 122
mobile: +355 68 20 77 941
e-mail: info@kejsi05.com
web: www.kejsi05.com

KODI I VIZATIMIT

SRB	D	S	-	0
KODI	FAZA	DISIPLINA	KATI	RISHIKIM

NR. I VIZATIMIT	**S - 33**

EMËRTIMI I VIZATIMIT

SOLETA NE KUOTEN -0.10

SHKALLA	
DATA	SHKURT 2019

PËRSHKRIMI I FAZËS

PROJEKT ZBATIM

RISHIKIM	DATA	FAZA E PROJEKTIT

Reinforcement specification

Type	Shapes and dimensions (cm)	Ø (mm)	lg (cm)	n (kom)	lgn (m)
	SOLETA DREJTIMI 2-7 (1 Pcs.)				
1	16; 285; 25; 349; 16; 16; 25; 148	10	869	24	208.56
2	633	10	633	24	151.92
3	25; 165; 16	10	206	48	98.88
4	750	10	750	24	180
5	16; 350; 16; 16; 25; 25; 424; 16; 328; 16; 16; 16	10	1180	24	283.2
6	16; 365; 16	10	397	48	190.56
7	16; 424; 16; 16; 25; 25; 275; 16; 290; 16; 17; 16	10	1067	24	256.08
8	740	10	740	24	177.6
9	16; 440; 16	10	472	48	226.56
10	400	10	400	34	136
11	16; 275; 16; 16; 25; 16; 16; 25; 93; 159; 25	10	614	24	147.36
12	16; 290; 16	10	322	48	154.56
13	16; 110; 25	10	151	48	72.48
14	16; 164; 16; 16; 25; 25; 370; 16; 314; 16; 16; 16	10	926	24	222.24
15	693	10	693	24	166.32
16	16; 180; 16	10	212	47	99.64
17	780	10	780	23	179.4
18	16; 371; 16; 16; 25; 25; 357; 16; 347; 16; 16; 16	10	1153	9	103.77
19	16; 386; 16	10	418	48	200.64
20	16; 357; 16; 16; 17; 17; 270; 16; 277; 16; 16; 16	10	982	9	88.38
21	650	10	650	9	58.5
22	16; 371; 16	10	405	17	68.85
23	400	10	400	21	84
24	16; 555; 25	10	596	17	101.32
25	16; 367; 16; 16; 16; 25; 25; 221; 16; 347; 16; 16; 16	10	1013	8	81.04

Reinforcement specification

Type	Shapes and dimensions (cm)	Ø (mm)	lg (cm)	n (kom)	lgn (m)
26	16; 237; 16	10	269	24	64.56
27	387	10	387	15	58.05
28	16; 117; 16	10	149	15	22.35
29	680	10	680	20	136
30	16; 513; 25	10	554	24	132.96
31	285	10	285	42	119.7
32	16; 150; 16	10	182	6	10.92
33	990	10	990	15	148.5
34	25; 445; 16; 16; 25; 25; 174; 16; 338; 16; 16; 25	10	1053	15	157.95
35	25; 461; 16	10	502	28	140.56
36	16; 195; 25	10	236	28	66.08
37	725	10	725	13	94.25
38	25; 178; 16; 16; 25; 25; 182; 16; 333; 16; 16; 25	10	789	13	102.57
39	25; 193; 16	10	234	24	56.16
40	16; 200; 25	10	241	24	57.84
	SOLETA DREJTIMI A-D (1 Pcs.)				
1	770	10	770	79	608.3
2	25; 185; 16; 16; 25; 25; 384; 16; 352; 16; 16; 16	10	1008	69	695.52
3	25; 200; 16	10	241	146	351.86
4	16; 183; 16; 16; 25; 25; 302; 16; 335; 16; 16; 16	10	1105	24	265.2
5	748	10	748	24	179.52
6	16; 400; 16	10	432	92	397.44
7	500	10	500	23	115
8	16; 310; 16; 16; 25; 25; 234; 16; 203; 16; 16; 16	10	825	23	189.75
9	16; 325; 16	10	357	47	167.79
10	16; 234; 16; 16; 17; 17; 99; 16; 171; 16; 25; 25	10	591	23	135.93
11	410	10	410	23	94.3

Reinforcement specification

Type	Shapes and dimensions (cm)	Ø (mm)	lg (cm)	n (kom)	lgn (m)
12	16; 250; 16	10	282	23	64.86
13	16; 115; 16	10	147	23	33.81
14	16; 391; 16; 16; 25; 25; 319; 16; 346; 16; 16; 16	10	1134	9	102.06
15	748	10	748	9	67.32
16	16; 408; 16	10	440	40	176
17	570	10	570	9	51.3
18	16; 320; 16; 16; 25; 25; 134; 16; 263; 16; 16; 25	10	804	9	72.36
19	16; 335; 16	10	367	17	62.39
20	16; 150; 25	10	191	14	26.74
21	16; 391; 16; 16; 25; 25; 184; 16; 346; 16; 16; 25	10	1008	14	141.12
22	760	10	760	14	106.4
23	16; 200; 25	10	241	27	65.07
24	25; 185; 16; 16; 25; 25; 452; 16; 352; 16; 16; 16	10	1076	11	118.36
25	272	10	272	8	21.76
26	16; 468; 16	10	500	15	75
27	155	10	155	15	23.25
28	16; 160; 25	10	201	15	30.15
29	16; 378; 16; 16; 25; 25; 167; 16; 270; 16; 16; 25	10	902	13	117.26
30	650	10	650	36	234
31	16; 180; 25	10	221	47	103.87
32	16; 360; 16	10	392	23	90.16
	ZGARA (1 Pcs.)				
1	75000	6	75000	2	1500
	TL (1 Pcs.)				
1	750	12	750	6	45
2	25; 15; 10; 15; 25	8	100	36	36

Reinforcement summary

Ø (mm)	lgn (m)	kg/m'	Weight (kg)
6	1500	0.222	333
8	36	0.395	14.22
10	10090.2	0.617	6225.63
12	45	0.888	39.96
Total			6612.81

NR. NE // I APN S AJINE NE COPE TË ELEMENTIVE KONSTRUKTIVE, SHËNIMIT ± TREGON VENDOSJEN E SHTRËRGVE NE DOPO ZG.-RËL.

B-GATI: PROJEKTIMIT KONSTRUKTIV:
☒ PROJEKTIMI KONSTRUKTIV "ZBATIM" BËHET BAZË GJË NE KUSHTET TEKNIKE EUROKODIM, EC0, EC1, EC2, EC7, EC8.
☒ KATEGORIA E TRUALLIT "C", sg≥0.10 DE LEZHË.

PROJEKTI KONSTRUKTIV DO TË ZBATOHET TË DËR PËRE EDHE PROJEKTET : ARKITEKTONIKE, MEKANIKE DHE ELEKTRIKE KU TË GJITHA I I KËRIT NE ELEMENTET KONSTRUKTIVË DO TË VËRRIHOHEN DHE KONTROLLOHEN MË VËZATIMET E PROJEKTIT TË ZBATIMIT.

KËRKESA TË DETYRUESHME PËR TË ZBATUAR GJATË REALIZIMIT TË PROJEKTIT KONSTRUKTIV:

A. SHTRESA-A MBROJTËSE E BETONIT :
1. SHTRESA-A MBROJTËSE E KOLONAVË : 35mm.
2. SHTRESA-A MBROJTËSE E TRAREVË ESHTË : 30mm.
3. SHTRESA-A MBROJTËSE E LL SOLATAVË ESHTË: 20mm.
4. SHTRESA-A MBROJTËSE E THEMELIT ESHTË: 60mm DHE 30mm.
5. SHTRESA-A MBROJTËSE ESHTË: 35mm NE TË GJITHË SIPËRFAQET NE KONT-AKT ME UJËRAT NENTOKËSORE.
6. SHTRESA-A MBROJTËSE E MURËVE BETONARË ESHTË: 35mm.

C. GJATËSITË E ANKORËMIT TË SHTRËRAVE DO TË ZBATOHEN SIPAS EC2-AND EC8 PËR GODEN-AT ANTISISMIKË.

TË BETONIT C30/37 CEB.BKS 350 B.

TITULLI I PROJEKTIT

LOTI 1: "HARTIM I PROJEKT PREVENTIVAVE TË ZBATIMIT PËR DISA SPITALE RAJONALE DHE BASHKIAKE"

SPITALI RAJONAL LEZHË

KLIENTI

MINISTRIA E SHËNDETËSISË DHE E MBROJTJES SOCIALE

GRUPI I PROJEKTIMIT

ATELIER 4
ARCHITECTURE & CONSULTING STUDIO
Rr. e "Kosovarëve", Ndërtesa 35, Hyrja 6, Ap.4/1,
Njësia Administrative Nr. 5, 1019, Tiranë, Shqipëri
tel: +355 4 24 30 195 / 4 22 22 804
fax: +355 4 24 30 194
mobile: +355 69 20 38 958
e-mail: info@atelier4.al
web: www.atelier4.al

ARCHIMED S.P.S
CONSULTING & ENGINEERING STUDIO
Rr. "Zef Jubani", Pallati Bjorn, Nr. 7/3,
Tiranë, Shqipëri
tel / fax: +355 4 24 33 202
mobile: +355 69 21 05 507
e-mail: info@archimedsps.com
e-mail: archimedsps@gmail.com
web: www.archimedsps.com

KEJSI-05
ELECTRICAL ENGINEERING STUDIO
Rr. "Zef Jubani", Ndërtesa 7, Ap. 3, Tiranë, Shqipëri
mobile: +355 68 40 38 122
mobile: +355 68 20 77 941
e-mail: info@kejsi05.com
web: www.kejsi05.com

KODI I VIZATIMIT

SRB	D	S	-	0
KODI	FAZA	DISIPLINA	KATI	RISHIKIM

NR. I VIZATIMIT **S - 34**

EMËRTIMI I VIZATIMIT

SOLETA NE KUOTEN -0.10

SHKALLA

DATA SHKURT 2019

PËRSHKRIMI I FAZËS

PROJEKT ZBATIM

RISHIKIM	DATA	FAZA E PROJEKTIT

TRAU T-B/1

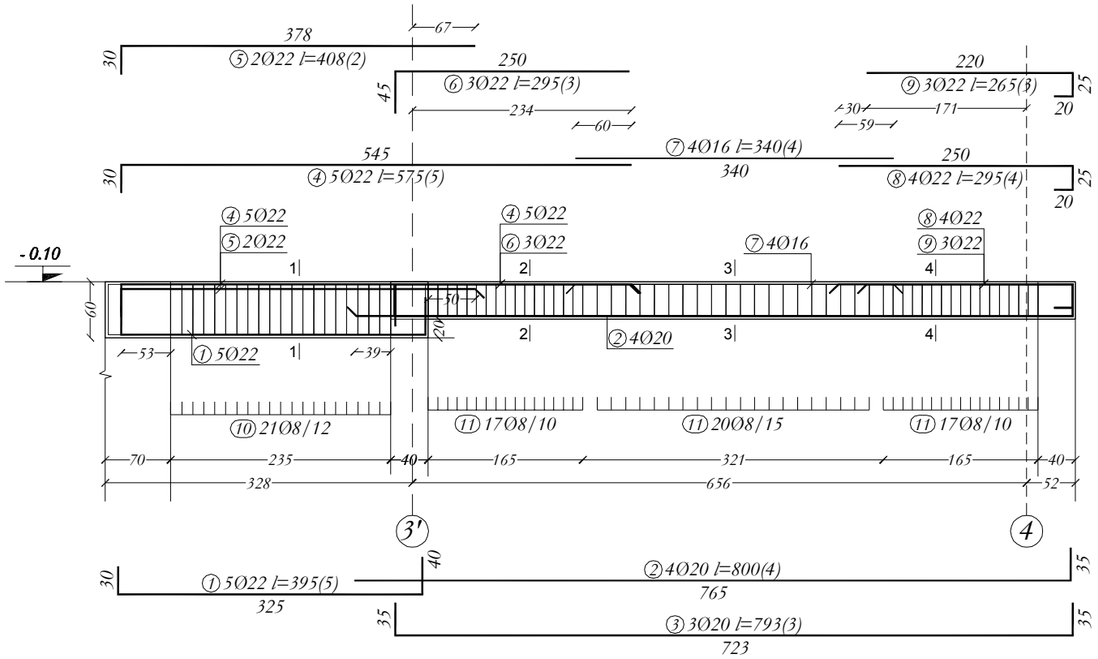

PRERJET TRAU T-B/1

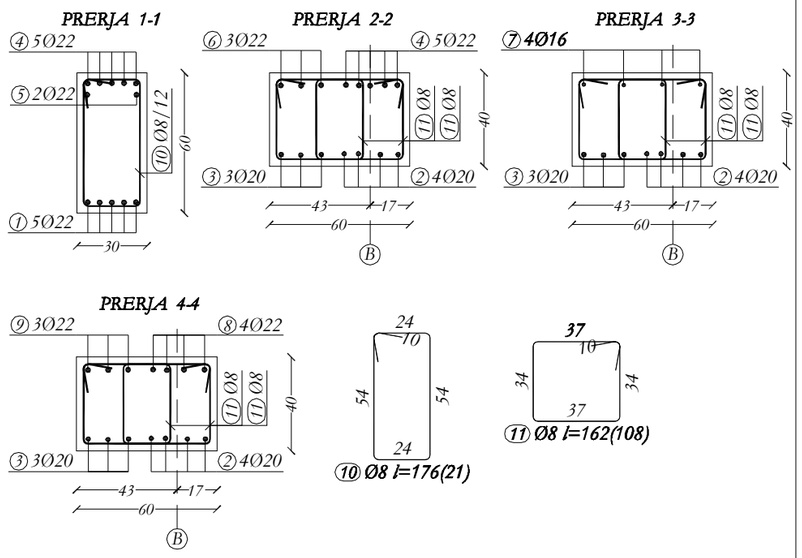

TRAU T-A'

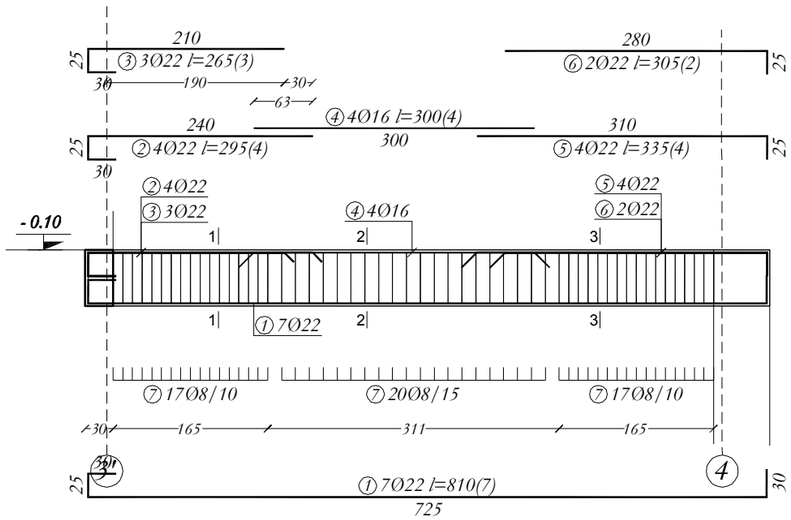

PRERJET TRAU T-A'

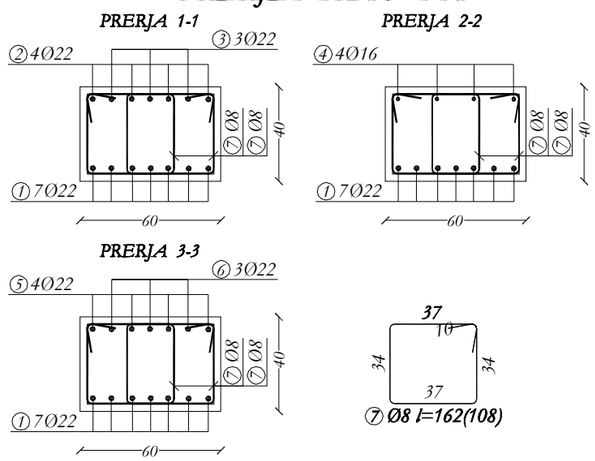

ARK 1

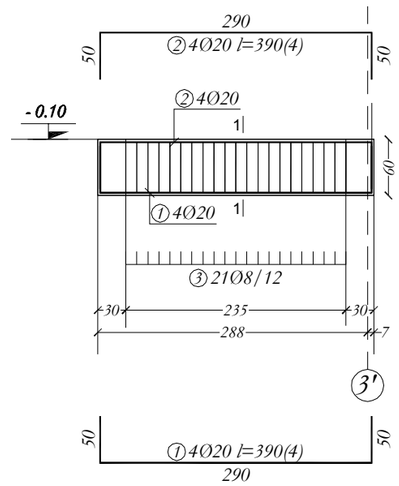

PRERJE AKR 1

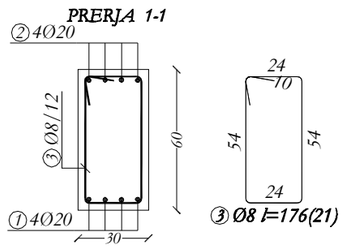

NR. NE ( ) I APN S.AJNE NE COPE TË ELEMENTIVE KONSTRUKTIVE, SHËNIMI ± TREGON VËNDOSJEN E SHËRBIMEVE NE DOPO ZG-REL.

BAZATË PROJEKTIMIT KONSTRUKTIV:
PROJEKTIMI KONSTRUKTIV "EXISTIV" SIPAS BAZËS NE KUSHTET TEKNIKE EUROCODE, EC0, EC1, EC2, EC7, EC8.
KATEGORIA E TRUALLIT "C", sg≥0.10, LEZHË.

PROJEKTI KONSTRUKTIV DO TË ZBATOHET DUKE PËRFSHIRË EDHE PROJEKTET : ARKITEKTONIKE, MEKANIKE DHE ELEKTRIKE KU TË GJITHA I HYJNË NE ELEMENTET KONSTRUKTIVE DO TË VËRRIFIKOHEN DHE KONTROLLOHEN MË VË ZGJATMËT E PROJEKTIT TË ZBATIMIT.

KËRKESA TË DETYRUESHME PËR TË ZBATUAR GJATË RE-ALIZIMIT TË PROJEKTIT KONSTRUKTIV:

B. SHTRESA-I MBROJTËSUE E BETONIT :
1. SHTRESA-I MBROJTËSUE E KOLONAVE: 35mm.
2. SHTRESA-I MBROJTËSUE E TRABEAVE EXISTIE: 30mm.
3. SHTRESA-I MBROJTËSUE E ELEMENTAVE SOLIZË EXISTIE: 25mm.
4. SHTRESA-I MBROJTËSUE E THEMELIT EXISTIE: 50mm DHE 35mm.
5. SHTRESA-I MBROJTËSUE EXISTIE: 35mm NE TË GJITHË SIPËRSHQETË NE KONTAKT ME UJËRAT NENTOKESORE.
6. SHTRESA-I MBROJTËSUE E MURELIVE BETONARE EXISTIE: 35mm.

C. GJATËSITË E ANKRIMIT TË SHËRBAVE DO TË ZBATOHEN SIPAS EC2-AND EC0 PËR GODEN-AT ANTISEISMIKË.

D. BETONI : C30/37 CEB/RO 1500 B.

TITULLI I PROJEKTIT

LOTI 1: "HARTIM I PROJEKT PREVENTIVAVE TË ZBATIMIT PËR DISA SPITALE RAJONALE DHE BASHKIAKE"

SPITALI RAJONAL LEZHË

KLIENTI

MINISTRIA E SHËNDETËSISË DHE E MBROJTJES SOCIALE

GRUPI I PROJEKTIMIT

ATELIER 4
ARCHITECTURE & CONSULTING STUDIO
Rr. e "Kosovarëve", Ndërtesa 35, Hyrja 6, Ap.4/1,
Njësia Administrative Nr. 5, 1019, Tiranë, Shqipëri
tel: +355 4 24 30 195 / 4 22 22 804
fax: +355 4 24 30 194
mobile: +355 69 20 38 958
e-mail: info@atelier4.al
web: www.atelier4.al

ARCHIMED S.P.S
ARCHIMED S.P.S
CONSULTING & ENGINEERING STUDIO
Rr. "Zef Jubani", Pallati Bjorn, Nr. 7/3,
Tiranë, Shqipëri
tel / fax: +355 4 24 33 202
mobile: +355 69 21 05 507
e-mail: info@archimedsps.com
e-mail: archimedsps@gmail.com
web: www.archimedsps.com

KEJSI-05
ELECTRICAL ENGINEERING STUDIO
Rr. "Zef Jubani", Ndërtesa 7, Ap. 3, Tiranë, Shqipëri
mobile: +355 68 40 38 122
mobile: +355 68 20 77 941
e-mail: info@kejsi05.com
web: www.kejsi05.com

KODI I VIZATIMIT

SRB	D	S	-	0
KODI	FAZA	DISIPLINA	KATI	RISHIKIM

NR. I VIZATIMIT	**S - 35**
EMËRTIMI I VIZATIMIT	TRARET NE KUOTEN -0.10
SHKALLA	
DATA	SHKURT 2019

PËRSHKRIMI I FAZËS
PROJEKT ZBATIM

RISHIKIM	DATA	FAZA E PROJEKTIT

TRAU T-C

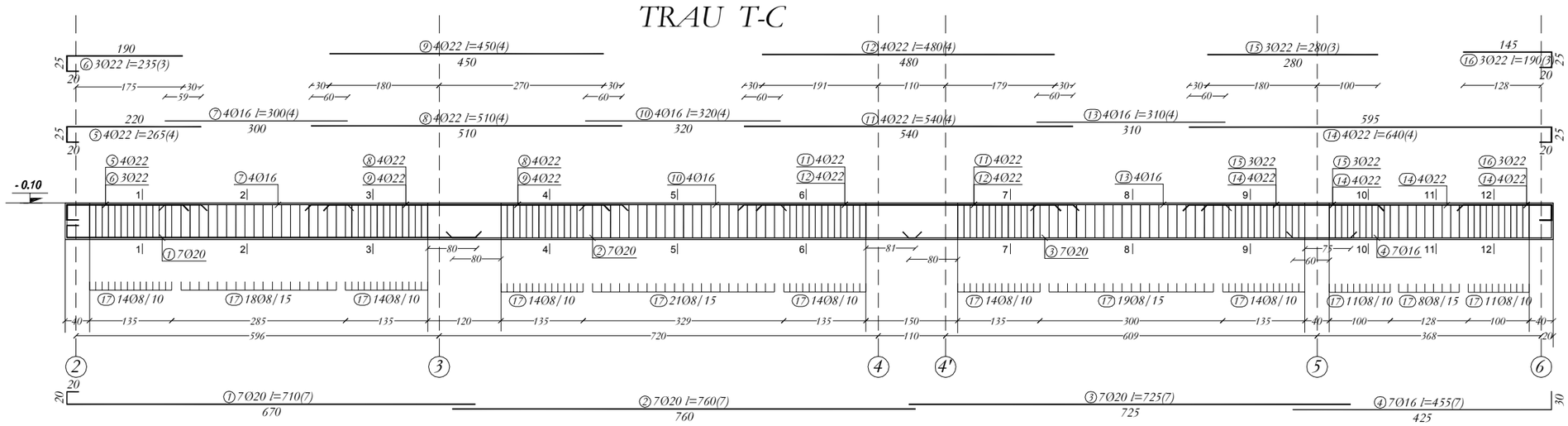

PRERJET TRAU T-C

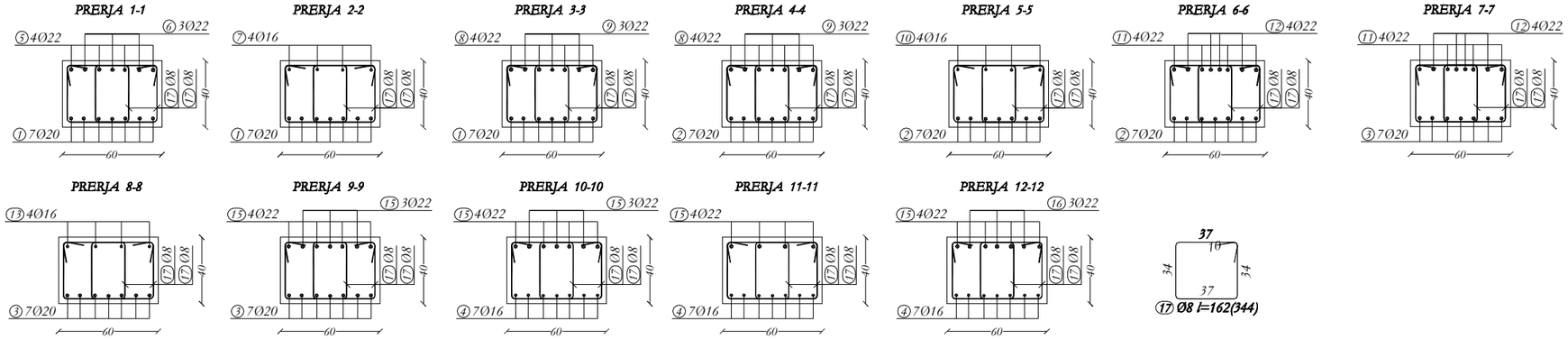

NR. NE // // APN SAJINE NE COPE TË ELEMENTIVE KONSTRUKTIVE, SHËNIMIT ± TREGON VENDOSJEN E SHTRYRËVE NE DOPO ZG-RRL.

B-GJATË PROJEKTIMIT KONSTRUKTIV:
a. PROJEKTIMI KONSTRUKTIV "EMITIT" BËHET BAZUAR NE KUSHTET TEKNIKE EUROKODIM, EC0, EC1, EC2, EC7, EC8.
b. KATEGORIA E TRUALLIT "C", sg/p=0.10, LEZHË.

PROJEKTI KONSTRUKTIV DO TË ZBATOHET PËRSË PARË EDHE PROJEKTET - SKEMËTIMORE, MEKANIKE DHE ELEKTRIKE KU TË GJITHA I HAPËT NE ELEMENTET KONSTRUKTIVE DO TË VËRRIFIKOHEN DHE KONTROLLOHEN MË VË ZËATIMET E PROJEKTIT TË ZBATIMIT.

KËRKESA TË DETYRUESHME PËR TË ZBATUAR GJATË REALIZIMIT TË PROJEKTIT KONSTRUKTIV:

A. SHTRESA-A MBROJTËSE E BETONIT:
1. SHTRESA-A MBROJTËSE E KOLONAVE: 35mm.
2. SHTRESA-A MBROJTËSE E TRABEAVE EJËSHTË: 30mm.
3. SHTRESA-A MBROJTËSE E E SOLETAVE EJËSHTË: 20mm.
4. SHTRESA-A MBROJTËSE E THEMELETAVE EJËSHTË: 100mm DHE: 50mm.
5. SHTRESA-A MBROJTËSE EJËSHTË: 50mm NE TË GJITHË SIPËRSIPËRTË NE KONTAKT ME UJËRAT NENTOKËSORE.
6. SHTRESA-A MBROJTËSE E MURETË BETONOKË: EJËSHTË: 30mm.

C. GJATËSITË E ANKORIMIT TË SHTRYRAVE DO TË ZBATOHEN SIPAS EC2-AND EC8 PËR GODEN AT ANTISISMIKË.

D. BETONI C30/37 CEL/BG/330 B.

TITULLI I PROJEKTIT

LOTI 1: "HARTIM I PROJEKT PREVENTIVAVE TË ZBATIMIT PËR DISA SPITALE RAJONALE DHE BASHKIAKE"

SPITALI RAJONAL LEZHË

KLIENTI

MINISTRIA E SHËNDETËSISË DHE E MBROJTJES SOCIALE

GRUPI I PROJEKTIMIT

ATELIER 4
ARCHITECTURE & CONSULTING STUDIO
Rr. e "Kosovarëve", Ndërtesa 35, Hyrja 6, Ap.4/1,
Njësia Administrative Nr. 5, 1019, Tiranë, Shqipëri
tel: +355 4 24 30 195 / 4 22 22 804
fax: +355 4 24 30 194
mobile: +355 69 20 38 958
e-mail: info@atelier4.al
web: www.atelier4.al

ARCHIMED S.P.S
CONSULTING & ENGINEERING STUDIO
Rr. "Zef Jubani", Pallati Bjorn, Nr. 7/3,
Tiranë, Shqipëri
tel / fax: +355 4 24 33 202
mobile: +355 69 21 05 507
e-mail: info@archimedsps.com
e-mail: archimedsps@gmail.com
web: www.archimedsps.com

KEJSI-05
ELECTRICAL ENGINEERING STUDIO
Rr. "Zef Jubani", Ndërtesa 7, Ap. 3, Tiranë, Shqipëri
mobile: +355 68 40 38 122
mobile: +355 68 20 77 941
e-mail: info@kejsi05.com
web: www.kejsi05.com

KODI I VIZATIMIT

SRB	D	S	-	0
KODI	FAZA	DISIPLINA	KATI	RISHIKIM

NR. I VIZATIMIT	**S - 36**

EMËRTIMI I VIZATIMIT

TRARET NE KUOTEN -0.10

SHKALLA	
DATA	SHKURT 2019

PËRSHKRIMI I FAZËS

PROJEKT ZBATIM

RISHIKIM	DATA	FAZA E PROJEKTIT

TRAU T-3'

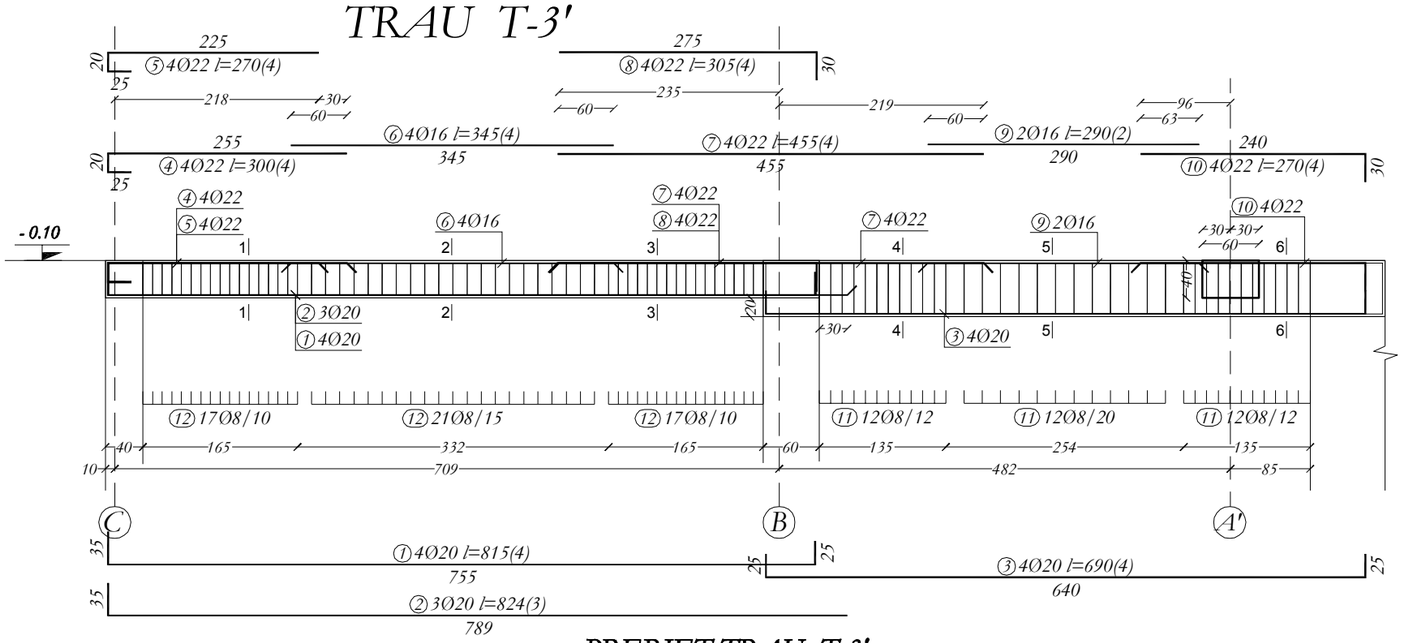

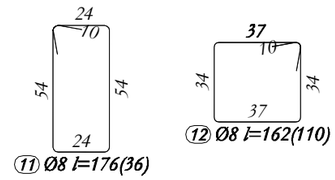

PRERJET TRAU T-3'

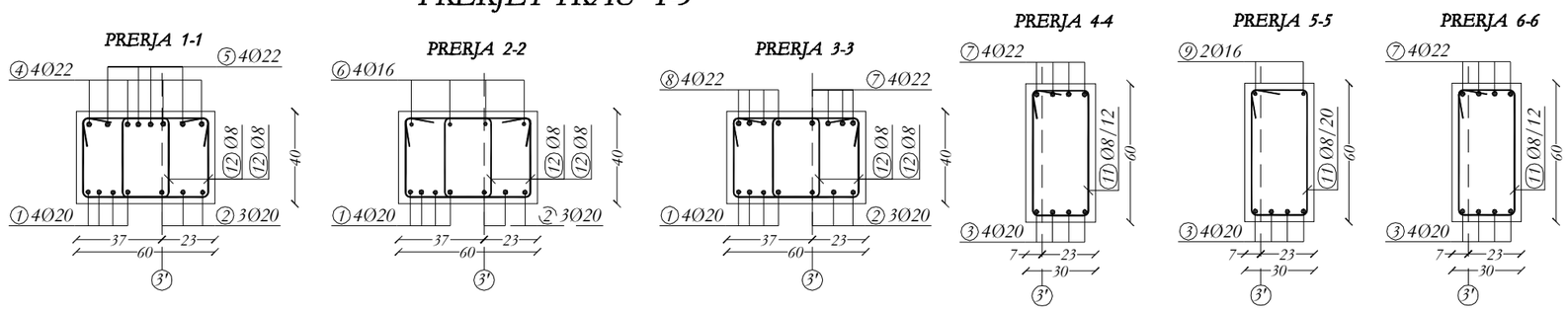

TRAU T-3;T-4

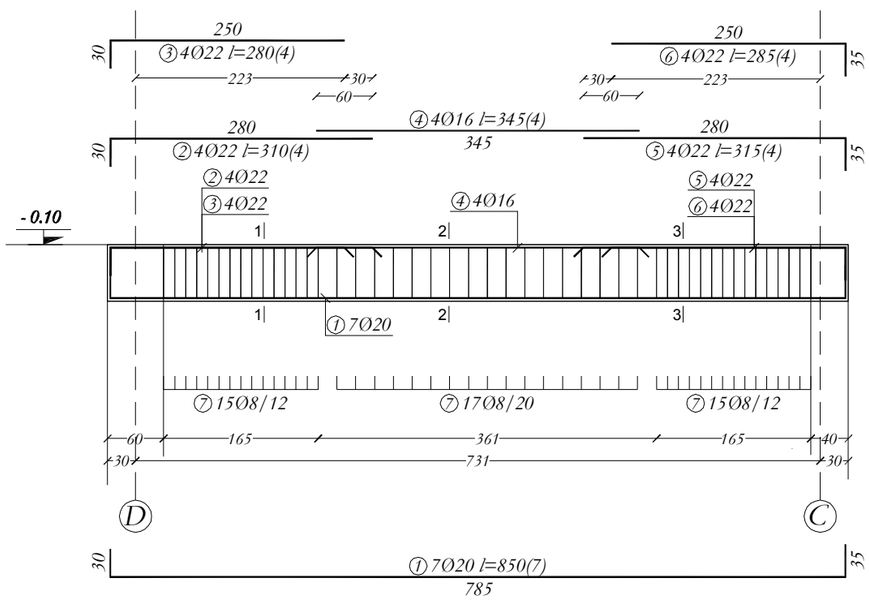

PRERJET TRAU T-3;T-4

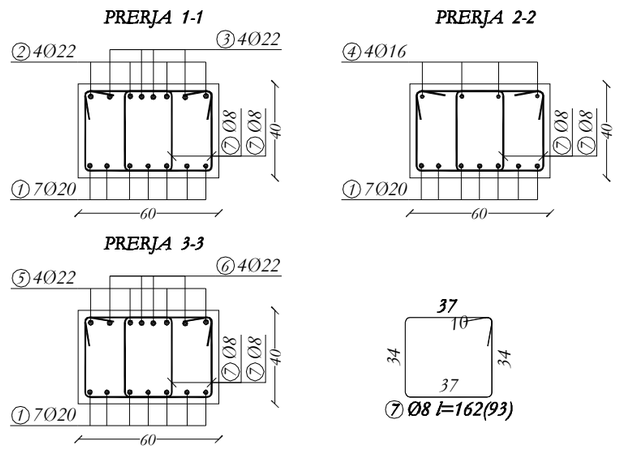

NR. NE // // APN S.AJINE NE COPE TË ELEMENTIVE KONSTRUKTIVE, SHËNIMIT ± TREGON VENDOSJEN E SHTYRJES NE DOPO ZG-RRL.

BAZATË: PROJEKTIMIT KONSTRUKTIV:
- PROJEKTIMI KONSTRUKTIV "LEZHË" M.RE BAZUAR NE: KUSHTET TEKNIKE EUROCODE, EC0, EC1, EC2, EC7, EC8.
KATEGORIA E TRUALLIT "C", sg/p=0.10, LEZHË.

PROJEKTI KONSTRUKTIV DO TË ZBATOHET TË DE JE PARE EDHE PROJEKTET - SKEMTUTONRE, MEKANIKE DHE ELEKTRIKE KU TË GJITHA I HAPJET NE ELEMENTET KONSTRUKTIVE DO TË VËRRIHOHEN DHE KONTROLLOHEN MË VË ZATIMET E PROJEKTIT TË ZBATIMIT.

KURRAJA TË DUKTRUKSIJAË PËR TË ZBATUAR QËLLËT RE-ALIZIMIT TË PROJEKTIT KONSTRUKTIV:

A. SHTRESA-A MBROJTËSE E BETONIT :
1. SHTRESA-A MBROJTËSE E KOLONAVE: 30mm.
2. SHTRESA-A MBROJTËSE E TRAREVE E ZAVITE: 30mm.
3. SHTRESA-A MBROJTËSE E E SOLETAVE E ZAVITE: 20mm.
4. SHTRESA-A MBROJTËSE E THEMELIT E ZAVITE: 40mm DHE 30mm.
5. SHTRESA-A MBROJTËSE: LASHTE: 30mm NE TË GJITHE SIPËRFAQËT NE KONTAKT ME UJËRAT NENTOREJSORE.
6. SHTRESA-A MBROJTËSE E MURELVE BETONARE: E ZAVITE: 30mm.

C. GJATËSITË E ANKRIMIT TË SHTRYRAVE DO TË ZBATOHEN SIPAS EC2-AND EC0 PËR GODEN-AT ANTISEMIKE.

TË BETONIT C30/37 C35/BG/330/B.

TITULLI I PROJEKTIT

LOTI 1: "HARTIM I PROJEKT PREVENTIVAVE TË ZBATIMIT PËR DISA SPITALE RAJONALE DHE BASHKIAKE"

SPITALI RAJONAL LEZHË

KLIENTI

MINISTRIA E SHËNDETËSISË DHE E MBROJTJES SOCIALE

GRUPI I PROJEKTIMIT

ATELIER 4
ARCHITECTURE & CONSULTING STUDIO
Rr. e "Kosovarëve", Ndërtesa 35, Hyrja 6, Ap.4/1,
Njësia Administrative Nr. 5, 1019, Tiranë, Shqipëri
tel: +355 4 24 30 195 / 4 22 22 804
fax: +355 4 24 30 194
mobile: +355 69 20 38 958
e-mail: info@atelier4.al
web: www.atelier4.al

ARCHIMED S.P.S
CONSULTING & ENGINEERING STUDIO
Rr. "Zef Jubani", Pallati Bjorn, Nr. 7/3,
Tiranë, Shqipëri
tel / fax: +355 4 24 33 202
mobile: +355 69 21 05 507
e-mail: info@archimedsps.com
e-mail: archimedsps@gmail.com
web: www.archimedsps.com

KEJSI-05
ELECTRICAL ENGINEERING STUDIO
Rr. "Zef Jubani", Ndërtesa 7, Ap. 3, Tiranë, Shqipëri
mobile: +355 68 40 38 122
mobile: +355 68 20 77 941
e-mail: info@kejsi05.com
web: www.kejsi05.com

KODI I VIZATIMIT

SRB	D	S	-	0
KODI	FAZA	DISIPLINA	KATI	RISHIKIM

NR. I VIZATIMIT	**S - 37**

EMËRTIMI I VIZATIMIT

TRARET NE KUOTEN -0.10

SHKALLA	
DATA	SHKURT 2019

PËRSHKRIMI I FAZËS

PROJEKT ZBATIM

RISHIKIM	DATA	FAZA E PROJEKTIT

TRAU T-6

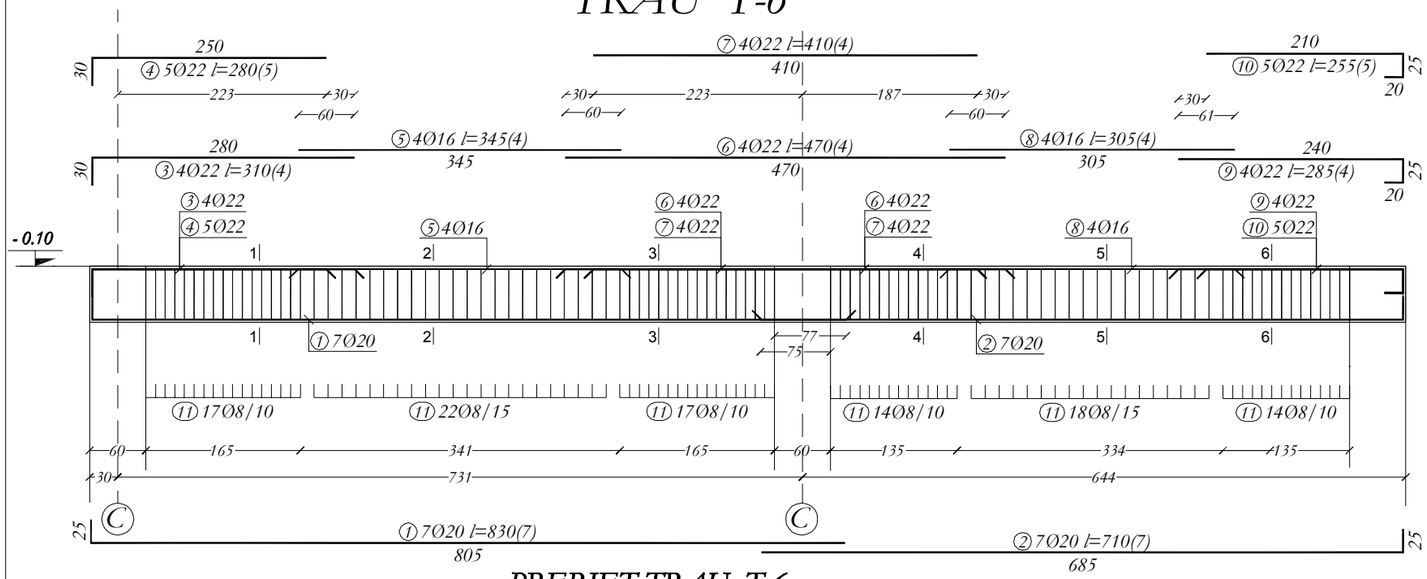

PRERJET TRAU T-6

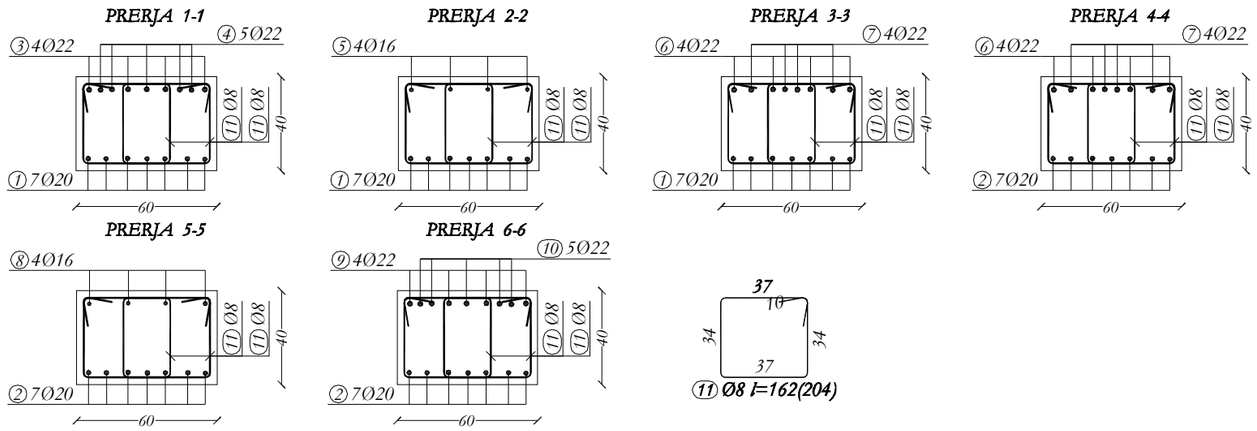

TRAU T-4'

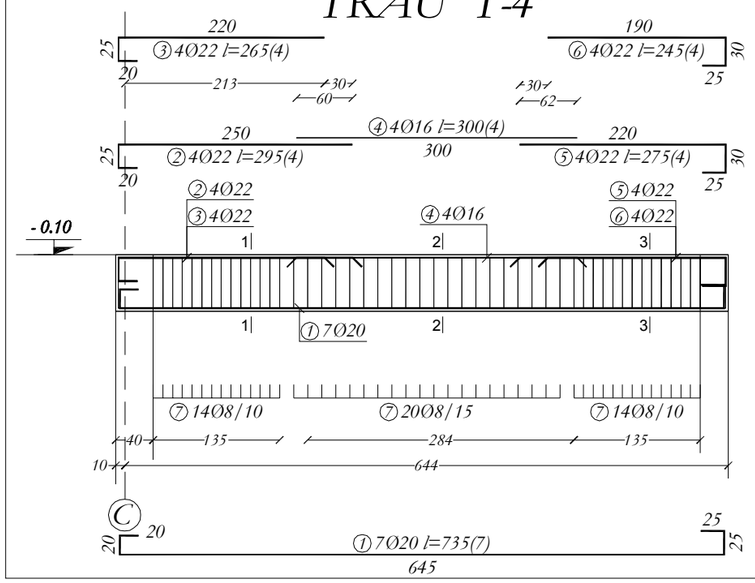

PRERJET TRAU T-4'

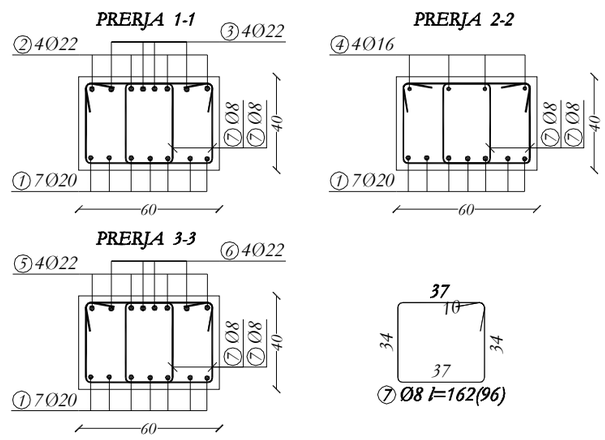

ARK 2

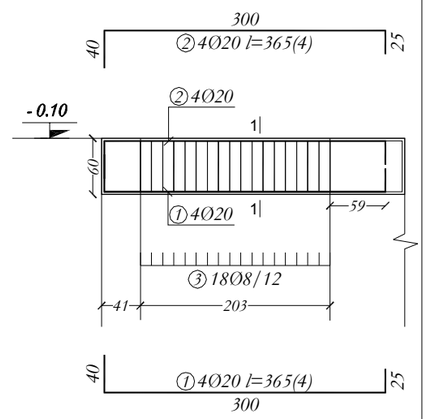

PRERJE ARK 2

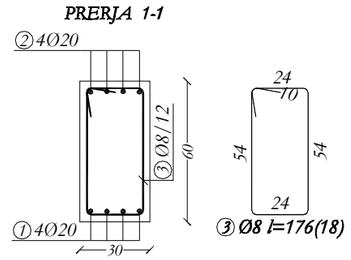

N.B. NE //.../APN S.AJINE NE COPE TË ELEMENTIVE KONSTRUKTIVE, SHËNIMIT ± TREGON VËNDOSJEN E SHËRBIMEVE NE DOPO ZG-RËL.

B.GATI: PROJEKTIMI KONSTRUKTIV:

a. PROJEKTIMI KONSTRUKTIV "EXISTIM" BËHET BAZË-GR NE KUSHTET TEKNIKE EUROCODE, EC0, EC1, EC2, EC7, EC8.

KATEGORIA E TRUALLIT "C", sg/p=0.10, LEZHË.

PROJEKTI KONSTRUKTIV DO TË ZBATOHET DHE DO PËRFSHIJË PROJEKTET: ARKITEKTONIKE, MEKANIKE DHE ELEKTRIKE KU TË GJITHA I HIQET NE ELEMENTET KONSTRUKTIVE DO TË VËRRIHOHEN DHE KONTROLLOHEN MË VË ZGJATMËT E PROJEKTIT TË ZBATIMIT.

KËRKESA TË DETYRUESHME PËR TË ZBATUAR GJATË RE-ALIZIMIT TË PROJEKTIT KONSTRUKTIV:

A. SHTRESA-I MBROJTJES E BETONIT :
1. SHTRESA-I MBROJTJES E KOLONAVE: 30mm.
2. SHTRESA-I MBROJTJES E TRAREVE EXISTIM: 30mm.
3. SHTRESA-I MBROJTJES E LL SOLETAVE EXISTIM: 20mm.
4. SHTRESA-I MBROJTJES E THEMELIT EXISTIM: 100mm DHE 30mm.
5. SHTRESA-I MBROJTJES EXISTIM: 30mm NE TË GJITHË SIPËRFAQËT NË KONT-AKT ME UJËRAT NENTOKËSORE.
6. SHTRESA-I MBROJTJES E MURRATË BETONARE EXISTIM: 30mm.

C. GJATËSITË E ANKORËMIT TË SHËRBAVE DO TË ZBATOHEN SIPAS EC2-AND EC0 PËR GODEN-AT ANTISISMIKË.

D. BETONI C30/37 CEB/RO 1500 R.

TITULLI I PROJEKTIT

LOTI 1: "HARTIM I PROJEKT PREVENTIVAVE TË ZBATIMIT PËR DISA SPITALE RAJONALE DHE BASHKIAKE"

SPITALI RAJONAL LEZHË

KLIENTI

MINISTRIA E SHËNDETËSISË DHE E MBROJTJES SOCIALE

GRUPI I PROJEKTIMIT

ATELIER 4
ARCHITECTURE & CONSULTING STUDIO
Rr. e "Kosovarëve", Ndërtesa 35, Hyrja 6, Ap.4/1,
Njësia Administrative Nr. 5, 1019, Tiranë, Shqipëri
tel: +355 4 24 30 195 / 4 22 22 804
fax: +355 4 24 30 194
mobile: +355 69 20 38 958
e-mail: info@atelier4.al
web: www.atelier4.al

ARCHIMED S.P.S
ARCHIMED S.P.S
CONSULTING & ENGINEERING STUDIO
Rr. "Zef Jubani", Pallati Bjorn, Nr. 7/3,
Tiranë, Shqipëri
tel / fax: +355 4 24 33 202
mobile: +355 69 21 05 507
e-mail: info@archimedsps.com
e-mail: archimedsps@gmail.com
web: www.archimedsps.com

KEJSI-05
ELECTRICAL ENGINEERING STUDIO
Rr. "Zef Jubani", Ndërtesa 7, Ap. 3, Tiranë, Shqipëri
mobile: +355 68 40 38 122
mobile: +355 68 20 77 941
e-mail: info@kejsi05.com
web: www.kejsi05.com

KODI I VIZATIMIT

SRB	D	S	-	0
KODI	FAZA	DISIPLINA	KATI	RISHIKIM

NR. I VIZATIMIT	**S - 38**

EMËRTIMI I VIZATIMIT

TRARET NE KUOTEN -0.10

SHKALLA	
DATA	SHKURT 2019

PËRSHKRIMI I FAZËS

PROJEKT ZBATIM

RISHIKIM	DATA	FAZA E PROJEKTIT

Reinforcement specification

Type	Shapes and dimensions (cm)	Ø (mm)	lg (cm)	n (kom)	lgn (m)
	ARK 1 (1 Pcs.)				
1	50 / 290 / 50	20	390	4	15.6
2	290 / 50 / 50	20	390	4	15.6
3	54 / 24 / 10 / 24 / 54	8	176	21	36.96
	TRAU T-A' (1 Pcs.)				
1	30 / 25 / 725 / 30	22	810	7	56.7
2	240 / 25 / 30	22	295	4	11.8
3	210 / 25 / 30	22	265	3	7.95
4	300	16	300	4	12
5	310 / 25	22	335	4	13.4
6	280 / 25	22	305	2	6.1
7	37 / 10 / 34 / 34 / 37	8	162	108	174.96
	TRAU T-B/1 (1 Pcs.)				
1	30 / 325 / 40	22	395	5	19.75
2	765 / 35	20	800	4	32
3	35 / 723 / 35	20	793	3	23.79
4	545 / 30	22	575	5	28.75
5	378 / 30	22	408	2	8.16
6	250 / 45	22	295	3	8.85
7	340	16	340	4	13.6
8	250 / 25 / 20	22	295	4	11.8
9	220 / 25 / 20	22	265	3	7.95
10	54 / 24 / 10 / 24 / 54	8	176	21	36.96
11	37 / 10 / 34 / 34 / 37	8	162	108	174.96

Reinforcement specification

Type	Shapes and dimensions (cm)	Ø (mm)	lg (cm)	n (kom)	lgn (m)
	TRAU T-C (1 Pcs.)				
1	20 / 20 / 670	20	710	7	49.7
2	760	20	760	7	53.2
3	725	20	725	7	50.75
4	50 / 425	16	455	7	31.85
5	220 / 25 / 20	22	265	4	10.6
6	190 / 25 / 20	22	235	3	7.05
7	300	16	300	4	12
8	510	22	510	4	20.4
9	450	22	450	4	18
10	320	16	320	4	12.8
11	540	22	540	4	21.6
12	480	22	480	4	19.2
13	310	16	310	4	12.4
14	595 / 25 / 20	22	640	4	25.6
15	280	22	280	3	8.4
16	145 / 25 / 20	22	190	3	5.7
17	37 / 10 / 34 / 34 / 37	8	162	344	557.28
	ARK 2 (1 Pcs.)				
1	40 / 300 / 25	20	365	4	14.6
2	40 / 300 / 25	20	365	4	14.6
3	54 / 24 / 10 / 24 / 54	8	176	18	31.68

Reinforcement specification

Type	Shapes and dimensions (cm)	Ø (mm)	lg (cm)	n (kom)	lgn (m)
	TRAU T-3;T-4 (1 Pcs.)				
1	30 / 785 / 35	20	850	7	59.5
2	280 / 30	22	310	4	12.4
3	250 / 30	22	280	4	11.2
4	345	16	345	4	13.8
5	280 / 35	22	315	4	12.6
6	250 / 35	22	285	4	11.4
7	37 / 10 / 34 / 34 / 37	8	162	93	150.66
	TRAU T-3' (1 Pcs.)				
1	35 / 755 / 25	20	815	4	32.6
2	35 / 789	20	824	3	24.72
3	25 / 640 / 25	20	690	4	27.6
4	255 / 20 / 25	22	300	4	12
5	225 / 20 / 25	22	270	4	10.8
6	345	16	345	4	13.8
7	455	22	455	4	18.2
8	275 / 30	22	305	4	12.2
9	290	16	290	2	5.8
10	240 / 30	22	270	4	10.8
11	54 / 24 / 10 / 24 / 54	8	176	36	63.36
12	37 / 10 / 34 / 34 / 37	8	162	110	178.2

NR. NE (/) I JEPN S'AJNE NE COPE TË ELEMENTIVE KONSTRUKTIVE, SHËNIMIT ± TREGON VËNDOSJEN E SHUFRËZËS NE DOPO ZG-ËRËS.

RAGALË: PROJEKTIMIT KONSTRUKTIV:
- PROJEKTIMI KONSTRUKTIV "ZBATIM" BËHET RAGLËRË NË KUSHTET TEKNIKE EUROCODE, EC0, EC1, EC2, EC7, EC8.
KATEGORIA E TRUALLIT "C", sg/p=0.10/0.12,EZHË.

PROJEKTI KONSTRUKTIV DO TË ZBATOHET TË DËRGËT PËR GJITHË PROJEKTET - SKEMËT TUNGJËSE, MUR ANËSE, DHE ELEKTRIKE KU TË GJITHA I HAPËJET NË ELEMENTET KONSTRUKTIVË DO TË VËRRIFIKOHEN DHE KONTROLLOHEN MË VË ZATIMET E PROJEKTIT TË ZBATIMIT.

KËRKESA TË DETYRUESHME PËR TË ZBATUAR GJATË RËALIZIMIT TË PROJEKTIT KONSTRUKTIV:

B. SHTRESA-A MBROJTËSE E BETONIT :
T. SHTRESA-A MBROJTËSE E KOLONAVË: 35mm.
1. SHTRESA-A MBROJTËSE E TRAREVË E ZAFTËT: 35mm.
4. SHTRESA-A MBROJTËSE E E SOLETAVË E ZAFTËT: 25mm.
4. SHTRESA-A MBROJTËSE E THEMELIT E ZAFTËT: 100mm DHE 35mm.
5. SHTRESA-A MBROJTËSE E ZAFTËT: 35mm NË TË GJITHË SIPËRFAQET NË KONTAKT ME UJËRAT NENTOKËSORE.
6. SHTRESA-A MBROJTËSE E MURIT TË BETONARË: ZAFTËT: 35mm.

C. GJATËSITË E ANKORËMIT TË SHUFRAVË DO TË ZBATOHEN SIPAS EC2 AND EC0 PËR GODEN AT ANTISEISMIK.

TË BETONIT C30/37 CEB/RO 350 B.

TITULLI I PROJEKTIT

LOTI 1: "HARTIM I PROJEKT PREVENTIVAVE TË ZBATIMIT PËR DISA SPITALE RAJONALE DHE BASHKIAKE"

SPITALI RAJONAL LEZHË

KLIENTI

MINISTRIA E SHËNDETËSISË DHE E MBROJTJES SOCIALE

GRUPI I PROJEKTIMIT

ATELIER 4
ARCHITECTURE & CONSULTING STUDIO
Rr. e "Kosovarëve", Ndërtesa 35, Hyrja 6, Ap.4/1,
Njësia Administrative Nr. 5, 1019, Tiranë, Shqipëri
tel: +355 4 24 30 195 / 4 22 22 804
fax: +355 4 24 30 194
mobile: +355 69 20 38 958
e-mail: info@atelier4.al
web: www.atelier4.al

ARCHIMED S.P.S
ARCHIMED S.P.S
CONSULTING & ENGINEERING STUDIO
Rr. "Zef Jubani", Pallati Bjorn, Nr. 7/3,
Tiranë, Shqipëri
tel / fax: +355 4 24 33 202
mobile: +355 69 21 05 507
e-mail: info@archimedsps.com
e-mail: archimedsps@gmail.com
web: www.archimedsps.com

KEJSI-05
ELECTRICAL ENGINEERING STUDIO
Rr. "Zef Jubani", Ndërtesa 7, Ap. 3, Tiranë, Shqipëri
mobile: +355 68 40 38 122
mobile: +355 68 20 77 941
e-mail: info@kejsi05.com
web: www.kejsi05.com

KODI I VIZATIMIT

SRB	D	S	-	0
KODI	FAZA	DISIPLINA	KATI	RISHIKIM

NR. I VIZATIMIT	**S - 39**

EMËRTIMI I VIZATIMIT

TRARET NE KUOTEN -0.10

SHKALLA	
DATA	SHKURT 2019

PËRSHKRIMI I FAZËS
PROJEKT ZBATIM

RISHIKIM	DATA	FAZA E PROJEKTIT

NJK NE //1-APN S.AJNE NE COPE TË ELEMENTIVE KONSTRUKTIVE, SHËNIMIT ± TREGON VENDOSJEN E SHTRËRGËVE NE DOPO ZG-RRL.

BAZATË: PROJEKTIMIT KONSTRUKTIV:
-"PROJEKTIMI KONSTRUKTIV-"-EMITUR NGA BAZË-GRUNI NE KUSHTET TEKNIKE EUROCODE, EC0, EC1, EC2, EC7, EC8.
KATEGORIA E TRUALLIT "C", sg=0.10, LEZHË.

PROJEKTI KONSTRUKTIV DO TË ZBATOHET PËR DËG PAKU EDHE PROJEKTET - SKEMTUTONRRE, MEKANIKE DHE ELEKTRIKE KU TË GJITHA I HAPJET NE ELEMENTET KONSTRUKTIVE DO TË VËRRIHOHEN DHE KONTROLLOHEN NGA VËZATIMET E PROJEKTIT TË ZBATIMIT.

KËRKESA TË DETYRUESHME PËR TË ZBATUAR GJATË REALIZIMIT TË PROJEKTIT KONSTRUKTIV:

B. SHTRËRGA-MBRËMJETËSE E BETONIT :
T. SHTRËRGA-MBRËMJETËSE E KOLONAVË: 35mm.
Z. SHTRËRGA-MBRËMJETËSE E TË-BRAVË EJTITË: 35mm.
A. SHTRËRGA-MBRËMJETËSE E E. SOLIZT-AVË EJTITË: 25mm.
A. SHTRËRGA-MBRËMJETËSE E THEMELIT E JASHTË: 50mm DHE 35mm.
S. SHTRËRGA-MBRËMJETËSE: EJASHTË: 35mm NE TË GJITHË SIPËRSIPËRSHTRËT NE KONT-AKT ME UJËRAT NENTOKËSORE.
E. SHTRËRGA-MBRËMJETËSE E MURËVE BETONARË: EJITË: 35mm.

C. GJATËSITË E ANKRIMIT TË SHTËRRAVE DO TË ZBATOHEN SIPAS EC2-AND EC8 PËR GODEN-AT ANTISISMIKË.

TË BETONIT C30/37 CEB.RO/390 B.

TITULLI I PROJEKTIT

LOTI 1: "HARTIM I PROJEKT PREVENTIVAVE TË ZBATIMIT PËR DISA SPITALE RAJONALE DHE BASHKIAKE"

SPITALI RAJONAL LEZHË

KLIENTI

MINISTRIA E SHËNDETËSISË DHE E MBROJTJES SOCIALE

GRUPI I PROJEKTIMIT

ATELIER 4
ARCHITECTURE & CONSULTING STUDIO
Rr. e "Kosovarëve", Ndërtesa 35, Hyrja 6, Ap.4/1,
Njësia Administrative Nr. 5, 1019, Tiranë, Shqipëri
tel: +355 4 24 30 195 / 4 22 22 804
fax: +355 4 24 30 194
mobile: +355 69 20 38 958
e-mail: info@atelier4.al
web: www.atelier4.al

ARCHIMED S.P.S
ARCHIMED S.P.S
CONSULTING & ENGINEERING STUDIO
Rr. "Zef Jubani", Pallati Bjorn, Nr. 7/3,
Tiranë, Shqipëri
tel / fax: +355 4 24 33 202
mobile: +355 69 21 05 507
e-mail: info@archimedsps.com
e-mail: archimedsps@gmail.com
web: www.archimedsps.com

KEJSI-05
ELECTRICAL ENGINEERING STUDIO
Rr. "Zef Jubani", Ndërtesa 7, Ap. 3, Tiranë, Shqipëri
mobile: +355 68 40 38 122
mobile: +355 68 20 77 941
e-mail: info@kejsi05.com
web: www.kejsi05.com

KODI I VIZATIMIT

SRB	D	S	-	0
KODI	FAZA	DISIPLINA	KATI	RISHIKIM

NR. I VIZATIMIT **S - 40**

EMËRTIMI I VIZATIMIT

TRARET NE KUOTEN -0.10

SHKALLA

DATA SHKURT 2019

PËRSHKRIMI I FAZËS
PROJEKT ZBATIM

RISHIKIM	DATA	FAZA E PROJEKTIT

Reinforcement specification

Type	*Shapes and dimensions (cm)*	*Ø (mm)*	*lg (cm)*	*n (kom)*	*lgn (m)*
TRAU T-4' (1 Pcs.)					
1	20; 25; 20; 25; 645	20	735	7	51.45
2	250; 25; 20	22	295	4	11.8
3	220; 25; 20	22	265	4	10.6
4	300	16	300	4	12
5	220; 30; 25	22	275	4	11
6	190; 30; 25	22	245	4	9.8
7	37; 34; 10; 34; 37	8	162	96	155.52
TRAU T-6 (1 Pcs.)					
1	25; 805	20	830	7	58.1
2	25; 685	20	710	7	49.7
3	280; 30	22	310	4	12.4
4	250; 30	22	280	5	14
5	345	16	345	4	13.8
6	470	22	470	4	18.8
7	410	22	410	4	16.4
8	305	16	305	4	12.2
9	240; 25; 20	22	285	4	11.4
10	210; 25; 20	22	255	5	12.75
11	37; 34; 10; 34; 37	8	162	204	330.48

Reinforcement summary

Ø (mm)	*lgn (m)*	*kg/m'*	*Weight (kg)*
8	1891.02	0.395	746.95
16	166.05	1.58	262.36
20	573.51	2.47	1416.57
22	558.31	2.98	1663.76
Total			4089.64

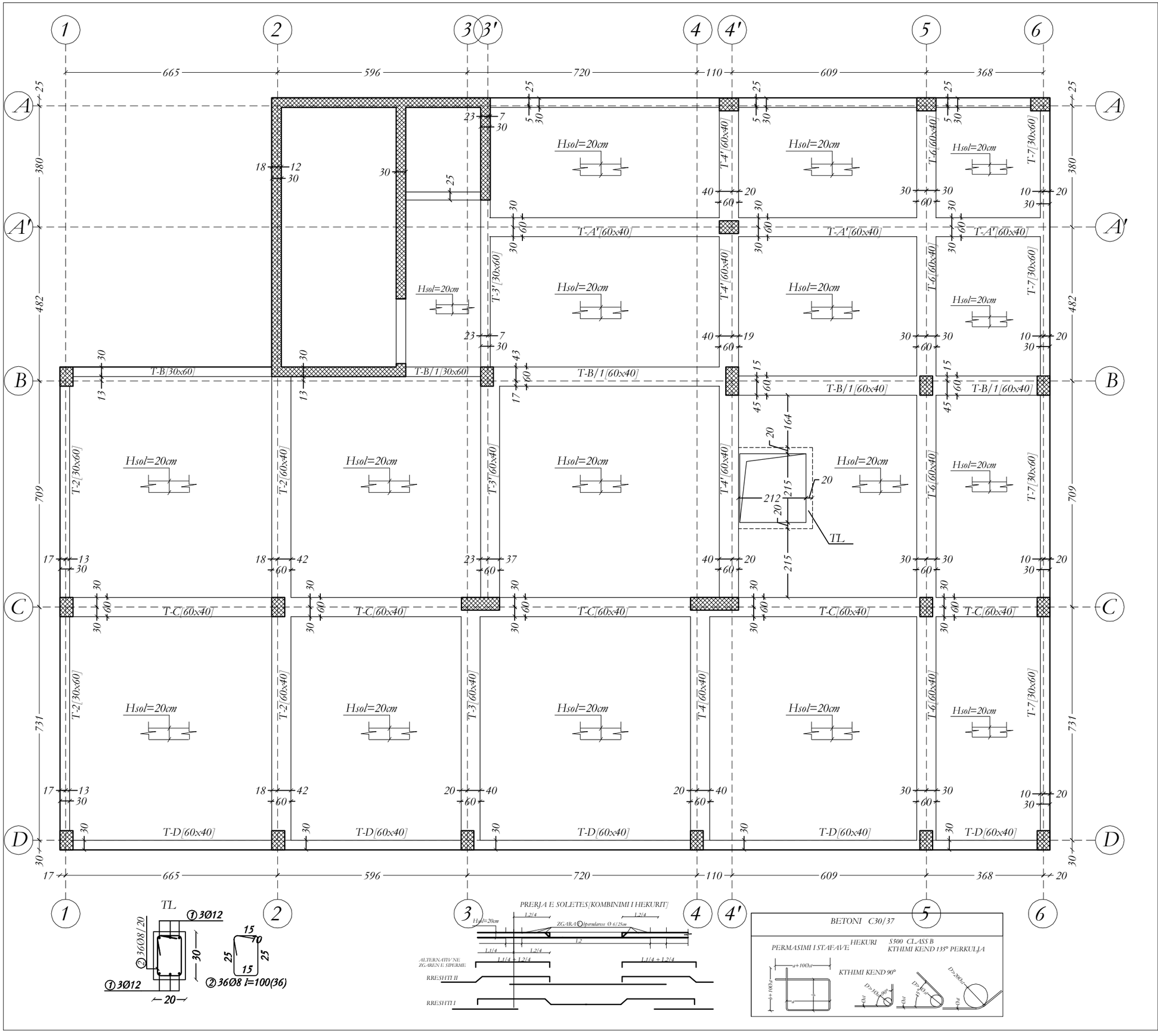

NË NJI I APN SAJNË NË COPË TË ELEMENTIVE KONSTRUKTIVE, SHKËMBIM ± TREGON VËNDOSJEN E SHTRYRËVE NË DOPO ZG.-RRL.

BAZATË: PROJEKTIMI KONSTRUKTIV:

- PROJEKTIMI KONSTRUKTIV "ZBATIM" BËHET BAZUAR NË: KUSHTET TEKNIKE EUROCODE, EC0, EC1, EC2, EC7, EC8.
- KATEGORIA E TRUALLIT "C", sg≥0.10 G, LEZHË.

PROJEKTI KONSTRUKTIV DO TË ZBATOHET DË SË PARËI EDHE PROJEKTET - SKEMTUTONRE, MEKANIKE DHE ELEKTRIKE KU TË GJITHA I HAPËT NË ELEMENTET KONSTRUKTIVE DO TË VËRRIHOHEN DHE KONTROLLOHEN MË VËZATIMET E PROJEKTIT TË ZBATIMIT.

KURËSA TË DUKTRUESHME PËR TË ZBATUAR QËNDRIT: BËJ ALLEMIT TË PROJEKTIT KONSTRUKTIV:

B. SHTRESA-A MBROJTËSE E BETONIT :
1. SHTRESA-A MBROJTËSE E KOLONAVE: 30mm.
2. SHTRESA-A MBROJTËSE E TRAREVE EJAITE: 30mm.
3. SHTRESA-A MBROJTËSE E LL SOLIT AVE EJAITE: 25mm.
4. SHTRESA-A MBROJTËSE E THEMELIT EJAITE: 100mm DHE: 50mm.
5. SHTRESA-A MBROJTËSE EJAITE: 50mm NË TË GJITHË SIPËRSHQETË NË KONTAKT ME UJËRAT NENTOKËSORE.
6. SHTRESA-A MBROJTËSE E MURËVE BETONARË: EJAITE: 30mm.

C. GJATËSITË E ANKORIMIT TË SHUBRAVE DO TË ZBATOHEN SIPAS EC2-AND EC8 PËR GODENAT ANTISISMIKE.

TË BETONIT C30/37 CB235/S500 B.

TITULLI I PROJEKTIT

LOTI 1: "HARTIM I PROJEKT PREVENTIVAVE TË ZBATIMIT PËR DISA SPITALE RAJONALE DHE BASHKIAKE"

SPITALI RAJONAL LEZHË

KLIENTI

MINISTRIA E SHËNDETËSISË DHE E MBROJTJES SOCIALE

GRUPI I PROJEKTIMIT

ATELIER 4
ARCHITECTURE & CONSULTING STUDIO
Rr. e "Kosovarëve", Ndërtesa 35, Hyrja 6, Ap.4/1,
Njësia Administrative Nr. 5, 1019, Tiranë, Shqipëri
tel: +355 4 24 30 195 / 4 22 22 804
fax: +355 4 24 30 194
mobile: +355 69 20 38 958
e-mail: info@atelier4.al
web: www.atelier4.al

ARCHIMED S.P.S
CONSULTING & ENGINEERING STUDIO
Rr. "Zef Jubani", Pallati Bjorn, Nr. 7/3,
Tiranë, Shqipëri
tel / fax: +355 4 24 33 202
mobile: +355 69 21 05 507
e-mail: info@archimedsps.com
e-mail: archimedsps@gmail.com
web: www.archimedsps.com

KEJSI-05
ELECTRICAL ENGINEERING STUDIO
Rr. "Zef Jubani", Ndërtesa 7, Ap. 3, Tiranë, Shqipëri
mobile: +355 68 40 38 122
mobile: +355 68 20 77 941
e-mail: info@kejsi05.com
web: www.kejsi05.com

KODI I VIZATIMIT

SRB	D	S	-	0
KODI	FAZA	DISIPLINA	KATI	RISHIKIM

NR. I VIZATIMIT	S - 41

EMËRTIMI I VIZATIMIT

SOLETA NE KUOTEN +5.15,+9.65,+14.25,+18.65

SHKALLA	
DATA	SHKURT 2019

PËRSHKRIMI I FAZËS

PROJEKT ZBATIM

RISHIKIM	DATA	FAZA E PROJEKTIT

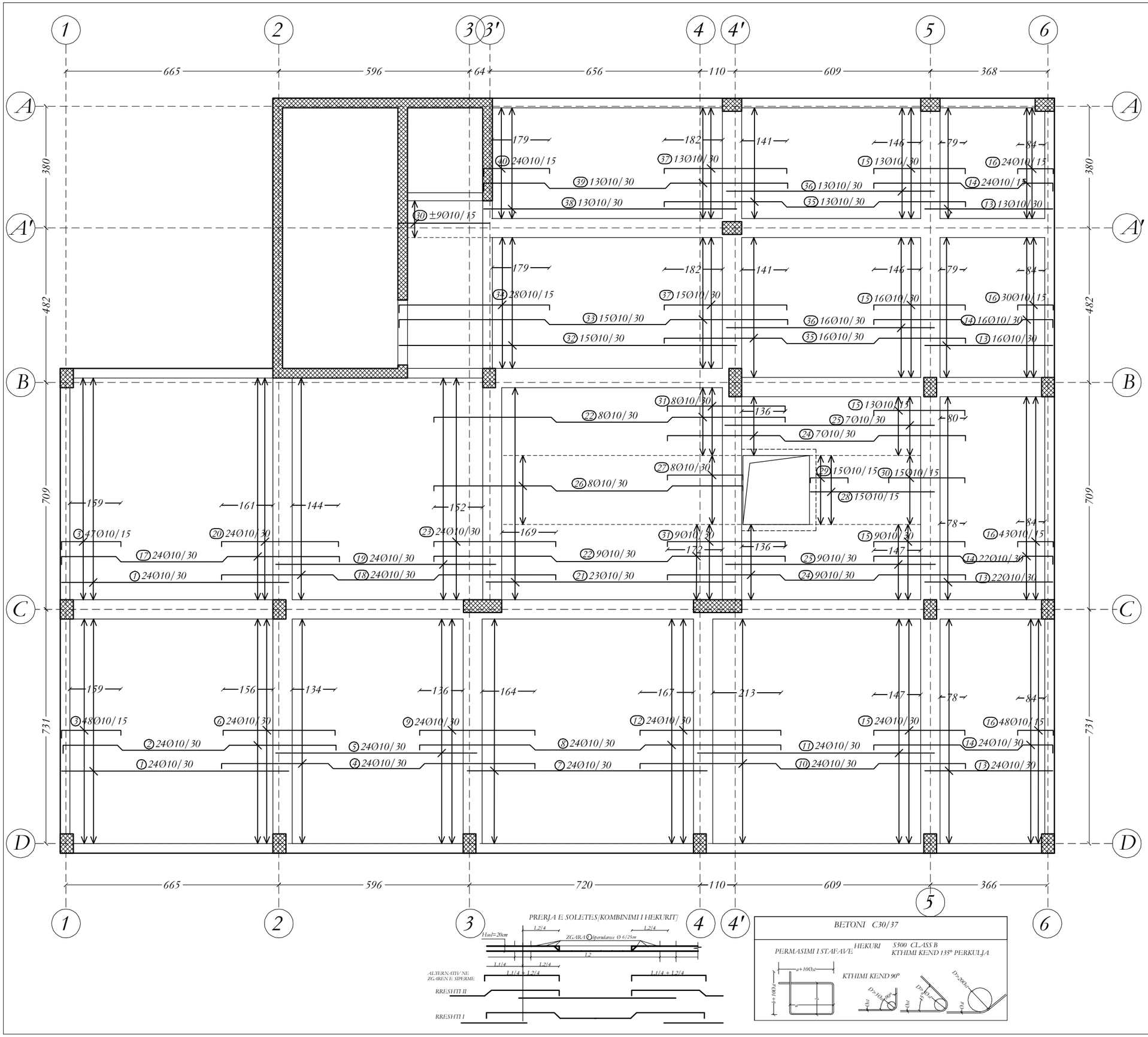

NR. NE // // APN S.AJNE NE COPE TE ELEMENTIVE KONSTRUKTIVE, SHKUMBË ± TREGON VENDOSJEN E SHTRYRËVE NE DOPO ZG.-REL.

BAZATË: PROJEKTIMIT KONSTRUKTIV:
- PROJEKTIMI KONSTRUKTIV "LOTITË" SIPAS BAZËS BAZË-GR NE KUSHTET TEKNIKE EUROCODE, EC0, EC1, EC2, EC7, EC8.
- KATEGORIA E TRUALLIT "C", sg/p=0.10, LEZHË.

PROJEKTI KONSTRUKTIV DO TË ZBATOHET DHE BËHET PËRE EDHE PROJEKTET - SKEMTUTORËT, MEKANIKE DHE ELEKTRIKE KU TË GJITHA I HAPËT NE ELEMENTET KONSTRUKTIVE DO TË VËRRIFIKOHEN DHE KONTROLLOHEN MË VË ZGATIMET E PROJEKTIT TË ZBATIMIT.

KËRKESA TË DETYRUESHME PËR PUNË ZBATIMI ME CILËSI TË MIRË SIPAS PROJEKTIT KONSTRUKTIV:

A. SHTRESA-I MBROJTËSUE E BETONIT:
1. SHTRESA-I MBROJTËSUE E KOLONAVE: 35mm.
2. SHTRESA-I MBROJTËSUE E TRABEAVE EJTITË: 30mm.
3. SHTRESA-I MBROJTËSUE E LL SOLETAVE EJTITË: 25mm.
4. SHTRESA-I MBROJTËSUE E THEMELIT EJTITË: 50mm DHE 35mm.
5. SHTRESA-I MBROJTËSUE EJSHTË: 30mm NE TË GJITHË SIPËRSHQETË NË KONTAKT ME UJËRAT NENTOKËSORE.
6. SHTRESA-I MBROJTËSUE E MURËVE BETONARË EJSHTË: 30mm.

C. GJATËSITË E ANKORIMIT TË SHUBRAVE DO TË ZBATOHEN SIPAS EC2-AND EC8 PËR GODEN AT ANTISISMIKË.

D. BETONI C30/37 CEB/RO 1500 R.

TITULLI I PROJEKTIT

LOTI 1: "HARTIM I PROJEKT PREVENTIVAVE TË ZBATIMIT PËR DISA SPITALE RAJONALE DHE BASHKIAKE"

SPITALI RAJONAL LEZHË

KLIENTI

MINISTRIA E SHËNDETËSISË DHE E MBROJTJES SOCIALE

GRUPI I PROJEKTIMIT

ATELIER 4
ARCHITECTURE & CONSULTING STUDIO
Rr. e "Kosovarëve", Ndërtesa 35, Hyrja 6, Ap.4/1,
Njësia Administrative Nr. 5, 1019, Tiranë, Shqipëri
tel: +355 4 24 30 195 / 4 22 22 804
fax: +355 4 24 30 194
mobile: +355 69 20 38 958
e-mail: info@atelier4.al
web: www.atelier4.al

ARCHIMED S.P.S

ARCHIMED S.P.S
CONSULTING & ENGINEERING STUDIO
Rr. "Zef Jubani", Pallati Bjorn, Nr. 7/3,
Tiranë, Shqipëri
tel / fax: +355 4 24 33 202
mobile: +355 69 21 05 507
e-mail: info@archimedsps.com
e-mail: archimedsps@gmail.com
web: www.archimedsps.com

KEJSI-05
ELECTRICAL ENGINEERING STUDIO
Rr. "Zef Jubani", Ndërtesa 7, Ap. 3, Tiranë, Shqipëri
mobile: +355 68 40 38 122
mobile: +355 68 20 77 941
e-mail: info@kejsi05.com
web: www.kejsi05.com

KODI I VIZATIMIT

KODI	FAZA	DISIPLINA	KATI	RISHIKIM
SRB	D	S	-	0

NR. I VIZATIMIT **S - 42**

EMËRTIMI I VIZATIMIT

SOLETA NE KUOTEN +5.15,+9.65,+14.25,+18.65

SHKALLA

DATA SHKURT 2019

PËRSHKRIMI I FAZËS

PROJEKT ZBATIM

RISHIKIM	DATA	FAZA E PROJEKTIT

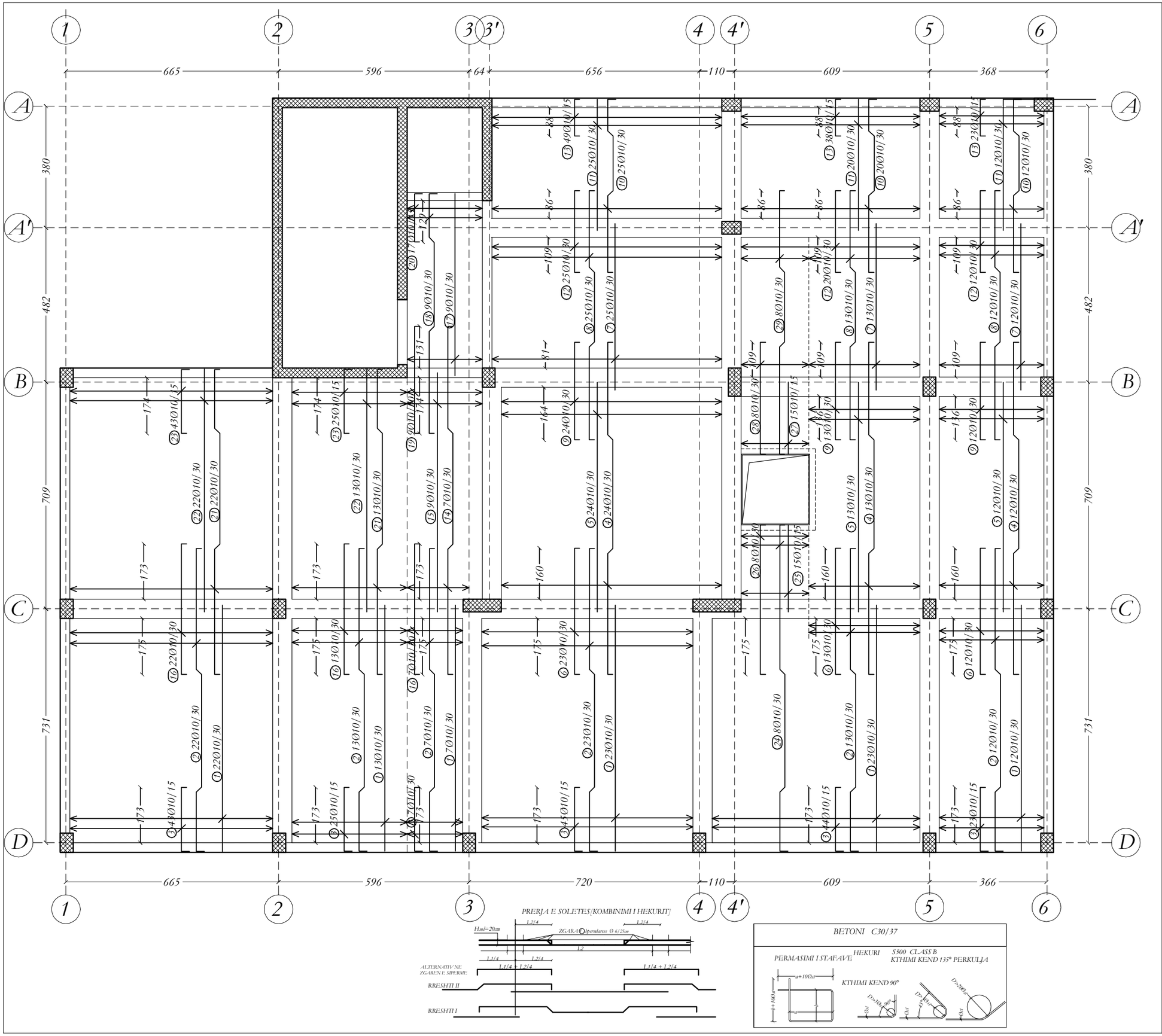

NR. NE // // APN S.AJINE NE COPE TË ELEMENTIVE KONSTRUKTIVE, SHKËMBIM E TREGON VENDOSJEN E SHTRYRËVE NE DOPO ZG-RËL.

BAZATË: PROJEKTIMIT KONSTRUKTIV:

a. PROJEKTIMI KONSTRUKTIV "LEHTË" BËHET BAZË/GJI NE: KUSHTET TEKNIKE EUROCODEM, EC0, EC1, EC2, EC7, EC8.

KATEGORIA E TRUALLIT "C", sg p=0.10, LEZHË.

PROJEKTI KONSTRUKTIV DO TË ZBATOHET DHE BËN PARË EDHE: PROJEKTET - SKEMTUTUNORE, MEKANIKE DHE ELEKTRIKE KU TË GJITHA I HLAPËT NE ELEMENTET KONSTRUKTIVE DO TË VËRRIHOHEN DHE KONTROLLOHEN MË VË ZATIMET E PROJEKTIT TË ZBATIMIT.

KËRKESA TË DETYRUESHME PËR TË ZBATUAR GJATË RE-ALIZIMIT TË PROJEKTIT KONSTRUKTIV:

A. SHTRESA-A MBROJTËSE E BETONIT:

1. SHTRESA-A MBROJTËSE E KOLONAVE: 35mm.
2. SHTRESA-A MBROJTËSE E TRAREVE LEHTË: 30mm.
3. SHTRESA-A MBROJTËSE E LL SOLETAVE LEHTË: 20mm.
4. SHTRESA-A MBROJTËSE E THEMELIT LEHTË: 100mm DHE 35mm.
5. SHTRESA-A MBROJTËSE LEHTË: 30mm NE TË GJITHE SIPËRFAQET NE KONTAKT ME UJËRAT NENTOKËSORE.
6. SHTRESA-A MBROJTËSE E MURELLTË BETONARE LEHTË: 30mm.

C. GJATËSITË E ANKORIMIT TË SHTRYRAVE DO TË ZBATOHEN SIPAS EC2-AND EC8 PËR GODEN AT ANTISEMIKI.

TË BETONIT C30/37 CB/37 CEB/BS 1500 B.

TITULLI I PROJEKTIT

LOTI 1: "HARTIM I PROJEKT PREVENTIVAVE TË ZBATIMIT PËR DISA SPITALE RAJONALE DHE BASHKIAKE"

SPITALI RAJONAL LEZHË

KLIENTI

MINISTRIA E SHËNDETËSISË DHE E MBROJTJES SOCIALE

GRUPI I PROJEKTIMIT

ATELIER 4
ARCHITECTURE & CONSULTING STUDIO
Rr. e "Kosovarëve", Ndërtesa 35, Hyrja 6, Ap.4/1,
Njësia Administrative Nr. 5, 1019, Tiranë, Shqipëri
tel: +355 4 24 30 195 / 4 22 22 804
fax: +355 4 24 30 194
mobile: +355 69 20 38 958
e-mail: info@atelier4.al
web: www.atelier4.al

ARCHIMED S.P.S
CONSULTING & ENGINEERING STUDIO
Rr. "Zef Jubani", Pallati Bjorn, Nr. 7/3,
Tiranë, Shqipëri
tel / fax: +355 4 24 33 202
mobile: +355 69 21 05 507
e-mail: info@archimedsps.com
e-mail: archimedsps@gmail.com
web: www.archimedsps.com

KEJSI-05
ELECTRICAL ENGINEERING STUDIO
Rr. "Zef Jubani", Ndërtesa 7, Ap. 3, Tiranë, Shqipëri
mobile: +355 68 40 38 122
mobile: +355 68 20 77 941
e-mail: info@kejsi05.com
web: www.kejsi05.com

KODI I VIZATIMIT

SRB	D	S	-	0
KODI	FAZA	DISIPLINA	KATI	RISHIKIM

NR. I VIZATIMIT	S - 43

EMËRTIMI I VIZATIMIT

SOLETA NE KUOTEN +5.15,+9.65,+14.25,+18.65

SHKALLA	
DATA	SHKURT 2019

PËRSHKRIMI I FAZËS

PROJEKT ZBATIM

RISHIKIM	DATA	FAZA E PROJEKTIT

NR. NE // LAPIN SAJNE NE COPE TË ELEMENTIVE KONSTRUKTIVE, SHËNIMI ± TREGON VENDOSJEN E SHËRBIMEVE NE DOPO ZG-RRL.

BAZATË PROJEKTIMI KONSTRUKTIV:
PROJEKTIMI KONSTRUKTIV "LEHTË" BËHET BAZË GJË NE KUSHTET TEKNIKE EUROCODE, EC0, EC1, EC2, EC7, EC8.
KATEGORIA E TRUALLIT "C", sg/p=0.10, LEZHË.

PROJEKTI KONSTRUKTIV DO TË ZBATOHET TË BËJË PËRSE EDHE PROJEKTET - SKEMTUTONRE, MEKANIKE DHE ELEKTRIKE KU TË GJITHA I HIQËT NE ELEMENTET KONSTRUKTIVE DO TË VËRRIHOHEN DHE KONTROLLOHEN MË VËZATIMET E PROJEKTIT TË ZBATIMIT.

KËRKESA TË DETYRUESHME PËR TË ZBATUAR GJATË REALIZIMIT TË PROJEKTIT KONSTRUKTIV:

B. SHTRESA-A MBROJTËSE E BETONIT :
C. SHTRESA-A MBROJTËSE E KOLONAVE: 35mm.
D. SHTRESA-A MBROJTËSE E TRAREVE E JASHTË: 35mm.
A. SHTRESA-A MBROJTËSE E LL SOLATAVE E JASHTË: 25mm.
A. SHTRESA-A MBROJTËSE E THEMELIT E JASHTË: 50mm DHE 35mm.
S. SHTRESA-A MBROJTËSE: E JASHTË: 35mm NE TË GJITHË SIPËRFAQËT NE KONTAKT ME UJËRAT NENTOKESORE.
S. SHTRESA-A MBROJTËSE E MURRAVE BETONOKRAHE E JASHTË: 35mm.

C. GJATËSITË E ANKORËMIT TË SHËRBIMAVE DO TË ZBATOHEN SIPAS EC2-AND EC0 PËR GODEN AT. ANTISISMIKË.

TË BETONIT C30/37 CEB.BKI.1990 B.

TITULLI I PROJEKTIT

LOTI 1: "HARTIM I PROJEKT PREVENTIVAVE TË ZBATIMIT PËR DISA SPITALE RAJONALE DHE BASHKIAKE"

SPITALI RAJONAL LEZHË

KLIENTI

MINISTRIA E SHËNDETËSISË DHE E MBROJTJES SOCIALE

GRUPI I PROJEKTIMIT

ATELIER 4
ARCHITECTURE & CONSULTING STUDIO
Rr. e "Kosovarëve", Ndërtesa 35, Hyrja 6, Ap.4/1,
Njësia Administrative Nr. 5, 1019, Tiranë, Shqipëri
tel: +355 4 24 30 195 / 4 22 22 804
fax: +355 4 24 30 194
mobile: +355 69 20 38 958
e-mail: info@atelier4.al
web: www.atelier4.al

ARCHIMED S.P.S
CONSULTING & ENGINEERING STUDIO
Rr. "Zef Jubani", Pallati Bjorn, Nr. 7/3,
Tiranë, Shqipëri
tel / fax: +355 4 24 33 202
mobile: +355 69 21 05 507
e-mail: info@archimedsps.com
e-mail: archimedsps@gmail.com
web: www.archimedsps.com

KEJSI-05
ELECTRICAL ENGINEERING STUDIO
Rr. "Zef Jubani", Ndërtesa 7, Ap. 3, Tiranë, Shqipëri
mobile: +355 68 40 38 122
mobile: +355 68 20 77 941
e-mail: info@kejsi05.com
web: www.kejsi05.com

KODI I VIZATIMIT

SRB	D	S	-	0
KODI	FAZA	DISIPLINA	KATI	RISHIKIM

NR. I VIZATIMIT **S - 44**

EMËRTIMI I VIZATIMIT

SOLETA NE KUOTEN +5.15,+9.65,+14.25,+18.65

SHKALLA

DATA SHKURT 2019

PËRSHKRIMI I FAZËS
PROJEKT ZBATIM

RISHIKIM **DATA** **FAZA E PROJEKTIT**

Reinforcement specification

Type	Shapes and dimensions (cm)	Ø (mm)	lg (cm)	n (kom)	lgn (m)
	SOLETA DREJTIMI 1-7 (1 Pcs.)				
1	710	10	710	48	340.8
2	170, 16, 25, 16, 317, 16, 25, 16, 334, 25, 16	10	908	24	217.92
3	185, 25, 16	10	226	95	214.7
4	333, 16, 16, 344, 16, 25, 270, 16, 16, 16, 16	10	1025	24	246
5	628	10	628	24	150.72
6	350, 16, 16	10	382	24	91.68
7	750	10	750	24	180
8	345, 16, 16, 424, 16, 25, 328, 16, 25, 16, 16	10	1175	24	282
9	360, 16, 16	10	392	24	94.08
10	424, 16, 17, 270, 16, 25, 290, 16, 25, 17, 16	10	1062	24	254.88
11	740	10	740	24	177.6
12	440, 16, 16	10	472	24	113.28
13	400	10	400	75	300
14	270, 16, 16, 93, 16, 16, 164, 25, 16	10	614	86	528.04
15	285, 16, 16	10	317	75	237.75
16	110, 16, 16	10	142	145	205.9
17	170, 16, 16, 349, 25, 16, 317, 16, 25, 16, 16	10	923	24	221.52
18	348, 16, 16, 366, 16, 25, 299, 16, 25, 16, 16	10	1091	24	261.84
19	688	10	688	24	165.12
20	365, 16, 16	10	397	24	95.28
21	780	10	780	23	179.4
22	367, 16, 16, 352, 16, 25, 347, 16, 25, 16, 16	10	1144	17	194.48
23	382, 16, 16	10	414	24	99.36
24	352, 16, 17, 270, 16, 25, 277, 16, 25, 17, 16	10	977	16	156.32
25	655	10	655	16	104.8
26	367, 16, 16, 221, 16, 25, 347, 16, 25, 16, 16	10	1013	8	81.04
27	237, 16, 16	10	269	8	21.52
28	387	10	387	15	58.05

Reinforcement specification

Type	Shapes and dimensions (cm)	Ø (mm)	lg (cm)	n (kom)	lgn (m)
29	117, 16, 16	10	149	15	22.35
30	238, 16, 16	10	270	15	40.5
31	368, 16, 16	10	400	17	68
32	1055	10	1055	15	158.25
33	455, 16, 16, 366, 16, 25, 362, 16, 25, 16, 16	10	1270	15	190.5
34	470, 25, 16	10	511	28	143.08
35	367, 16, 17, 270, 16, 25, 272, 16, 25, 17, 16	10	987	29	286.23
36	650	10	650	29	188.5
37	383, 16, 16	10	415	28	116.2
38	790	10	790	13	102.7
39	190, 16, 16, 366, 16, 25, 362, 16, 25, 16, 16	10	1005	13	130.65
40	205, 25, 16	10	246	24	59.04
	SOLETA DREJTIMI A-D (1 Pcs.)				
1	770	10	770	100	770
2	185, 16, 16, 377, 16, 25, 352, 16, 25, 16, 16	10	1001	90	900.9
3	200, 25, 16	10	241	187	450.67
4	378, 16, 16, 289, 16, 25, 340, 16, 25, 16, 16	10	1085	49	531.65
5	718	10	718	49	351.82
6	395, 16, 16	10	427	48	204.96
7	520	10	520	50	260
8	290, 16, 16, 239, 16, 25, 218, 16, 25, 16, 16	10	825	50	412.5
9	305, 16, 16	10	337	49	165.13
10	239, 16, 17, 99, 17, 16, 171, 25, 25	10	596	57	339.72
11	410	10	410	57	233.7
12	255, 16, 16	10	287	57	163.59
13	115, 16, 16	10	147	110	161.7
14	391, 16, 16, 319, 16, 25, 346, 16, 25, 16, 16	10	1134	7	79.38
15	748	10	748	9	67.32
16	408, 16, 16	10	440	42	184.8

Reinforcement specification

Type	Shapes and dimensions (cm)	Ø (mm)	lg (cm)	n (kom)	lgn (m)
17	570	10	570	9	51.3
18	319, 16, 16, 136, 16, 25, 262, 25	10	804	9	72.36
19	335, 16, 16	10	367	9	33.03
20	150, 16, 25	10	191	17	32.47
21	391, 16, 16, 184, 16, 25, 346, 16, 25, 16, 16	10	999	35	349.65
22	760	10	760	35	266
23	200, 16, 25	10	241	68	163.88
24	185, 16, 16, 452, 16, 25, 352, 16, 25, 16, 16	10	1076	8	86.08
25	272	10	272	15	40.8
26	468, 16, 16	10	500	8	40
27	226	10	226	15	33.9
28	350, 16, 16	10	382	8	30.56
29	335, 16, 16, 239, 16, 25, 218, 16, 25, 16, 16	10	870	8	69.6
30	288	10	288	18	51.84
	ZGARA (1 Pcs.)				
1	90000	6	90000	2	1800
	TL (1 Pcs.)				
1	750	12	750	6	45
2	25, 15, 10, 15, 25	8	100	36	36

Reinforcement summary

Ø (mm)	lgn (m)	kg/m'	Weight (kg)
6	1800	0.222	399.6
8	36	0.395	14.22
10	13379.4	0.617	8255.08
12	45	0.888	39.96
Total per 1 kat			8708.86
Total per 4 kate			34835.44

TRAU T-A

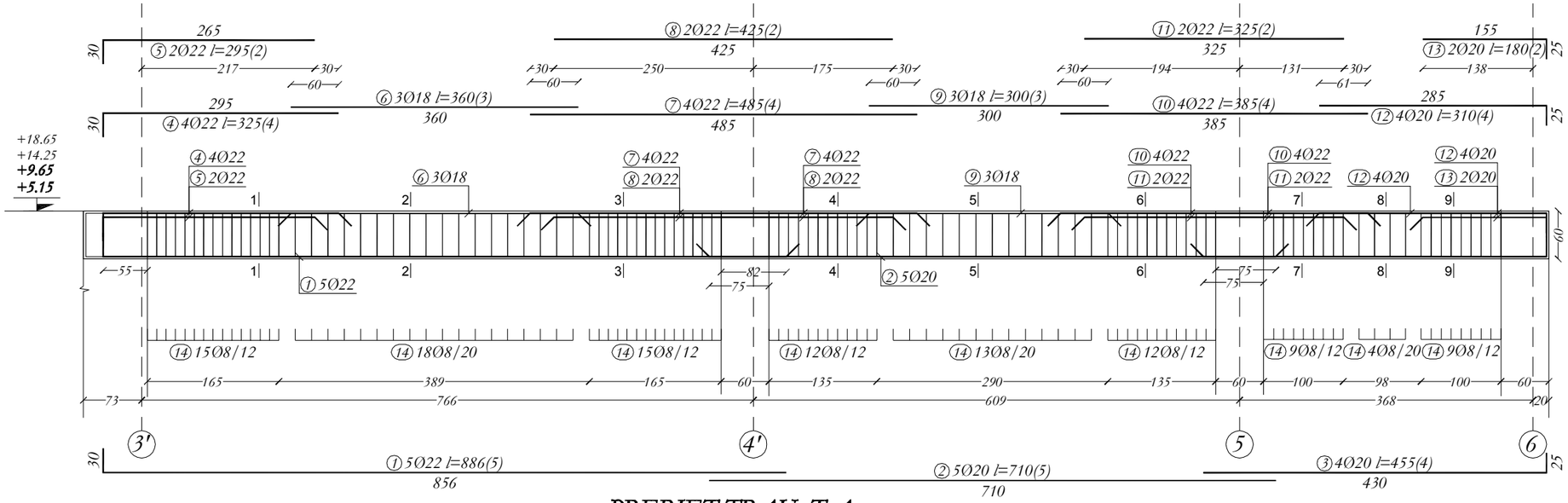

PRERJET TRAU T-A

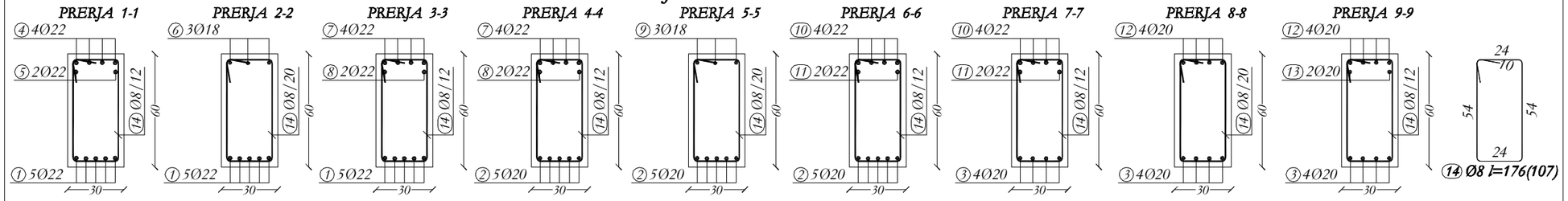

TRAU T-B

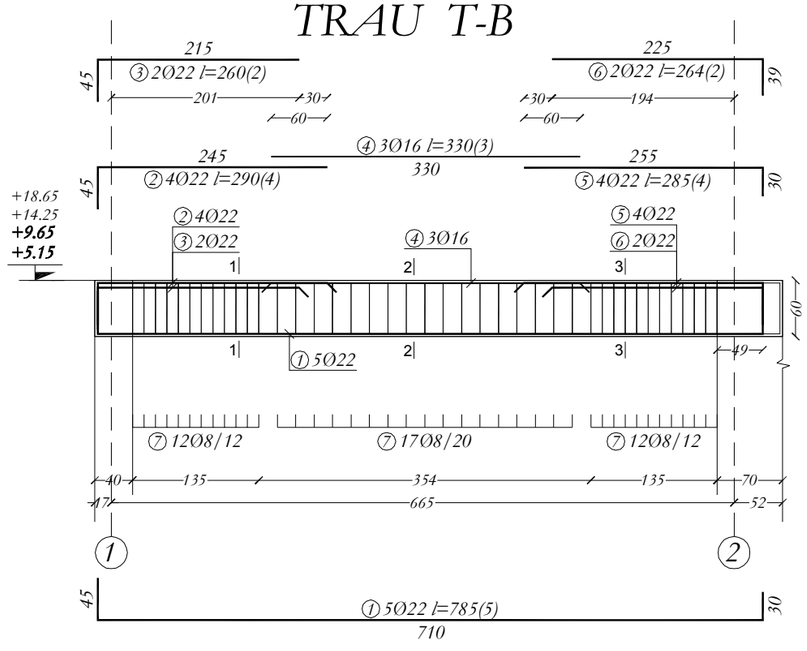

PRERJET TRAU T-B

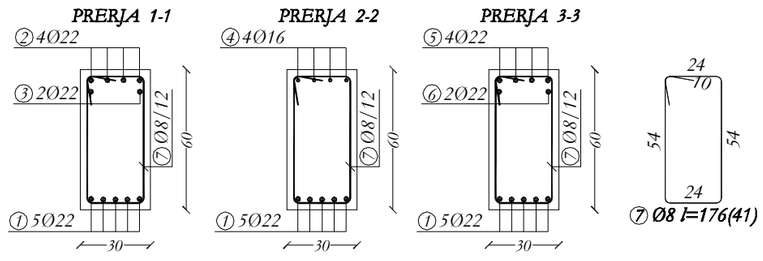

NR. NE // // APN S.AJNE NE COPE TË ELEMENTIVE KONSTRUKTIVE, SHËNIMIT ± TREGON VËNDOSJEN E SHËRBIMIT NE DOPO ZG-RRL.

B-GJATË PROJEKTIMIT KONSTRUKTIV:

- PROJEKTIMI KONSTRUKTIV-"EXISTING" BËHET B-AZË-SË NË KUSHTET TEKNIKE EUROCODE, EC0, EC1, EC2, EC7, EC8.
- KATEGORIA E TRUALLIT "C", sg g=0.10, LEZHË.

PROJEKTI KONSTRUKTIV DO TË ZBATOHET PËR DY PËRGJIGJE: PËRGJIGJEJA PROJEKTUESE - INSTITUTORËT, MOE-ANKE; DHE ELEKTRIKE KU TË GJITHA FAZËT NE ELEMENTET KONSTRUKTIVE DO TË VËRFRIHEN DHE KONTROLLOHEN MË VË ZËRMËT E PROJEKTIT TË ZBATIMIT.

KËRKESA TË DETYRUESHME PËR TË ZBATUAR GJATË RËALIZIMIT TË PROJEKTIT KONSTRUKTIV:

A. SHTRESA-A MBROJTËSE E BETONIT :
1. SHTRESA-A MBROJTËSE E KOLONAVE: 35mm.
2. SHTRESA-A MBROJTËSE E TRAREVE EXISTIT: 30mm.
3. SHTRESA-A MBROJTËSE E E. SOLEJT/AVE EXISTIT: 25mm.
4. SHTRESA-A MBROJTËSE E THEMELIT EXISTIT: 50mm DHE 35mm.
5. SHTRESA-A MBROJTËSE EXISTIT: 35mm NË TË GJITHË SIPËRFAQËT NË KONTAKT ME UJËRAT NENTOKËSORE.
6. SHTRESA-A MBROJTËSE E MURËVE BETONARË EXISTIT: 35mm.

C. GJATËSITË E ANKORIMIT TË SHËRBAVE DO TË ZBATOHEN SIPAS EC2-AND EC8 PËR GODEN-AT ANTISISMIKË.

D. BETONI C30/37 CEB/RU/190/B.

TITULLI I PROJEKTIT

LOTI 1: "HARTIM I PROJEKT PREVENTIVAVE TË ZBATIMIT PËR DISA SPITALE RAJONALE DHE BASHKIAKE"

SPITALI RAJONAL LEZHË

KLIENTI

MINISTRIA E SHËNDETËSISË DHE E MBROJTJES SOCIALE

GRUPI I PROJEKTIMIT

ATELIER 4
ARCHITECTURE & CONSULTING STUDIO
Rr. e "Kosovarëve", Ndërtesa 35, Hyrja 6, Ap.4/1,
Njësia Administrative Nr. 5, 1019, Tiranë, Shqipëri
tel: +355 4 24 30 195 / 4 22 22 804
fax: +355 4 24 30 194
mobile: +355 69 20 38 958
e-mail: info@atelier4.al
web: www.atelier4.al

ARCHIMED S.P.S
CONSULTING & ENGINEERING STUDIO
Rr. "Zef Jubani", Pallati Bjorn, Nr. 7/3,
Tiranë, Shqipëri
tel / fax: +355 4 24 33 202
mobile: +355 69 21 05 507
e-mail: info@archimedsps.com
e-mail: archimedsps@gmail.com
web: www.archimedsps.com

KEJSI-05
ELECTRICAL ENGINEERING STUDIO
Rr. "Zef Jubani", Ndërtesa 7, Ap. 3, Tiranë, Shqipëri
mobile: +355 68 40 38 122
mobile: +355 68 20 77 941
e-mail: info@kejsi05.com
web: www.kejsi05.com

KODI I VIZATIMIT

SRB	D	S	-	0
KODI	FAZA	DISIPLINA	KATI	RISHIKIM

NR. I VIZATIMIT	**S - 45**

EMËRTIMI I VIZATIMIT

TRARET NE KUOTEN +5.15,+9.65,+14.25,+18.65

SHKALLA	
DATA	SHKURT 2019

PËRSHKRIMI I FAZËS

PROJEKT ZBATIM

RISHIKIM	DATA	FAZA E PROJEKTIT

TRAU T-A'

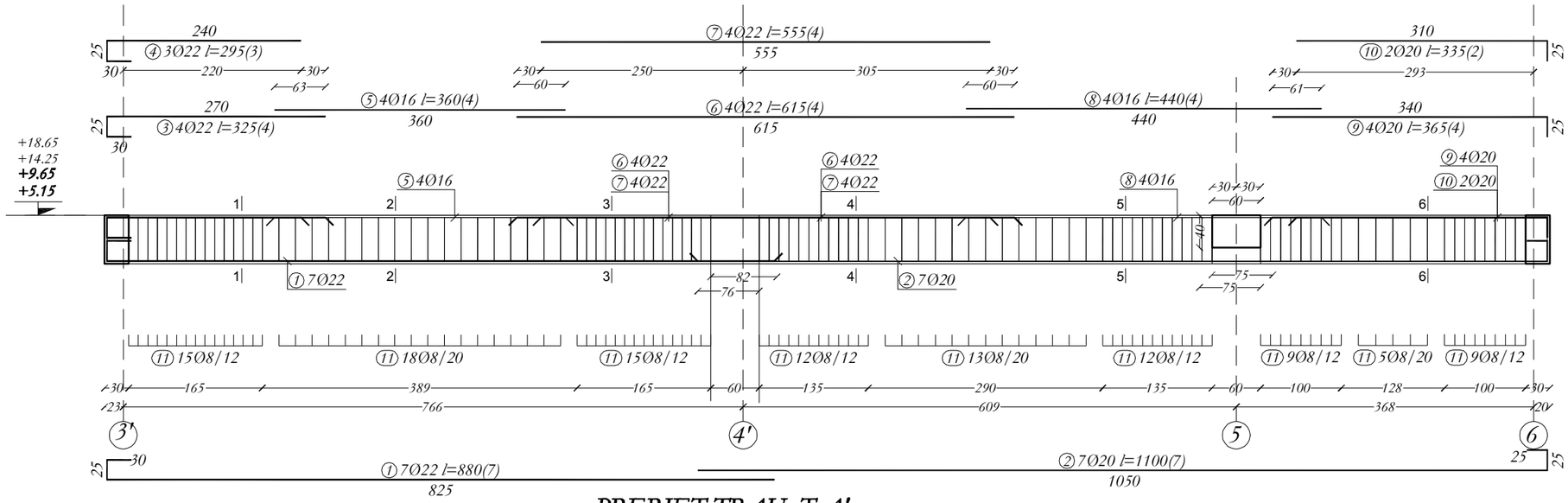

PRERJET TRAU T-A'

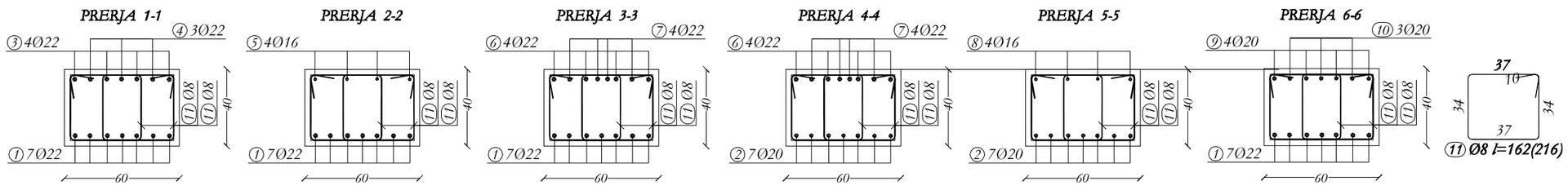

ARK 1

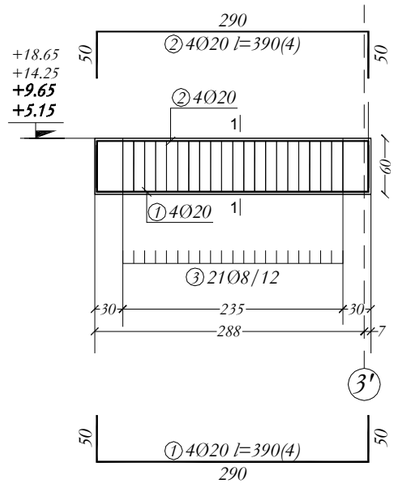

PRERJE AKR 1

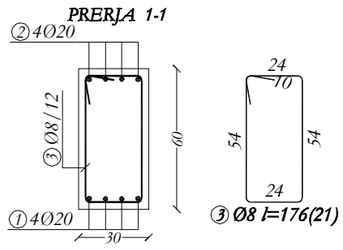

ARK 2

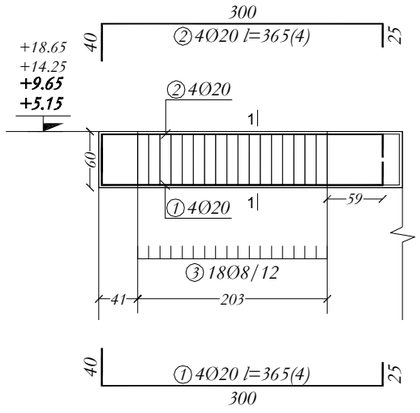

PRERJE ARK 2

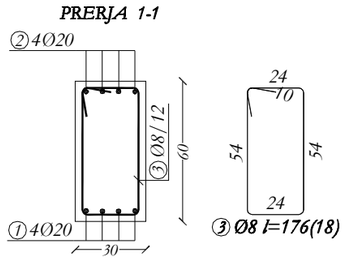

NR. NE // I APN S.AJINE NE COPE TË ELEMENTIVE KONSTRUKTIVE, SHIGJINËT E TREGON VENDOSJEN E SHTYRJES NE DOPO ZG-RËL.

BAZATË: PROJEKTIMI KONSTRUKTIV:
- PROJEKTIMI KONSTRUKTIV "EUROCODE" BLRE BAZUAR NE KUSHTET TEKNIKE EUROCODE, EC0, EC1, EC2, EC7, EC8.
- KATEGORIA E TRUALLIT "C", sg=0.10, LEZHË.

PROJEKTI KONSTRUKTIV DO TË ZBATOHET PËR DO PARE EDHE PROJEKTET ARKITEKTONIKE, MEKANIKE DHE ELEKTRIKE KU TË GJITHA I HLAPET NE ELEMENTET KONSTRUKTIVE DO TË VËRRIHOHEN DHE KONTROLLOHEN MË VËZATIMET E PROJEKTIT TË ZBATIMIT.

KËRKESA TË DETYRUESHME PËR TË ZBATUAR GJATË REALIZIMIT TË PROJEKTIT KONSTRUKTIV:

A. SHTRESA-I MBROJTJES E BETONIT :
1. SHTRESA-I MBROJTJES E KOLONAVE: 30mm.
2. SHTRESA-I MBROJTJES E TRAREVE EJAITE: 30mm.
3. SHTRESA-I MBROJTJES E E SOLETAVE EJAITE: 20mm.
4. SHTRESA-I MBROJTJES E THEMELIT EJAITE: 100mm DHE: 50mm.
5. SHTRESA-I MBROJTJES EJAITE: 50mm NE TË GJITHE SIPËRFAQET NE KONTAKT ME UJËRAT NENTOKËSORE.
6. SHTRESA-I MBROJTJES E MURRAVE BETONARE EJAITE: 30mm.

C. GJATËSITË E ANKRIMIT TË SHTRYRAVE DO TË ZBATOHEN SIPAS EC2 AND EC8 PËR GODEN AT ANTISISMIKË.

TË BETONIT C30/37 CEB/RO 3300 R.

TITULLI I PROJEKTIT	
LOTI 1: "HARTIM I PROJEKT PREVENTIVAVE TË ZBATIMIT PËR DISA SPITALE RAJONALE DHE BASHKIAKE" **SPITALI RAJONAL LEZHË**	
KLIENTI	
	MINISTRIA E SHËNDETËSISË DHE E MBROJTJES SOCIALE
GRUPI I PROJEKTIMIT	
	ATELIER 4 **ARCHITECTURE & CONSULTING STUDIO** Rr. e "Kosovarëve", Ndërtesa 35, Hyrja 6, Ap.4/1, Njësia Administrative Nr. 5, 1019, Tiranë, Shqipëri tel: +355 4 24 30 195 / 4 22 22 804 fax: +355 4 24 30 194 mobile: +355 69 20 38 958 e-mail: info@atelier4.al web: www.atelier4.al
ARCHIMED S.P.S	**ARCHIMED S.P.S** **CONSULTING & ENGINEERING STUDIO** Rr. "Zef Jubani", Pallati Bjorn, Nr. 7/3, Tiranë, Shqipëri tel / fax: +355 4 24 33 202 mobile: +355 69 21 05 507 e-mail: info@archimedsps.com e-mail: archimedsps@gmail.com web: www.archimedsps.com
	KEJSI-05 **ELECTRICAL ENGINEERING STUDIO** Rr. "Zef Jubani", Ndërtesa 7, Ap. 3, Tiranë, Shqipëri mobile: +355 68 40 38 122 mobile: +355 68 20 77 941 e-mail: info@kejsi05.com web: www.kejsi05.com
KODI I VIZATIMIT	
SRB . D . S . - . 0 KODI / FAZA / DISIPLINA / KATI / RISHIKIM	
NR. I VIZATIMIT	**S - 46**
EMËRTIMI I VIZATIMIT	
TRARET NE KUOTEN +5.15,+9.65,+14.25,+18.65	
SHKALLA	
DATA	SHKURT 2019
PËRSHKRIMI I FAZËS **PROJEKT ZBATIM**	
RISHIKIM / **DATA**	**FAZA E PROJEKTIT**

TRAU T-C

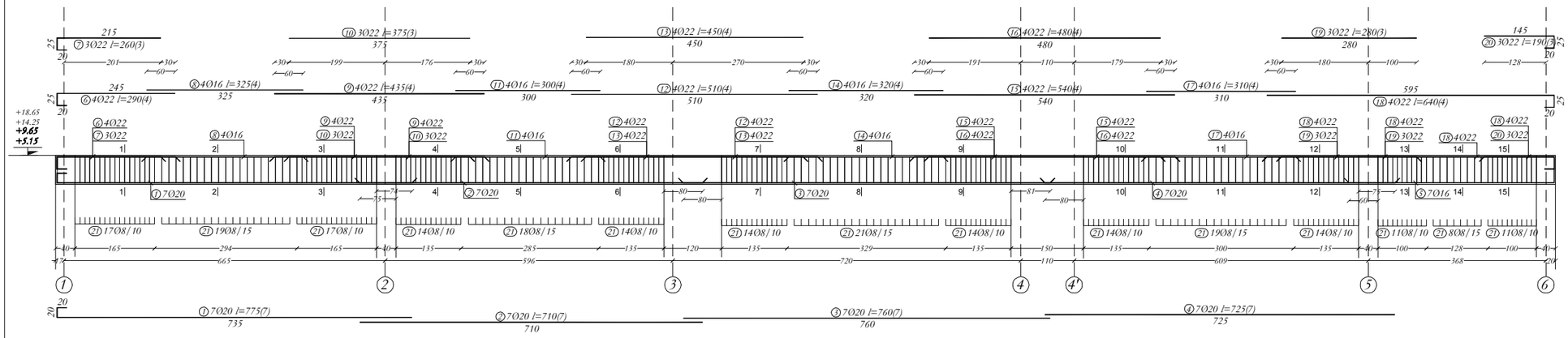

PRERJET TRAU T-C

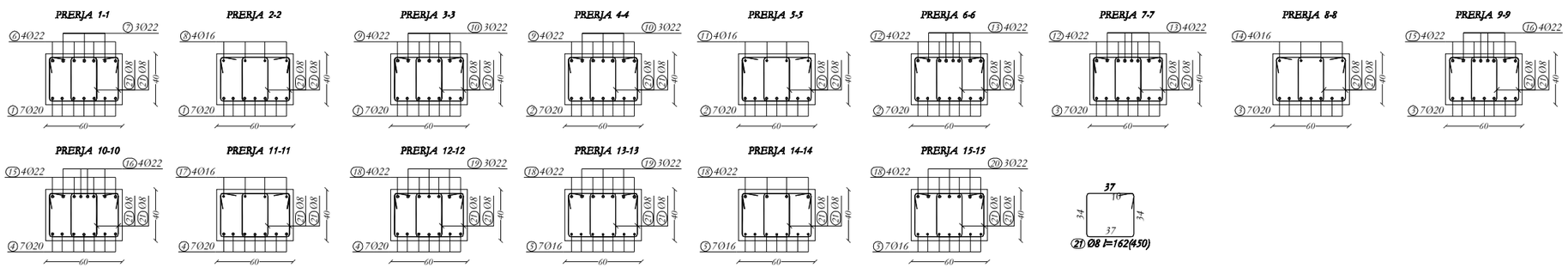

TRAU T-B/1

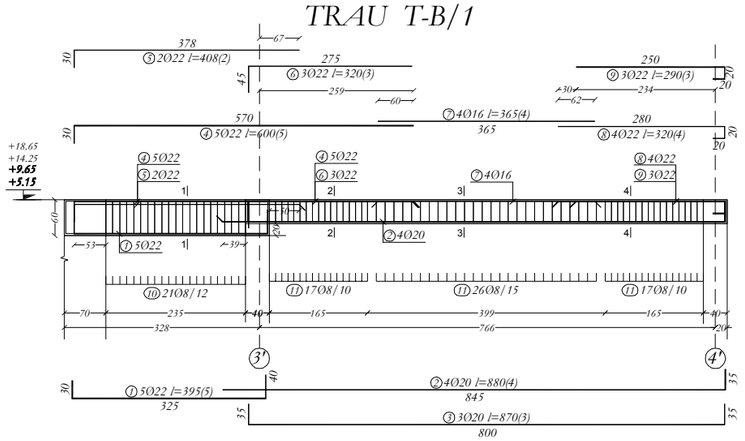

PRERJET TRAU T-B/1

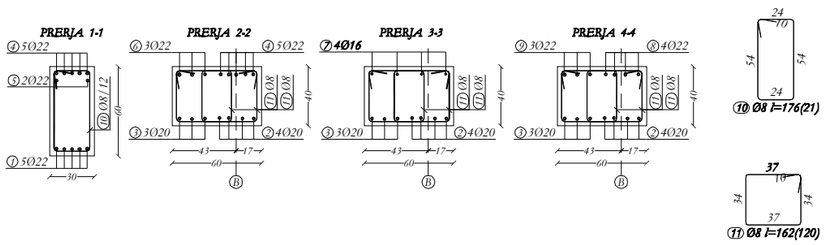

TRAU T-B/2

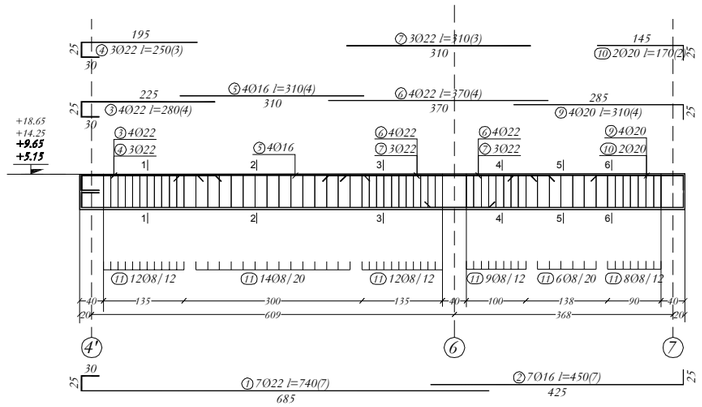

PRERJET TRAU T-B/2

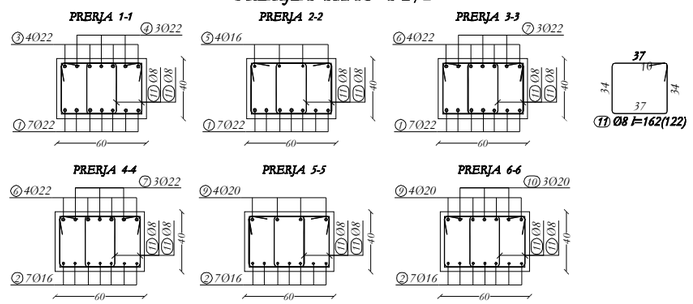

NR. NE ://) APN S.AJINE NE COPE TE ELEMENTIVE KONSTRUKTIVE, SHËNIMIT ± TREGON VENDOSJEN E SHTRËRGËVE NE DOPO ZG-RËL.

B-GJATË PROJEKTIMIT KONSTRUKTIV:

■ PROJEKTIMI KONSTRUKTIV "ZBATIMI" BËHET BAZË-GËR NË KUSHTET TEKNIKE EUROCODE, EC0, EC1, EC2, EC7, EC8.

■ KATEGORIA E TRUALLIT "C", sg/p=0.10/0.12G,EC8/1.

PROJEKTI KONSTRUKTIV DO TË ZBATOHET DHE BËJË PAKË EDHE PROJEKTET : ARKITETONORE, MEKANIKE DHE ELEKTRIKE KU TË GJITHA I I GJEJË NË ELEMENTET KONSTRUKTIVE DO TË VËRRIHOHEN DHE KONTROLLOHEN MË VËZATIMET E PROJEKTIT TË ZBATIMIT.

KËRKESA TË DETYRUESHME PËR TË ZBATUAR GJATË REALIZIMIT TË PROJEKTIT KONSTRUKTIV:

A. SHTRESA-A MBROJTËSE E BETONIT :
1. SHTRESA-A MBROJTËSE E KOLONAVË: 35mm.
2. SHTRESA-A MBROJTËSE E TRAREVË E JASHTË: 30mm.
3. SHTRESA-A MBROJTËSE E PLATAVË E JASHTË: 25mm.
4. SHTRESA-A MBROJTËSE E TRAREVË E BRËNDSHME: 20mm DHE 35mm.
5. SHTRESA-A MBROJTËSE E PLATAVË E BRËNDSHME: 15mm NË TË GJITHË SIPËRFAQËT NË KONTAKT ME UJËRAT NENTOKËSORE.
6. SHTRESA-A MBROJTËSE E MURËVE E BETONARË: E JASHTË: 35mm.

C. GJATËSITË E ANKORIMIT TË SHTËRGAVË DO TË ZBATOHEN SIPAS EC2-AND EC8 PËR GODEN AT. ANTISEISMIK.

TË BETONIT C30/37 (C25/30) V300 B.

TITULLI I PROJEKTIT

LOTI 1: "HARTIM I PROJEKT PREVENTIVAVE TË ZBATIMIT PËR DISA SPITALE RAJONALE DHE BASHKIAKE"

SPITALI RAJONAL LEZHË

KLIENTI

MINISTRIA E SHËNDETËSISË DHE E MBROJTJES SOCIALE

GRUPI I PROJEKTIMIT

ATELIER 4
ARCHITECTURE & CONSULTING STUDIO
Rr. e "Kosovarëve", Ndërtesa 35, Hyrja 6, Ap.4/1,
Njësia Administrative Nr. 5, 1019, Tiranë, Shqipëri
tel: +355 4 24 30 195 / 4 22 22 804
fax: +355 4 24 30 194
mobile: +355 69 20 38 958
e-mail: info@atelier4.al
web: www.atelier4.al

ARCHIMED S.P.S
CONSULTING & ENGINEERING STUDIO
Rr. "Zef Jubani", Pallati Bjorn, Nr. 7/3,
Tiranë, Shqipëri
tel / fax: +355 4 24 33 202
mobile: +355 69 21 05 507
e-mail: info@archimedsps.com
e-mail: archimedsps@gmail.com
web: www.archimedsps.com

KEJSI-05
ELECTRICAL ENGINEERING STUDIO
Rr. "Zef Jubani", Ndërtesa 7, Ap. 3, Tiranë, Shqipëri
mobile: +355 68 40 38 122
mobile: +355 68 20 77 941
e-mail: info@kejsi05.com
web: www.kejsi05.com

KODI I VIZATIMIT

SRB	D	S	-	0
KODI	FAZA	DISIPLINA	KATI	RISHIKIM

NR. I VIZATIMIT	**S - 47**

EMËRTIMI I VIZATIMIT

TRARET NE KUOTEN +5.15,+9.65,+14.25,+18.65

SHKALLA	
DATA	SHKURT 2019

PËRSHKRIMI I FAZËS

PROJEKT ZBATIM

RISHIKIM	DATA	FAZA E PROJEKTIT

TRAU T-D

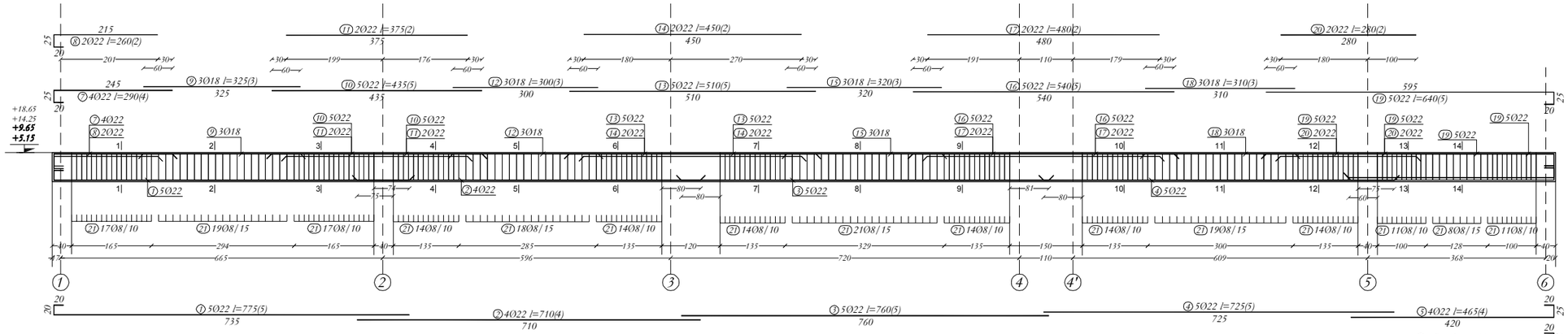

PRERJET TRAU T-D

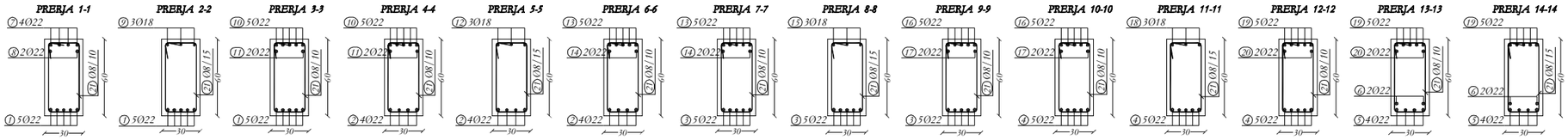

TRAU T-3;T-4

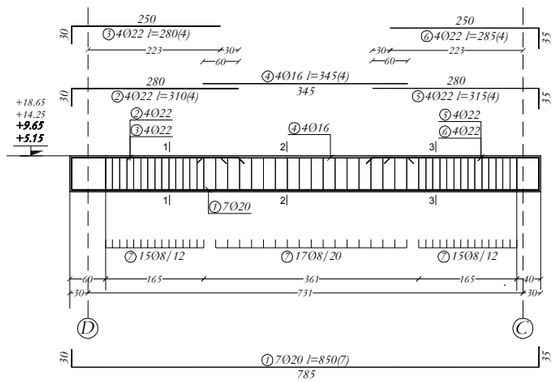

PRERJET TRAU T-3;T-4

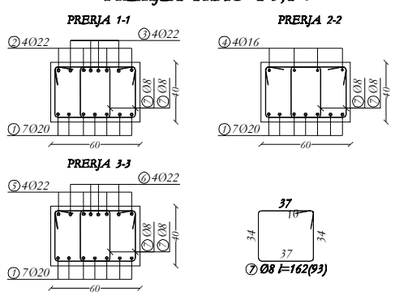

TRAU T-1

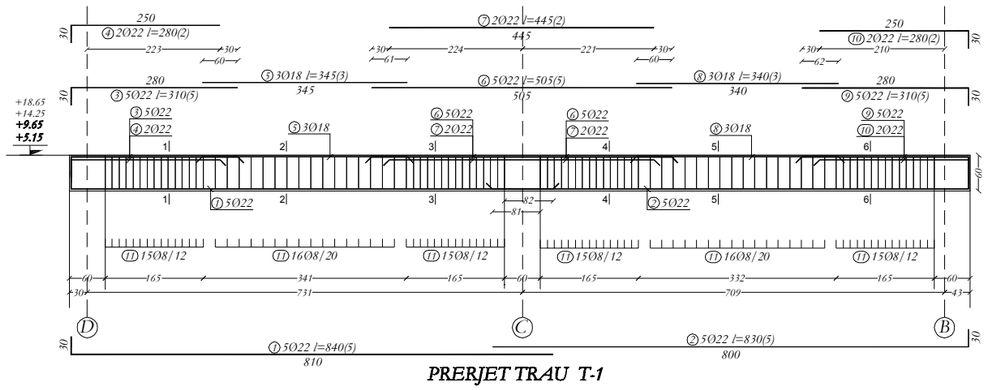

PRERJET TRAU T-1

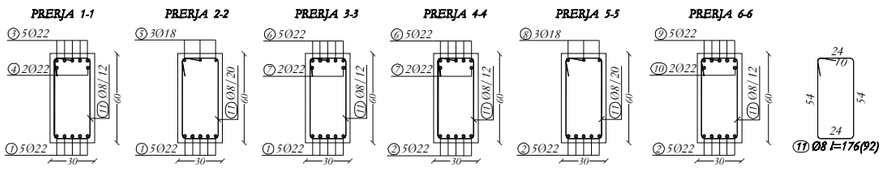

NR. NE // I APN S.AJNE NE COPE TË ELEMENTIVE KONSTRUKTIVE, SHKËMBIM ± TREGON VENDOSJEN E SHTYRJES NE DOPO ZG-REL.

BAZATË PROJEKTIMIT KONSTRUKTIV:

- PROJEKTIMI KONSTRUKTIV "EXISTIT" SIPAS BAZËS NE RUSHTETET TEKNIKE EUROCODE, EC0, EC1, EC2, EC7, EC8.
- KATEGORIA E TRUALLIT "C", sg≥0.10, LEZHË.

PROJEKTI KONSTRUKTIV DO TË ZBATOHET PËR DISA PJESË: PARE EJNIU PROJEKTUE - SHKËMBIMI DHE ELEKTRIKE KU TË GJITHA I I AFRIT NE ELEMENTET KONSTRUKTIVE DO TË VËRRIHOHEN DHE KONTROLLOHEN MË VËZATIMET E PROJEKTIT TË ZBATIMIT.

KËRKESA TË DETYRUESHME PËR TË ZBATUAR GJATË RËALIZIMIT TË PROJEKTIT KONSTRUKTIV:

A. SHTRESA-A MBROJTËSE E BETONIT:
1. SHTRESA-A MBROJTËSE E KOLONAVE: 35mm.
2. SHTRESA-A MBROJTËSE E TRAREVE EXISTIT: 30mm.
3. SHTRESA-A MBROJTËSE E LL SOLIT AVE EXISTIT: 20mm.
4. SHTRESA-A MBROJTËSE E THEMELIT EXISTIT: 100mm DHE 35mm.
5. SHTRESA-A MBROJTËSE: EXISTIT: 35mm NE TË GJITHË SIPËRSHQEPTËT NE KONTAKT ME UJËRAT NENTOKËSORE.
6. SHTRESA-A MBROJTËSE E MURRIVE BETONORË: EXISTIT: 35mm.

C. GJATËSITË E ANKORËMIT TË SHTRYRAVE DO TË ZBATOHEN SIPAS EC2-AND EC0 PËR GODEN AT ANTISISMIKË.

TË BETONIT C30/37 CEB.RK1/300 B.

TITULLI I PROJEKTIT

LOTI 1: "HARTIM I PROJEKT PREVENTIVAVE TË ZBATIMIT PËR DISA SPITALE RAJONALE DHE BASHKIAKE"

SPITALI RAJONAL LEZHË

KLIENTI

MINISTRIA E SHËNDETËSISË DHE E MBROJTJES SOCIALE

GRUPI I PROJEKTIMIT

ATELIER 4
ARCHITECTURE & CONSULTING STUDIO
Rr. e "Kosovarëve", Ndërtesa 35, Hyrja 6, Ap.4/1,
Njësia Administrative Nr. 5, 1019, Tiranë, Shqipëri
tel: +355 4 24 30 195 / 4 22 22 804
fax: +355 4 24 30 194
mobile: +355 69 20 38 958
e-mail: info@atelier4.al
web: www.atelier4.al

ARCHIMED S.P.S
CONSULTING & ENGINEERING STUDIO
Rr. "Zef Jubani", Pallati Bjorn, Nr. 7/3,
Tiranë, Shqipëri
tel / fax: +355 4 24 33 202
mobile: +355 69 21 05 507
e-mail: info@archimedsps.com
e-mail: archimedsps@gmail.com
web: www.archimedsps.com

KEJSI-05
ELECTRICAL ENGINEERING STUDIO
Rr. "Zef Jubani", Ndërtesa 7, Ap. 3, Tiranë, Shqipëri
mobile: +355 68 40 38 122
mobile: +355 68 20 77 941
e-mail: info@kejsi05.com
web: www.kejsi05.com

KODI I VIZATIMIT

SRB	D	S	-	0
KODI	FAZA	DISIPLINA	KATI	RISHIKIM

NR. I VIZATIMIT	**S - 48**

EMËRTIMI I VIZATIMIT

TRARET NE KUOTEN +5.15,+9.65,+14.25,+18.65

SHKALLA	
DATA	SHKURT 2019

PËRSHKRIMI I FAZËS

PROJEKT ZBATIM

RISHIKIM	DATA	FAZA E PROJEKTIT

TRAU T-2

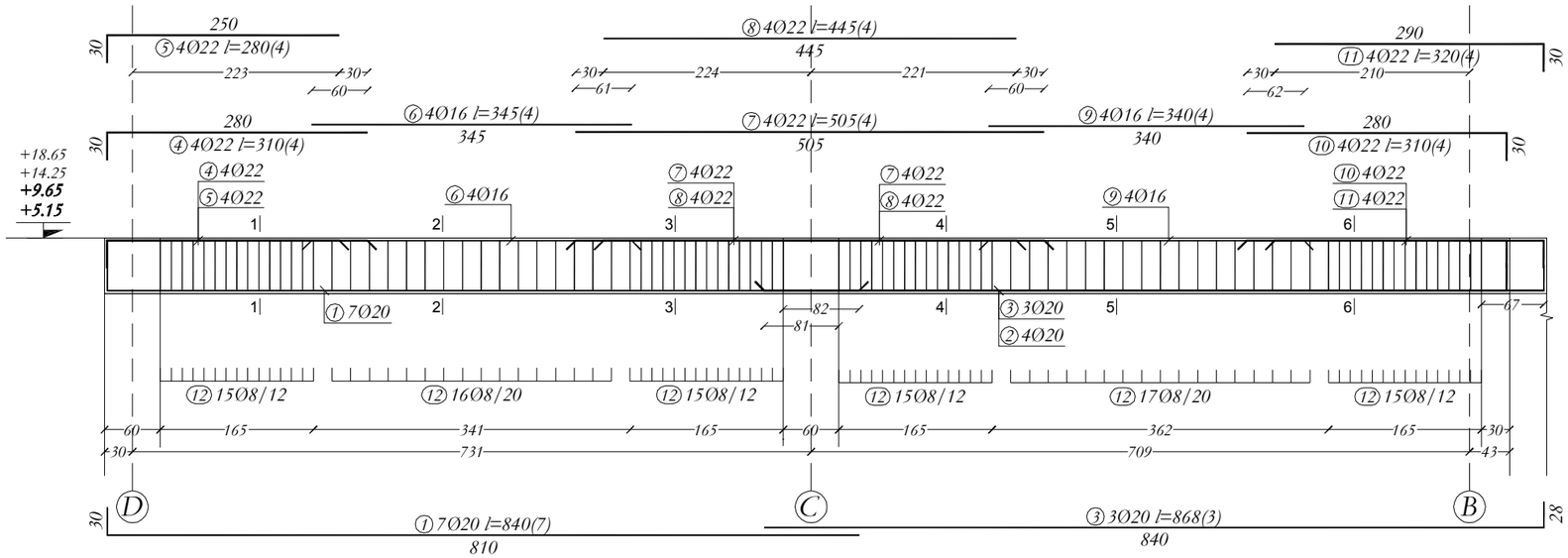

PRERJET TRAU T-2

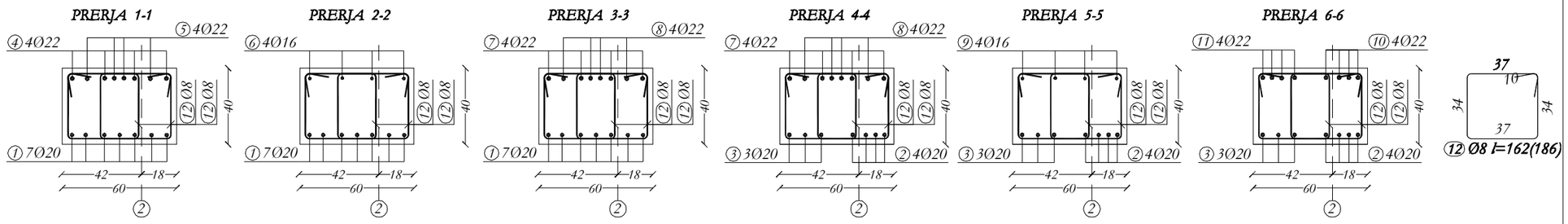

NR. NE // I APN S.AJINE NE COPE TË ELEMENTIVE KONSTRUKTIVE, SHËNIME ± TREGON VENDOSJEN E SHTRYRËVE NE DOPO ZG-RËL.

BAZATË PROJEKTIMIT KONSTRUKTIV:

- PROJEKTIMI KONSTRUKTIV "EXISTIT" BËHET BAZË ME KUSHTET TEKNIKE EUROCODE, EC0, EC1, EC2, EC7, EC8.
- KATEGORIA E TRUAJTJES "C", sg/p=0.10, LEZHË.

PROJEKTI KONSTRUKTIV DO TË ZBATOHET PËRGJITHË PUNË PËR: EXISTI PROJEKTIT - SKEMTUTONËRËL, MOE-ANËKI DHE ELEKTRIKE KU TË GJITHA I HAPJET NË ELEMENTET KONSTRUKTIVË DO TË VËRRIHOHEN DHE KONTROLLOHEN MË VËZATIMET E PROJEKTIT TË ZBATIMIT.

KËRKESA TË DETYRUESHME PËR TË ZBATUAR GJATË RËALIZIMIT TË PROJEKTIT KONSTRUKTIV:

A. SHTRESA-A MBROJTËSE E BETONIT :
1. SHTRESA-A MBROJTËSE E KOLONAVË : 35mm.
2. SHTRESA-A MBROJTËSE E TRAREVË EXISTIT: 30mm.
3. SHTRESA-A MBROJTËSE E LEJ SOLATAVË EXISTIT: 25mm.
4. SHTRESA-A MBROJTËSE E THEMELITË EXISTIT: 50mm DHE 35mm.
5. SHTRESA-A MBROJTËSE EXISTIT: 35mm NË TË GJITHË SIPËRFAQËT NË KONTAKT ME UJËRAT NENTOKËSORË.
6. SHTRESA-A MBROJTËSE E MURËVE BETONARË EXISTIT: 35mm.

C. GJATËSITË E ANKRIMIT TË SHTRYRAVË DO TË ZBATOHEN SIPAS EC2 AND EC8 PËR GODEN AT ANTISEISMIK.

D. BETONI : C30/37 CEB/RO 1500 R.

TITULLI I PROJEKTIT	
LOTI 1: "HARTIM I PROJEKT PREVENTIVAVE TË ZBATIMIT PËR DISA SPITALE RAJONALE DHE BASHKIAKE" **SPITALI RAJONAL LEZHË**	
KLIENTI	
MINISTRIA E SHËNDETËSISË DHE E MBROJTJES SOCIALE	
GRUPI I PROJEKTIMIT	
ATELIER 4 **ARCHITECTURE & CONSULTING STUDIO** Rr. e "Kosovarëve", Ndërtesa 35, Hyrja 6, Ap.4/1, Njësia Administrative Nr. 5, 1019, Tiranë, Shqipëri tel: +355 4 24 30 195 / 4 22 22 804 fax: +355 4 24 30 194 mobile: +355 69 20 38 958 e-mail: info@atelier4.al web: www.atelier4.al	
ARCHIMED S.P.S **ARCHIMED S.P.S** **CONSULTING & ENGINEERING STUDIO** Rr. "Zef Jubani", Pallati Bjorn, Nr. 7/3, Tiranë, Shqipëri tel / fax: +355 4 24 33 202 mobile: +355 69 21 05 507 e-mail: info@archimedsps.com e-mail: archimedsps@gmail.com web: www.archimedsps.com	
KEJSI-05 **ELECTRICAL ENGINEERING STUDIO** Rr. "Zef Jubani", Ndërtesa 7, Ap. 3, Tiranë, Shqipëri mobile: +355 68 40 38 122 mobile: +355 68 20 77 941 e-mail: info@kejsi05.com web: www.kejsi05.com	
KODI I VIZATIMIT	
SRB . D . S . - . 0 KODI FAZA DISIPLINA KATI RISHIKIM	
NR. I VIZATIMIT	**S - 49**
EMËRTIMI I VIZATIMIT	
TRARET NE KUOTEN +5.15,+9.65,+14.25,+18.65	
SHKALLA	
DATA	SHKURT 2019
PËRSHKRIMI I FAZËS **PROJEKT ZBATIM**	
RISHIKIM **DATA** **FAZA E PROJEKTIT**	

TRAU T-3'

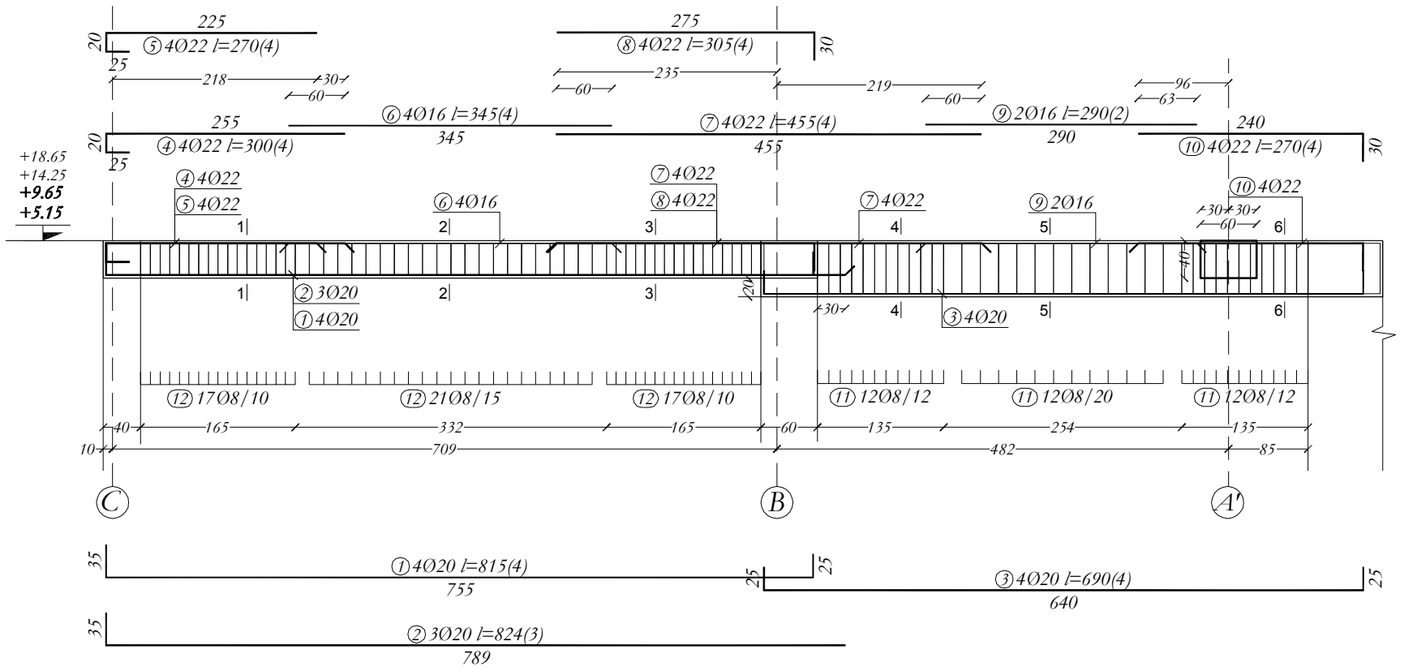

PRERJET TRAU T-3'

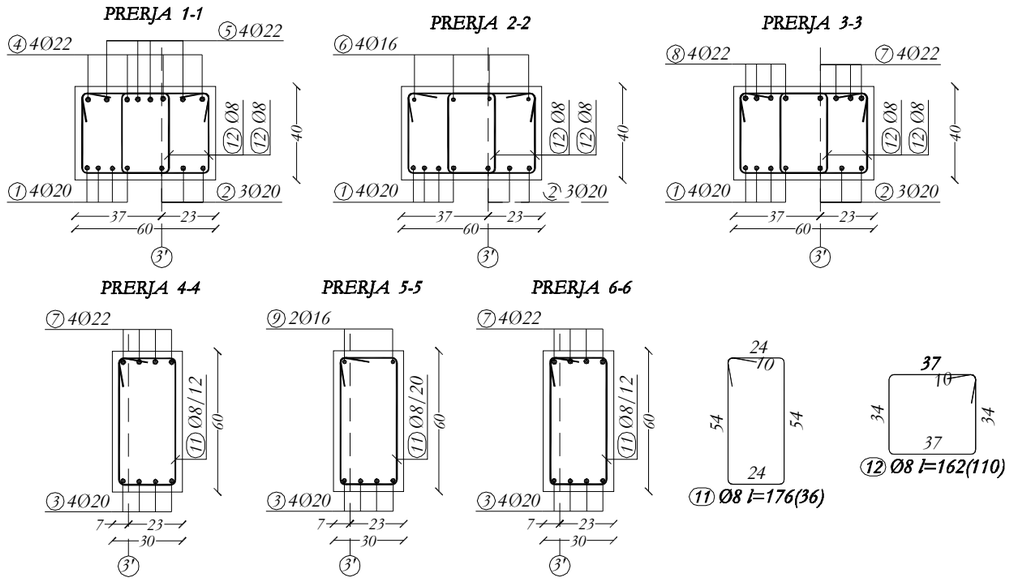

NR. NE // LAPIN SAJINE NE COPE TË ELEMENTIVE KONSTRUKTIVE, SHËNIMIT ± TREGON VENDOSJEN E SHUFRAVE NE DOPO ZG-REL.

BAZATË PROJEKTIMIT KONSTRUKTIV:
- PROJEKTIMI KONSTRUKTIV-"EDITIT" BLRE BAZUAR NE KUSHTET TEKNIKE EUROCODE, EC0, EC1, EC2, EC7, EC8.
- KATEGORIA E TRUALLIT "C", sg/p=0.10, LEZHË.

PROJEKTI KONSTRUKTIV DO TË ZBATOHET DUKE PËRFSHIRË EDHE PROJEKTET - ARKITEKTONIKE, MEKANIKE DHE ELEKTRIKE KU TË GJITHA I HLAPËT NE ELEMENTET KONSTRUKTIVE DO TË VËRRIFIKOHEN DHE KONTROLLOHEN MË VË ZGJATMËT E PROJEKTIT TË ZBATIMIT.

KËRKESA TË DETYRUESHME PËR TË ZBATUAR CËSHTË RËSALLIZIMIT TË PROJEKTIT KONSTRUKTIV:

A. SHTRESA-A MBROJTËSE E BETONIT :
1. SHTRESA-A MBROJTËSE E KOLONAVE: 30mm.
2. SHTRESA-A MBROJTËSE E TRABAVE EDITIT: 30mm.
3. SHTRESA-A MBROJTËSE E LL SOLETAVE EDITIT: 20mm.
4. SHTRESA-A MBROJTËSE E THEMELIT EDITIT: 100mm DHE 30mm.
5. SHTRESA-A MBROJTËSE EDITIT: 30mm NE TË GJITHË SIPËRFAQET NË KONTAKT ME UJËRAT NENTOKËSORE.
6. SHTRESA-A MBROJTËSE E MURELLVE BETONARE EDITIT: 30mm.

C. CËSHTESITE E ANKORËMIT TË SHUFRAVE DO TË ZBATOHEN SIPAS EC2 AND EC8 PËR GODEN AT ANTISISMIKË.

D. BETONI C30/37 CEB/RO 1500 B.

TITULLI I PROJEKTIT

LOTI 1: "HARTIM I PROJEKT PREVENTIVAVE TË ZBATIMIT PËR DISA SPITALE RAJONALE DHE BASHKIAKE"

SPITALI RAJONAL LEZHË

KLIENTI

MINISTRIA E SHËNDETËSISË DHE E MBROJTJES SOCIALE

GRUPI I PROJEKTIMIT

ATELIER 4
ARCHITECTURE & CONSULTING STUDIO
Rr. e "Kosovarëve", Ndërtesa 35, Hyrja 6, Ap.4/1,
Njësia Administrative Nr. 5, 1019, Tiranë, Shqipëri
tel: +355 4 24 30 195 / 4 22 22 804
fax: +355 4 24 30 194
mobile: +355 69 20 38 958
e-mail: info@atelier4.al
web: www.atelier4.al

ARCHIMED S.P.S
CONSULTING & ENGINEERING STUDIO
Rr. "Zef Jubani", Pallati Bjorn, Nr. 7/3,
Tiranë, Shqipëri
tel / fax: +355 4 24 33 202
mobile: +355 69 21 05 507
e-mail: info@archimedsps.com
e-mail: archimedsps@gmail.com
web: www.archimedsps.com

KEJSI-05
ELECTRICAL ENGINEERING STUDIO
Rr. "Zef Jubani", Ndërtesa 7, Ap. 3, Tiranë, Shqipëri
mobile: +355 68 40 38 122
mobile: +355 68 20 77 941
e-mail: info@kejsi05.com
web: www.kejsi05.com

KODI I VIZATIMIT

SRB	D	S	-	0
KODI	FAZA	DISIPLINA	KATI	RISHIKIM

NR. I VIZATIMIT	**S - 50**

EMËRTIMI I VIZATIMIT

TRARET NE KUOTEN +5.15,+9.65,+14.25,+18.65

SHKALLA	
DATA	SHKURT 2019

PËRSHKRIMI I FAZËS

PROJEKT ZBATIM

RISHIKIM	DATA	FAZA E PROJEKTIT

TRAU T-4'

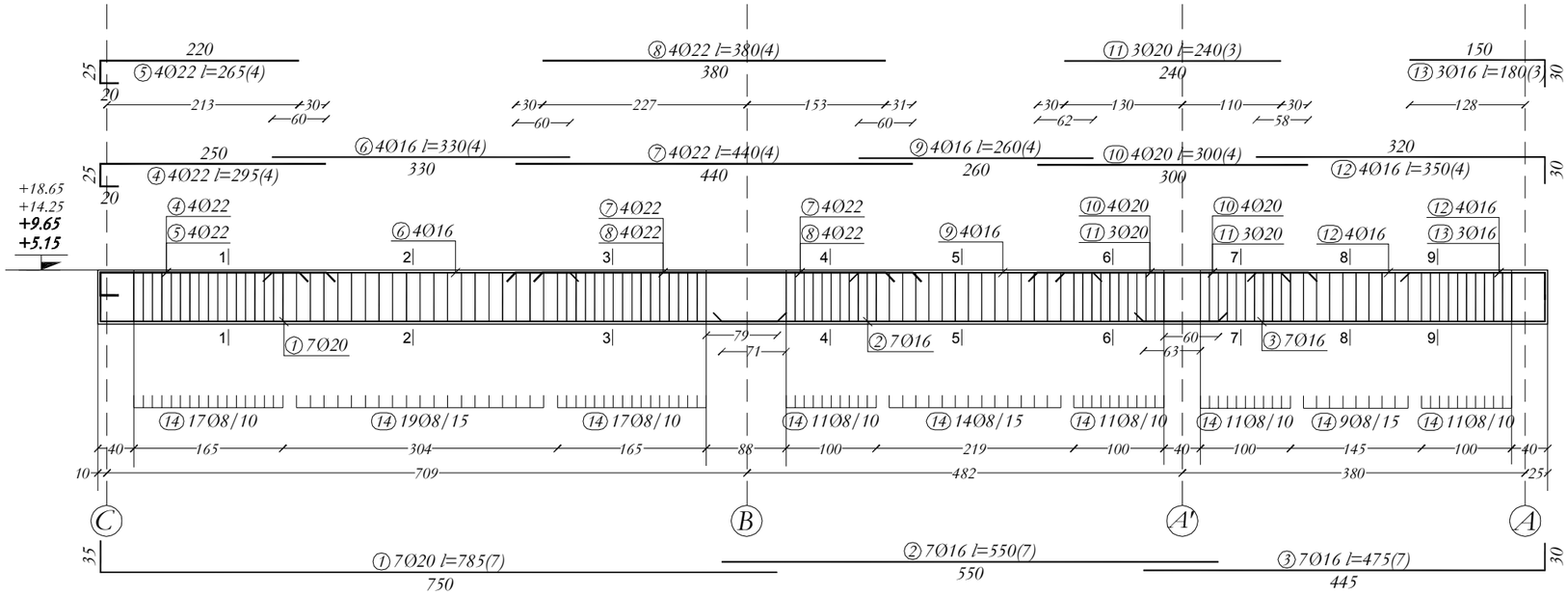

PRERJET TRAU T-4'

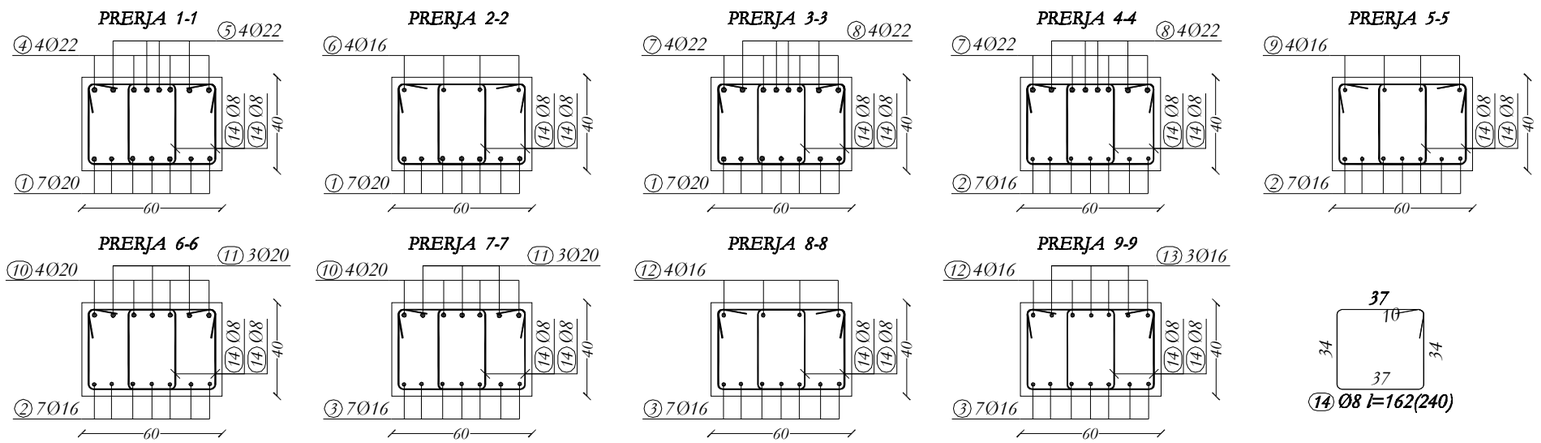

NJK NE //// APN SAJINE NE COPE TË ELEMENTIVE KONSTRUKTIVE, SHËNIMI ± TREGON VËNDOSJEN E SHTRÊRËVE NE DOPO ZG-REL.

BAZATË PROJEKTIMIT KONSTRUKTIV:
- PROJEKTIMI KONSTRUKTIV "EXISTIT" BËHET BAZË ME RËNDËSI NË KUSHTET TEKNIKE EUROCODE, EC0, EC1, EC2, EC7, EC8.
- KATEGORIA E TRUALLIT "C", sg/p=0.10, LEZHË.

PROJEKTI KONSTRUKTIV DO TË ZBATOHET DUKE PËRFSHIRË EDHE PROJEKTET - SKEMTUTONËS, MEKANIKE DHE ELEKTRIKE KU TË GJITHA I HIQET NË ELEMENTET KONSTRUKTIVË DO TË VËRRIHOHEN DHE KONTROLLOHEN MË VËZATIMET E PROJEKTIT TË ZBATIMIT.

KËRKESA TË DETYRUESHME PËR TË ZBATUAR GJATË RËALIZIMIT TË PROJEKTIT KONSTRUKTIV:

A. SHTRESA-A MBROJTËSE E BETONIT :
1. SHTRESA-A MBROJTËSE E KOLONAVË: 35mm.
2. SHTRESA-A MBROJTËSE E TRAREVË EXISTIT: 30mm.
3. SHTRESA-A MBROJTËSE E ELEMENTEVE SOLIT AVË EXISTIT: 25mm.
4. SHTRESA-A MBROJTËSE E TRAMEVE EXISTIT: 30mm DHE 35mm.
5. SHTRESA-A MBROJTËSE EXISTIT: 35mm NË TË GJITHË SIPËRFAQËT NË KONTAKT ME UJËRAT NËNTOKËSORE.
6. SHTRESA-A MBROJTËSE E MURREVE BETONARË EXISTIT: 35mm.

C. GJATËSITË E ANKORIMIT TË SHTRËRAVË DO TË ZBATOHEN SIPAS EC2 AND EC8 PËR GODEN AT ANTISISMIKË.

D. BETONI : C30/37 CEB/RO 1500 B.

TITULLI I PROJEKTIT

LOTI 1: "HARTIM I PROJEKT PREVENTIVAVE TË ZBATIMIT PËR DISA SPITALE RAJONALE DHE BASHKIAKE"

SPITALI RAJONAL LEZHË

KLIENTI

MINISTRIA E SHËNDETËSISË DHE E MBROJTJES SOCIALE

GRUPI I PROJEKTIMIT

ATELIER 4
ARCHITECTURE & CONSULTING STUDIO
Rr. e "Kosovarëve", Ndërtesa 35, Hyrja 6, Ap.4/1,
Njësia Administrative Nr. 5, 1019, Tiranë, Shqipëri
tel: +355 4 24 30 195 / 4 22 22 804
fax: +355 4 24 30 194
mobile: +355 69 20 38 958
e-mail: info@atelier4.al
web: www.atelier4.al

ARCHIMED S.P.S
CONSULTING & ENGINEERING STUDIO
Rr. "Zef Jubani", Pallati Bjorn, Nr. 7/3,
Tiranë, Shqipëri
tel / fax: +355 4 24 33 202
mobile: +355 69 21 05 507
e-mail: info@archimedsps.com
e-mail: archimedsps@gmail.com
web: www.archimedsps.com

KEJSI-05
ELECTRICAL ENGINEERING STUDIO
Rr. "Zef Jubani", Ndërtesa 7, Ap. 3, Tiranë, Shqipëri
mobile: +355 68 40 38 122
mobile: +355 68 20 77 941
e-mail: info@kejsi05.com
web: www.kejsi05.com

KODI I VIZATIMIT

SRB	D	S	-	0
KODI	FAZA	DISIPLINA	KATI	RISHIKIM

NR. I VIZATIMIT **S - 51**

EMËRTIMI I VIZATIMIT

TRARET NE KUOTEN +5.15,+9.65,+14.25,+18.65

SHKALLA

DATA SHKURT 2019

PËRSHKRIMI I FAZËS

PROJEKT ZBATIM

RISHIKIM	DATA	FAZA E PROJEKTIT

TRAU T-6

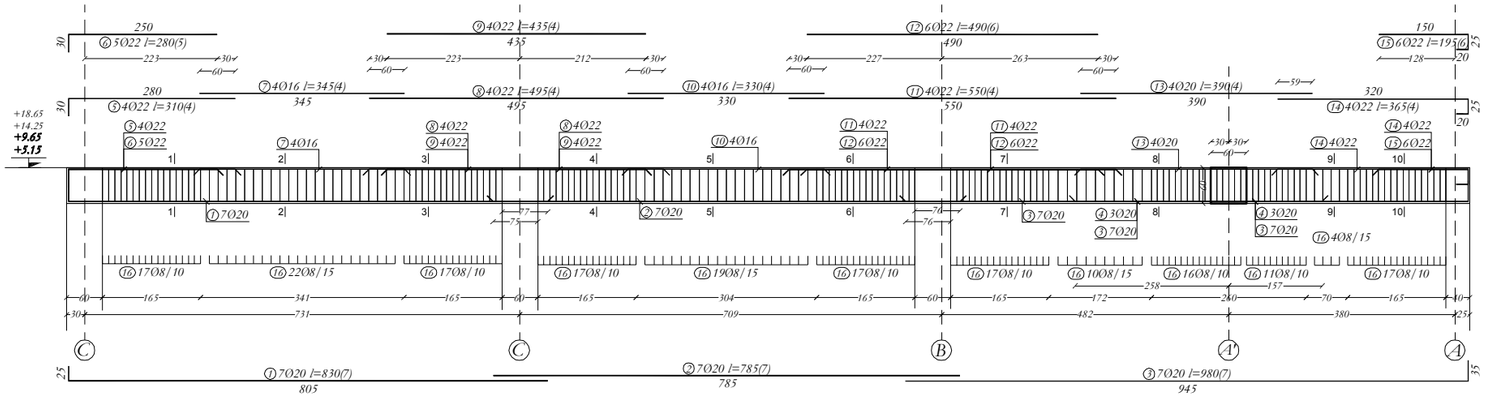

PRERJET TRAU T-6

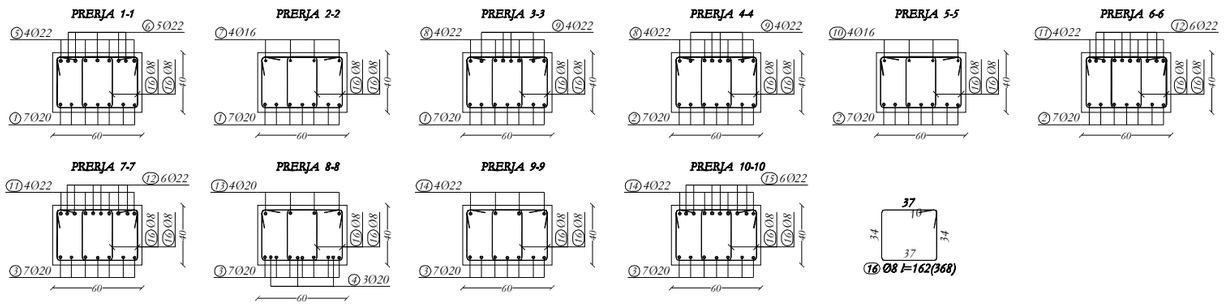

TRAU T-7

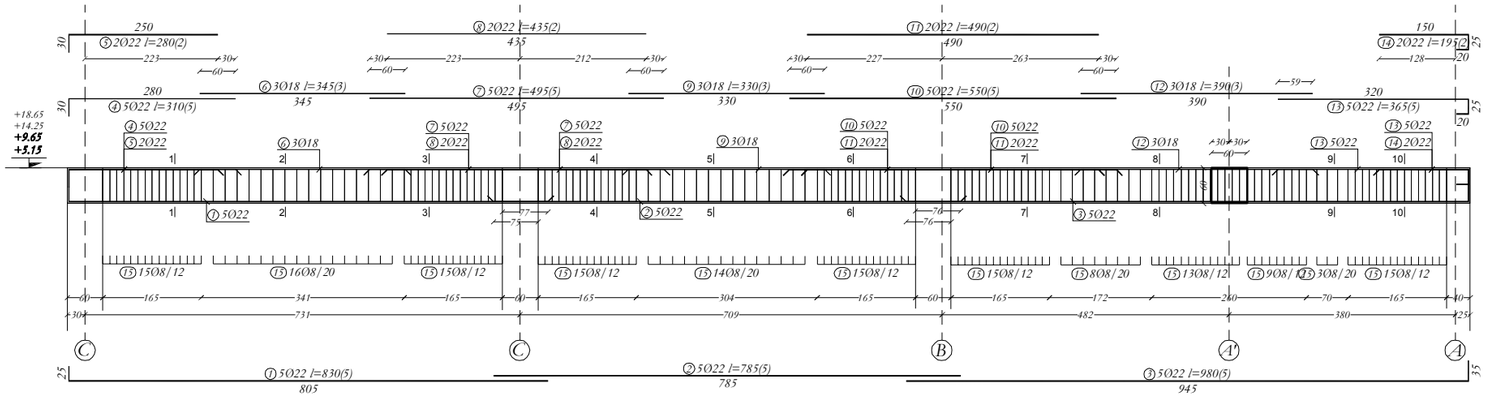

PRERJET TRAU T-7

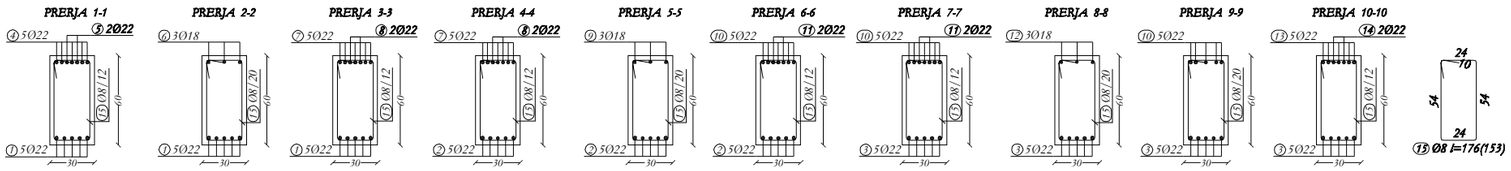

NR. NE // LAPËN SAJINE NE COPË TË ELEMENTIVE E KONSTRUKTIVE, SHËNIMIT ± TREGON VENDOSJEN E SHTYRJES NE DOPO ZG-REL.

BAZATË: PROJEKTIMIT KONSTRUKTIV:
- PROJEKTIMI KONSTRUKTIV "EUROTI" SIPAS BAZË-AR NË KUSHTET TEKNIKE EUROCODE, EC0, EC1, EC2, EC7, EC8.
- KATEGORIA E TRUAJTJES "C", sg/p=0.10/0.15, LEZHË.

PROJEKTI KONSTRUKTIV DO TË ZBATOHET PËRSË PËRSËI PËRGJIT PROJEKTIT - ARKITEKTONIKË, MEKANIKË DHE ELEKTRIKË KU TË GJITHA FAZËVE NË ELEMENTET KONSTRUKTIVE DO TË VËRFRIHEN DHE KONTROLLOHEN MË VË ZGJATMËT E PROJEKTIT TË ZBATIMIT.

KËRKESA TË DETYRUESHME PËR TË ZBATUAR GJATË RËALIZIMIT TË PROJEKTIT KONSTRUKTIV:

A. SHTRESA-A MBROJTËSE E BETONIT:
1. SHTRESA-A MBROJTËSE E KOLONAVE: 35mm.
2. SHTRESA-A MBROJTËSE E TRAREVE E JASHTËME: 35mm.
3. SHTRESA-A MBROJTËSE E LËSHOJËT/AVE E JASHTËME: 25mm.
4. SHTRESA-A MBROJTËSE E THEMELIT E JASHTËME: 50mm DHE 35mm.
5. SHTRESA-A MBROJTËSE E ASHTËE: 35mm NË TË GJITHË SIPËRFAQËT NË KONTAKT ME UJËRAT NENTOKËSORE.
6. SHTRESA-A MBROJTËSE E MURIT TË BETONARË: E ASHTËE: 35mm.

C. GJATËSITË E ANKRIMIT TË SHUFRAVE DO TË ZBATOHEN SIPAS EC2-AND EC8 PËR GODENAT ANTISISMIKË.

TË BETONIT: C30/37 CEB/RO 1500 B.

TITULLI I PROJEKTIT

LOTI 1: "HARTIM I PROJEKT PREVENTIVAVE TË ZBATIMIT PËR DISA SPITALE RAJONALE DHE BASHKIAKE"

SPITALI RAJONAL LEZHË

KLIENTI

MINISTRIA E SHËNDETËSISË DHE E MBROJTJES SOCIALE

GRUPI I PROJEKTIMIT

ATELIER 4
ARCHITECTURE & CONSULTING STUDIO
Rr. e "Kosovarëve", Ndërtesa 35, Hyrja 6, Ap.4/1,
Njësia Administrative Nr. 5, 1019, Tiranë, Shqipëri
tel: +355 4 24 30 195 / 4 22 22 804
fax: +355 4 24 30 194
mobile: +355 69 20 38 958
e-mail: info@atelier4.al
web: www.atelier4.al

ARCHIMED S.P.S
CONSULTING & ENGINEERING STUDIO
Rr. "Zef Jubani", Pallati Bjorn, Nr. 7/3,
Tiranë, Shqipëri
tel / fax: +355 4 24 33 202
mobile: +355 69 21 05 507
e-mail: info@archimedsps.com
e-mail: archimedsps@gmail.com
web: www.archimedsps.com

KEJSI-05
ELECTRICAL ENGINEERING STUDIO
Rr. "Zef Jubani", Ndërtesa 7, Ap. 3, Tiranë, Shqipëri
mobile: +355 68 40 38 122
mobile: +355 68 20 77 941
e-mail: info@kejsi05.com
web: www.kejsi05.com

KODI I VIZATIMIT

SRB	D	S	-	0
KODI	FAZA	DISIPLINA	KATI	RISHIKIM

NR. I VIZATIMIT	S - 52

EMËRTIMI I VIZATIMIT

TRARET NE KUOTEN +5.15,+9.65,+14.25,+18.65

SHKALLA	
DATA	SHKURT 2019

PËRSHKRIMI I FAZËS

PROJEKT ZBATIM

RISHIKIM	DATA	FAZA E PROJEKTIT

Reinforcement specification

Type	Shapes and dimensions (cm)		Ø (mm) B 60.40	kg (cm)	n (kom)	lgn (m)
	TRAU T-A (4 Pc.)					
1	30 / 856		22	886	20	177.2
2	710		20	710	20	142
3	430 / 25		20	455	16	72.8
4	295 / 30		22	325	16	52
5	265 / 30		22	295	8	23.6
6	360		18	360	12	43.2
7	485		22	485	16	77.6
8	425		22	425	8	34
9	300		18	300	12	36
10	385		22	385	16	61.6
11	325		22	325	8	26
12	285 / 25		20	310	16	49.6
13	155 / 25		20	180	8	14.4
14	54 / 24 / 10 / 24 / 54		8	176	428	753.28
	TRAU T-A' (4 Pc.)					
1	30 / 25 / 825		22	880	28	246.4
2	25 / 25 / 1050		20	1100	28	308
3	270 / 25 / 30		22	325	16	52
4	240 / 25 / 30		22	295	12	35.4
5	360		16	360	16	57.6
6	615		22	615	16	98.4
7	555		22	555	16	88.8
8	440		16	440	16	70.4
9	340 / 25		20	365	16	58.4
10	310 / 25		20	335	8	26.8
11	37 / 34 / 10 / 34 / 37		8	162	864	1399.68

Reinforcement specification

Type	Shapes and dimensions (cm)		Ø (mm) B 60.40	kg (cm)	n (kom)	lgn (m)
	TRAU T-B (4 Pc.)					
1	45 / 710 / 30		22	785	20	157
2	245 / 45		22	290	16	46.4
3	215 / 45		22	260	8	20.8
4	330		16	330	12	39.6
5	255 / 30		22	285	16	45.6
6	225 / 19		22	264	8	21.12
7	54 / 24 / 10 / 24 / 54		8	176	164	288.64
	ARK 1 (4 Pc.)					
1	30 / 290 / 30		20	390	16	62.4
2	30 / 290 / 30		20	390	16	62.4
3	54 / 24 / 10 / 24 / 54		8	176	84	147.84
	TRAU T-B/1 (4 Pc.)					
1	30 / 325 / 40		22	395	20	79
2	845 / 15		20	880	16	140.8
3	15 / 800 / 15		20	870	12	104.4
4	30 / 570		22	600	20	120
5	30 / 378		22	408	8	32.64
6	45 / 275		22	320	12	38.4
7	365		16	365	16	58.4
8	280 / 20 / 20		22	320	16	51.2
9	250 / 20 / 20		22	290	12	34.8
10	54 / 24 / 10 / 24 / 54		8	176	84	147.84
11	37 / 34 / 10 / 34 / 37		8	162	480	777.6

Reinforcement specification

Type	Shapes and dimensions (cm)		Ø (mm) B 60.40	kg (cm)	n (kom)	lgn (m)
	TRAU T-B/2 (4 Pc.)					
1	30 / 75 / 685		22	740	28	207.2
2	425 / 25		16	450	28	126
3	225 / 25 / 30		22	280	16	44.8
4	195 / 75 / 30		22	250	12	30
5	310		16	310	16	49.6
6	370		22	370	16	59.2
7	310		22	310	12	37.2
9	285 / 25		20	310	16	49.6
10	145 / 25		20	170	8	13.6
11	37 / 34 / 10 / 34 / 37		8	162	488	790.56
	TRAU T-C (4 Pc.)					
1	20 / 70 / 735		20	775	28	217
2	710		20	710	28	198.8
3	760		20	760	28	212.8
4	725		20	725	28	203
5	425 / 30		16	455	28	127.4
6	245 / 25 / 20		22	290	16	46.4
7	215 / 25 / 20		22	260	12	31.2
8	325		16	325	16	52
9	435		22	435	16	69.6
10	375		22	375	12	45
11	300		16	300	16	48
12	510		22	510	16	81.6
13	450		22	450	16	72
14	320		16	320	16	51.2
15	540		22	540	16	86.4
16	480		22	480	16	76.8
17	310		16	310	16	49.6
18	595 / 25 / 20		22	640	16	102.4
19	280		22	280	12	33.6
20	145 / 25 / 20		22	190	12	22.8
21	37 / 34 / 10 / 34 / 37		8	162	1800	2916

NR. NE :// LAPIN S.AJNE NE COPE TË ELEMENTIVE KONSTRUKTIVE, SHËNIMIT ± TREGON VENDOSJEN E SHTRËRGËVE NE DOPO ZG.-RËL.

BAZATË: PROJEKTIMIT KONSTRUKTIV:
- PROJEKTIMI KONSTRUKTIV "EDITIT: BLRE BAZË GR. NE: RUSHTET TEKNIKE EUROCODE, EC0, EC1, EC2, EC7, EC8.
- STUDIMORA E TRU-ALLËT "C.T. ag/g=0.10, LLEZHË.

PROJEKTI KONSTRUKTIV DO TË ZBATOHET TË DË: P.GRE EDHE PROJEKTET - SKEMTUTONRE, MEKANIKE DHE ELEKTRIKE KU TË GJITHA I HI APËJT NE ELEMENTET KONSTRUKTIVE TË DO TË VËRRIROHEN DHE KONTROLLOHEN MË VËZATIMET E PROJEKTIT TË ZBATIMIT.

KËRKESA TË DETYRUESHME PËR TË ZBATUAR GJATË RE-ALIZIMIT TË PROJEKTIT KONSTRUKTIV:

B. SHTRESA-A MBROJTËSE E BETONIT :
C. SHTRESA-A MBROJTËSE E KOLONAVE: 35mm.
2. SHTRESA-A MBROJTËSE E TRAREVE E EDITIT: 30mm.
3. SHTRESA-A MBROJTËSE E E SOLIT-AVE EDITIT: 20mm.
4. SHTRESA-A MBROJTËSE E THEMELIT E EDITIT: 100mm DHE 50mm.
5. SHTRESA-A MBROJTËSE EDITIT: 50mm NE TË GJITHE SIPËRFAQËT NE KONT-AKT ME UJËT-AT NENTOKËSORE.
6. SHTRESA-A MBROJTËSE E MURËVE BETONARE EDITIT: 35mm.

C. GJATËSITË E ANKORËMIT TË SHËRRAVE DO TË ZBATOHEN SIPAS EC2-AND EC8 PËR GODEN-AT ANTISEMIKE.

TË BETONIT C30/37 CEB/RO 350 R.

TITULLI I PROJEKTIT

LOTI 1: "HARTIM I PROJEKT PREVENTIVAVE TË ZBATIMIT PËR DISA SPITALE RAJONALE DHE BASHKIAKE"

SPITALI RAJONAL LEZHË

KLIENTI

MINISTRIA E SHËNDETËSISË DHE E MBROJTJES SOCIALE

GRUPI I PROJEKTIMIT

ATELIER 4
ARCHITECTURE & CONSULTING STUDIO
Rr. e "Kosovarëve", Ndërtesa 35, Hyrja 6, Ap.4/1,
Njësia Administrative Nr. 5, 1019, Tiranë, Shqipëri
tel: +355 4 24 30 195 / 4 22 22 804
fax: +355 4 24 30 194
mobile: +355 69 20 38 958
e-mail: info@atelier4.al
web: www.atelier4.al

ARCHIMED S.P.S
ARCHIMED S.P.S
CONSULTING & ENGINEERING STUDIO
Rr. "Zef Jubani", Pallati Bjorn, Nr. 7/3,
Tiranë, Shqipëri
tel / fax: +355 4 24 33 202
mobile: +355 69 21 05 507
e-mail: info@archimedsps.com
e-mail: archimedsps@gmail.com
web: www.archimedsps.com

KEJSI-05
ELECTRICAL ENGINEERING STUDIO
Rr. "Zef Jubani", Ndërtesa 7, Ap. 3, Tiranë, Shqipëri
mobile: +355 68 40 38 122
mobile: +355 68 20 77 941
e-mail: info@kejsi05.com
web: www.kejsi05.com

KODI I VIZATIMIT

SRB	D	S	-	0
KODI	FAZA	DISIPLINA	KATI	RISHIKIM

NR. I VIZATIMIT	**S - 53**

EMËRTIMI I VIZATIMIT

TRARET NE KUOTEN +5.15,+9.65,+14.25,+18.65

SHKALLA	
DATA	SHKURT 2019

PËRSHKRIMI I FAZËS
PROJEKT ZBATIM

RISHIKIM	DATA	FAZA E PROJEKTIT

Reinforcement specification

Type	Shapes and dimensions (cm)		Ø (mm) B 60.40	lg (cm)	n (kom)	lgn (m)
	TRAU T-D (4 Pc.)					
1	20; 20; 735		22	775	20	155
2	710		22	710	16	113.6
3	760		22	760	20	152
4	725		22	725	20	145
5	20; 25; 420		22	465	16	74.4
6	20; 25; 425		22	470	8	37.6
7	245; 25; 20		22	290	16	46.4
8	215; 25; 20		22	260	8	20.8
9	325		18	325	12	39
10	435		22	435	20	87
11	375		22	375	8	30
12	300		18	300	12	36
13	510		22	510	20	102
14	450		22	450	8	36
15	320		18	320	12	38.4
16	540		22	540	20	108
17	480		22	480	8	38.4
18	310		18	310	12	37.2
19	595; 25; 20		22	640	20	128
20	280		22	280	8	22.4
21	54; 24; 10; 24; 54		8	176	900	1584

Reinforcement specification

Type	Shapes and dimensions (cm)		Ø (mm) B 60.40	lg (cm)	n (kom)	lgn (m)
	TRAU T-1 (4 Pc.)					
1	30; 810		22	840	20	168
2	800; 30		22	830	20	166
3	280; 30		22	310	20	62
4	250; 30		22	280	8	22.4
5	345		18	345	12	41.4
6	505		22	505	20	101
7	445		22	445	8	35.6
8	340		18	340	12	40.8
9	280; 30		22	310	20	62
10	250; 30		22	280	8	22.4
11	54; 24; 10; 24; 54		8	176	368	647.68
	TRAU T-2 (4 Pc.)					
1	30; 810		20	840	28	235.2
2	800; 30		20	830	16	132.8
3	840; 28		20	868	12	104.16
4	280; 30		22	310	16	49.6
5	250; 30		22	280	16	44.8
6	345		16	345	16	55.2
7	505		22	505	16	80.8
8	445		22	445	16	71.2
9	340		16	340	16	54.4
10	280; 30		22	310	16	49.6
11	290; 30		22	320	16	51.2
12	37; 34; 10; 34; 37		8	162	744	1205.28

Reinforcement specification

Type	Shapes and dimensions (cm)		Ø (mm) B 60.40	lg (cm)	n (kom)	lgn (m)
	ARK 2 (4 Pc.)					
1	40; 300; 25		20	365	16	58.4
2	300; 40; 25		20	365	16	58.4
3	54; 24; 10; 24; 54		8	176	72	126.72
	TRAU T-3;T-4 (4 Pc.)					
1	30; 785; 35		20	850	28	238
2	280; 30		22	310	16	49.6
3	250; 30		22	280	16	44.8
4	345		16	345	16	55.2
5	280; 35		22	315	16	50.4
6	250; 35		22	285	16	45.6
7	37; 34; 10; 34; 37		8	162	372	602.64
	TRAU T-3' (4 Pc.)					
1	35; 755; 25		20	815	16	130.4
2	35; 789		20	824	12	98.88
3	25; 640; 25		20	690	16	110.4
4	255; 20; 25		22	300	16	48
5	225; 20; 25		22	270	16	43.2
6	345		16	345	16	55.2
7	455		22	455	16	72.8
8	275; 30		22	305	16	48.8
9	290		16	290	8	23.2
10	240; 30		22	270	16	43.2
11	54; 24; 10; 24; 54		8	176	144	253.44
12	37; 34; 10; 34; 37		8	162	440	712.8

NR. NE // // APN S.AJINE NE COPE TE ELEMENTIVE KONSTRUKTIVE, SHËNIMIT ± TREGON VENDOSJEN E SHTUFRAVE NE DOPO ZG-ARL.

BAZATË PROJEKTIMIT KONSTRUKTIV:
a. PROJEKTIMI KONSTRUKTIV "EDITIT BLRE BAZË-GR NE KUSHTET TEKNIKE EUROCODE, EC0, EC1, EC2, EC7, EC8.
KATEGORIA E TRUALLIT "C", sg/p=0.10/0.12LEZHË.

PROJEKTI KONSTRUKTIV DO TË ZBATOHET TË DËR: PARE EDHE PROJEKTET : SKEMTUTONREL MEKANIKE DHE ELEKTRIKE KU TE GJITHA FAZËT NE ELEMENTET KONSTRUKTIVE DO TË VËRRIHOHEN DHE KONTROLLOHEN MË VË ZATIMET E PROJEKTIT TË ZBATIMIT.

KËRKESA TË DETYRUESHME PËR TË ZBATUAR GJATË RE-ALIZIMIT TË PROJEKTIT KONSTRUKTIV:

B. SHTRESA-I MBROJTJES E BETONIT :
C. SHTRESA-I MBROJTJES E KOLONAVE: 35mm.
1. SHTRESA-I MBROJTJES E TË RAGRAVE EDITIT: 30mm.
2. SHTRESA-I MBROJTJES E TRAUT EDITIT: 30mm.
3. SHTRESA-I MBROJTJES E EL SOLIT AVE EDITIT: 25mm.
4. SHTRESA-I MBROJTJES E TËRMOLITË EDITIT: 100mm DHE 35mm.
5. SHTRESA-I MBROJTJES EDITIT: 35mm NE TË GJITHË SIPËRSIPËRSHTUE NE KONT-AKT ME UJËRAT NENTOREJSORE.
6. SHTRESA-I MBROJTJES E MURELVE BETONARE EDITIT: 35mm.

C. GJATËSITË E ANKORIMIT TË SHTRAVAVE DO TË ZBATOHEN SIPAS EC2-AND EC0 PËR GODEN-AT ANTISISMIKË.

TË BETONIT C30/37 CEB/RO 350 B.

TITULLI I PROJEKTIT

LOTI 1: "HARTIM I PROJEKT PREVENTIVAVE TË ZBATIMIT PËR DISA SPITALE RAJONALE DHE BASHKIAKE"

SPITALI RAJONAL LEZHË

KLIENTI

MINISTRIA E SHËNDETËSISË DHE E MBROJTJES SOCIALE

GRUPI I PROJEKTIMIT

ATELIER 4
ARCHITECTURE & CONSULTING STUDIO
Rr. e "Kosovarëve", Ndërtesa 35, Hyrja 6, Ap.4/1,
Njësia Administrative Nr. 5, 1019, Tiranë, Shqipëri
tel: +355 4 24 30 195 / 4 22 22 804
fax: +355 4 24 30 194
mobile: +355 69 20 38 958
e-mail: info@atelier4.al
web: www.atelier4.al

ARCHIMED S.P.S
CONSULTING & ENGINEERING STUDIO
Rr. "Zef Jubani", Pallati Bjorn, Nr. 7/3,
Tiranë, Shqipëri
tel / fax: +355 4 24 33 202
mobile: +355 69 21 05 507
e-mail: info@archimedsps.com
e-mail: archimedsps@gmail.com
web: www.archimedsps.com

KEJSI-05
ELECTRICAL ENGINEERING STUDIO
Rr. "Zef Jubani", Ndërtesa 7, Ap. 3, Tiranë, Shqipëri
mobile: +355 68 40 38 122
mobile: +355 68 20 77 941
e-mail: info@kejsi05.com
web: www.kejsi05.com

KODI I VIZATIMIT

SRB	D	S	-	0
KODI	FAZA	DISIPLINA	KATI	RISHIKIM

NR. I VIZATIMIT **S - 54**

EMËRTIMI I VIZATIMIT

TRARET NE KUOTEN +5.15,+9.65,+14.25,+18.65

SHKALLA

DATA SHKURT 2019

PËRSHKRIMI I FAZËS
PROJEKT ZBATIM

RISHIKIM	DATA	FAZA E PROJEKTIT

Reinforcement specification

Type	Shapes and dimensions (cm)		Ø (mm) B 60.40	lg (cm)	n (kom)	lgn (m)
	TRAU T-4' (4 Pcs.)					
1	15 / 750		20	785	28	219.8
2	550		16	550	28	154
3	445 / 30		16	475	28	133
4	250 / 15 / 20		22	295	16	47.2
5	220 / 15 / 20		22	265	16	42.4
6	330		16	330	16	52.8
7	440		22	440	16	70.4
8	380		22	380	16	60.8
9	260		16	260	16	41.6
10	300		20	300	16	48
11	240		20	240	12	28.8
12	320 / 30		16	350	16	56
13	150 / 30		16	180	12	21.6
14	37 / 10 / 34 / 34 / 37		8	162	960	1555.2

Reinforcement specification

Type	Shapes and dimensions (cm)		Ø (mm) B 60.40	lg (cm)	n (kom)	lgn (m)
	TRAU T-6 (4 Pcs.)					
1	15 / 805		20	830	28	232.4
2	785		20	785	28	219.8
3	945 / 15		20	980	28	274.4
4	415		20	415	12	49.8
5	280 / 30		22	310	16	49.6
6	250 / 30		22	280	20	56
7	345		16	345	16	55.2
8	495		22	495	16	79.2
9	435		22	435	16	69.6
10	330		16	330	16	52.8
11	550		22	550	16	88
12	490		22	490	24	117.6
13	390		20	390	16	62.4
14	320 / 25 / 20		22	365	16	58.4
15	150 / 25 / 20		22	195	24	46.8
16	37 / 10 / 34 / 34 / 37		8	162	1472	2384.64

Reinforcement specification

Type	Shapes and dimensions (cm)		Ø (mm) B 60.40	lg (cm)	n (kom)	lgn (m)
	TRAU T-7 (4 Pcs.)					
1	25 / 805		22	830	20	166
2	785		22	785	20	157
3	945 / 35		22	980	20	196
4	280 / 30		22	310	20	62
5	250 / 30		22	280	8	22.4
6	345		18	345	12	41.4
7	495		22	495	20	99
8	435		22	435	8	34.8
9	330		18	330	12	39.6
10	550		22	550	20	110
11	490		22	490	8	39.2
12	390		18	390	12	46.8
13	320 / 25 / 20		22	365	20	73
14	150 / 25 / 20		22	195	8	15.6
15	54 / 10 / 34 / 34 / 34		8	176	612	1077.12

Reinforcement summary

Ø (mm)	lgn (m)	kg/m'	Weight (kg)
8	17371	0.395	6861.53
16	1540	1.58	2433.2
18	439.8	2	879.6
20	4238.84	2.47	10469.9
22	7156.76	2.98	21327.1
Total			41971.4

NR. NE (/) I JEPEN SAJINE NE COPE TË ELEMENTIVE KONSTRUKTIVE, SHËNIMIT ± TREGON VËNDOSJEN E SHUFRAVE NE DOPO ZG-REL.

BAZATË PROJEKTIMIT KONSTRUKTIV:
PROJEKTIMI KONSTRUKTIV "EXISTIM" BËHET BAZË GJI-SË NE KUSHTET TEKNIKE EUROCODE, EC0, EC1, EC2, EC7, EC8.
KATEGORIA E TRUAJTJES "C", sg/p=0.10/0.12,EZHË.

PROJEKTI KONSTRUKTIV DO TË ZBATOHET PËRSË PARI EDHE PROJEKTET ARKITEKTONIKE, MEKANIKE DHE ELEKTRIKE KU TË GJITHA FAKTORËT NE ELEMENTET KONSTRUKTIVE DO TË VËRFRIHEN DHE KONTROLLOHEN ME VËZGËTIMET E PROJEKTIT TË ZBATIMIT.

KURBELA TË DETYRUESHME PËR TË ZBATUAR GJATË REALIZIMIT TË PROJEKTIT KONSTRUKTIV:

B. SHTRESA-I MBROJTJES SË BETONIT :
F. SHTRESA-I MBROJTJES SË KOLONAVE: 35mm.
1. SHTRESA-I MBROJTJES SË TRAREVE EXISTIT: 30mm.
4. SHTRESA-I MBROJTJES SË ELEMENTEVE SOLIDE EXISTIT: 25mm.
4. SHTRESA-I MBROJTJES SË TUBAVE EXISTIT: 50mm DHE 35mm.
5. SHTRESA-I MBROJTJES SË EXISTIT: 35mm NE TË GJITHË SIPËRSIPËRSHT NE KONTAKT ME UJËRAT NENTOKËSORE.
6. SHTRESA-I MBROJTJES SË MURIT TË BETONOKËRË EXISTIT: 35mm.

C. GJATËSITË E ANKORIMIT TË SHUFRAVE DO TË ZBATOHEN SIPAS EC2 AND EC8 PËR GODEN AT ANTISISMIKË.

TË BETONIT C30/37 C35/BX/330/B.

TITULLI I PROJEKTIT

LOTI 1: "HARTIM I PROJEKT PREVENTIVAVE TË ZBATIMIT PËR DISA SPITALE RAJONALE DHE BASHKIAKE"

SPITALI RAJONAL LEZHË

KLIENTI

MINISTRIA E SHËNDETËSISË DHE E MBROJTJES SOCIALE

GRUPI I PROJEKTIMIT

ATELIER 4
ARCHITECTURE & CONSULTING STUDIO
Rr. e "Kosovarëve", Ndërtesa 35, Hyrja 6, Ap.4/1,
Njësia Administrative Nr. 5, 1019, Tiranë, Shqipëri
tel: +355 4 24 30 195 / 4 22 22 804
fax: +355 4 24 30 194
mobile: +355 69 20 38 958
e-mail: info@atelier4.al
web: www.atelier4.al

ARCHIMED S.P.S
CONSULTING & ENGINEERING STUDIO
Rr. "Zef Jubani", Pallati Bjorn, Nr. 7/3,
Tiranë, Shqipëri
tel / fax: +355 4 24 33 202
mobile: +355 69 21 05 507
e-mail: info@archimedsps.com
e-mail: archimedsps@gmail.com
web: www.archimedsps.com

KEJSI-05
ELECTRICAL ENGINEERING STUDIO
Rr. "Zef Jubani", Ndërtesa 7, Ap. 3, Tiranë, Shqipëri
mobile: +355 68 40 38 122
mobile: +355 68 20 77 941
e-mail: info@kejsi05.com
web: www.kejsi05.com

KODI I VIZATIMIT

SRB . D . S . - . 0
KODI . FAZA . DISIPLINA . KATI . RISHIKIM

NR. I VIZATIMIT **S - 55**

EMËRTIMI I VIZATIMIT

TRARET NE KUOTEN +5.15,+9.65,+14.25,+18.65

SHKALLA

DATA SHKURT 2019

PËRSHKRIMI I FAZËS

PROJEKT ZBATIM

RISHIKIM	DATA	FAZA E PROJEKTIT

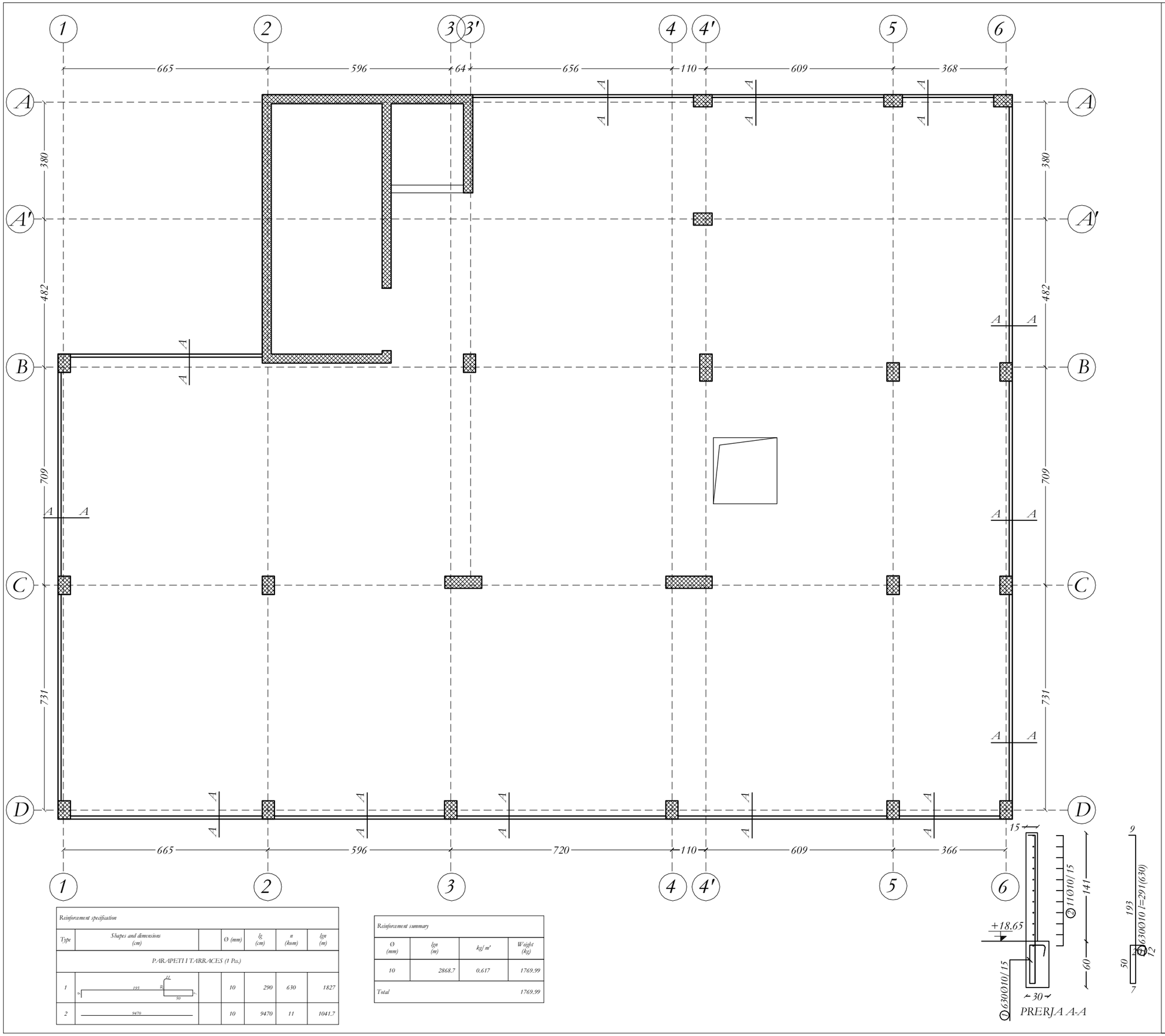

Reinforcement specification						
Type	Shapes and dimensions (cm)		Ø (mm)	lg (cm)	n (kom)	lgn (m)
PARAPETI I TARRACES (1 Pos.)						
1	193 / 50		10	290	630	1827
2	9470		10	9470	11	1041.7

Reinforcement summary			
Ø (mm)	lgn (m)	kg/ m'	Weight (kg)
10	2868.7	0.617	1769.99
Total			1769.99

NR. NE // LAPIN S'AJNE NE COPE TË ELEMENTIVE KONSTRUKTIVE, SHËNIMIT ± TREGON VENDOSJEN E SHËRBIMEVE NE DOPO ZG-REL.

BAZATË PROJEKTIMIT KONSTRUKTIV:
- PROJEKTIMI KONSTRUKTIV "EXISTIT" BËHET BAZUAR NE KUSHTET TEKNIKE EUROCODE, EC0, EC1, EC2, EC7, EC8.
- KATEGORIA E TRUALLIT "C", sg p=0.10, LEZHË.

PROJEKTI KONSTRUKTIV DO TË ZBATOHET DUKE PËRFSHIRË PËRFSHIRË PROJEKTET : ARKITEKTONIKE, MEKANIKE DHE ELEKTRIKE KU TË GJITHA I HAPËT NE ELEMENTET KONSTRUKTIVE DO TË VËRTETOHEN DHE KONTROLLOHEN MË VË ZGATIMET E PROJEKTIT TË ZBATIMIT.

KËRKESA TË DETYRUESHME PËR PUNË ZBATIMI GJATË RËALIZIMIT TË PROJEKTIT KONSTRUKTIV:

A. SHTRESA-I MBROJTËSUE E BETONIT :
1. SHTRESA-I MBROJTËSUE E KOLONAVE: 35mm.
2. SHTRESA-I MBROJTËSUE E TRAREVE EXISTIT: 35mm.
3. SHTRESA-I MBROJTËSUE E E SOLETAVE EXISTIT: 25mm.
4. SHTRESA-I MBROJTËSUE E THEMELIT EXISTIT: 100mm DHE 35mm.
5. SHTRESA-I MBROJTËSUE EXISTIT: 35mm NE TË GJITHË SIPËRSIPËRTË NE KONTAKT ME UJËRAT NENTOKESORE.
6. SHTRESA-I MBROJTËSUE E MURREVE BETONARË EXISTIT: 35mm.

C. GJATËSITË E ANKORËMIT TË SHËRBIMAVE DO TË ZBATOHEN SIPAS EC2 AND EC8 PËR GODEN AT ANTISISMIKË.

D. BETONI C30/37 CEB/RO 1500 B.

TITULLI I PROJEKTIT

LOTI 1: "HARTIM I PROJEKT PREVENTIVAVE TË ZBATIMIT PËR DISA SPITALE RAJONALE DHE BASHKIAKE"

SPITALI RAJONAL LEZHË

KLIENTI

MINISTRIA E SHËNDETËSISË DHE E MBROJTJES SOCIALE

GRUPI I PROJEKTIMIT

ATELIER 4
ARCHITECTURE & CONSULTING STUDIO
Rr. e "Kosovarëve", Ndërtesa 35, Hyrja 6, Ap.4/1,
Njësia Administrative Nr. 5, 1019, Tiranë, Shqipëri
tel: +355 4 24 30 195 / 4 22 22 804
fax: +355 4 24 30 194
mobile: +355 69 20 38 958
e-mail: info@atelier4.al
web: www.atelier4.al

ARCHIMED S.P.S
CONSULTING & ENGINEERING STUDIO
Rr. "Zef Jubani", Pallati Bjorn, Nr. 73,
Tiranë, Shqipëri
tel / fax: +355 4 24 33 202
mobile: +355 69 21 05 507
e-mail: info@archimedsps.com
e-mail: archimedsps@gmail.com
web: www.archimedsps.com

KEJSI-05
ELECTRICAL ENGINEERING STUDIO
Rr. "Zef Jubani", Ndërtesa 7, Ap. 3, Tiranë, Shqipëri
mobile: +355 68 40 38 122
mobile: +355 68 20 77 941
e-mail: info@kejsi05.com
web: www.kejsi05.com

KODI I VIZATIMIT

SRB	D	S	-	0
KODI	FAZA	DISIPLINA	KATI	RISHIKIM

NR. I VIZATIMIT **S - 56**

EMËRTIMI I VIZATIMIT

PARAPETI NE KUOTEN +18.65

SHKALLA

DATA SHKURT 2019

PËRSHKRIMI I FAZËS

PROJEKT ZBATIM

RISHIKIM	DATA	FAZA E PROJEKTIT

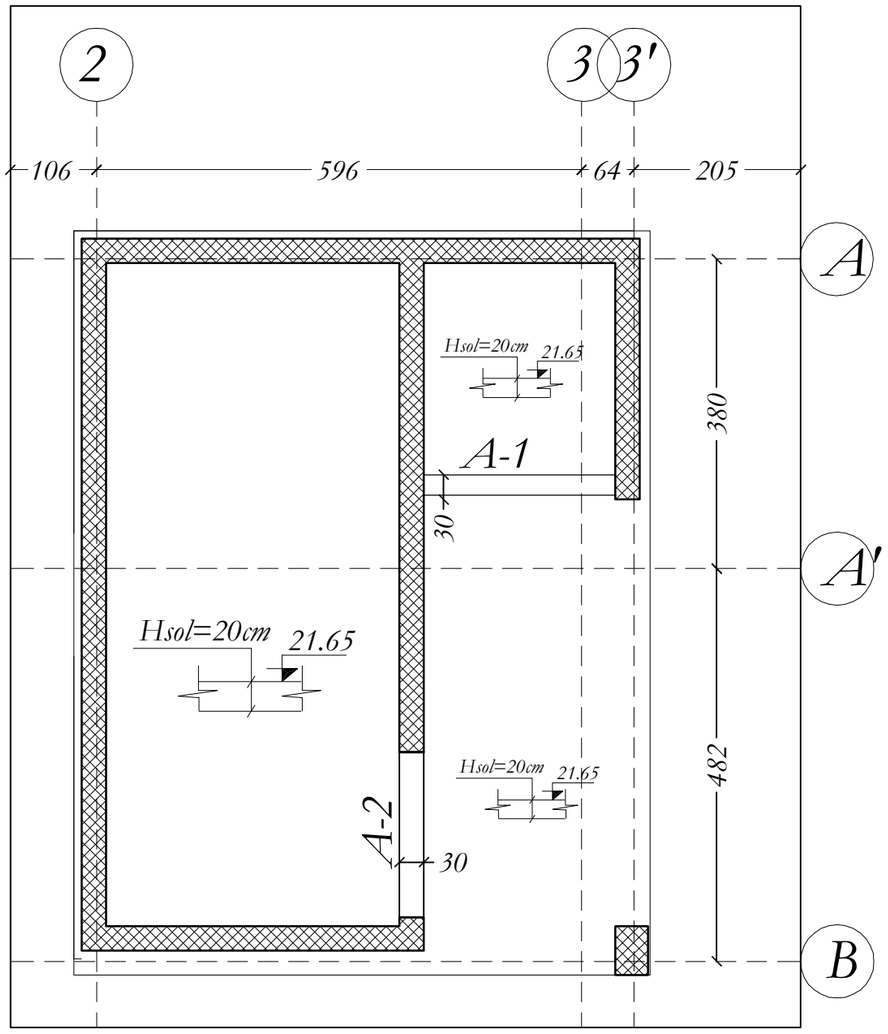

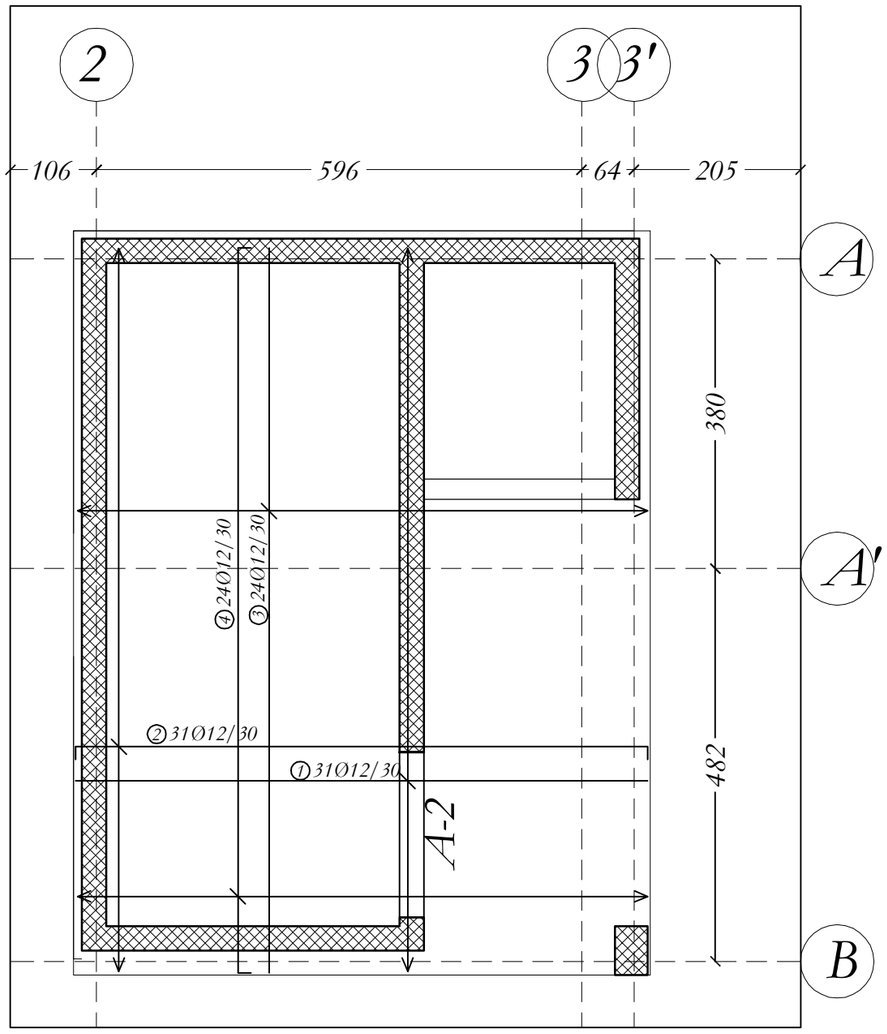

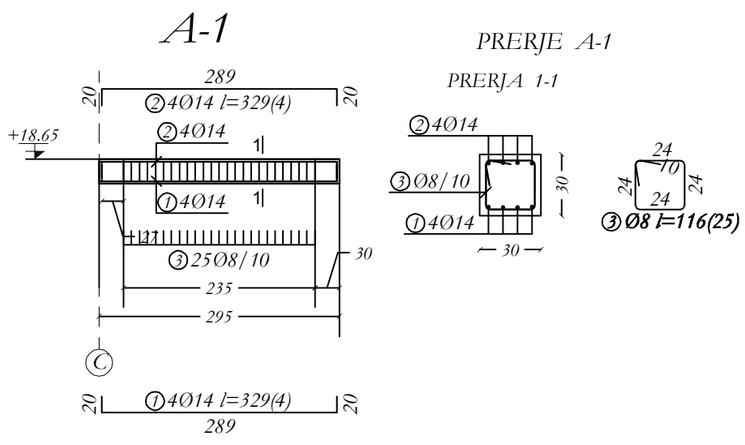

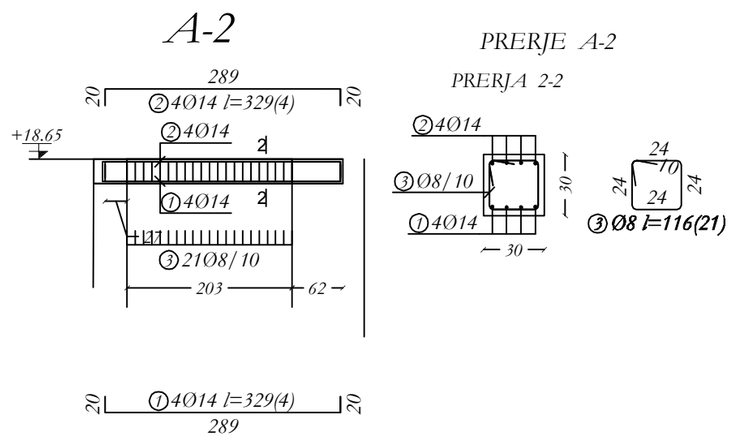

NR. NE // LAPIN SAJNE NE COPE TË ELEMENTIVE KONSTRUKTIVE, SHKËNDIM E TREGON VENDOSJEN E SHTRËRGËVE NE DOPO ZG-RRJ..

BAZATË PROJEKTIMIT KONSTRUKTIV:
- PROJEKTIMI KONSTRUKTIV "LOTI 1": BËHET BAZUAR NE: KUSHTET TEKNIKE EUROCODE, EC0, EC1, EC2, EC7, EC8.
- KATEGORIA E TRUALLIT "C", sg=0.10, LEZHË.

PROJEKTI KONSTRUKTIV DO TË ZBATOHET PËRSËRI PËRGJATË FAZËVE: PROJEKTIT - SKICËS TUONGRL, MOE ANKE; DHE ELEKTRIKE KU TË GJITHA I HAPJET NE ELEMENTET KONSTRUKTIVE DO TË VËRRIHOHEN DHE KONTROLLOHEN MË VËZATIMET E PROJEKTIT TË ZBATIMIT.

KURBAJA TË DUCTRUSUJAME PËR TË ZBATUAR QËLLËT: RËALIZIMIT TË PROJEKTIT KONSTRUKTIV:

A. SHTRËRA-A MBRËQITËSE E BETONIT :
1. SHTRËRA-A MBRËQITËSE E KOLONAVË: 35mm.
2. SHTRËRA-A MBRËQITËSE E TRËMBËSAVË EJSHTË: 30mm.
3. SHTRËRA-A MBRËQITËSE E E SOLETAVË EJSHTË: 25mm.
4. SHTRËRA-A MBRËQITËSE E THEMELITË EJSHTË: 100mm DHE: 50mm.
5. SHTRËRA-A MBRËQITËSE: EJSHTË: 50mm NE TË GJITHË SIPËRSËQËT NE KONTAKT ME UJËQËT NENTOKËSORË.
6. SHTRËRA-A MBRËQITËSE E MURËVE E BETONARË: EJSHTË: 30mm.

C. GJATËSITË E ANKRIMIT TË SHËRRAVË DO TË ZBATOHEN SIPËAS EC2-AND EC8 PËR GODEN-AT ANTISISMIKË.

TË BETONIT C30/37 CEM.BÇU 350 B.

TITULLI I PROJEKTIT

LOTI 1: "HARTIM I PROJEKT PREVENTIVAVE TË ZBATIMIT PËR DISA SPITALE RAJONALE DHE BASHKIAKE"

SPITALI RAJONAL LEZHË

KLIENTI

MINISTRIA E SHËNDETËSISË DHE E MBROJTJES SOCIALE

GRUPI I PROJEKTIMIT

ATELIER 4
ARCHITECTURE & CONSULTING STUDIO
Rr. e "Kosovarëve", Ndërtesa 35, Hyrja 6, Ap.4/1,
Njësia Administrative Nr. 5, 1019, Tiranë, Shqipëri
tel: +355 4 24 30 195 / 4 22 22 804
fax: +355 4 24 30 194
mobile: +355 69 20 38 958
e-mail: info@atelier4.al
web: www.atelier4.al

ARCHIMED S.P.S
CONSULTING & ENGINEERING STUDIO
Rr. "Zef Jubani", Pallati Bjorn, Nr. 7/3,
Tiranë, Shqipëri
tel / fax: +355 4 24 33 202
mobile: +355 69 21 05 507
e-mail: info@archimedsps.com
e-mail: archimedsps@gmail.com
web: www.archimedsps.com

KEJSI-05
ELECTRICAL ENGINEERING STUDIO
Rr. "Zef Jubani", Ndërtesa 7, Ap. 3, Tiranë, Shqipëri
mobile: +355 68 40 38 122
mobile: +355 68 20 77 941
e-mail: info@kejsi05.com
web: www.kejsi05.com

KODI I VIZATIMIT

SRB	D	S	-	0
KODI	FAZA	DISIPLINA	KATI	RISHIKIM

NR. I VIZATIMIT	**S - 57**

EMËRTIMI I VIZATIMIT

SOLETA NE KUOTEN +21.65

SHKALLA	
DATA	SHKURT 2019

PËRSHKRIMI I FAZËS

PROJEKT ZBATIM

RISHIKIM	DATA	FAZA E PROJEKTIT

Reinforcement specification

Type	Shapes and dimensions (cm)		Ø (mm)	lg (cm)	n (kom)	lgn (m)
SOLETA NE KUOTEN +21.65 (1 Pcs.)						
1	702		12	702	31	217.62
2	702; 16; 16		12	734	31	227.54
3	890		12	890	24	213.6
4	890; 16; 16		12	922	24	221.28
A-1 (1 Pcs.)						
1	20; 289; 20		14	329	4	13.16
2	289; 20; 20		14	329	4	13.16
3	24; 10; 24; 24; 24		8	116	25	29
A-2 (1 Pcs.)						
1	20; 289; 20		14	329	4	13.16
2	289; 20; 20		14	329	4	13.16
3	24; 10; 24; 24; 24		8	116	21	24.36

Reinforcement summary

Ø (mm)	lgn (m)	kg/m'	Weight (kg)
8	53.36	0.395	21.08
12	880.04	0.888	781.48
14	52.64	1.21	63.69
Total			866.25

NR. NE // I APN SAJNE NE COPE TË ELEMENTIVE KONSTRUKTIVE, SHËNIMIT ± TREGON VENDOSJEN E SHTRYRËVE NE DOPO ZG-REL.

BAZATË PROJEKTIMIT KONSTRUKTIV:
PROJEKTIMI KONSTRUKTIV "EXISTIV" BËHET BAZUAR NE KUSHTET TEKNIKE EUROCODE, EC0, EC1, EC2, EC7, EC8.
KATEGORIA E TRUALLIT "C", sg p=0.10, LEZHË.

PROJEKTI KONSTRUKTIV DO TË ZBATOHET PËRSË PËRSËTI DUKE PËRFSHI EDHE PROJEKTET : ARKITEKTONIKE, MEKANIKE DHE ELEKTRIKE KU TË GJITHA I HIQET NE ELEMENTET KONSTRUKTIVË DO TË VËRRIFIKOHEN DHE KONTROLLOHEN MË VË ZATIMET E PROJEKTIT TË ZBATIMIT.

KURBSA E TË DUKTËSUSHMË PËR TË ZBATUAR QËLLËT RËLALIZIMIT TË PROJEKTIT KONSTRUKTIV:

B. SHTRESA-I MBROJTËSUE E BETONIT :
T. SHTRESA-I MBROJTËSUE E KOLONAVË : 35mm.
1. SHTRESA-I MBROJTËSUE E TË RËGJVË EXISTIE: 30mm.
4. SHTRESA-I MBROJTËSUE E E. SOLETAVË EXISTIE: 25mm.
4. SHTRESA-I MBROJTËSUE E THEMELITË EXISTE: 100mm DHE 35mm.
5. SHTRESA-I MBROJTËSUE EXISTE: 35mm NE TË GJITHE SIPËRSIPËQEVË NE KONTAKT ME UJËRAT NENTOKËSORE.
6. SHTRESA-I MBROJTËSUE E MURRATË BETONOKARE EXISTE: 35mm.

C. QËLLËSITË E ANKORËMIT TË SHTRYRAVË DO TË ZBATOHEN SIPËAS EC2 AND EC8 PËR GODEN AT ANTISISMIKË.

TË BETONIT C30/37 CEB RK1/300 R.

TITULLI I PROJEKTIT

LOTI 1: "HARTIM I PROJEKT PREVENTIVAVE TË ZBATIMIT PËR DISA SPITALE RAJONALE DHE BASHKIAKE"

SPITALI RAJONAL LEZHË

KLIENTI

MINISTRIA E SHËNDETËSISË DHE E MBROJTJES SOCIALE

GRUPI I PROJEKTIMIT

ATELIER 4
ARCHITECTURE & CONSULTING STUDIO
Rr. e "Kosovarëve", Ndërtesa 35, Hyrja 6, Ap.4/1,
Njësia Administrative Nr. 5, 1019, Tiranë, Shqipëri
tel: +355 4 24 30 195 / 4 22 22 804
fax: +355 4 24 30 194
mobile: +355 69 20 38 958
e-mail: info@atelier4.al
web: www.atelier4.al

ARCHIMED S.P.S
CONSULTING & ENGINEERING STUDIO
Rr. "Zef Jubani", Pallati Bjorn, Nr. 7/3,
Tiranë, Shqipëri
tel / fax: +355 4 24 33 202
mobile: +355 69 21 05 507
e-mail: info@archimedsps.com
e-mail: archimedsps@gmail.com
web: www.archimedsps.com

KEJSI-05
ELECTRICAL ENGINEERING STUDIO
Rr. "Zef Jubani", Ndërtesa 7, Ap. 3, Tiranë, Shqipëri
mobile: +355 68 40 38 122
mobile: +355 68 20 77 941
e-mail: info@kejsi05.com
web: www.kejsi05.com

KODI I VIZATIMIT

SRB . D . S . - . 0
KODI . FAZA . DISIPLINA . KATI . RISHIKIM

NR. I VIZATIMIT	**S - 58**

EMËRTIMI I VIZATIMIT

SOLETA NE KUOTEN +21.65

SHKALLA	
DATA	SHKURT 2019

PËRSHKRIMI I FAZËS
PROJEKT ZBATIM

RISHIKIM	DATA	FAZA E PROJEKTIT

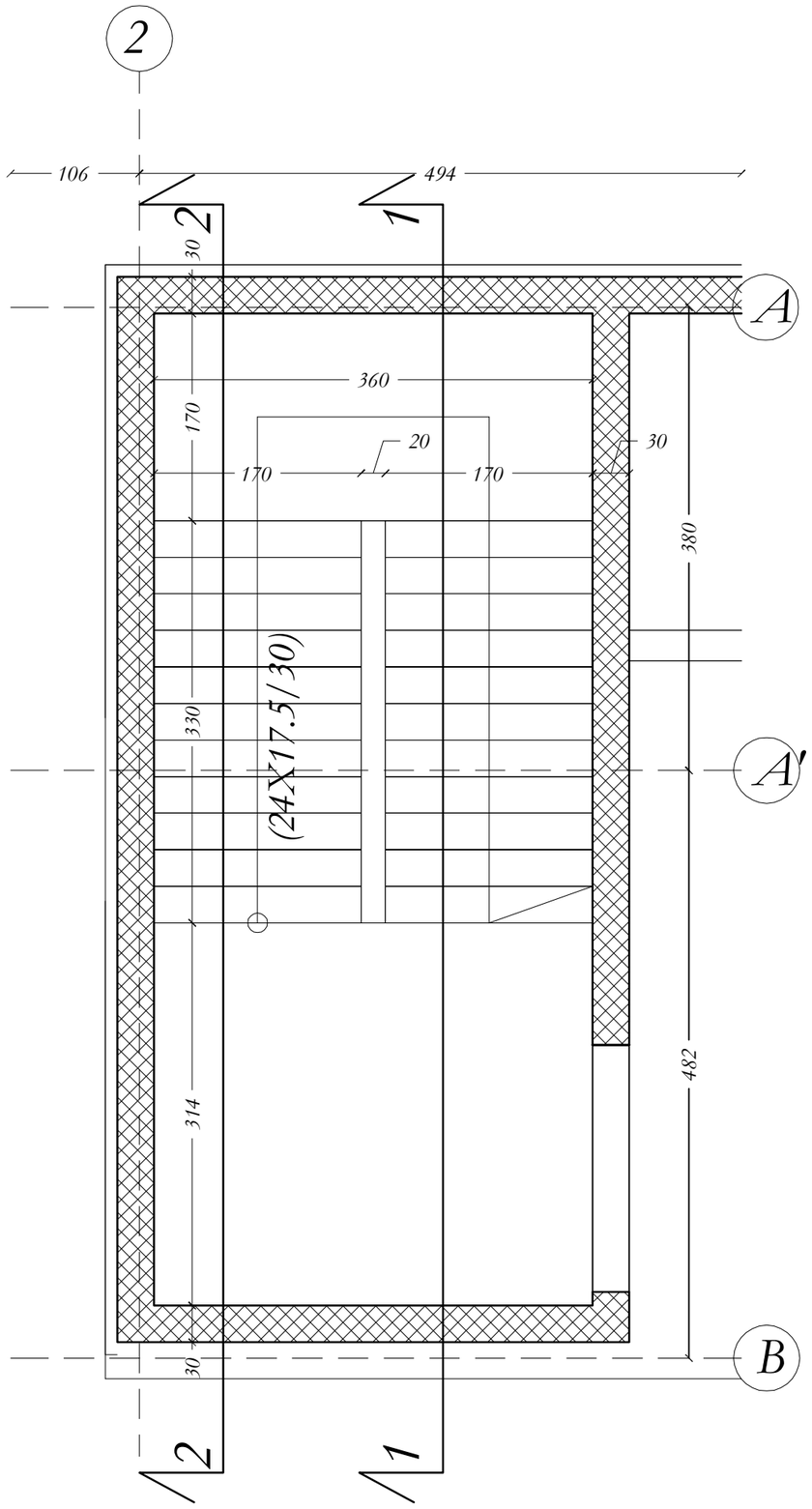

Reinforcement specification

Type	Shapes and dimensions (cm)	Ø (mm)	lg (cm)	n (kom)	lgn (m)
	SHKALLA (1 Pcs.)				
1	8 14 10 132 63 115 512	14	660	13	85.8
2	60 52 30 147 16	14	223	13	28.99
3	95 168 123 16 193	14	332	13	43.16
4	80 80 70 39	12	160	26	41.6
5	135	10	165	92	151.8
6	276 30 446 200 388 220	14	952	13	123.76
7	35 20 40 228 16	14	284	13	36.92
8	35 40 20 152 16	14	208	13	27.04
9	79 45 337 91 16 14 8	14	444	13	57.72
11	60 16 60	8	136	26	35.36
12	355	8	355	68	241.4

Reinforcement summary

Ø (mm)	lgn (m)	kg/m'	Weight (kg)
8	276.76	0.395	109.32
10	151.8	0.617	93.66
12	41.6	0.888	36.94
14	403.39	1.21	488.1
Total			728.02

NR. NE // LAPËN SAJINE NE COPË TË ELEMENTIVE KONSTRUKTIVË, SHËNIMIT ± TREGON VENDOSJEN E SHTRYRËVE NE DOPO ZG-RËL.

BAZATË PROJEKTIMIT KONSTRUKTIV:
PROJEKTIMI KONSTRUKTIV "EXISTIN" BËHET BAZË ME KUSHTET TEKNIKE EUROKODIM, EC0, EC1, EC2, EC7, EC8.
KATEGORIA E TRUALLIT "C", sg/p=0.10/0.15, LEZHË.

PROJEKTI KONSTRUKTIV DO TË ZBATOHET DHE SË PARËI EDHE PROJEKTET ARKITEKTONIKE, MEKANIKE DHE ELEKTRIKE KU TË GJITHA I HAPËT NE ELEMENTET KONSTRUKTIVE DO TË VËRRIFIKOHEN DHE KONTROLLOHEN MË VË ZAVITMET E PROJEKTIT TË ZBATIMIT.

KËRKESA TË DETYRUESHME PËR PUNË TË ZBATIMIT ME CILËSI:

A. SHTRESA-I MBROJTËSUE E BETONIT :
1. SHTRESA-I MBROJTËSUE E KOLONAVE: 35mm.
2. SHTRESA-I MBROJTËSUE E TRAVEVE EXISTIT: 30mm.
3. SHTRESA-I MBROJTËSUE E ELEMENTEVE SOLIT/AVE EXISTIT: 20mm.
4. SHTRESA-I MBROJTËSUE E THEMELIT EXISTIT: 100mm DHE 50mm.
5. SHTRESA-I MBROJTËSUE EXISTIT: 30mm NE TË GJITHË SIPËRFAQËT NE KONTAKT ME UJËRAT NENTOKËSORE.
6. SHTRESA-I MBROJTËSUE E MURËVE BETONARE EXISTIT: 30mm.

C. GJATËSITË E ANKRIMIT TË SHTRYRAVE DO TË ZBATOHEN SIPAS EC2 AND EC8 PËR GODEN AT ANTISISMIKË.

TË BETONIT C30/37 CEL BÚ/330 B.

TITULLI I PROJEKTIT

LOTI 1: "HARTIM I PROJEKT PREVENTIVAVE TË ZBATIMIT PËR DISA SPITALE RAJONALE DHE BASHKIAKE"

SPITALI RAJONAL LEZHË

KLIENTI

MINISTRIA E SHËNDETËSISË DHE E MBROJTJES SOCIALE

GRUPI I PROJEKTIMIT

ATELIER 4
ARCHITECTURE & CONSULTING STUDIO
Rr. e "Kosovarëve", Ndërtesa 35, Hyrja 6, Ap.4/1,
Njësia Administrative Nr. 5, 1019, Tiranë, Shqipëri
tel: +355 4 24 30 195 / 4 22 22 804
fax: +355 4 24 30 194
mobile: +355 69 20 38 958
e-mail: info@atelier4.al
web: www.atelier4.al

ARCHIMED S.P.S
CONSULTING & ENGINEERING STUDIO
Rr. "Zef Jubani", Pallati Bjorn, Nr. 7/3,
Tiranë, Shqipëri
tel / fax: +355 4 24 33 202
mobile: +355 69 21 05 507
e-mail: info@archimedsps.com
e-mail: archimedsps@gmail.com
web: www.archimedsps.com

KEJSI-05
ELECTRICAL ENGINEERING STUDIO
Rr. "Zef Jubani", Ndërtesa 7, Ap. 3, Tiranë, Shqipëri
mobile: +355 68 40 38 122
mobile: +355 68 20 77 941
e-mail: info@kejsi05.com
web: www.kejsi05.com

KODI I VIZATIMIT

SRB	D	S	-	0
KODI	FAZA	DISIPLINA	KATI	RISHIKIM

NR. I VIZATIMIT **S - 59**

EMËRTIMI I VIZATIMIT

SHKALLA -4.50_-0.10

SHKALLA

DATA SHKURT 2019

PËRSHKRIMI I FAZËS
PROJEKT ZBATIM

RISHIKIM	DATA	FAZA E PROJEKTIT

PRERJA 1-1

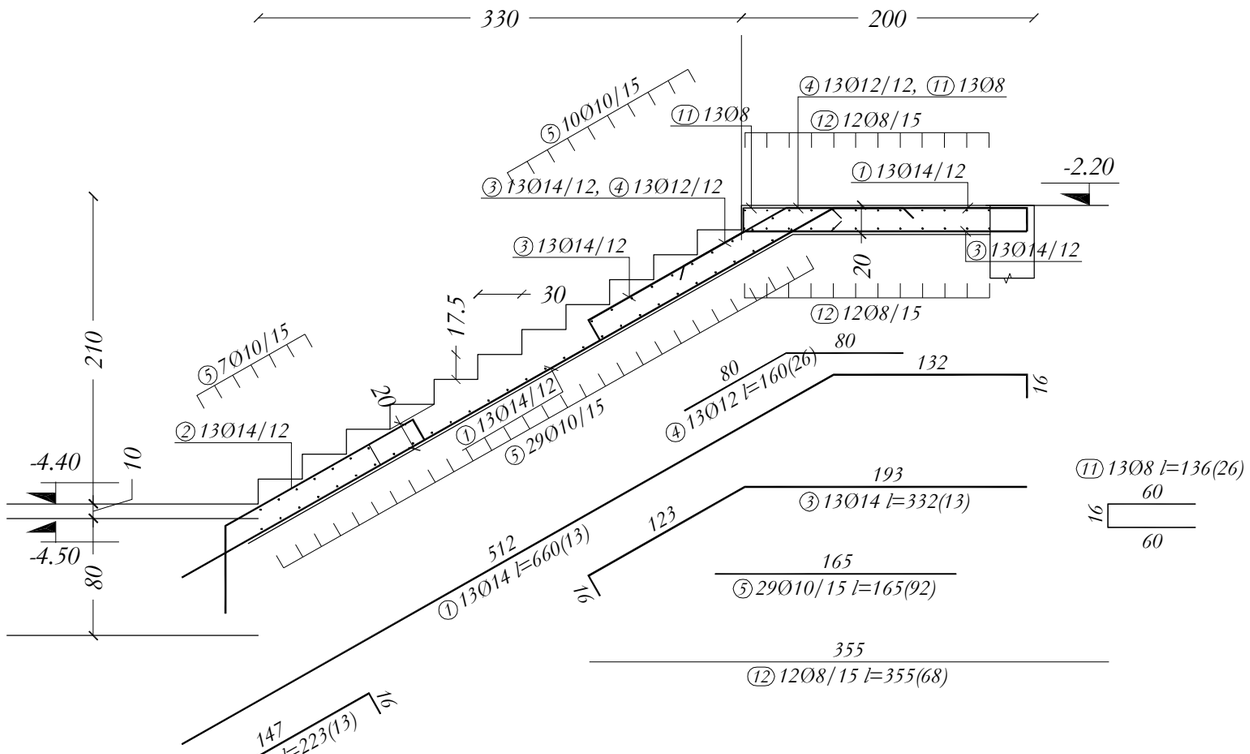

PRERJA 2-2

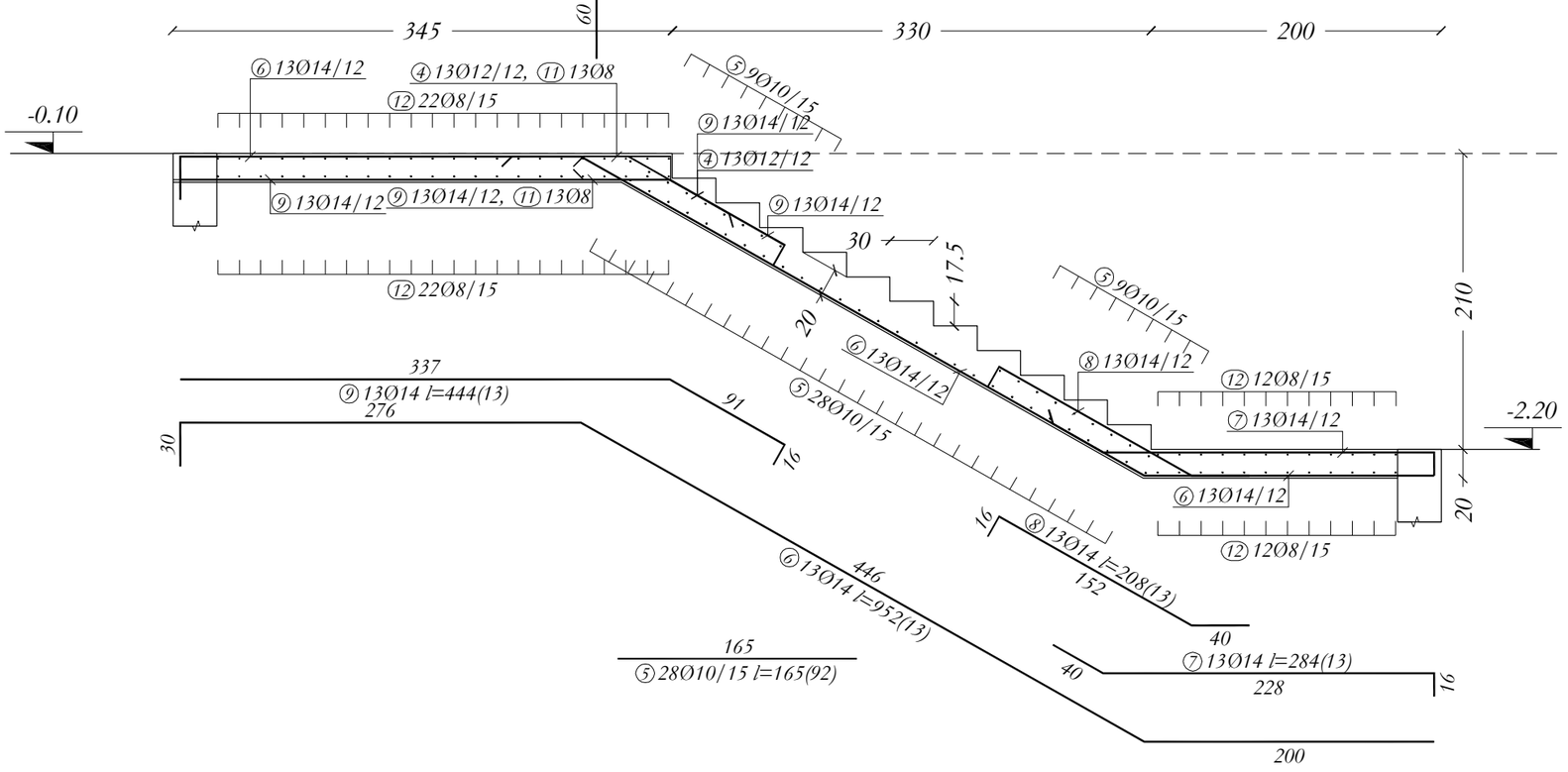

NB. NE //.// APN S.AJNE NE COPE TË ELEMENTIVE KONSTRUKTIVE, SHËNIMI ± TREGON VENDOSJEN E SHTRËRGUE NE DOPO ZG-RRI.

BAZATË PROJEKTIMIT KONSTRUKTIV:
- PROJEKTIMI KONSTRUKTIV "EXISTIV" BËHET BAZUAR NE KUSHTET TEKNIKE EUROCODE, EC0, EC1, EC2, EC7, EC8.
- KATEGORIA E TRUALLIT "C", sg p=0.10, LEZHË.

PROJEKTI KONSTRUKTIV DO TË ZBATOHET PËRSËRI PËRSËRI PA ASNJË EJMË PROJEKTUESI, ARKITEKTONIKE, MEKANIKE DHE ELEKTRIKE KU TË GJITHA FAZAPËT NE ELEMENTET KONSTRUKTIVE DO TË VËRRIFIKOHEN DHE KONTROLLOHEN MË VËZATIMET E PROJEKTIT TË ZBATIMIT.

KËRKESA TË DETYRUESHME PËR TË ZBATUAR CËSHTË RËSULTATIMIT TË PROJEKTIT KONSTRUKTIV:

A. SHTRESA-A MBROJTËSE E BETONIT :
1. SHTRESA-A MBROJTËSE E KOLONAVE: 35mm.
2. SHTRESA-A MBROJTËSE E TRAREVE EXISTIV: 30mm.
3. SHTRESA-A MBROJTËSE E E SOLETAVE EXISTIV: 20mm.
4. SHTRESA-A MBROJTËSE E THEMELETAVE: 100mm DHE 30mm.
5. SHTRESA-A MBROJTËSE EXISTIV: 30mm NE TË GJITHË SIPËRFAQET NE KONTAKT ME UJËRAT NENTOKËSORE.
6. SHTRESA-A MBROJTËSE E MURREVE BETONARË EXISTIV: 30mm.

C. CËSHTESITE E ANKORËMIT TË SHËRRAVE DO TË ZBATOHEN SIPAS EC2-AND EC8 PËR GODENAT ANTISISMIKË.

TË BETONIT C30/37 CËSHKËSI 350 B.

TITULLI I PROJEKTIT	
LOTI 1: "HARTIM I PROJEKT PREVENTIVAVE TË ZBATIMIT PËR DISA SPITALE RAJONALE DHE BASHKIAKE" **SPITALI RAJONAL LEZHË**	
KLIENTI	
MINISTRIA E SHËNDETËSISË DHE E MBROJTJES SOCIALE	
GRUPI I PROJEKTIMIT	
ATELIER 4 ARCHITECTURE & CONSULTING STUDIO Rr. e "Kosovarëve", Ndërtesa 35, Hyrja 6, Ap.4/1, Njësia Administrative Nr. 5, 1019, Tiranë, Shqipëri tel: +355 4 24 30 195 / 4 22 22 804 fax: +355 4 24 30 194 mobile: +355 69 20 38 958 e-mail: info@atelier4.al web: www.atelier4.al	
ARCHIMED S.P.S **ARCHIMED S.P.S** CONSULTING & ENGINEERING STUDIO Rr. "Zef Jubani", Pallati Bjorn, Nr. 7/3, Tiranë, Shqipëri tel / fax: +355 4 24 33 202 mobile: +355 69 21 05 507 e-mail: info@archimedsps.com e-mail: archimedsps@gmail.com web: www.archimedsps.com	
KEJSI-05 ELECTRICAL ENGINEERING STUDIO Rr. "Zef Jubani", Ndërtesa 7, Ap. 3, Tiranë, Shqipëri mobile: +355 68 40 38 122 mobile: +355 68 20 77 941 e-mail: info@kejsi05.com web: www.kejsi05.com	
KODI I VIZATIMIT	
SRB - D - S - - 0 KODI FAZA DISIPLINA KATI RISHIKIM	
NR. I VIZATIMIT	**S - 60**
EMËRTIMI I VIZATIMIT	
SHKALLA -4.50_-0.10	
SHKALLA	
DATA	SHKURT 2019
PËRSHKRIMI I FAZËS **PROJEKT ZBATIM**	
RISHIKIM **DATA** **FAZA E PROJEKTIT**	

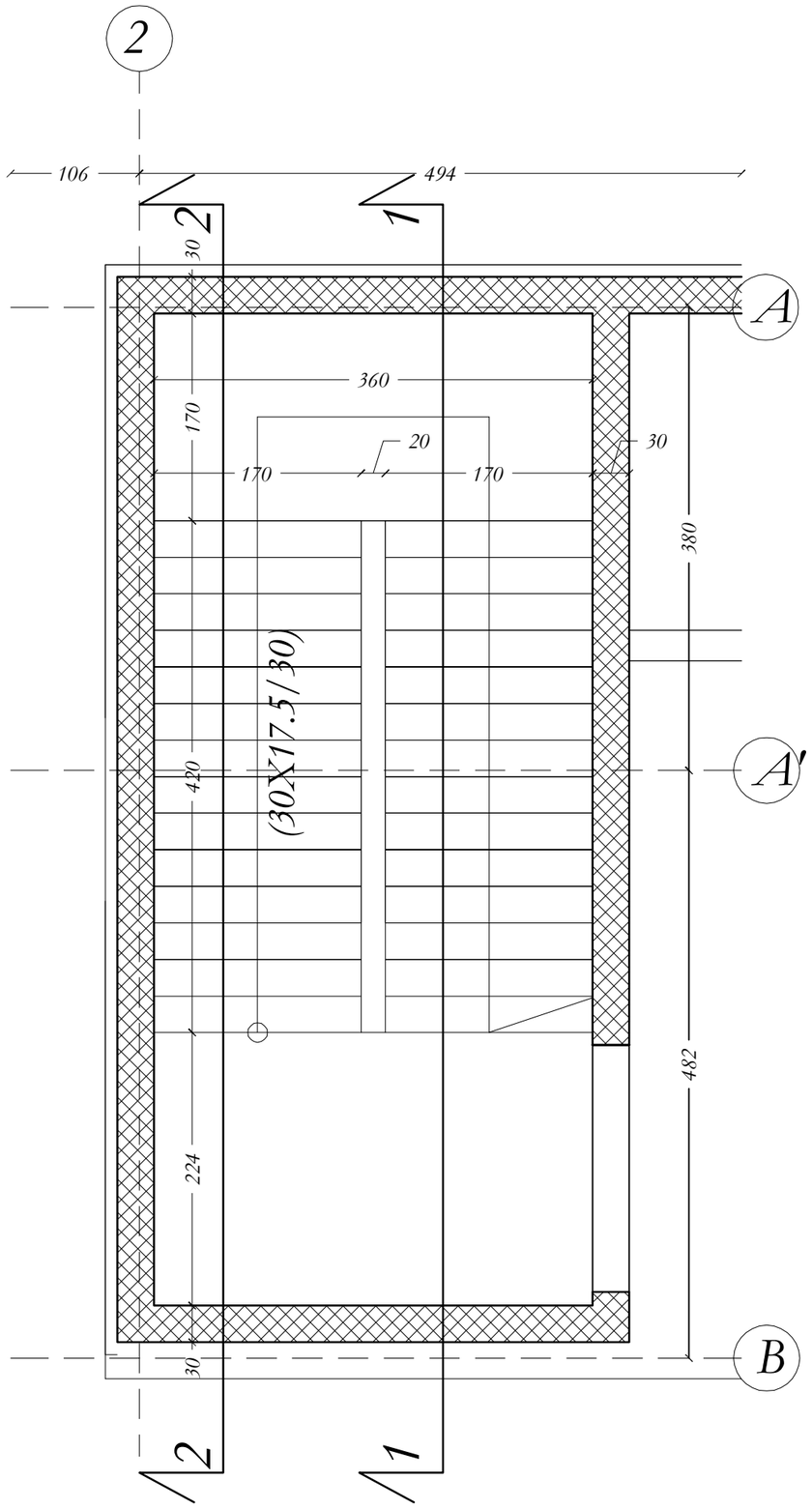

Reinforcement specification

Type	Shapes and dimensions (cm)	Ø (mm)	lg (cm)	n (kom)	lgn (m)
	SHKALLA (1 Pcs.)				
1	254; 478; 271; 550; 16; 132	16	952	13	123.76
2	30; 15; 26; 159; 17	14	206	13	26.78
3	25; 168; 123; 16; 193	14	332	13	43.16
4	80; 70; 39; 80	12	160	26	41.6
5	165	10	165	100	165
6	186; 30; 550; 200; 478; 271	16	966	13	125.58
7	35; 20; 40; 228; 16	14	284	13	36.92
8	35; 20; 40; 152; 16	14	208	13	27.04
9	79; 45; 91; 246; 14; 20	14	353	13	45.89
11	60; 16; 60	8	136	26	35.36
12	355	8	355	56	198.8
13	26; 20; 15; 282; 30	14	342	13	44.46

Reinforcement summary

Ø (mm)	lgn (m)	kg/m'	Weight (kg)
8	234.16	0.395	92.49
10	165	0.617	101.81
12	41.6	0.888	36.94
14	224.25	1.21	271.34
16	249.34	1.58	393.96
Total			896.54

NR. NE // LAPËN SAJNE NE COPË TË ELEMENTIVE KONSTRUKTIVE, SHËNIMIT ± TREGON VENDOSJEN E SHUFRAVE NE DOPO ZG-REL.

BAZATË: PROJEKTIMIT KONSTRUKTIV:
- PROJEKTIMI KONSTRUKTIV "EXISTIT" BURE BAZUAR NE: KUSHTET TEKNIKE EUROCODE, EC0, EC1, EC2, EC7, EC8.
- KATEGORIA E TRUALLIT "C", sg p=0.10, LEZHË.

PROJEKTI KONSTRUKTIV DO TË ZBATOHET DUKE PARË EDHE: PROJEKTET - ARKITEKTONIKE, MEKANIKE DHE ELEKTRIKE KU TË GJITHA I HYJNË NE ELEMENTET KONSTRUKTIVE DO TË VËRRIFIKOHEN DHE KONTROLLOHEN ME VIZATIMET E PROJEKTIT TË ZBATIMIT.

KËRKESA TË DETYRUESHME PËR TË ZBATUAR GJATË REALIZIMIT TË PROJEKTIT KONSTRUKTIV:

A. SHTRESA-A MBROJTËSE E BETONIT :
1. SHTRESA-A MBROJTËSE E KOLONAVE: 35mm.
2. SHTRESA-A MBROJTËSE E TRAVEVE EXISTIT: 30mm.
3. SHTRESA-A MBROJTËSE E E SOLETAVE EXISTIT: 20mm.
4. SHTRESA-A MBROJTËSE E THEMELIT EXISTIT: 100mm DHE 35mm.
5. SHTRESA-A MBROJTËSE EXISTIT: 35mm NE TË GJITHE SIPËRFAQET NE KONTAKT ME UJËRAT NENTOKËSORE.
6. SHTRESA-A MBROJTËSE E MURREVE BETONARE EXISTIT: 35mm.

C. CËSITËSITË E ANKORIMIT TË SHUFRAVE DO TË ZBATOHEN SIPAS EC2-AND EC8 PËR GODEN AT ANTISISMIKË.

TË BETONIT C30/37 CEM.BÇU/330 B.

TITULLI I PROJEKTIT

LOTI 1: "HARTIM I PROJEKT PREVENTIVAVE TË ZBATIMIT PËR DISA SPITALE RAJONALE DHE BASHKIAKE"

SPITALI RAJONAL LEZHË

KLIENTI

MINISTRIA E SHËNDETËSISË DHE E MBROJTJES SOCIALE

GRUPI I PROJEKTIMIT

ATELIER 4
ARCHITECTURE & CONSULTING STUDIO
Rr. e "Kosovarëve", Ndërtesa 35, Hyrja 6, Ap.4/1,
Njësia Administrative Nr. 5, 1019, Tiranë, Shqipëri
tel: +355 4 24 30 195 / 4 22 22 804
fax: +355 4 24 30 194
mobile: +355 69 20 38 958
e-mail: info@atelier4.al
web: www.atelier4.al

ARCHIMED S.P.S
ARCHIMED S.P.S
CONSULTING & ENGINEERING STUDIO
Rr. "Zef Jubani", Pallati Bjorn, Nr. 7/3,
Tiranë, Shqipëri
tel / fax: +355 4 24 33 202
mobile: +355 69 21 05 507
e-mail: info@archimedsps.com
e-mail: archimedsps@gmail.com
web: www.archimedsps.com

KEJSI-05
ELECTRICAL ENGINEERING STUDIO
Rr. "Zef Jubani", Ndërtesa 7, Ap. 3, Tiranë, Shqipëri
mobile: +355 68 40 38 122
mobile: +355 68 20 77 941
e-mail: info@kejsi05.com
web: www.kejsi05.com

KODI I VIZATIMIT

SRB	D	S	-	0
KODI	FAZA	DISIPLINA	KATI	RISHIKIM

NR. I VIZATIMIT **S - 61**

EMËRTIMI I VIZATIMIT

SHKALLA -0.10_+5.15

SHKALLA

DATA SHKURT 2019

PËRSHKRIMI I FAZËS

PROJEKT ZBATIM

RISHIKIM	DATA	FAZA E PROJEKTIT

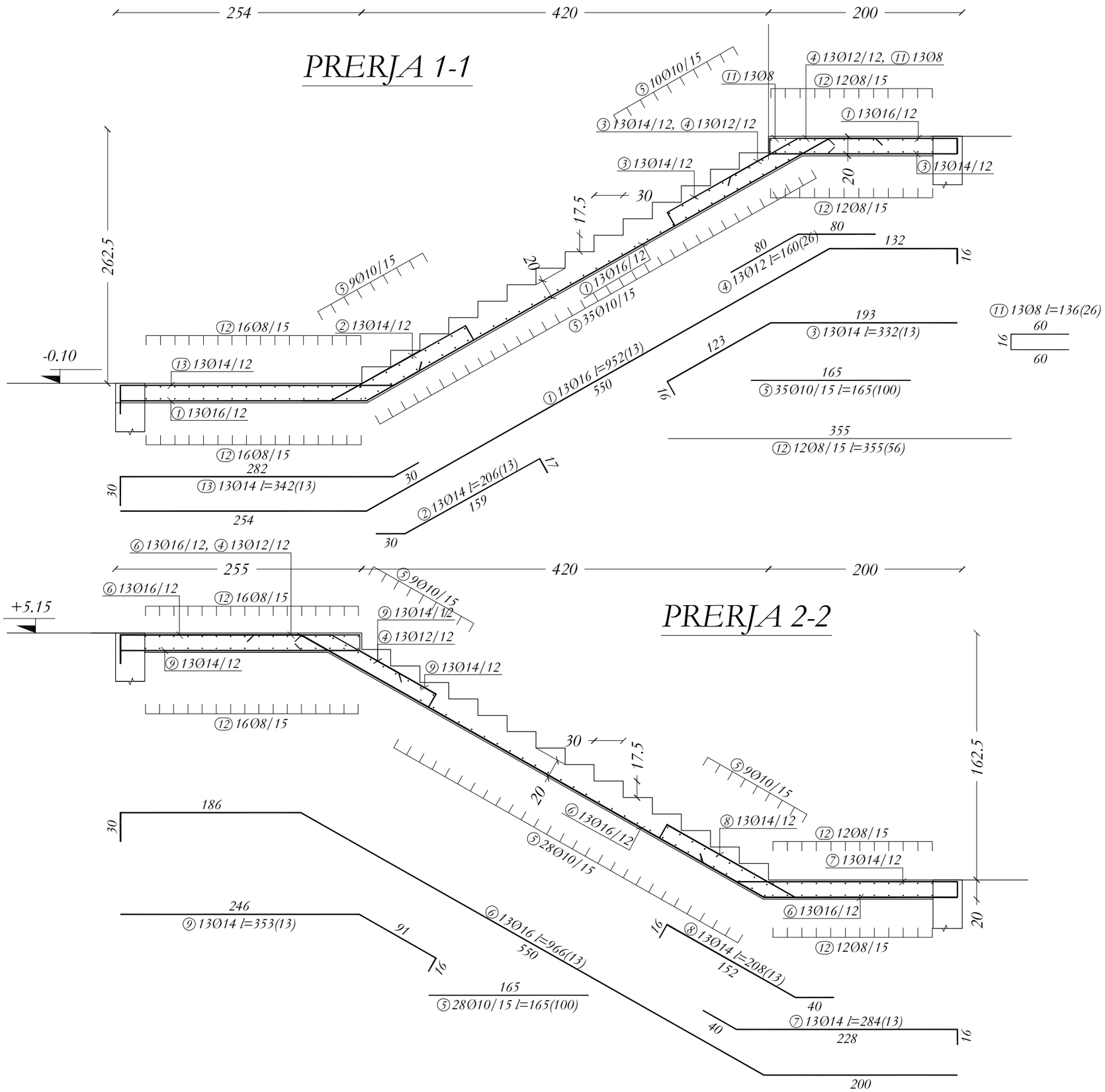

NK NE //// APN SAJINE NE COPE TË ELEMENTIVE KONSTRUKTIVE, SHËNIME ± TREGON VENDOSJEN E SHËRBIMEVE NE DOPO ZG-REL.

BAZATË PROJEKTIMIT KONSTRUKTIV:

- PROJEKTIMI KONSTRUKTIV "EXISTIT" BËHET BAZË ME RAST NE: KUSHTET TEKNIKE EUROCODE, EC0, EC1, EC2, EC7, EC8.
- KATEGORIA E TRUALLIT "C", sg≥0.10, LEZHË.

PROJEKTI KONSTRUKTIV DO TË ZBATOHET PËR DY PJESË: PËR EJHM: PROJEKTET - ARKITEKTONIKE, MEKANIKE DHE ELEKTRIKE KU TË GJITHA I HIQEN NE ELEMENTET KONSTRUKTIVE DO TË VËRRIHOHEN DHE KONTROLLOHEN MË VË ZGJATMËT E PROJEKTIT TË ZBATIMIT.

KËRKESA TË DETYRUESHME PËR TË ZBATUAR GJATË RËNIES MË ALLEMIT TË PROJEKTIT KONSTRUKTIV:

A. SHTRESA-A MBROJTËSE E BETONIT:
1. SHTRESA-A MBROJTËSE E KOLONAVE: 35mm.
2. SHTRESA-A MBROJTËSE E TRAREVE EXISTIT: 35mm.
3. SHTRESA-A MBROJTËSE E ELEMENTAVE SOLIT/AVE EXISTIT: 25mm.
4. SHTRESA-A MBROJTËSE E TREMUJËT EXISTIT: 100mm DHE 35mm.
5. SHTRESA-A MBROJTËSE EXISTIT: 35mm NE TË GJITHË SIPËRFAQËT NE KONTAKT ME UJËRAT NENTOKËSORE.
6. SHTRESA-A MBROJTËSE E MURËVE BETONOKË EXISTIT: 35mm.

C. GJATËSITË E ANKORIMIT TË SHËRBIMEVE DO TË ZBATOHEN SIPAS EC2 AND EC8 PËR GJOEN AT ANTISISMIKË.

TË BETONIT C30/37 C35/BS 350 B.

TITULLI I PROJEKTIT

LOTI 1: "HARTIM I PROJEKT PREVENTIVAVE TË ZBATIMIT PËR DISA SPITALE RAJONALE DHE BASHKIAKE"

SPITALI RAJONAL LEZHË

KLIENTI

MINISTRIA E SHËNDETËSISË DHE E MBROJTJES SOCIALE

GRUPI I PROJEKTIMIT

ATELIER 4
ARCHITECTURE & CONSULTING STUDIO
Rr. e "Kosovarëve", Ndërtesa 35, Hyrja 6, Ap.4/1,
Njësia Administrative Nr. 5, 1019, Tiranë, Shqipëri
tel: +355 4 24 30 195 / 4 22 22 804
fax: +355 4 24 30 194
mobile: +355 69 20 38 958
e-mail: info@atelier4.al
web: www.atelier4.al

ARCHIMED S.P.S
CONSULTING & ENGINEERING STUDIO
Rr. "Zef Jubani", Pallati Bjorn, Nr. 7/3,
Tiranë, Shqipëri
tel / fax: +355 4 24 33 202
mobile: +355 69 21 05 507
e-mail: info@archimedsps.com
e-mail: archimedsps@gmail.com
web: www.archimedsps.com

KEJSI-05
ELECTRICAL ENGINEERING STUDIO
Rr. "Zef Jubani", Ndërtesa 7, Ap. 3, Tiranë, Shqipëri
mobile: +355 68 40 38 122
mobile: +355 68 20 77 941
e-mail: info@kejsi05.com
web: www.kejsi05.com

KODI I VIZATIMIT

SRB	D	S	-	0
KODI	FAZA	DISIPLINA	KATI	RISHIKIM

NR. I VIZATIMIT **S - 62**

EMËRTIMI I VIZATIMIT

SHKALLA -0.10_+5.15

SHKALLA

DATA SHKURT 2019

PËRSHKRIMI I FAZËS

PROJEKT ZBATIM

RISHIKIM	DATA	FAZA E PROJEKTIT

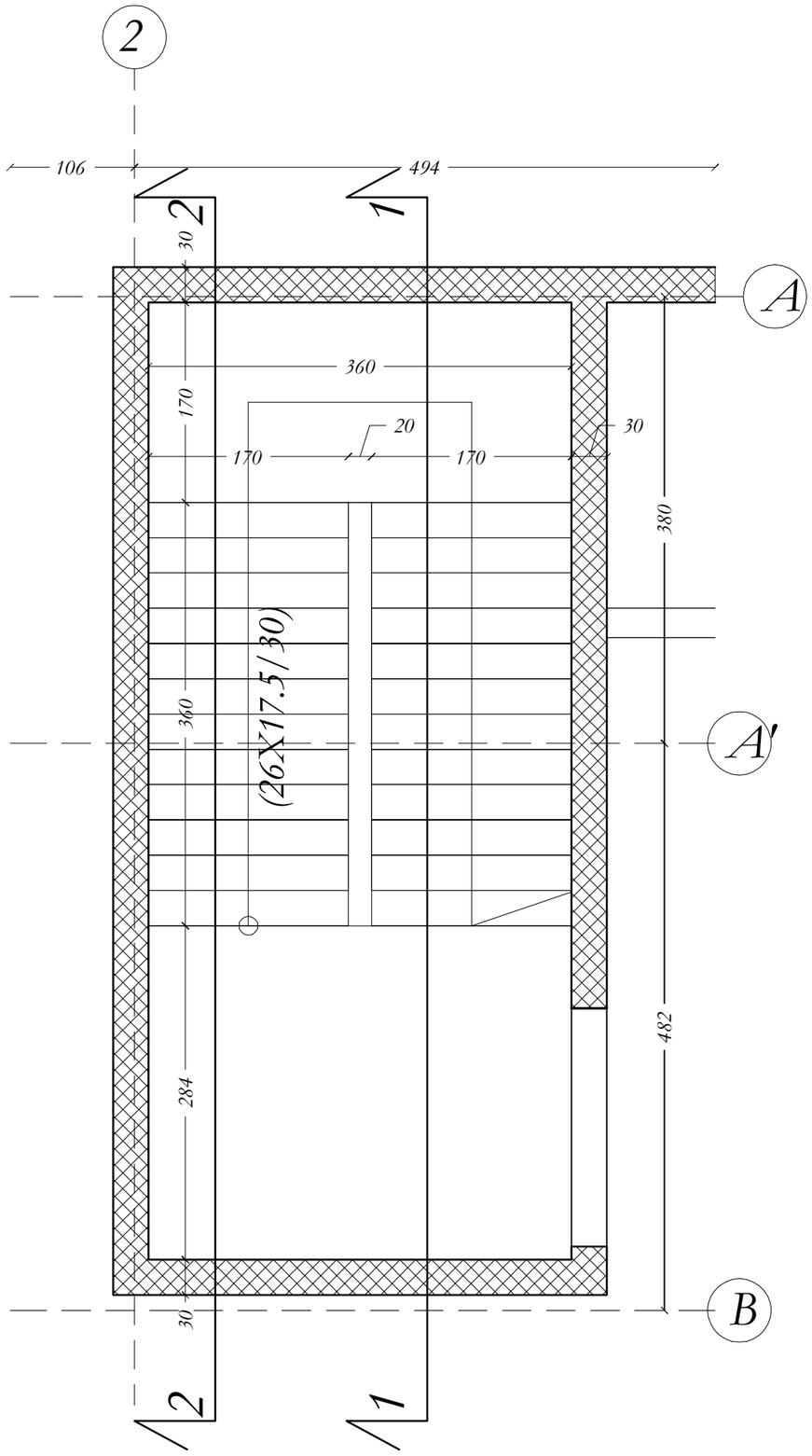

Reinforcement specification

Type	Shapes and dimensions (cm)	Ø (mm)	lg (cm)	n (kom)	lgn (m)
	SHKALLA (1 Pcs.)				
1	314; 418; 237; 480; 16; 132	16	942	13	122.46
2	30; 159; 17; 26; 15	14	206	13	26.78
3	95; 168; 97; 193; 16	14	306	13	39.78
4	80; 70; 39; 80	12	160	26	41.6
5	165	10	165	95	156.75
6	246; 30; 483; 200; 418; 237	16	957	13	124.41
7	35; 20; 40; 228; 16	14	284	13	36.92
8	35; 20; 40; 152; 16	14	208	13	27.04
9	79; 45; 91; 306; 16; 14; 8	14	413	13	53.69
11	60; 16; 60	8	136	26	35.36
12	355	8	355	64	227.2
13	26; 15; 30; 342; 30	14	402	13	52.26

Reinforcement summary

Ø (mm)	lgn (m)	kg/m'	Weight (kg)
8	262.56	0.395	103.71
10	156.75	0.617	96.71
12	41.6	0.888	36.94
14	236.47	1.21	286.13
16	246.87	1.58	390.05
Total 1 kat			913.54
Total 2 kate			1827.08

NR. NE // LAPËN SAJINE NE COPË TË ELEMENTIVE E KONSTRUKTIVE, SHËNIMI ± TREGON VËNDOSJEN E SHTYRJES NE DOPO ZG-REL.

BAZATË PROJEKTIMIT KONSTRUKTIV:
PROJEKTIMI KONSTRUKTIV "EXISTIN" BËHET BAZË ME KUSHTET TEKNIKE EUROCODE, EC0, EC1, EC2, EC7, EC8.
KATEGORIA E TRUALLIT "C", sg≥0.10, LEZHË.

PROJEKTI KONSTRUKTIV DO TË ZBATOHET DHE DO PËRGJEJË EDHE PROJEKTET ARKITEKTONIKE, MEKANIKE DHE ELEKTRIKE KU TË GJITHA I HIQËT NE ELEMENTET KONSTRUKTIVE DO TË VËRRIFIKOHEN DHE KONTROLLOHEN ME VIZATIMET E PROJEKTIT TË ZBATIMIT.

KËRKESA TË DETYRUESHME PËR TË ZBATUAR GJATË REALIZIMIT TË PROJEKTIT KONSTRUKTIV:

A. SHTRESA-A MBROJTËSE E BETONIT :
1. SHTRESA-A MBROJTËSE E KOLONAVE: 35mm.
2. SHTRESA-A MBROJTËSE E TRAREVE E JASHTË: 30mm.
3. SHTRESA-A MBROJTËSE E PLLAKËVE E JASHTË: 20mm.
4. SHTRESA-A MBROJTËSE E THEMELLIT E JASHTË: 100mm DHE 35mm.
5. SHTRESA-A MBROJTËSE: E JASHTË: 35mm NE TË GJITHË SIPËRFAQËT NE KONTAKT ME UJËRAT NENTOKËSORE.
6. SHTRESA-A MBROJTËSE E MURIT TË BETONARË: E JASHTË: 35mm.

C. GJATËSITË E ANKORIMIT TË SHUFRAVE DO TË ZBATOHEN SIPAS EC2 AND EC8 PER GODEN AT ANTISISMIKË.

D. BETONI : C30/37 CEM.BÇU 350 B.

TITULLI I PROJEKTIT

LOTI 1: "HARTIM I PROJEKT PREVENTIVAVE TË ZBATIMIT PËR DISA SPITALE RAJONALE DHE BASHKIAKE"

SPITALI RAJONAL LEZHË

KLIENTI

MINISTRIA E SHËNDETËSISË DHE E MBROJTJES SOCIALE

GRUPI I PROJEKTIMIT

ATELIER 4
ARCHITECTURE & CONSULTING STUDIO
Rr. e "Kosovarëve", Ndërtesa 35, Hyrja 6, Ap.4/1,
Njësia Administrative Nr. 5, 1019, Tiranë, Shqipëri
tel: +355 4 24 30 195 / 4 22 22 804
fax: +355 4 24 30 194
mobile: +355 69 20 38 958
e-mail: info@atelier4.al
web: www.atelier4.al

ARCHIMED S.P.S

ARCHIMED S.P.S
CONSULTING & ENGINEERING STUDIO
Rr. "Zef Jubani", Pallati Bjorn, Nr. 7/3,
Tiranë, Shqipëri
tel / fax: +355 4 24 33 202
mobile: +355 69 21 05 507
e-mail: info@archimedsps.com
e-mail: archimedsps@gmail.com
web: www.archimedsps.com

KEJSI-05
ELECTRICAL ENGINEERING STUDIO
Rr. "Zef Jubani", Ndërtesa 7, Ap. 3, Tiranë, Shqipëri
mobile: +355 68 40 38 122
mobile: +355 68 20 77 941
e-mail: info@kejsi05.com
web: www.kejsi05.com

KODI I VIZATIMIT

SRB	D	S	-	0
KODI	FAZA	DISIPLINA	KATI	RISHIKIM

NR. I VIZATIMIT **S - 63**

EMËRTIMI I VIZATIMIT

SHKALLA +5.15_9.70, +9.70_14.25

SHKALLA

DATA SHKURT 2019

PËRSHKRIMI I FAZËS
PROJEKT ZBATIM

RISHIKIM	DATA	FAZA E PROJEKTIT

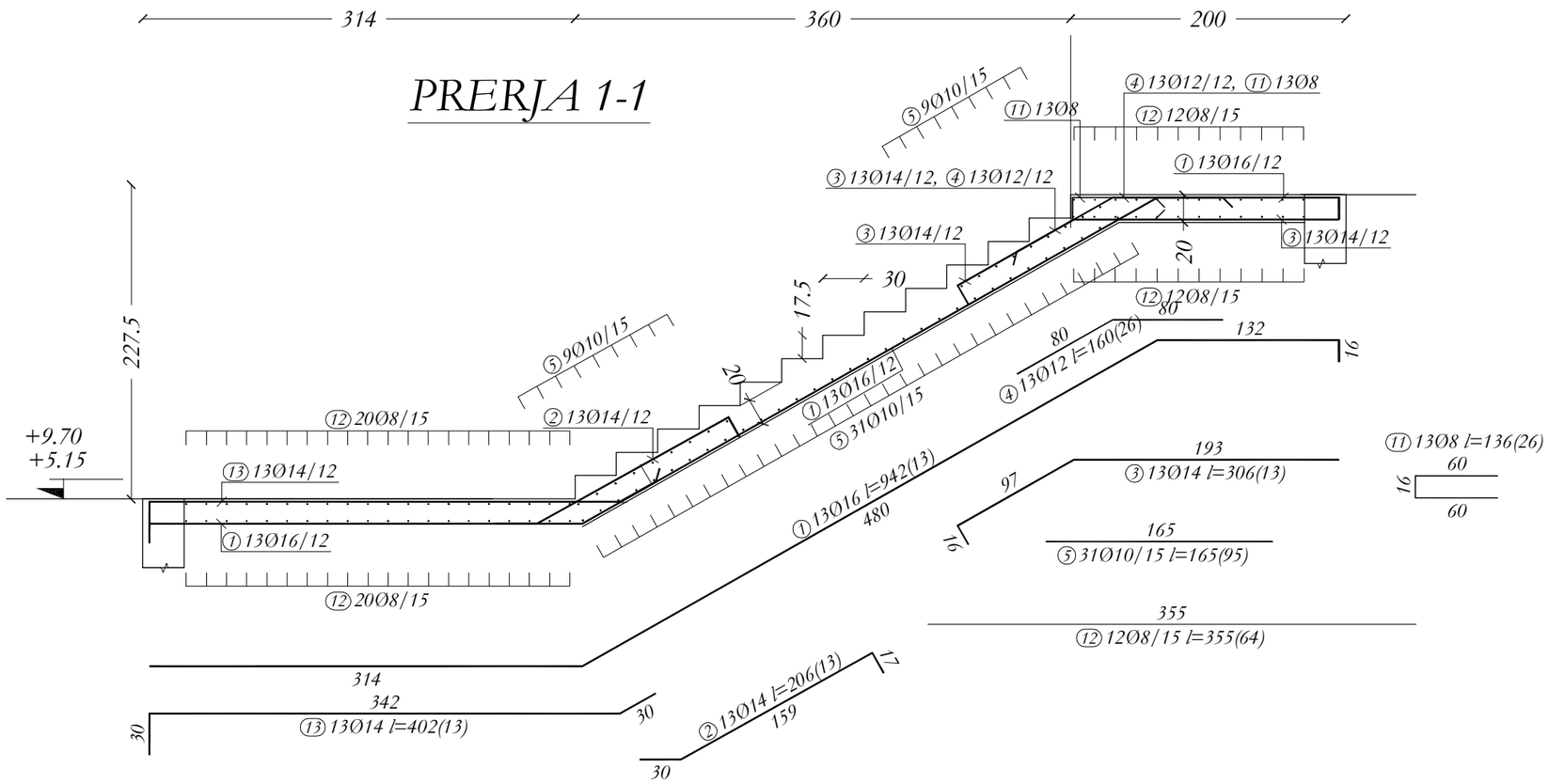

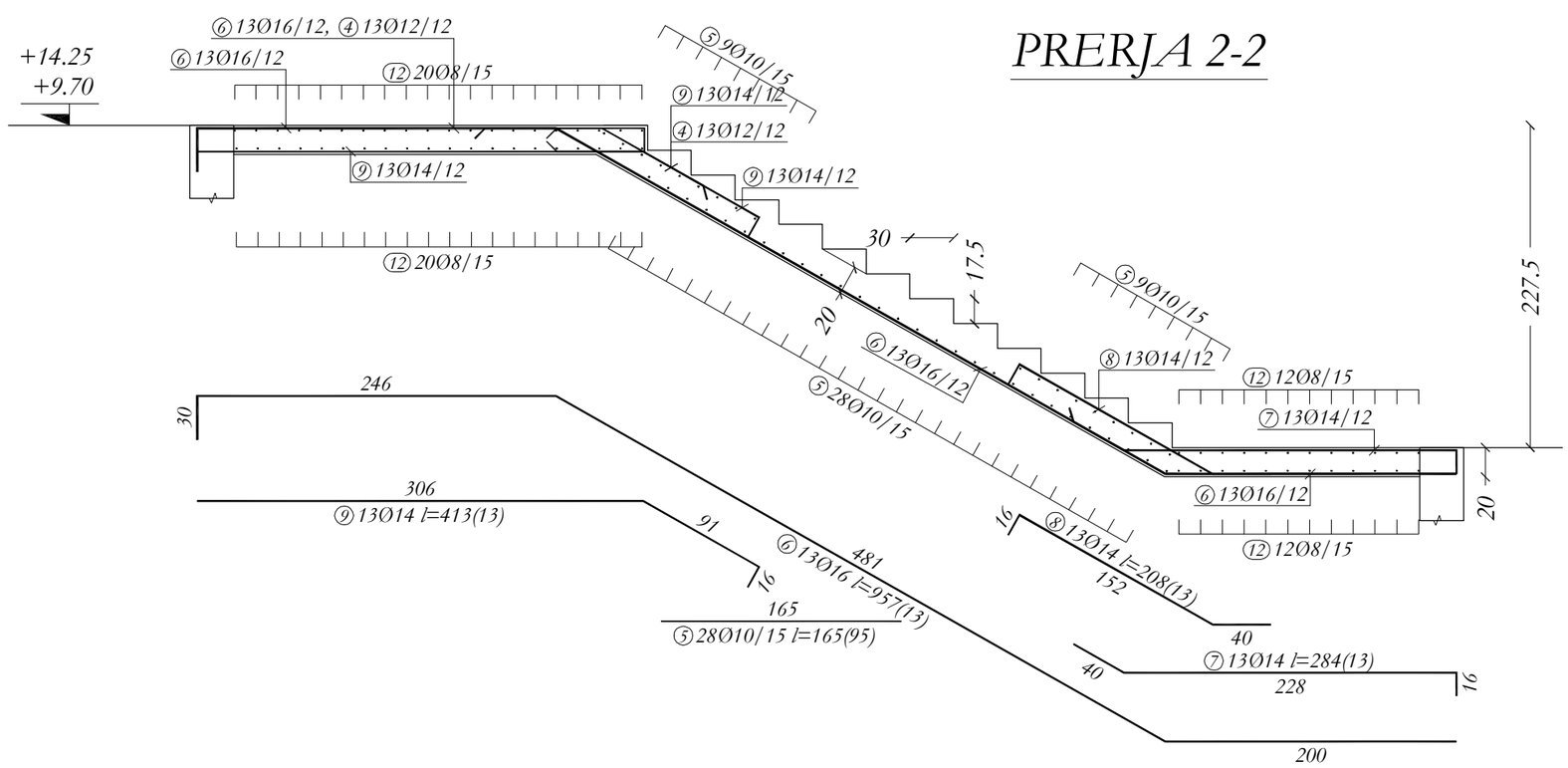

NR. NE // I APN S.AJNE NE COPE TË ELEMENTIVE KONSTRUKTIVE, SHËNIME E TREGON VENDOSJEN E SHËRBIMEVE NE DOPO ZG-REL.

BAZATË PROJEKTIMIT KONSTRUKTIV:

a. PROJEKTIMI KONSTRUKTIV "ESHTË" BËRË BAZUAR NE: KUSHTET TEKNIKE EUROCODE, EC0, EC1, EC2, EC7, EC8.

KATEGORIA E TRUALLIT "C", sg/p=0.10, LEZHË.

PROJEKTI KONSTRUKTIV DO TË ZBATOHET PËRSË PARË EDHE PROJEKTET - SKEMTUTONREL, MEK-ANIK DHE ELEKTRIKE KU TË GJITHA I HLAPJET NE ELEMENTET KONSTRUKTIVE DO TË VËRRIHOHEN DHE KONTROLLOHEN ME LARGESHMET E PROJEKTIT TË ZBATIMIT.

KURRAZA TË DETYRUESHME PËR TË ZBATUAR GJATË RE-ALIZIMIT TË PROJEKTIT KONSTRUKTIV:

B. SHTRESA-A MBROJTËSE E BETONIT :
T. SHTRESA-A MBROJTËSE E KOLONAVE: 35mm.
1. SHTRESA-A MBROJTËSE E TRAREVE EJSHTË: 30mm.
A. SHTRESA-A MBROJTËSE E E SOLETAVE EJSHTË: 20mm.
4. SHTRESA-A MBROJTËSE E THEMELITE EJSHTË: 100mm DHE 35mm.
5. SHTRESA-A MBROJTËSE EJSHTË: 35mm NE TË GJITHE SIPERSAQET NE KONT-AKT ME UJIN AT NENTOREJSORE.
6. SHTRESA-A MBROJTËSE E MURETE BETONARORE EJSHTË: 35mm.

C. GJATESITE E ANKORIMIT TË SHËRBAVE DO TË ZBATOHEN SIPAS EC2-AND EC8 PËR GODEN-AT ANTISEMIKE.

TË BETONIT C30/37 CEL/KU/300 B.

TITULLI I PROJEKTIT

LOTI 1: "HARTIM I PROJEKT PREVENTIVAVE TË ZBATIMIT PËR DISA SPITALE RAJONALE DHE BASHKIAKE"

SPITALI RAJONAL LEZHË

KLIENTI

MINISTRIA E SHËNDETËSISË DHE E MBROJTJES SOCIALE

GRUPI I PROJEKTIMIT

ATELIER 4
ARCHITECTURE & CONSULTING STUDIO
Rr. e "Kosovarëve", Ndërtesa 35, Hyrja 6, Ap.4/1,
Njësia Administrative Nr. 5, 1019, Tiranë, Shqipëri
tel: +355 4 24 30 195 / 4 22 22 804
fax: +355 4 24 30 194
mobile: +355 69 20 38 958
e-mail: info@atelier4.al
web: www.atelier4.al

ARCHIMED S.P.S
CONSULTING & ENGINEERING STUDIO
Rr. "Zef Jubani", Pallati Bjorn, Nr. 7/3,
Tiranë, Shqipëri
tel / fax: +355 4 24 33 202
mobile: +355 69 21 05 507
e-mail: info@archimedsps.com
e-mail: archimedsps@gmail.com
web: www.archimedsps.com

KEJSI-05
ELECTRICAL ENGINEERING STUDIO
Rr. "Zef Jubani", Ndërtesa 7, Ap. 3, Tiranë, Shqipëri
mobile: +355 68 40 38 122
mobile: +355 68 20 77 941
e-mail: info@kejsi05.com
web: www.kejsi05.com

KODI I VIZATIMIT

SRB	D	S	-	0
KODI	FAZA	DISIPLINA	KATI	RISHIKIM

NR. I VIZATIMIT	**S - 64**

EMËRTIMI I VIZATIMIT

SHKALLA +5.15_9.70, +9.70_14.25

SHKALLA	
DATA	SHKURT 2019

PËRSHKRIMI I FAZËS

PROJEKT ZBATIM

RISHIKIM	DATA	FAZA E PROJEKTIT

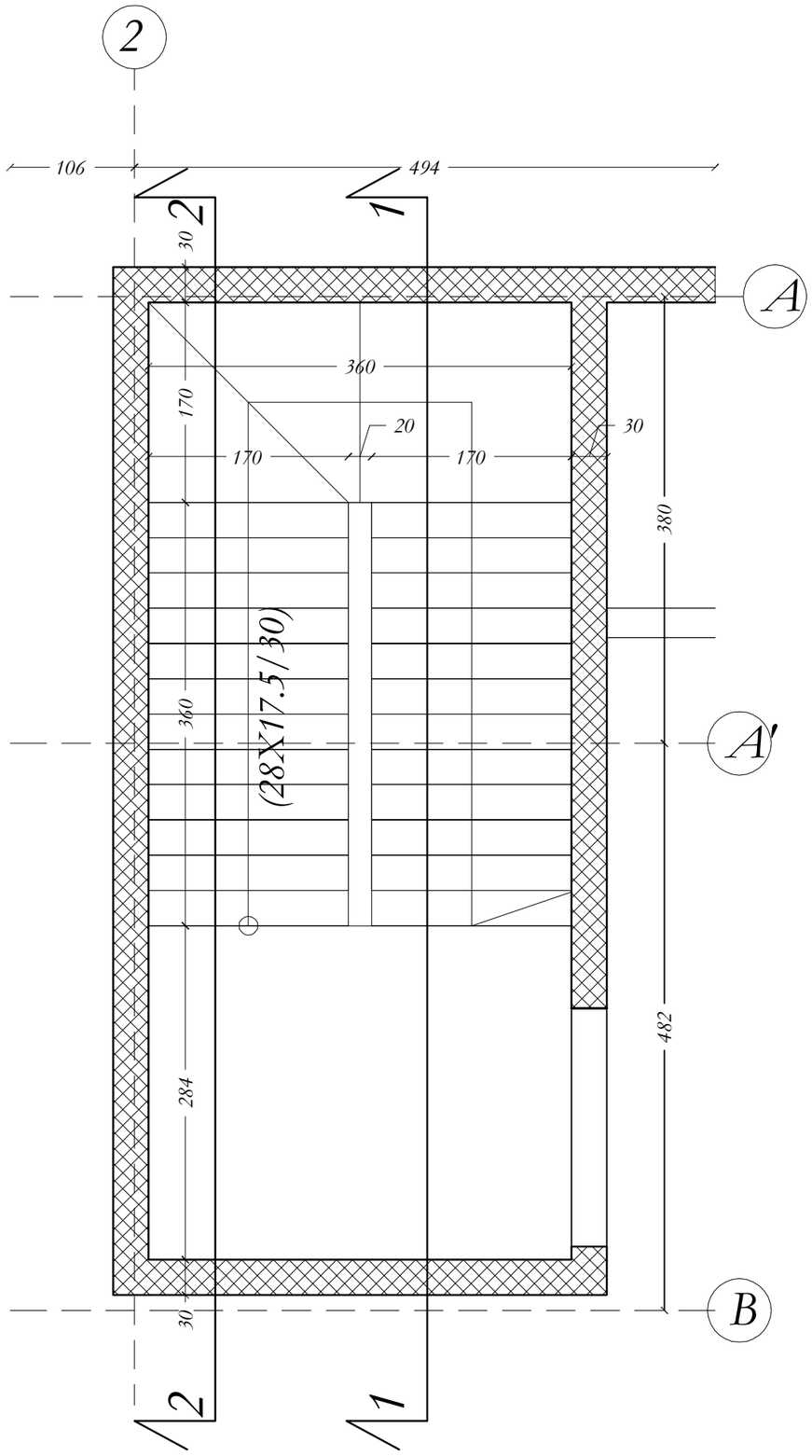

Reinforcement specification

Type	Shapes and dimensions (cm)	Ø (mm)	lg (cm)	n (kom)	lgn (m)
	SHKALLA (1 Pcs.)				
1	314; 418; 237; 480; 16; 132	16	942	13	122.46
2	30; 159; 17; 26; 15	14	206	13	26.78
3	95; 168; 97; 193; 16	14	306	13	39.78
4	80; 70; 39; 80	12	160	26	41.6
5	165	10	165	95	156.75
6	246; 30; 483; 200; 418; 237	16	957	13	124.41
7	35; 20; 40; 228; 16	14	284	13	36.92
8	35; 20; 40; 152; 16	14	208	13	27.04
9	79; 45; 91; 306; 16; 14; 8	14	413	13	53.69
11	60; 16; 60	8	136	26	35.36
12	355	8	355	64	227.2
13	26; 15; 30; 342; 30	14	402	13	52.26

Reinforcement summary

Ø (mm)	lgn (m)	kg/m'	Weight (kg)
8	262.56	0.395	103.71
10	156.75	0.617	96.71
12	41.6	0.888	36.94
14	236.47	1.21	286.13
16	246.87	1.58	390.05
Total			913.54

NR. NE //.I APN S.AJINE NE COPE TË ELEMENTIVE E KONSTRUKTIVE, SHËNIMIT ± TREGON VENDOSJEN E SHTRËRGËVE NE DOPO ZG-RRJ.

BAZATË PROJEKTIMIT KONSTRUKTIV:
■ PROJEKTIMI KONSTRUKTIV "EXISTE" SI RE BAZË GJE-GR NE KUSHTET TEKNIKE EUROCODE, EC0, EC1, EC2, EC7, EC8.
■ KATEGORIA E TRUALLIT "C", sg≥0.10, LEZHË.

PROJEKTI KONSTRUKTIV DO TË ZBATOHET DIKU P-GRE EDHE PROJEKTET ARKITETONIKE, MEKANIKE DHE ELEKTRIKE KU TË GJITHA I HI-NPËT NE ELEMENTET KONSTRUKTIVE DO TË VËRRIHOHEN DHE KONTROLLOHEN MË VË ZATIMET E PROJEKTIT TË ZBATIMIT.

KËRKESA TË DETYRUESHME PËR TË ZBATUAR GJATË RE-ALIZIMIT TË PROJEKTIT KONSTRUKTIV:

A. SHTRESA-A MBROJTËSE: E BETONIT :
1. SHTRESA-A MBROJTËSE: E KOLONAVE: 35mm.
2. SHTRESA-A MBROJTËSE: E TRAREVE: EXISTE: 30mm.
3. SHTRESA-A MBROJTËSE: E E. SOLETAVE: EXISTE: 20mm.
4. SHTRESA-A MBROJTËSE: E THEMELIT: EXISTE: 100mm DHE: 50mm.
5. SHTRESA-A MBROJTËSE: EXISTE: 50mm NE TË GJITHE SIPËRSIPËRT NE KONT-AKT ME UJËRAT NENTOKESORE.
6. SHTRESA-A MBROJTËSE: E MURATË: BETONARE: EXISTE: 35mm.

C. GJATESITE: E ANKORIMIT TË SHTRËRAVE DO TË ZBATOHEN SIPAS EC2-AND EC8 PER GODEN AT ANTISISMIKE.

TË BETONIT C30/37 CEM.BÇU 350 B.

TITULLI I PROJEKTIT

LOTI 1: "HARTIM I PROJEKT PREVENTIVAVE TË ZBATIMIT PËR DISA SPITALE RAJONALE DHE BASHKIAKE"

SPITALI RAJONAL LEZHË

KLIENTI

MINISTRIA E SHËNDETËSISË DHE E MBROJTJES SOCIALE

GRUPI I PROJEKTIMIT

ATELIER 4
ARCHITECTURE & CONSULTING STUDIO
Rr. e "Kosovarëve", Ndërtesa 35, Hyrja 6, Ap.4/1,
Njësia Administrative Nr. 5, 1019, Tiranë, Shqipëri
tel: +355 4 24 30 195 / 4 22 22 804
fax: +355 4 24 30 194
mobile: +355 69 20 38 958
e-mail: info@atelier4.al
web: www.atelier4.al

ARCHIMED S.P.S
CONSULTING & ENGINEERING STUDIO
Rr. "Zef Jubani", Pallati Bjorn, Nr. 7/3,
Tiranë, Shqipëri
tel / fax: +355 4 24 33 202
mobile: +355 69 21 05 507
e-mail: info@archimedsps.com
e-mail: archimedsps@gmail.com
web: www.archimedsps.com

KEJSI-05
ELECTRICAL ENGINEERING STUDIO
Rr. "Zef Jubani", Ndërtesa 7, Ap. 3, Tiranë, Shqipëri
mobile: +355 68 40 38 122
mobile: +355 68 20 77 941
e-mail: info@kejsi05.com
web: www.kejsi05.com

KODI I VIZATIMIT

SRB	D	S	-	0
KODI	FAZA	DISIPLINA	KATI	RISHIKIM

NR. I VIZATIMIT **S - 65**

EMËRTIMI I VIZATIMIT

SHKALLA +14.25_18.80

SHKALLA

DATA SHKURT 2019

PËRSHKRIMI I FAZËS

PROJEKT ZBATIM

RISHIKIM	DATA	FAZA E PROJEKTIT

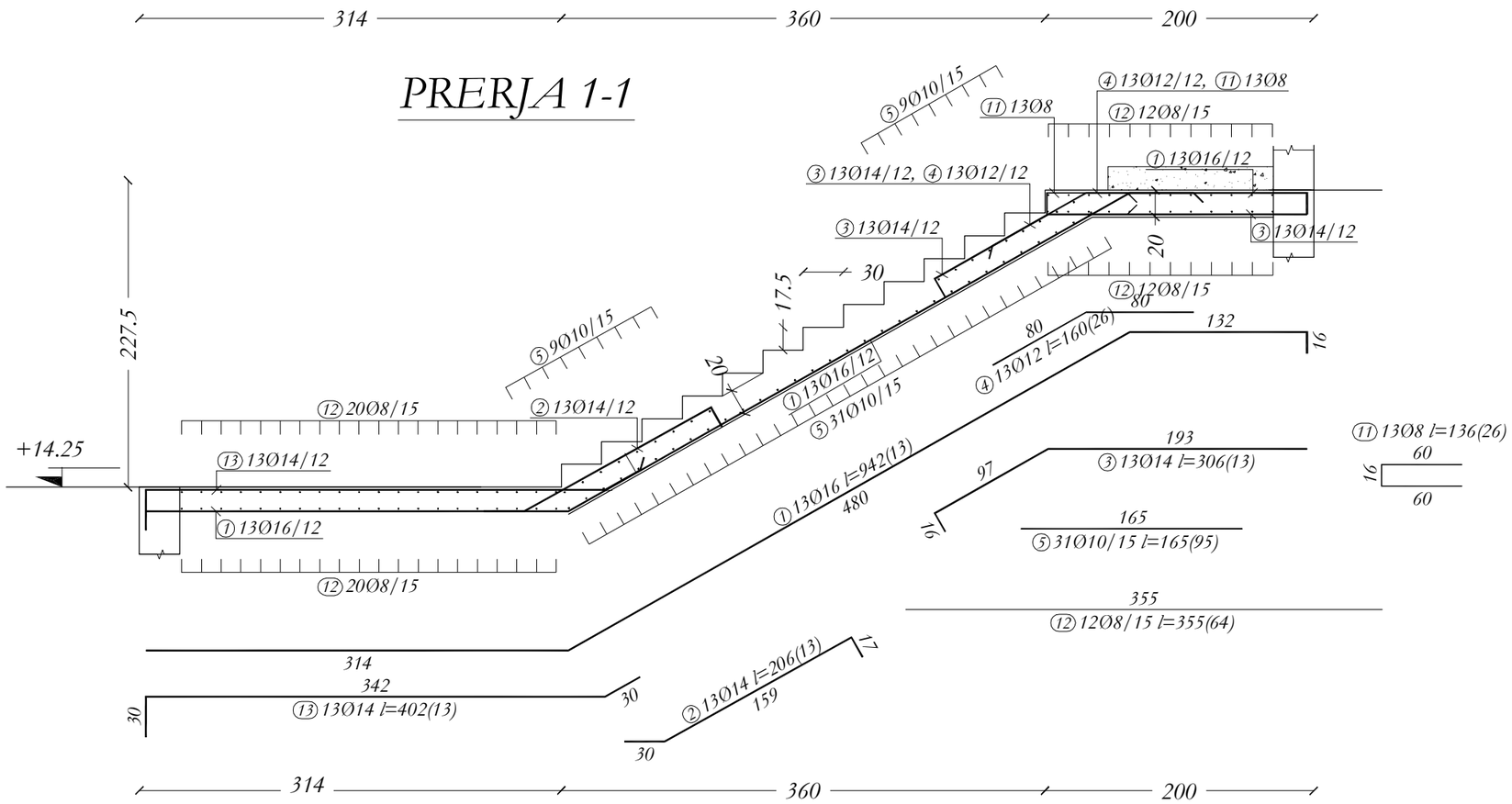

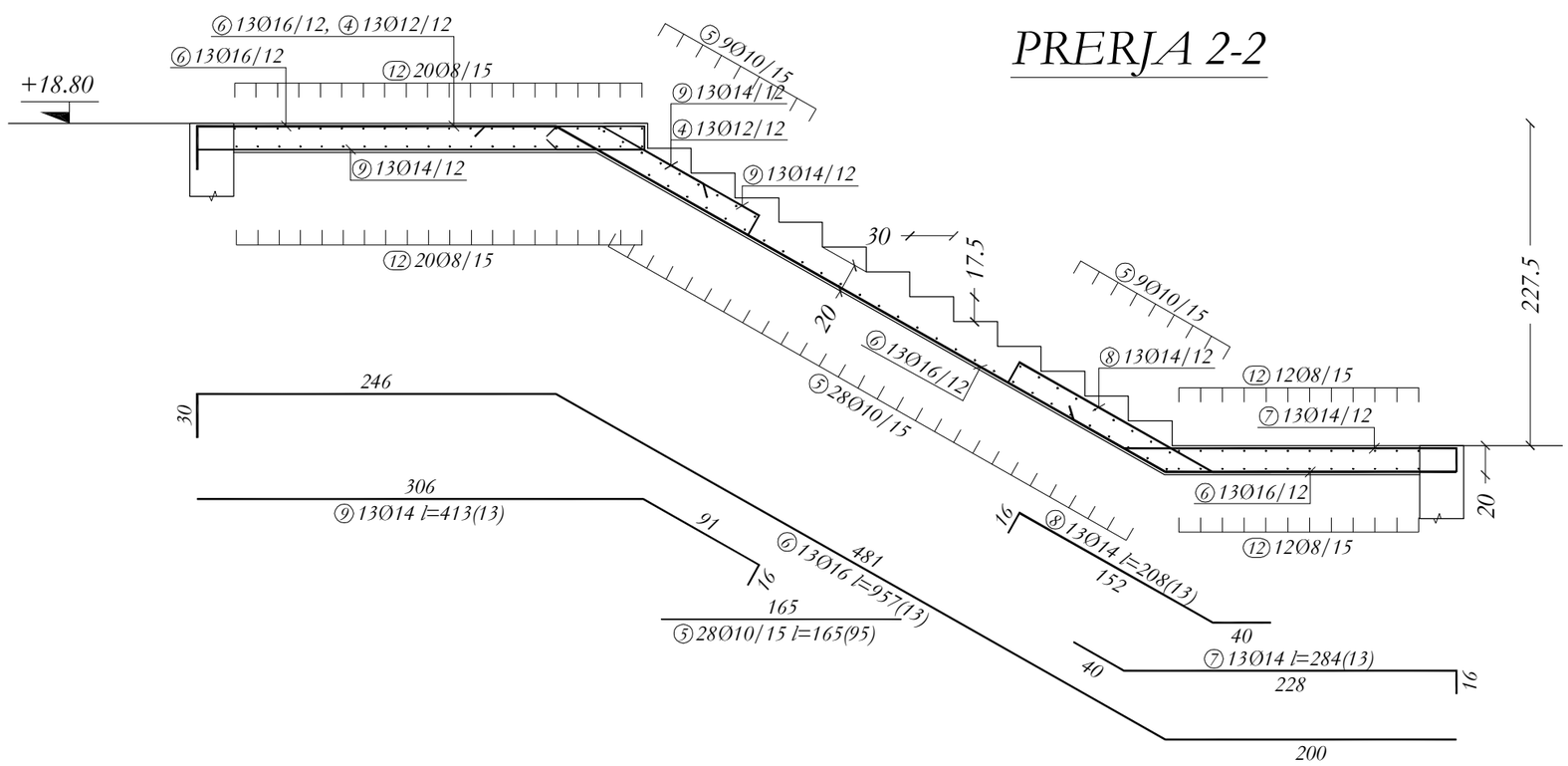

NR. NE // // APN S.AJINE NE COPE TË ELEMENTIVE KONSTRUKTIVE, SHËNIMIT E TREGON VENDOSJEN E SHËRBIMEVE NE DOPO ZG-REL.

BAZATË PROJEKTIMIT KONSTRUKTIV:

- *PROJEKTIMI KONSTRUKTIV "EXISTING" BËHET BAZUAR NE: KUSHTET TEKNIKE EUROCODE, EC0, EC1, EC2, EC7, EC8.*
- *KATEGORIA E TRUALLIT "C", sg/p=0.10, LEZHË.*

PROJEKTI KONSTRUKTIV DO TË ZBATOHET PËRSË PARËI EDHE PROJEKTET : ARKITETONORE, MEKANIKE DHE ELEKTRIKE KU TË GJITHA I HLAPËT NE ELEMENTET KONSTRUKTIVE DO TË VËRRIFIKOHEN DHE KONTROLLOHEN MË VË ZGJATMËT E PROJEKTIT TË ZBATIMIT.

KËRKESA TË DETYRUESHME PËR TË ZBATUAR GJATË RE-ALIZIMIT TË PROJEKTIT KONSTRUKTIV:

A. SHTRESA-I MBROJTËSUE E BETONIT :
1. *SHTRESA-I MBROJTËSUE E KOLONAVE: 35mm.*
2. *SHTRESA-I MBROJTËSUE E TRABEAVE EXISTE: 30mm.*
3. *SHTRESA-I MBROJTËSUE E E SOLETAVE EXISTE: 25mm.*
4. *SHTRESA-I MBROJTËSUE E THEMELETAVE: 100mm DHE 35mm.*
5. *SHTRESA-I MBROJTËSUE EXISTE: 35mm NE TË GJITHE SIPËRFAQET NE KONTAKT ME UJËRAT NENTOKESORE.*
6. *SHTRESA-I MBROJTËSUE E MUREVE BETONOKARE EXISTE: 35mm.*

C. GJATËSITE E ANKORIMIT TË SHËRBIMAVE DO TË ZBATOHEN SIPAS EC2 AND EC8 PËR GODEN AT ANTISISMIKË.

D. BETONI : C30/37 CEB/RO 350 B.

TITULLI I PROJEKTIT

LOTI 1: "HARTIM I PROJEKT PREVENTIVAVE TË ZBATIMIT PËR DISA SPITALE RAJONALE DHE BASHKIAKE"

SPITALI RAJONAL LEZHË

KLIENTI

MINISTRIA E SHËNDETËSISË DHE E MBROJTJES SOCIALE

GRUPI I PROJEKTIMIT

ATELIER 4
ARCHITECTURE & CONSULTING STUDIO
Rr. e "Kosovarëve", Ndërtesa 35, Hyrja 6, Ap.4/1,
Njësia Administrative Nr. 5, 1019, Tiranë, Shqipëri
tel: +355 4 24 30 195 / 4 22 22 804
fax: +355 4 24 30 194
mobile: +355 69 20 38 958
e-mail: info@atelier4.al
web: www.atelier4.al

ARCHIMED S.P.S
CONSULTING & ENGINEERING STUDIO
Rr. "Zef Jubani", Pallati Bjorn, Nr. 7/3,
Tiranë, Shqipëri
tel / fax: +355 4 24 33 202
mobile: +355 69 21 05 507
e-mail: info@archimedsps.com
e-mail: archimedsps@gmail.com
web: www.archimedsps.com

KEJSI-05
ELECTRICAL ENGINEERING STUDIO
Rr. "Zef Jubani", Ndërtesa 7, Ap. 3, Tiranë, Shqipëri
mobile: +355 68 40 38 122
mobile: +355 68 20 77 941
e-mail: info@kejsi05.com
web: www.kejsi05.com

KODI I VIZATIMIT

SRB	D	S	-	0
KODI	FAZA	DISIPLINA	KATI	RISHIKIM

NR. I VIZATIMIT	**S - 66**

EMËRTIMI I VIZATIMIT

SHKALLA +14.25_18.80

SHKALLA	
DATA	SHKURT 2019

PËRSHKRIMI I FAZËS

PROJEKT ZBATIM

RISHIKIM	DATA	FAZA E PROJEKTIT

PROJEKTI STRUKTURAL

SPITALI RAJONAL LEZHE

URA LIDHESE, GODINAT EKZISTUESE

FAZA: PROJEKT ZBATIM

GODINA E INFEKTIVIT	
SPITALI RAJONAL LEZHE	
NR.S-	Lista e fleteve
1	ASHENSORI PANORAMIK
2	ASHENSORI PANORAMIK
3	URA LIDHESE
4	URA LIDHESE
5	SOLETA SHTESE INFEKTIVI

T-Z

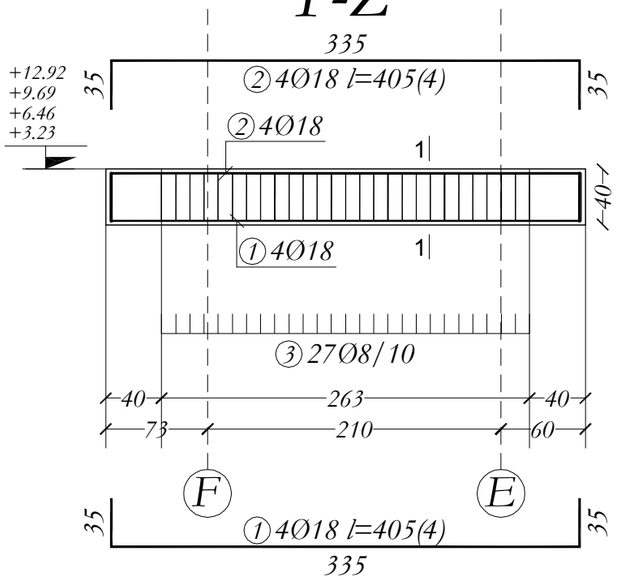

PRERJE T-Z

PRERJA 1-1

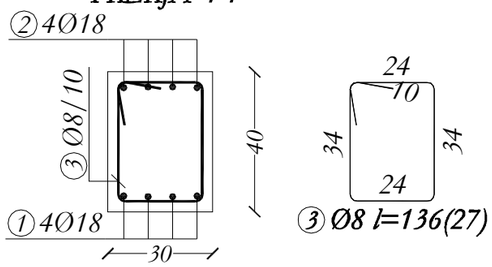

PRERJA 1-1 K-1

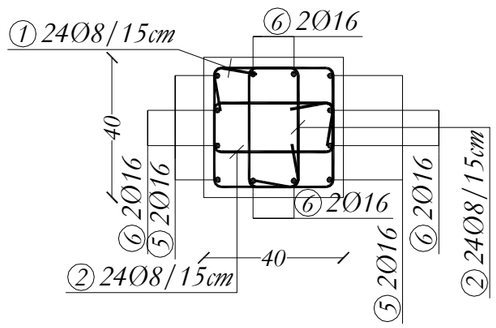

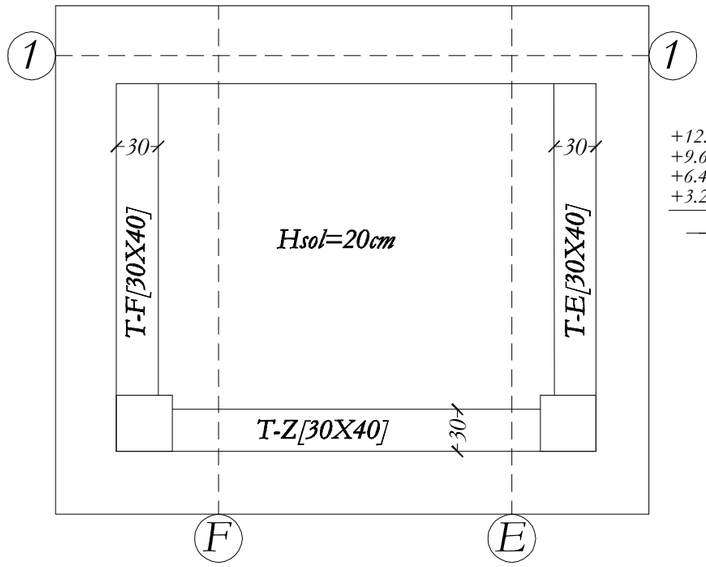

SOLETA

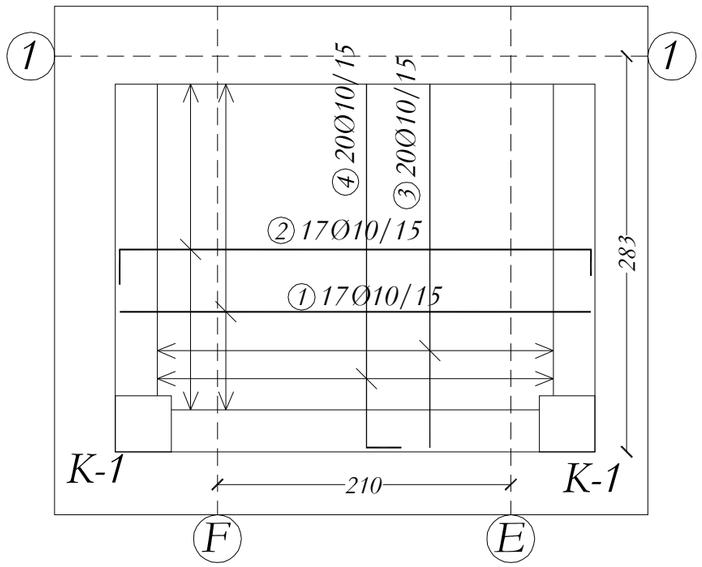

T-E;T-F

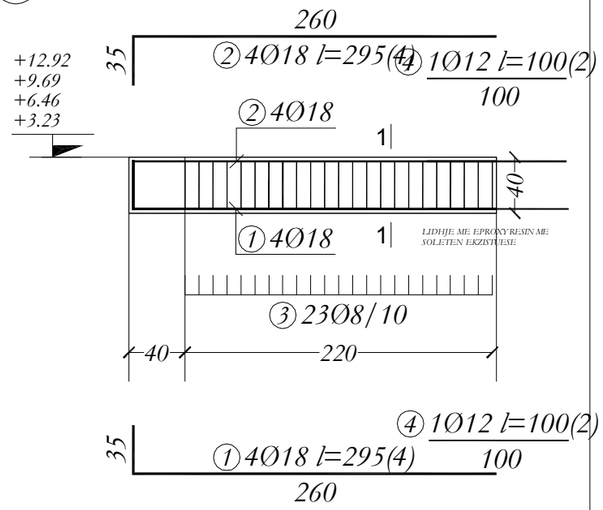

PRERJE T-E;T-F

PRERJA 1-1

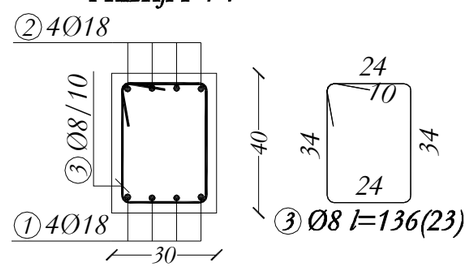

N.B. NE // LAPIN SAJINE NE COPE TË ELEMENTIVE KONSTRUKTIVE, SHËNIMI ± TREGON VENDOSJEN E SHUFRAVE NE DOPO ZG-RRI.

BAZATË PROJEKTIMI KONSTRUKTIV:

PROJEKTIMI KONSTRUKTIV "EXISTIT" BËHET BAZUAR NE: KUSHTET TEKNIKE EUROCODE, EC0, EC1, EC2, EC7, EC8.
KATEGORIA E TRUALLIT "C", sg p=0.10, LEZHË.

PROJEKTI KONSTRUKTIV DO TË ZBATOHET DUKE PËRFSHI EDHE PROJEKTET : ARKITEKTONIKE, MEKANIKE DHE ELEKTRIKE KU TË GJITHA FAZËT NE ELEMENTET KONSTRUKTIVE DO TË VËRTETOHEN DHE KONTROLLOHEN MË VË ZËRTIMET E PROJEKTIT TË ZBATIMIT.

KËRKESA TË DETYRUESHME PËR TË ZBATUAR GJATË REALIZIMIT TË PROJEKTIT KONSTRUKTIV:

B. SHTRESA-I MBROJTËSUE E BETONIT :
1. SHTRESA-I MBROJTËSUE E KOLONAVE: 35mm.
2. SHTRESA-I MBROJTËSUE E TRABEAVE EXISTIT: 30mm.
3. SHTRESA-I MBROJTËSUE E ELEMENTAVE EXISTIT: 25mm.
4. SHTRESA-I MBROJTËSUE E THEMELLIT EXISTIT: 100mm DHE 50mm.
5. SHTRESA-I MBROJTËSUE EXISTIT: 50mm NE TË GJITHË SIPËRFAQET NE KONTAKT ME UJËRAT NENTOKËSORE.
6. SHTRESA-I MBROJTËSUE E MURRATË BETONARË EXISTIT: 30mm.

C. GJATËSITË E ANKORIMIT TË SHUFRAVE DO TË ZBATOHEN SIPAS EC2 AND EC8 PËR GODEN AT ANTISISMIKË.

D. BETONI : C30/37 CEB/RO 1500 R.

TITULLI I PROJEKTIT

LOTI 1: "HARTIM I PROJEKT PREVENTIVAVE TË ZBATIMIT PËR DISA SPITALE RAJONALE DHE BASHKIAKE"

SPITALI RAJONAL LEZHË

KLIENTI

MINISTRIA E SHËNDETËSISË DHE E MBROJTJES SOCIALE

GRUPI I PROJEKTIMIT

ATELIER 4
ARCHITECTURE & CONSULTING STUDIO
Rr. e "Kosovarëve", Ndërtesa 35, Hyrja 6, Ap.4/1,
Njësia Administrative Nr. 5, 1019, Tiranë, Shqipëri
tel: +355 4 24 30 195 / 4 22 22 804
fax: +355 4 24 30 194
mobile: +355 69 20 38 958
e-mail: info@atelier4.al
web: www.atelier4.al

ARCHIMED S.P.S
ARCHIMED S.P.S
CONSULTING & ENGINEERING STUDIO
Rr. "Zef Jubani", Pallati Bjorn, Nr. 73,
Tiranë, Shqipëri
tel / fax: +355 4 24 33 202
mobile: +355 69 21 05 507
e-mail: info@archimedsps.com
e-mail: archimedsps@gmail.com
web: www.archimedsps.com

KEJSI-05
ELECTRICAL ENGINEERING STUDIO
Rr. "Zef Jubani", Ndërtesa 7, Ap. 3, Tiranë, Shqipëri
mobile: +355 68 40 38 122
mobile: +355 68 20 77 941
e-mail: info@kejsi05.com
web: www.kejsi05.com

KODI I VIZATIMIT

SRB	D	S	-	0
KODI	FAZA	DISIPLINA	KATI	RISHIKIM

NR. I VIZATIMIT	**S - 01**

EMËRTIMI I VIZATIMIT

ASHENSORI PANORAMIK

SHKALLA	
DATA	SHKURT 2019

PËRSHKRIMI I FAZËS
PROJEKT ZBATIM

RISHIKIM	DATA	FAZA E PROJEKTIT

Reinforcement specification

Type	Shapes and dimensions (cm)	Ø (mm)	lg (cm)	n (kom)	lgn (m)
TRAU T-Z (4 Pcs.)					
1	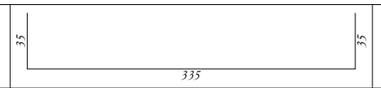	18	405	16	64.8
2	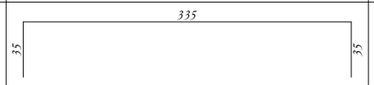	18	405	16	64.8
3	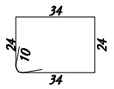	8	136	108	146.88
TRAU T-E;T-F (8 Pcs.)					
1	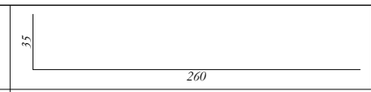	18	295	32	94.4
2	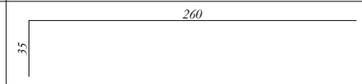	18	295	32	94.4
3	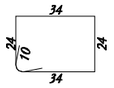	8	136	184	250.24
4	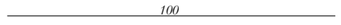	12	100	16	16
SOLETA (4 Pcs.)					
1	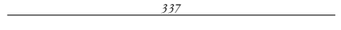	10	337	68	229.16
2	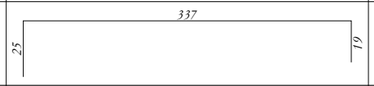	10	381	68	259.08
3		10	260	80	208
4	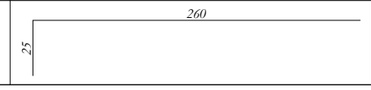	10	285	80	228
K-1 (8 Pcs.)					
1	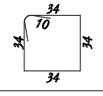	8	156	192	299.52
2	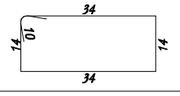	8	116	384	445.44
5	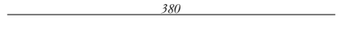	16	380	32	121.6
6	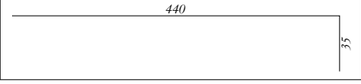	16	475	64	304

Reinforcement summary

Ø (mm)	lgn (m)	kg/ m'	Weight (kg)
B 60.40			
8	1142.08	0.395	451.12
10	924.24	0.617	570.26
12	16	0.888	14.21
16	425.6	1.58	672.45
18	318.4	2	636.8
Total			2344.84

NR. NE // LAPIN SAJINE NE COPE TË ELEMENTIVE KONSTRUKTIVE, SHËNIMI ± TREGON VENDOSJEN E SHTRËRËVE NE DOPO ZG-REL.

BAZATË PROJEKTIMIT KONSTRUKTIV:
PROJEKTIMI KONSTRUKTIV "EXISTIT" BËHET BAZUAR NE: KUSHTET TEKNIKE EUROCODE, EC0, EC1, EC2, EC7, EC8.
KATEGORIA E TRUALLIT "C", sg=0.10, LEZHË.

PROJEKTI KONSTRUKTIV DO TË ZBATOHET DUKE PËRFSHIRË EDHE PROJEKTET : ARKITEKTONIKE, MEKANIKE DHE ELEKTRIKE KU TË GJITHA I HIQËT NE ELEMENTET KONSTRUKTIVE DO TË VËRRIHOHEN DHE KONTROLLOHEN MË VËZATIMET E PROJEKTIT TË ZBATIMIT.

KËRKESA TË DETYRUESHME PËR TË ZBATUAR GJATË REALIZIMIT TË PROJEKTIT KONSTRUKTIV:

B. SHTRESA MBROJTËSE E BETONIT :
1. SHTRESA MBROJTËSE E KOLONAVE: 35mm.
2. SHTRESA MBROJTËSE E TRAREVE EXISTIT: 30mm.
3. SHTRESA MBROJTËSE E LL SOLETAVE EXISTIT: 20mm.
4. SHTRESA MBROJTËSE E THEMELIT EXISTIT: 100mm DHE: 50mm.
5. SHTRESA MBROJTËSE EXISTIT: 50mm NE: TË GJITHË SIPËRFAQËT NE KONTAKT ME UJËRAT NENTOKËSORE.
6. SHTRESA MBROJTËSE E MURELLVE BETONARE EXISTIT: 35mm.

C. GJATËSITË E ANKORËMIT TË SHTRËRAVE DO TË ZBATOHEN SIPAS EC2 AND EC8 PËR GODEN AT. ANTISISMIKË.

D. BETONI C30/37 CEB/RO 3500 R.

TITULLI I PROJEKTIT

LOTI 1: "HARTIM I PROJEKT PREVENTIVAVE TË ZBATIMIT PËR DISA SPITALE RAJONALE DHE BASHKIAKE"

SPITALI RAJONAL LEZHË

KLIENTI

MINISTRIA E SHËNDETËSISË DHE E MBROJTJES SOCIALE

GRUPI I PROJEKTIMIT

ATELIER 4
ARCHITECTURE & CONSULTING STUDIO
Rr. e "Kosovarëve", Ndërtesa 35, Hyrja 6, Ap.4/1,
Njësia Administrative Nr. 5, 1019, Tiranë, Shqipëri
tel: +355 4 24 30 195 / 4 22 22 804
fax: +355 4 24 30 194
mobile: +355 69 20 38 958
e-mail: info@atelier4.al
web: www.atelier4.al

ARCHIMED S.P.S
CONSULTING & ENGINEERING STUDIO
Rr. "Zef Jubani", Pallati Bjorn, Nr. 7/3,
Tiranë, Shqipëri
tel / fax: +355 4 24 33 202
mobile: +355 69 21 05 507
e-mail: info@archimedsps.com
e-mail: archimedsps@gmail.com
web: www.archimedsps.com

KEJSI-05
ELECTRICAL ENGINEERING STUDIO
Rr. "Zef Jubani", Ndërtesa 7, Ap. 3, Tiranë, Shqipëri
mobile: +355 68 40 38 122
mobile: +355 68 20 77 941
e-mail: info@kejsi05.com
web: www.kejsi05.com

KODI I VIZATIMIT

SRB	D	S	-	0
KODI	FAZA	DISIPLINA	KATI	RISHIKIM

NR. I VIZATIMIT **S - 02**

EMËRTIMI I VIZATIMIT

ASHENSORI PANORAMIK

SHKALLA

DATA SHKURT 2019

PËRSHKRIMI I FAZËS
PROJEKT ZBATIM

RISHIKIM	DATA	FAZA E PROJEKTIT

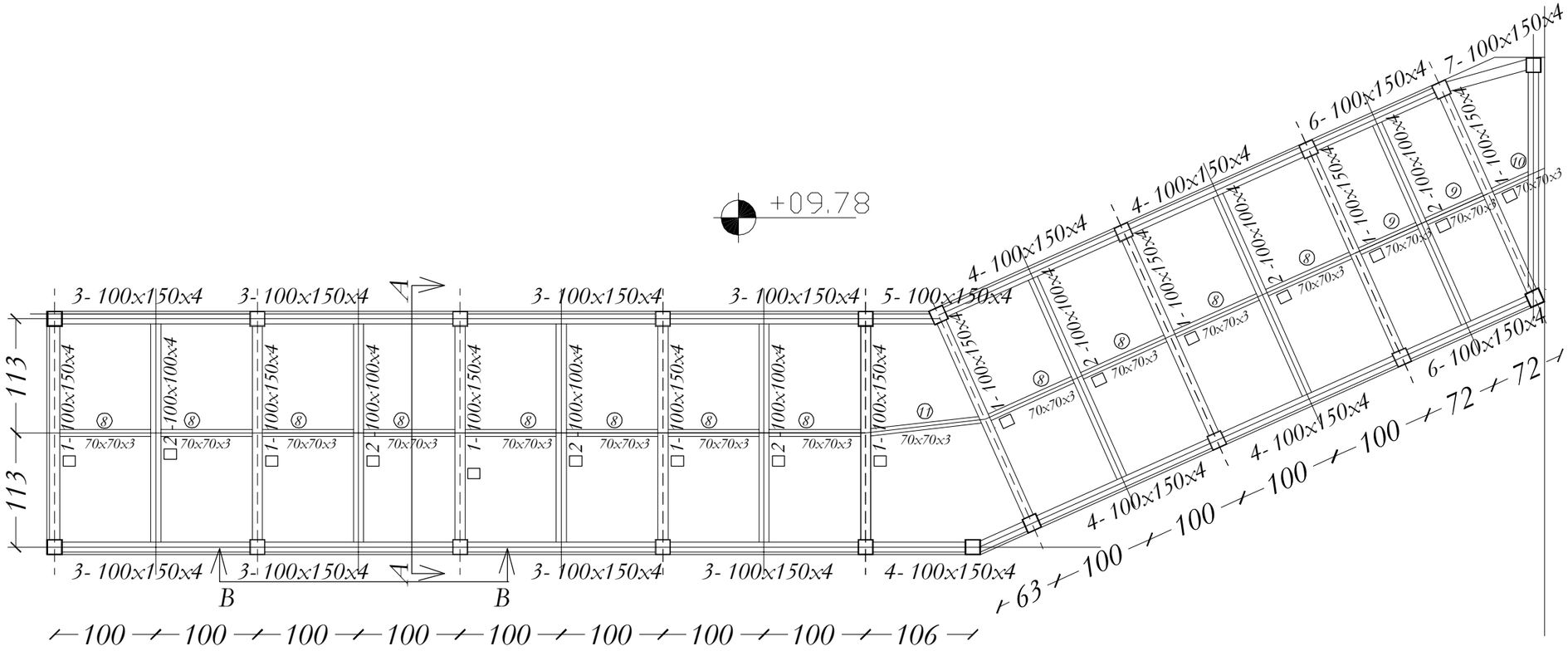

PRERJA B-B

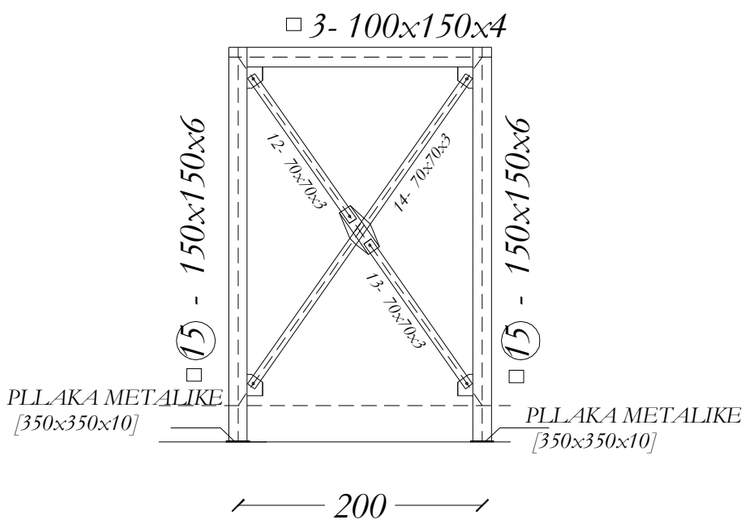

PRERJA A-A

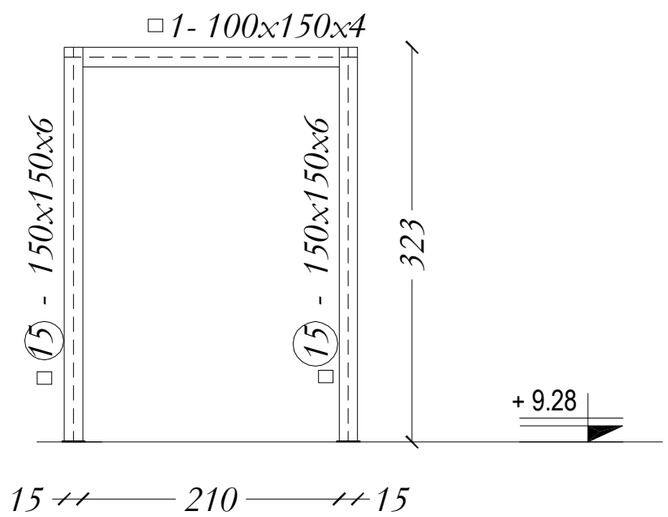

NR. NE // I JAPIN SAJNE NE COPE TË ELEMENTIVE KONSTRUKTIVE, SHKËMBIM ± TREGON VENDOSJEN E SHUFRAVE NE DOPO ZG-REL.

BAZATË PROJEKTIMIT KONSTRUKTIV:

- PROJEKTIMI KONSTRUKTIV "EXISTIT" BËHET BAZË ME KUSHTET TEKNIKE EUROCODE, EC0, EC1, EC2, EC7, EC8.
- KATEGORIA E TRUALLIT "C", sg=0.10, EC8.

PROJEKTI KONSTRUKTIV DO TË ZBATOHET PËRSË PARI EDHE PROJEKTET - ARKITEKTONIKE, MEKANIKE DHE ELEKTRIKE KU TË GJITHA I HAPËT NË ELEMENTET KONSTRUKTIVE DO TË VËRRIFIKOHEN DHE KONTROLLOHEN MË VË ZATIMET E PROJEKTIT TË ZBATIMIT.

KËRKESA TË DETYRUESHME PËR TË ZBATUAR CËSHTË RE-ALIZIMIT TË PROJEKTIT KONSTRUKTIV:

A. SHTRESA-A MBROJTËSE E BETONIT :
1. SHTRESA-A MBROJTËSE E KOLONAVE: 30mm.
2. SHTRESA-A MBROJTËSE E TRAREVE EXISTIT: 30mm.
3. SHTRESA-A MBROJTËSE E E SOLETAVE EXISTIT: 20mm.
4. SHTRESA-A MBROJTËSE E THEMELITE EXISTIT: 100mm DHE 30mm.
5. SHTRESA-A MBROJTËSE EXISTIT: 30mm NË TË GJITHË SIPËRFAQET NË KONTAKT ME UJËRAT NENTOKËSORE.
6. SHTRESA-A MBROJTËSE E MURREVE BETONARË EXISTIT: 30mm.

C. CËSHTESITE E ANKORËMIT TË SHUFRAVE DO TË ZBATOHEN SIPAS EC2-AND EC8 PËR GODEN-AT ANTISISMIKË.

TË BETONIT C30/37 CËSHKËSI 350 B.

TITULLI I PROJEKTIT	
LOTI 1: "HARTIM I PROJEKT PREVENTIVAVE TË ZBATIMIT PËR DISA SPITALE RAJONALE DHE BASHKIAKE" **SPITALI RAJONAL LEZHË**	
KLIENTI	
MINISTRIA E SHËNDETËSISË DHE E MBROJTJES SOCIALE	
GRUPI I PROJEKTIMIT	
ATELIER 4 **ARCHITECTURE & CONSULTING STUDIO** Rr. e "Kosovarëve", Ndërtesa 35, Hyrja 6, Ap.4/1, Njësia Administrative Nr. 5, 1019, Tiranë, Shqipëri tel: +355 4 24 30 195 / 4 22 22 804 fax: +355 4 24 30 194 mobile: +355 69 20 38 958 e-mail: info@atelier4.al web: www.atelier4.al	
ARCHIMED S.P.S **ARCHIMED S.P.S** **CONSULTING & ENGINEERING STUDIO** Rr. "Zef Jubani", Pallati Bjorn, Nr. 7/3, Tiranë, Shqipëri tel / fax: +355 4 24 33 202 mobile: +355 69 21 05 507 e-mail: info@archimedsps.com e-mail: archimedsps@gmail.com web: www.archimedsps.com	
KEJSI-05 **ELECTRICAL ENGINEERING STUDIO** Rr. "Zef Jubani", Ndërtesa 7, Ap. 3, Tiranë, Shqipëri mobile: +355 68 40 38 122 mobile: +355 68 20 77 941 e-mail: info@kejsi05.com web: www.kejsi05.com	
KODI I VIZATIMIT	
SRB . D . S . - . 0 KODI FAZA DISIPLINA KATI RISHIKIM	
NR. I VIZATIMIT	**S - 03**
EMËRTIMI I VIZATIMIT	
URA LIDHESE	
SHKALLA	
DATA	SHKURT 2019
PËRSHKRIMI I FAZËS **PROJEKT ZBATIM**	
RISHIKIM **DATA** **FAZA E PROJEKTIT**	

ELEMENTI		COPE (n)	L(mm)	nxL(m)	Pesha per 1ml (kg)	Pesha (kg)
1	□ 100X150X4	9	2100	18.9	14.9	281.61
2	□ 100x100x4	7	2150	15.05	12.14	182.707
3	□ 100x150x4	8	1850	14.8	14.9	220.52
4	□ 100x150x4	5	1850	9.25	14.9	137.825
5	□ 100x150x4	1	600	0.6	14.9	8.94
6	□ 100x150x4	2	1285	2.57	14.9	38.293
7	□ 100x150x4	1	815	0.815	14.9	12.1435
8	□ 70x70x3	12	900	10.8	6.13	66.204
9	□ 70x70x3	2	620	1.24	6.13	7.6012
10	□ 70x70x3	1	400	0.4	6.13	2.452
11	□ 70x70x3	1	1100	1.1	6.13	6.743
12	□ 70x70x3	16	1450	2.7	6.13	16.551
13	□ 70x70x3	16	1450	2.7	6.13	16.551
14	□ 70x70x3	16	3100	49.6	6.13	304.048
15	□ 150x150x6	20	3220	64.4	27.79	1789.68
				elemente	SHUMA [kg]	3091.86
				pllaka metalike	SHUMA [kg]	500

NR. NE // LAPËN SAJNE NE COPE TË ELEMENTIVE KONSTRUKTIVE, SHËNIMIT ± TREGON VËNDOSJEN E SHËRBIMEVE NE DOPO ZG-REL.

BAZATË: PROJEKTIMIT KONSTRUKTIV:
PROJEKTIMI KONSTRUKTIV "EXISTIT" BËHET BAZUAR NE: KUSHTET TEKNIKE EUROCODE, EC0, EC1, EC2, EC7, EC8.
KATEGORIA E TRUALLIT "C", sg p=0.10, LEZHË.

PROJEKTI KONSTRUKTIV DO TË ZBATOHET DUKE PËRFSHI EDHE PROJEKTET : ARKITEKTONIKE, MEKANIKE DHE ELEKTRIKE KU TË GJITHA FAZËT NE ELEMENTET KONSTRUKTIVE DO TË VËRRIFIKOHEN DHE KONTROLLOHEN MË VËZATIMET E PROJEKTIT TË ZBATIMIT.

KURBAJA TË DETYRUESHME PËR TË ZBATUAR CËSHTË: RËSISTENCËS TË PROJEKTIT KONSTRUKTIV:

B. SHTRESA MBROJTËSE E BETONIT :
F. SHTRESA MBROJTËSE E KOLONAVE: 35mm.
G. SHTRESA MBROJTËSE E TRABEAVE EXISTIT: 35mm.
H. SHTRESA MBROJTËSE E SOLETAVE EXISTIT: 25mm.
I. SHTRESA MBROJTËSE E THEMELITE EXISTIT: 100mm DHE: 35mm.
J. SHTRESA MBROJTËSE EXISTIT: 35mm NE TË GJITHË SIPËRFAQËT NE KONTAKT ME UJËRAT NENTOKËSORE.
K. SHTRESA MBROJTËSE E MURELETË BETONARE EXISTIT: 35mm.

C. GJATËSITË E ANKORËMIT TË SHËRBIMEVE DO TË ZBATOHEN SIPËAS EC2 AND EC8 PËR GODEN AT. ANTISISMIKË.

TË BETONIT C30/37 CEB/RO 1500 B.

TITULLI I PROJEKTIT

LOTI 1: "HARTIM I PROJEKT PREVENTIVAVE TË ZBATIMIT PËR DISA SPITALE RAJONALE DHE BASHKIAKE"

SPITALI RAJONAL LEZHË

KLIENTI

MINISTRIA E SHËNDETËSISË DHE E MBROJTJES SOCIALE

GRUPI I PROJEKTIMIT

ATELIER 4
ARCHITECTURE & CONSULTING STUDIO
Rr. e "Kosovarëve", Ndërtesa 35, Hyrja 6, Ap.4/1,
Njësia Administrative Nr. 5, 1019, Tiranë, Shqipëri
tel: +355 4 24 30 195 / 4 22 22 804
fax: +355 4 24 30 194
mobile: +355 69 20 38 958
e-mail: info@atelier4.al
web: www.atelier4.al

ARCHIMED S.P.S
ARCHIMED S.P.S
CONSULTING & ENGINEERING STUDIO
Rr. "Zef Jubani", Pallati Bjorn, Nr. 73,
Tiranë, Shqipëri
tel / fax: +355 4 24 33 202
mobile: +355 69 21 05 507
e-mail: info@archimedsps.com
e-mail: archimedsps@gmail.com
web: www.archimedsps.com

KEJSI-05
ELECTRICAL ENGINEERING STUDIO
Rr. "Zef Jubani", Ndërtesa 7, Ap. 3, Tiranë, Shqipëri
mobile: +355 68 40 38 122
mobile: +355 68 20 77 941
e-mail: info@kejsi05.com
web: www.kejsi05.com

KODI I VIZATIMIT

SRB	D	S	-	0
KODI	FAZA	DISIPLINA	KATI	RISHIKIM

NR. I VIZATIMIT **S - 04**

EMËRTIMI I VIZATIMIT

URA LIDHESE

SHKALLA

DATA SHKURT 2019

PËRSHKRIMI I FAZËS
PROJEKT ZBATIM

RISHIKIM **DATA** **FAZA E PROJEKTIT**

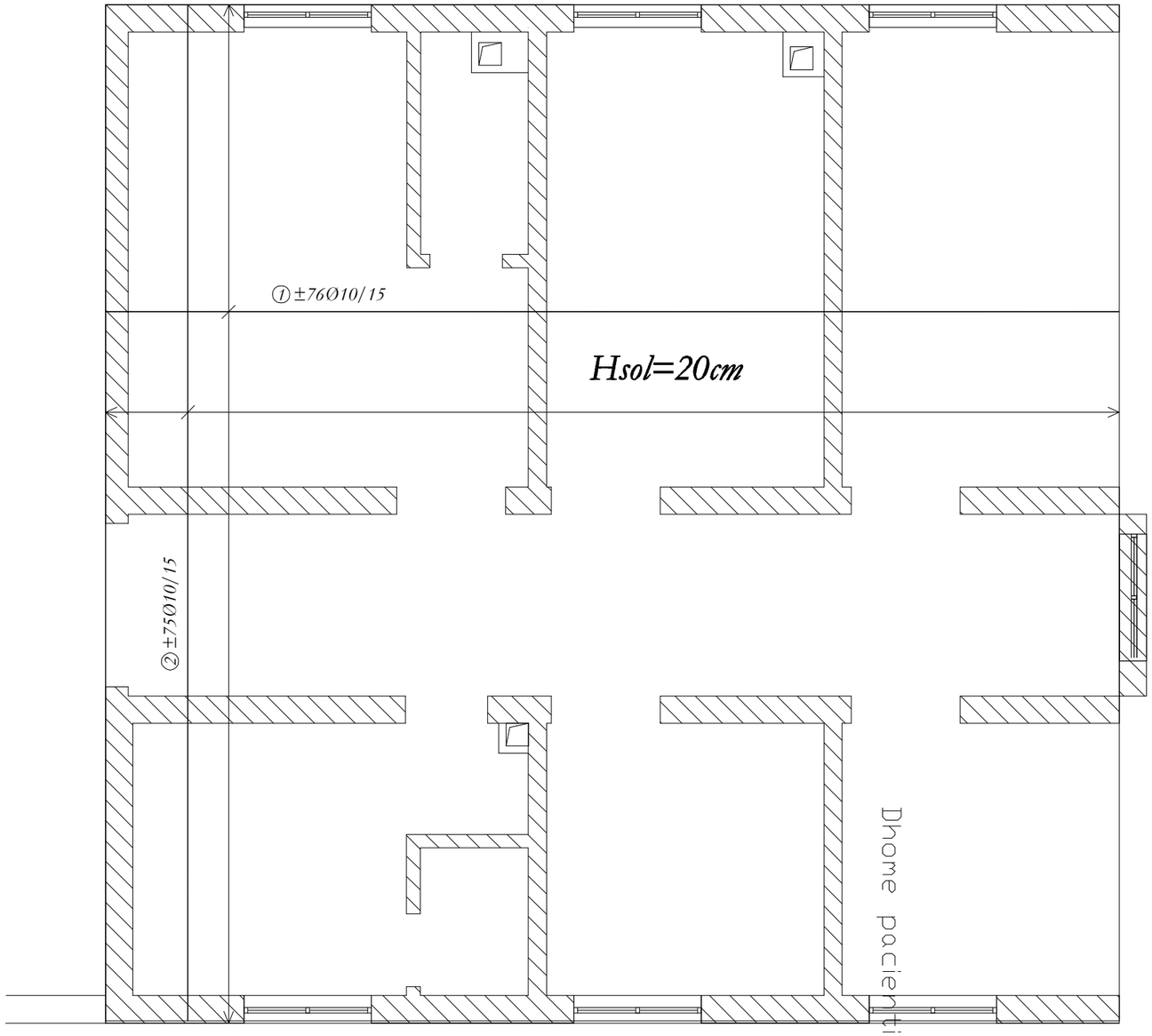

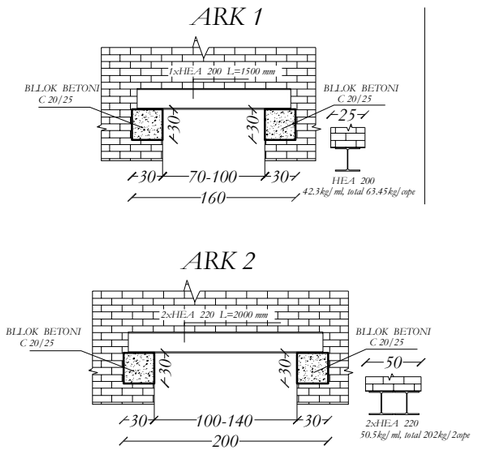

SHENIM TEKNIK:
1. ARKITRARET METALIKE TE REALIZOHEN NGA NJE COPE PER MURET ME GJERESI 25cm.
2. ARKITRARET METALIKE TE REALIZOHEN NGA DY COPE PER MURET ME GJERESI 50cm.

Reinforcement specification

Type	Shapes and dimensions (cm)	Ø (mm)	lg (cm)	n (kom)	lgn (m)
SOLETA INFEKTIVI (1 Pcs.)					
1	1115	10	1115	152	1694.8
2	1118	10	1118	150	1677

Reinforcement summary

Ø (mm)	lgn (m)	kg/m'	Weight (kg)
10	3371.8	0.617	2080.4
Total			2080.4

MURET MBAJTES DO TE NDERTOHEN MBI MURET MBAJTES TE KATEVE POSHTE KATIT SHTESE.
BREZAT E MUREVE MBAJTES NE KUOTET E MBESHTETJES SE SOLETES TE ZBATOHEN SIPAS KTP-89

NR. NE // I APN SAJINE NE COPE TE ELEMENTIVE KONSTRUKTIVE, SHIKNIMI I TREGON VENDOSJEN E SHTRYRAVE NE DOPO ZG-RRI.

BAZATE PROJEKTIMIT KONSTRUKTIV:
- PROJEKTIMI KONSTRUKTIV "EDITIT" SIPAS BAZES BAZUAR NE KUSHTET TEKNIKE EUROCODE, EC0, EC1, EC2, EC7, EC8.
- KATEGORIA E TRUALLIT "C", sg/p=0.10, LEZHË.

PROJEKTI KONSTRUKTIV DO TE ZBATOHET TË DUAJË PËRE EDHE: PROJEKTET ARKITETONORE, MEKANIKE DHE ELEKTRIKE KU TË GJITHA I IA APIJË NË ELEMENTET KONSTRUKTIVE DO TË VËRRIFIKOHEN DHE KONTROLLOHEN MË VË ZAT DHËNIE E PROJEKTIT TË ZBATIMIT.

KËRKESA TË DETYRUESHME PËR TË ZBATUAR GJATË REALIZIMIT TË PROJEKTIT KONSTRUKTIV:

A. SHTRESA-A MBROJTËSE E BETONIT :
1. SHTRESA-A MBROJTËSE E KOLONAVE: 35mm.
2. SHTRESA-A MBROJTËSE E TRAREVE E ZAVITËT: 35mm.
3. SHTRESA-A MBROJTËSE E LL SOLIT AVE ZAVITËT: 25mm.
4. SHTRESA-A MBROJTËSE E THEMELIT ZAVITËT: 50mm DHE 35mm.
5. SHTRESA-A MBROJTËSE: ZAVITËT 50mm NË TË GJITHË SIPËRSIPËRT NË KONTAKT ME UJËRAT NENTOKËSORE.
6. SHTRESA-A MBROJTËSE E MUREVE BETONORË: ZAVITËT: 35mm.

C. GJATËSITË E ANKRIMIT TË SHTRYRAVE DO TË ZBATOHEN SIPAS EC2 AND EC8 PER GODEN AT ANTISEISMIK.

TË BETONIT C30/37 CEL BXC 1300 B.

TITULLI I PROJEKTIT

LOTI 1: "HARTIM I PROJEKT PREVENTIVAVE TË ZBATIMIT PËR DISA SPITALE RAJONALE DHE BASHKIAKE"

SPITALI RAJONAL LEZHË

KLIENTI

MINISTRIA E SHËNDETËSISË DHE E MBROJTJES SOCIALE

GRUPI I PROJEKTIMIT

ATELIER 4
ARCHITECTURE & CONSULTING STUDIO
Rr. e "Kosovarëve", Ndërtesa 35, Hyrja 6, Ap.4/1,
Njësia Administrative Nr. 5, 1019, Tiranë, Shqipëri
tel: +355 4 24 30 195 / 4 22 22 804
fax: +355 4 24 30 194
mobile: +355 69 20 38 958
e-mail: info@atelier4.al
web: www.atelier4.al

ARCHIMED S.P.S

ARCHIMED S.P.S
CONSULTING & ENGINEERING STUDIO
Rr. "Zef Jubani", Pallati Bjorn, Nr. 7/3,
Tiranë, Shqipëri
tel / fax: +355 4 24 33 202
mobile: +355 69 21 05 507
e-mail: info@archimedsps.com
e-mail: archimedsps@gmail.com
web: www.archimedsps.com

KEJSI-05
ELECTRICAL ENGINEERING STUDIO
Rr. "Zef Jubani", Ndërtesa 7, Ap. 3, Tiranë, Shqipëri
mobile: +355 68 40 38 122
mobile: +355 68 20 77 941
e-mail: info@kejsi05.com
web: www.kejsi05.com

KODI I VIZATIMIT

SRB	D	S	-	0
KODI	FAZA	DISIPLINA	KATI	RISHIKIM

NR. I VIZATIMIT **S - 05**

EMËRTIMI I VIZATIMIT

SOLETA SHTESE INFEKTIVI

SHKALLA

DATA SHKURT 2019

PËRSHKRIMI I FAZËS
PROJEKT ZBATIM

RISHIKIM **DATA** **FAZA E PROJEKTIT**

PROJEKTI STRUKTURAL

SPITALI RAJONAL LEZHE

AMBJENTE TEKNIKE

FAZA: PROJEKT ZBATIM

GODINA E AMBJENTEVE TEKNIKE MEKANIKE	
SPITALI RAJONAL LEZHE	
NR.S-	Lista e fleteve
1	THEMELET GAZI MEDIKAL
2	THEMELET GAZI MEDIKAL
3	THEMELET GAZI MEDIKAL
4	THEMELET GAZI MEDIKAL
5	PLANI I KOLONAVE GAZI MEDIKAL
6	KOLONA GAZI MEDIKAL
7	SOLETA GAZI MEDIKAL
8	TRARET GAZI MEDIKAL
9	TRARET GAZI MEDIKAL
10	TRARET GAZI MEDIKAL
11	PLANI I THEMELEVE, DEPOZITAT E KARBURANTIT
12	ARMIMI I THEMELEVE, DEPOZITAT E KARBURANTIT
13	MURET , KOLONA DEPOZITA E KARBURANTIT
14	MURET , KOLONA DEPOZITA E KARBURANTIT
15	SOLETA DEPOZITA E KARBURANTIT
16	SOLETA DEPOZITA E KARBURANTIT
17	TRAU DEPOZITA E KARBURANTIT

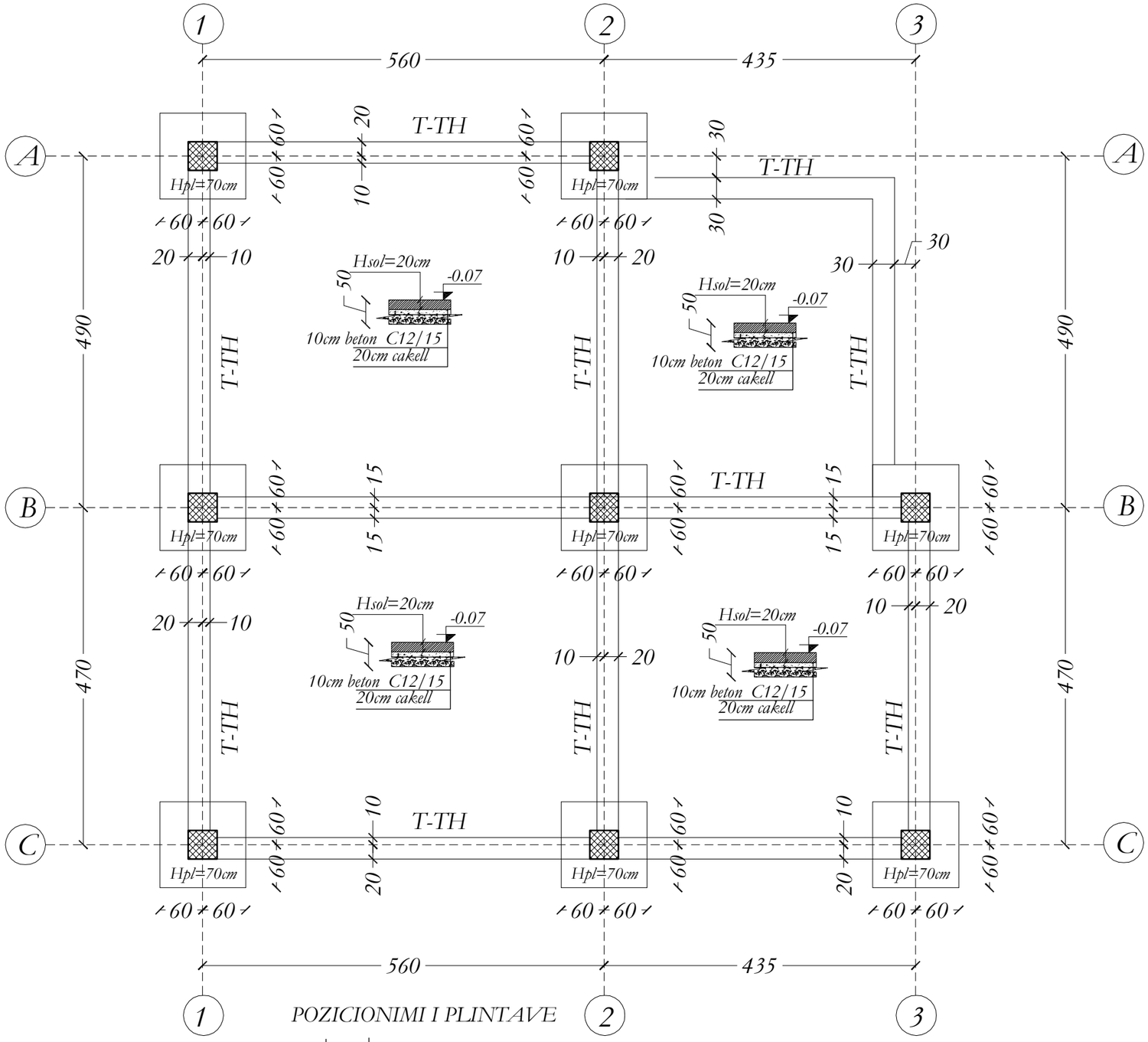

POZICIONIMI I PLINTAVE

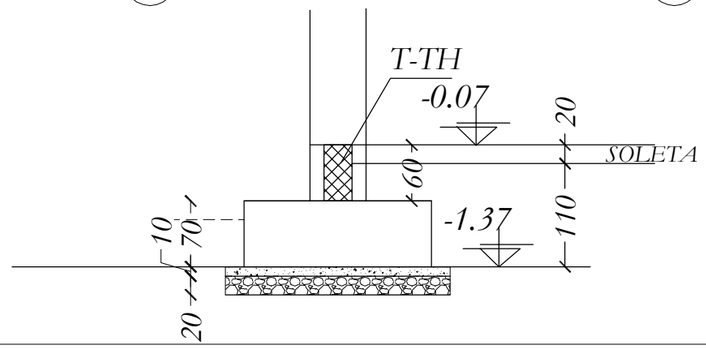

NR. NE // I APN SAJINE NE COPE TË ELEMENTIVE KONSTRUKTIVE, SHËNIMI ± TREGON VËNDOSJEN E SHËRBIMEVE NE DOPO ZG-REL.

BAZATË PROJEKTIMIT KONSTRUKTIV:

a. PROJEKTIMI KONSTRUKTIV "EXISTIT" BËHET BAZË ME KUSHTET TEKNIKE EUROKODI, ECB, ECI, EC2, EC7, ECK

KATEGORIA E TRUALLIT "C" sg p=0.10, LEZHË.

PROJEKTI KONSTRUKTIV DO TË ZBATOHET DHE KU PËRGJITHËSI PROJEKTET ARKITEKTONIKE, MEKANIKE DHE ELEKTRIKE KU TË GJITHA I HLAPËT NE ELEMENTET KONSTRUKTIVE DO TË VËRRIFIKOHEN DHE KONTROLLOHEN MË VË ZATIMET E PROJEKTIT TË ZBATIMIT.

KËRKESA TË DETYRUESHME PËR TË ZBATUAR GJATË RE-ALIZIMIT TË PROJEKTIT KONSTRUKTIV:

A. SHTRESA-A MBROJTËSE E BETONIT :

1. SHTRESA-A MBROJTËSE E KOLONAVE: 35mm.
2. SHTRESA-A MBROJTËSE E TRABEAVE EXISTIT: 30mm.
3. SHTRESA-A MBROJTËSE E ELEMENTEVE SOLIT-AVE EXISTIT: 25mm.
4. SHTRESA-A MBROJTËSE E THEMELIT EXISTIT: 100mm DHE 35mm.
5. SHTRESA-A MBROJTËSE EXISTIT: 35mm NE TË GJITHË SIPËRFAQET NE KONT-AKT ME UJËRAT NENTOKËSORE.
6. SHTRESA-A MBROJTËSE E MURATË BETONARE EXISTIT: 35mm.

C. GJATËSITË E ANKORIMIT TË SHËRBIMEVE DO TË ZBATOHEN SIPAS EC2-AND ECB PËR GODEN-AT ANTISEISMIKË.

TË BETONIT C30/37 CEB/RO 3500 R.

TITULLI I PROJEKTIT

LOTI 1: "HARTIM I PROJEKT PREVENTIVAVE TË ZBATIMIT PËR DISA SPITALE RAJONALE DHE BASHKIAKE"

SPITALI RAJONAL LEZHË

KLIENTI

MINISTRIA E SHËNDETËSISË DHE E MBROJTJES SOCIALE

GRUPI I PROJEKTIMIT

ATELIER 4
ARCHITECTURE & CONSULTING STUDIO
Rr. e "Kosovarëve", Ndërtesa 35, Hyrja 6, Ap.4/1,
Njësia Administrative Nr. 5, 1019, Tiranë, Shqipëri
tel: +355 4 24 30 195 / 4 22 22 804
fax: +355 4 24 30 194
mobile: +355 69 20 38 958
e-mail: info@atelier4.al
web: www.atelier4.al

ARCHIMED S.P.S
ARCHIMED S.P.S
CONSULTING & ENGINEERING STUDIO
Rr. "Zef Jubani", Pallati Bjorn, Nr. 7/3,
Tiranë, Shqipëri
tel / fax: +355 4 24 33 202
mobile: +355 69 21 05 507
e-mail: info@archimedsps.com
e-mail: archimedsps@gmail.com
web: www.archimedsps.com

KEJSI-05
ELECTRICAL ENGINEERING STUDIO
Rr. "Zef Jubani", Ndërtesa 7, Ap. 3, Tiranë, Shqipëri
mobile: +355 68 40 38 122
mobile: +355 68 20 77 941
e-mail: info@kejsi05.com
web: www.kejsi05.com

KODI I VIZATIMIT

SRB	D	S	-	0
KODI	FAZA	DISIPLINA	KATI	RISHIKIM

NR. I VIZATIMIT	**S - 01**

EMËRTIMI I VIZATIMIT

THEMELET GAZI MEDIKAL

SHKALLA	
DATA	SHKURT 2019

PËRSHKRIMI I FAZËS

PROJEKT ZBATIM

RISHIKIM	DATA	FAZA E PROJEKTIT

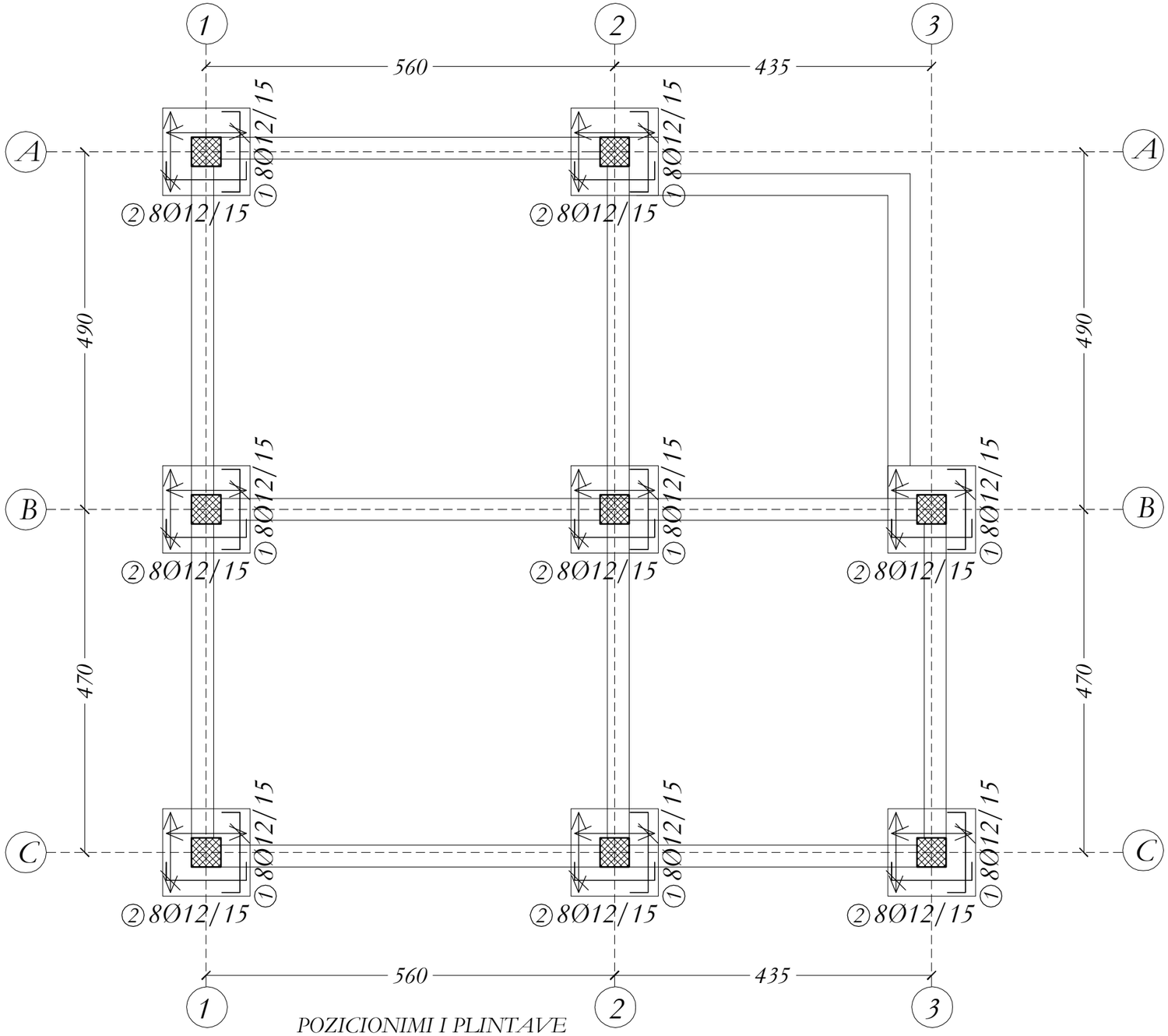

POZICIONIMI I PLINTAVE

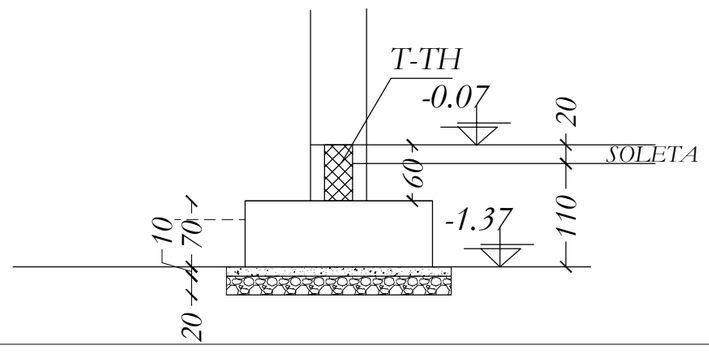

T-TH, PRERJA A-A

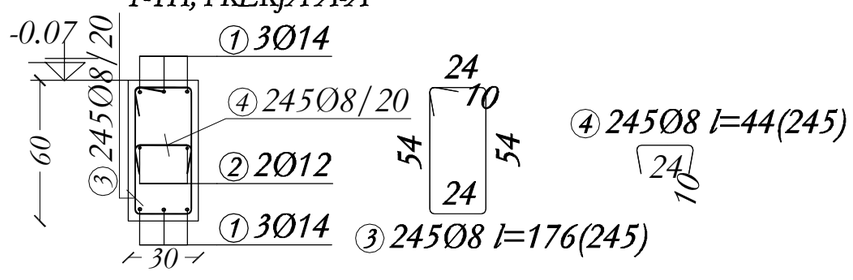

NR. NE // // APN S.AJNE NE COPE TË ELEMENTIVE KONSTRUKTIVE, SHËNIMI ± TREGON VENDOSJEN E SHTRËRGVE NE DOPO ZG-REL.

BAZATË PROJEKTIMIT KONSTRUKTIV:

- PROJEKTIMI KONSTRUKTIV "EXISTIT" BËHET BAZUAR NE KUSHTET TEKNIKE EUROCODE, EC0, EC1, EC2, EC7, EC8.
- KATEGORIA E TRUALLIT "C", qf p=0.10, LEZHË.

PROJEKTI KONSTRUKTIV DO TË ZBATOHET PËRSË PARË EDHE PROJEKTET - SKEMTUTONREL, MEKANIKE DHE ELEKTRIKE KU TË GJITHA I HIQËRJET NE ELEMENTET KONSTRUKTIVE DO TË VËRRIROHEN DHE KONTROLLOHEN ME VIZATIMET E PROJEKTIT TË ZBATIMIT.

KURRAJA TË DUCTIRUESHME PËRTUTË ZBATIMIT GJATË RE-ALIZIMIT TË PROJEKTIT KONSTRUKTIV:

A. SHTRESA-I MBROJTJES E BETONIT :
1. SHTRESA-I MBROJTJES E KOLONAVE: 35mm.
2. SHTRESA-I MBROJTJES E TRAREVE EXISTIT: 35mm.
3. SHTRESA-I MBROJTJES E SOLETAVE EXISTIT: 25mm.
4. SHTRESA-I MBROJTJES E THEMELETE EXISTIT: 100mm DHE 35mm.
5. SHTRESA-I MBROJTJES EXISTIT: 35mm NE TË GJITHE SIPËRSIPËRSHTE NE KONTAKT ME UJËRAT NENTOREJSORE.
6. SHTRESA-I MBROJTJES E MURELVE BETONOKRAE EXISTIT: 35mm.

C. GJATËSITË E ANKORIMIT TË SHËRRAVE DO TË ZBATOHEN SIPAS EC2-AND EC8 PËR GODENAT ANTISEISMIKE.

TË BETONIT C30/37 CEL BÚ/330 B.

TITULLI I PROJEKTIT

LOTI 1: "HARTIM I PROJEKT PREVENTIVAVE TË ZBATIMIT PËR DISA SPITALE RAJONALE DHE BASHKIAKE"

SPITALI RAJONAL LEZHË

KLIENTI

MINISTRIA E SHËNDETËSISË DHE E MBROJTJES SOCIALE

GRUPI I PROJEKTIMIT

ATELIER 4
ARCHITECTURE & CONSULTING STUDIO
Rr. e "Kosovarëve", Ndërtesa 35, Hyrja 6, Ap.4/1,
Njësia Administrative Nr. 5, 1019, Tiranë, Shqipëri
tel: +355 4 24 30 195 / 4 22 22 804
fax: +355 4 24 30 194
mobile: +355 69 20 38 958
e-mail: info@atelier4.al
web: www.atelier4.al

ARCHIMED S.P.S
CONSULTING & ENGINEERING STUDIO
Rr. "Zef Jubani", Pallati Bjorn, Nr. 7/3,
Tiranë, Shqipëri
tel / fax: +355 4 24 33 202
mobile: +355 69 21 05 507
e-mail: info@archimedsps.com
e-mail: archimedsps@gmail.com
web: www.archimedsps.com

KEJSI-05
ELECTRICAL ENGINEERING STUDIO
Rr. "Zef Jubani", Ndërtesa 7, Ap. 3, Tiranë, Shqipëri
mobile: +355 68 40 38 122
mobile: +355 68 20 77 941
e-mail: info@kejsi05.com
web: www.kejsi05.com

KODI I VIZATIMIT

SRB	D	S	-	0
KODI	FAZA	DISIPLINA	KATI	RISHIKIM

NR. I VIZATIMIT	**S - 02**

EMËRTIMI I VIZATIMIT

THEMELET GAZI MEDIKAL

SHKALLA	
DATA	SHKURT 2019

PËRSHKRIMI I FAZËS

PROJEKT ZBATIM

RISHIKIM	DATA	FAZA E PROJEKTIT

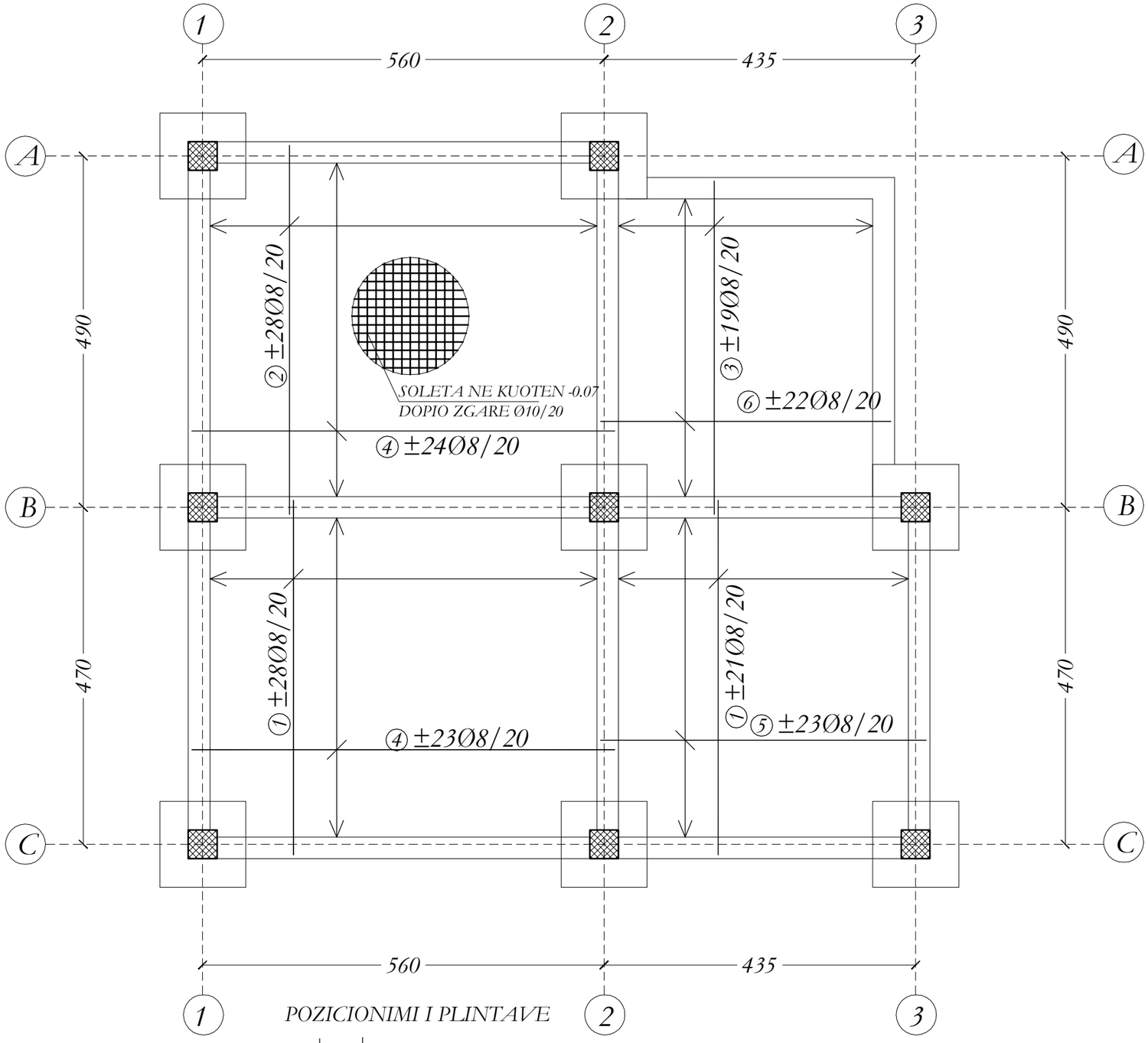

POZICIONIMI I PLINTAVE

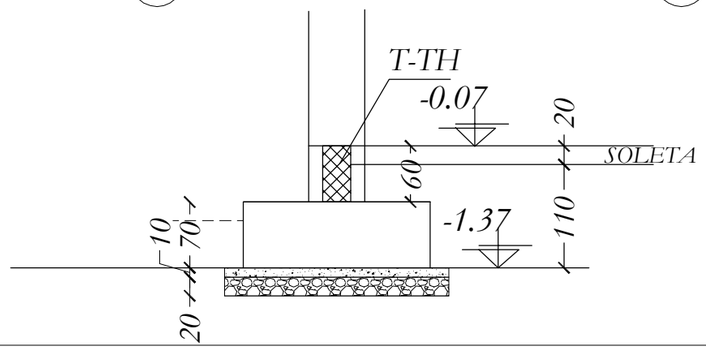

NR. NE (!) I JEPN SAJNE NE COPE TË ELEMENTIVE KONSTRUKTIVE, SHËNIMI ± TREGON VENDOSJEN E SHTRËRËVE NE DOPIO ZGARË.

BAZATË PROJEKTIMIT KONSTRUKTIV:

- PROJEKTIMI KONSTRUKTIV "EXISTIT" BËHET BAZË ME KUSHTET TEKNIKE EUROCODE, EC0, EC1, EC2, EC7, EC8.
- KATEGORIA E TRUALLIT "C", sg≥0.10, LEZHË.

PROJEKTI KONSTRUKTIV DO TË ZBATOHET I PLOTË PA ÇFARË EDHE NJË PROJEKTUESI, SHKËPUTJESHËM, MOS ANËSI DHE ELEKTRIKE KU TË GJITHA I HIQEN NE ELEMENTET KONSTRUKTIVE DO TË VËRRIFIKOHEN DHE KONTROLLOHEN MË VË ZATIMET E PROJEKTIT TË ZBATIMIT.

KURRAZA TË DETYRUESHME PËR TË ZBATUAR GJATË RËALIZIMIT TË PROJEKTIT KONSTRUKTIV:

A. SHTRESA-I MBROJTJES E BETONIT :
1. SHTRESA-I MBROJTJES E KOLONAVE: 35mm.
2. SHTRESA-I MBROJTJES E TRAREVE EXISTIT: 30mm.
3. SHTRESA-I MBROJTJES E SOLETAVE EXISTIT: 20mm.
4. SHTRESA-I MBROJTJES E THEMELIT EXISTIT: 100mm DHE 35mm.
5. SHTRESA-I MBROJTJES EXISTIT: 50mm NE TË GJITHË SIPËRSIPËRT NE KONTAKT ME UJËRAT NENTOKËSORE.
6. SHTRESA-I MBROJTJES E MURËVE BETONOKË EXISTIT: 35mm.

C. GJATËSITË E ANKORIMIT TË SHËRRAVE DO TË ZBATOHEN SIPAS EC2-AND EC8 PËR GODENAT ANTISISMIKË.

TË BETONIT C30/37 CEB/RO 350 B.

TITULLI I PROJEKTIT

LOTI 1: "HARTIM I PROJEKT PREVENTIVAVE TË ZBATIMIT PËR DISA SPITALE RAJONALE DHE BASHKIAKE"

SPITALI RAJONAL LEZHË

KLIENTI

MINISTRIA E SHËNDETËSISË DHE E MBROJTJES SOCIALE

GRUPI I PROJEKTIMIT

ATELIER 4
ARCHITECTURE & CONSULTING STUDIO
Rr. e "Kosovarëve", Ndërtesa 35, Hyrja 6, Ap.4/1,
Njësia Administrative Nr. 5, 1019, Tiranë, Shqipëri
tel: +355 4 24 30 195 / 4 22 22 804
fax: +355 4 24 30 194
mobile: +355 69 20 38 958
e-mail: info@atelier4.al
web: www.atelier4.al

ARCHIMED S.P.S
ARCHIMED S.P.S
CONSULTING & ENGINEERING STUDIO
Rr. "Zef Jubani", Pallati Bjorn, Nr. 7/3,
Tiranë, Shqipëri
tel / fax: +355 4 24 33 202
mobile: +355 69 21 05 507
e-mail: info@archimedsps.com
e-mail: archimedsps@gmail.com
web: www.archimedsps.com

KEJSI-05
ELECTRICAL ENGINEERING STUDIO
Rr. "Zef Jubani", Ndërtesa 7, Ap. 3, Tiranë, Shqipëri
mobile: +355 68 40 38 122
mobile: +355 68 20 77 941
e-mail: info@kejsi05.com
web: www.kejsi05.com

KODI I VIZATIMIT

SRB	D	S	-	0
KODI	FAZA	DISIPLINA	KATI	RISHIKIM

NR. I VIZATIMIT **S - 03**

EMËRTIMI I VIZATIMIT

SOLETA GAZI MEDIKAL

SHKALLA

DATA SHKURT 2019

PËRSHKRIMI I FAZËS

PROJEKT ZBATIM

RISHIKIM	DATA	FAZA E PROJEKTIT

Reinforcement specification

Type	Shapes and dimensions (cm)	Ø (mm)	lg (cm)	n (kom)	lgn (m)
PLINTAT [TOTAL] (1 Pcs.)					
1	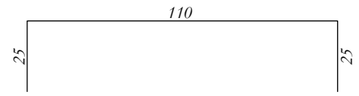	12	160	64	102.4
2	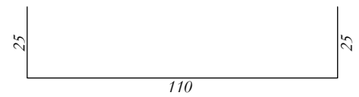	12	160	64	102.4
SOLETA NE KUOTEN -0.07 (1 Pcs.)					
1	495	8	495	98	485.1
2	515	8	515	56	288.4
3	465	8	465	38	176.7
4	590	8	590	94	554.6
5	455	8	455	46	209.3
6	405	8	405	44	178.2
T-TH (1 Pcs.)					
1	4900	14	4900	6	294
2	4900	12	4900	2	98
3	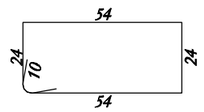	8	176	245	431.2
4	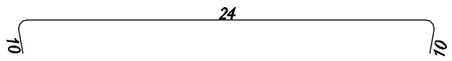	8	44	245	107.8

Reinforcement summary

Ø (mm)	lgn (m)	kg/m'	Weight (kg)
8	2431.3	0.395	960.36
12	302.8	0.888	268.89
14	294	1.21	355.74
Total			1584.99

NR. NE // LAPIN SAJINE NE COPE TË ELEMENTIVE KONSTRUKTIVE, SHËNIMIT ± TREGON VENDOSJEN E SHTRËRGËVE NE DOPO ZG-RRL.

BAZATË PROJEKTIMIT KONSTRUKTIV:
PROJEKTIMI KONSTRUKTIV "EXISTIM" BËHET BAZUAR NË KUSHTET TEKNIKE EUROCODE, EC0, EC1, EC2, EC7, EC8.
KATEGORIA E TRUALLIT "C", sg p=0.10, LEZHË.

PROJEKTI KONSTRUKTIV DO TË ZBATOHET PËR DY PJESË: PËRE EJHUJ PROJEKTET - ARKITEKTONIKE, MEKANIKE DHE ELEKTRIKE KU TË GJITHA I HIQET NË ELEMENTET KONSTRUKTIVË. DO TË VËRRIHOHEN DHE KONTROLLOHEN MË VËZATIMET E PROJEKTIT TË ZBATIMIT.

KURBAJA E TË DUKTËSUSHMË PËR TË ZBATUAR QËLLËT RËLALIZIMIT TË PROJEKTIT KONSTRUKTIV:

B. SHTRËSA-I MBRËJTËSUE E BETONIT :
1. SHTRËSA-I MBRËJTËSUE E KOLONAVË: 35mm.
2. SHTRËSA-I MBRËJTËSUE E TRAQRAVË EXISTE: 35mm.
3. SHTRËSA-I MBRËJTËSUE E E. SOLETAVË TË EXISTE: 25mm.
4. SHTRËSA-I MBRËJTËSUE E THEMELITË EXISTE: 100mm DHE: 35mm.
5. SHTRËSA-I MBRËJTËSUE EXISTE: 35mm NË TË GJITHË SIPËRSIPËRFAQET NË KONTAKT ME UJËRAT NENTOKËSORE.
6. SHTRËSA-I MBRËJTËSUE E MERRESË BETONGRAE EXISTE: 35mm.

C. GJATËSITË E ANKORËMIT TË SHTËRGAVË DO TË ZBATOHEN SIPAS EC2 AND EC8 PËR GODEN AT. ANTISEISMIKË.

D. BETONI C30/37 CEM/BS/330/B.

TITULLI I PROJEKTIT

LOTI 1: "HARTIM I PROJEKT PREVENTIVAVE TË ZBATIMIT PËR DISA SPITALE RAJONALE DHE BASHKIAKE"

SPITALI RAJONAL LEZHË

KLIENTI

MINISTRIA E SHËNDETËSISË DHE E MBROJTJES SOCIALE

GRUPI I PROJEKTIMIT

ATELIER 4
ARCHITECTURE & CONSULTING STUDIO
Rr. e "Kosovarëve", Ndërtesa 35, Hyrja 6, Ap.4/1,
Njësia Administrative Nr. 5, 1019, Tiranë, Shqipëri
tel: +355 4 24 30 195 / 4 22 22 804
fax: +355 4 24 30 194
mobile: +355 69 20 38 958
e-mail: info@atelier4.al
web: www.atelier4.al

ARCHIMED S.P.S
CONSULTING & ENGINEERING STUDIO
Rr. "Zef Jubani", Pallati Bjorn, Nr. 7/3,
Tiranë, Shqipëri
tel / fax: +355 4 24 33 202
mobile: +355 69 21 05 507
e-mail: info@archimedsps.com
e-mail: archimedsps@gmail.com
web: www.archimedsps.com

KEJSI-05
ELECTRICAL ENGINEERING STUDIO
Rr. "Zef Jubani", Ndërtesa 7, Ap. 3, Tiranë, Shqipëri
mobile: +355 68 40 38 122
mobile: +355 68 20 77 941
e-mail: info@kejsi05.com
web: www.kejsi05.com

KODI I VIZATIMIT

SRB	D	S	-	0
KODI	FAZA	DISIPLINA	KATI	RISHIKIM

NR. I VIZATIMIT **S - 04**

EMËRTIMI I VIZATIMIT

SOLETA GAZI MEDIKAL

SHKALLA

DATA SHKURT 2019

PËRSHKRIMI I FAZËS

PROJEKT ZBATIM

RISHIKIM	DATA	FAZA E PROJEKTIT

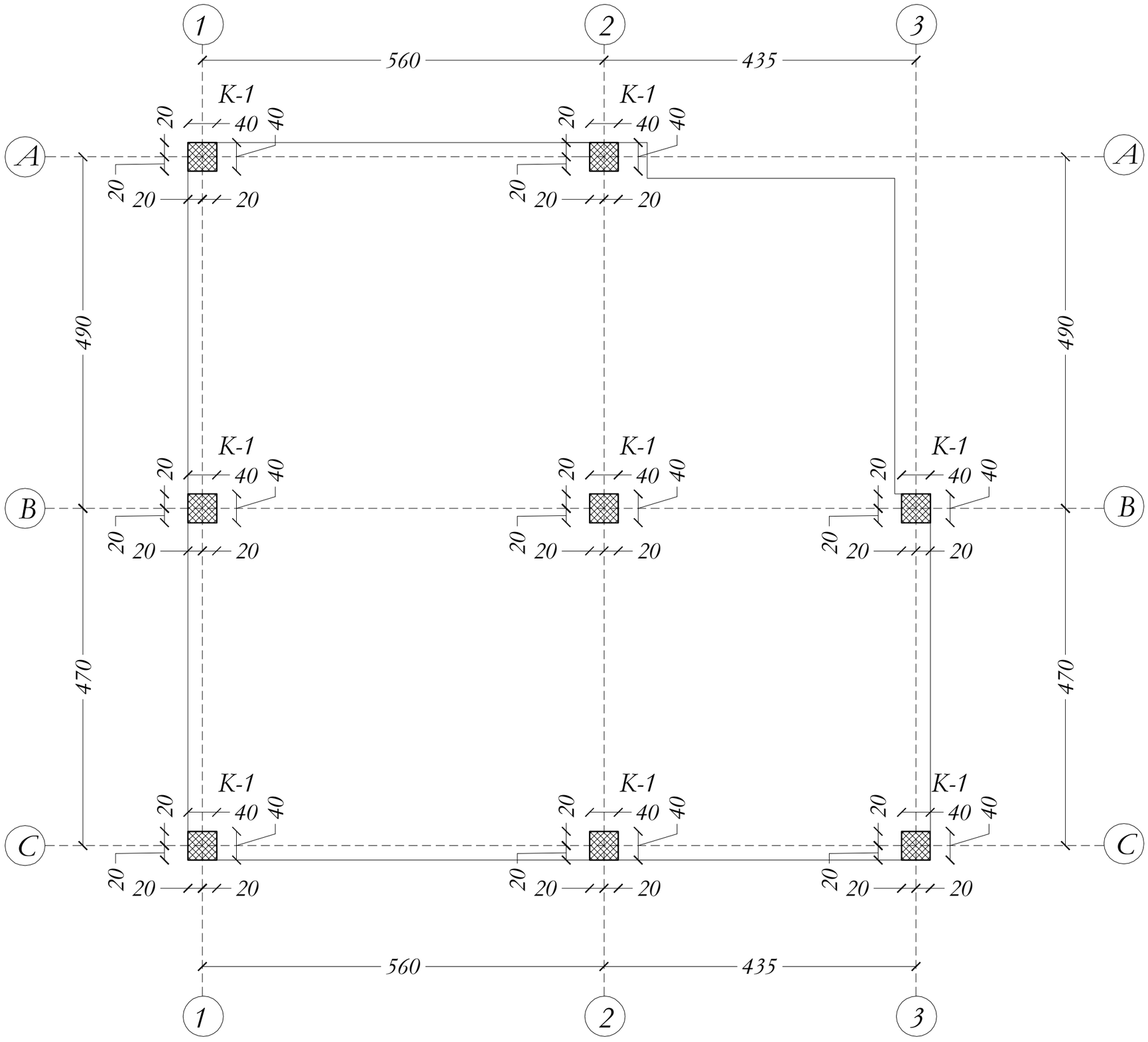

NR. NE // LAPËN SAJNE NE COPË TË ELEMENTIVE KONSTRUKTIVE, SHËNIMI ± TREGON VËNDOSJEN E SHËRBIMEVE NE DOPO ZG-REG.

BAZATË PROJEKTIMI KONSTRUKTIV:

PROJEKTIMI KONSTRUKTIV "EXISTIT" BËHET BAZË ME KUSHTET TEKNIKE EUROCODE, EC0, EC1, EC2, EC7, EC8.
KATEGORIA E TRUALLIT "C", sg p=0.10, LEZHË.

PROJEKTI KONSTRUKTIV DO TË ZBATOHET PËRSË PARË EDHE PROJEKTET - SKEMËT TUNGJEL, MEKANIKE DHE ELEKTRIKE KU TË GJITHA I HAPËT NË ELEMENTET KONSTRUKTIVË DO TË VËRRIFIKOHEN DHE KONTROLLOHEN MË VË ZAFTIMET E PROJEKTIT TË ZBATIMIT.

KËRKESA TË DETYRUESHME PËR TË ZBATUAR GJATË RËALIZIMIT TË PROJEKTIT KONSTRUKTIV:

A. SHTRESA-A MBROJTËSE E BETONIT :
1. SHTRESA-A MBROJTËSE E KOLONAVE E: 35mm.
2. SHTRESA-A MBROJTËSE E TRAREVE E SHTIT: 30mm.
3. SHTRESA-A MBROJTËSE E E SOLETAVE E SHTIT: 25mm.
4. SHTRESA-A MBROJTËSE E THEMELIT E SHTIT: 100mm DHE 50mm.
5. SHTRESA-A MBROJTËSE E SHTIT: 50mm NË TË GJITHË SIPËRFAQËT NË KONTAKT ME UJËRAT NENTOKËSORE.
6. SHTRESA-A MBROJTËSE E MURRAVE BETONARË E SHTIT: 35mm.

C. CËLËSITË E ANKORIMIT TË SHËRBIMAVE DO TË ZBATOHEN SIPAS EC2 AND EC8 PËR GODEN AT ANTISISMIKË.

TË BETONIT C30/37 CËLËSI V300 B.

TITULLI I PROJEKTIT

LOTI 1: "HARTIM I PROJEKT PREVENTIVAVE TË ZBATIMIT PËR DISA SPITALE RAJONALE DHE BASHKIAKE"

SPITALI RAJONAL LEZHË

KLIENTI

MINISTRIA E SHËNDETËSISË DHE E MBROJTJES SOCIALE

GRUPI I PROJEKTIMIT

ATELIER 4
ARCHITECTURE & CONSULTING STUDIO
Rr. e "Kosovarëve", Ndërtesa 35, Hyrja 6, Ap.4/1,
Njësia Administrative Nr. 5, 1019, Tiranë, Shqipëri
tel: +355 4 24 30 195 / 4 22 22 804
fax: +355 4 24 30 194
mobile: +355 69 20 38 958
e-mail: info@atelier4.al
web: www.atelier4.al

ARCHIMED S.P.S
ARCHIMED S.P.S
CONSULTING & ENGINEERING STUDIO
Rr. "Zef Jubani", Pallati Bjorn, Nr. 7/3,
Tiranë, Shqipëri
tel / fax: +355 4 24 33 202
mobile: +355 69 21 05 507
e-mail: info@archimedsps.com
e-mail: archimedsps@gmail.com
web: www.archimedsps.com

KEJSI-05
ELECTRICAL ENGINEERING STUDIO
Rr. "Zef Jubani", Ndërtesa 7, Ap. 3, Tiranë, Shqipëri
mobile: +355 68 40 38 122
mobile: +355 68 20 77 941
e-mail: info@kejsi05.com
web: www.kejsi05.com

KODI I VIZATIMIT

SRB	D	S	-	0
KODI	FAZA	DISIPLINA	KATI	RISHIKIM

NR. I VIZATIMIT **S - 05**

EMËRTIMI I VIZATIMIT

PLANI I KOLONAVE GAZI MEDIKAL

SHKALLA

DATA SHKURT 2019

PËRSHKRIMI I FAZËS
PROJEKT ZBATIM

RISHIKIM	DATA	FAZA E PROJEKTIT

KOLONA K-1

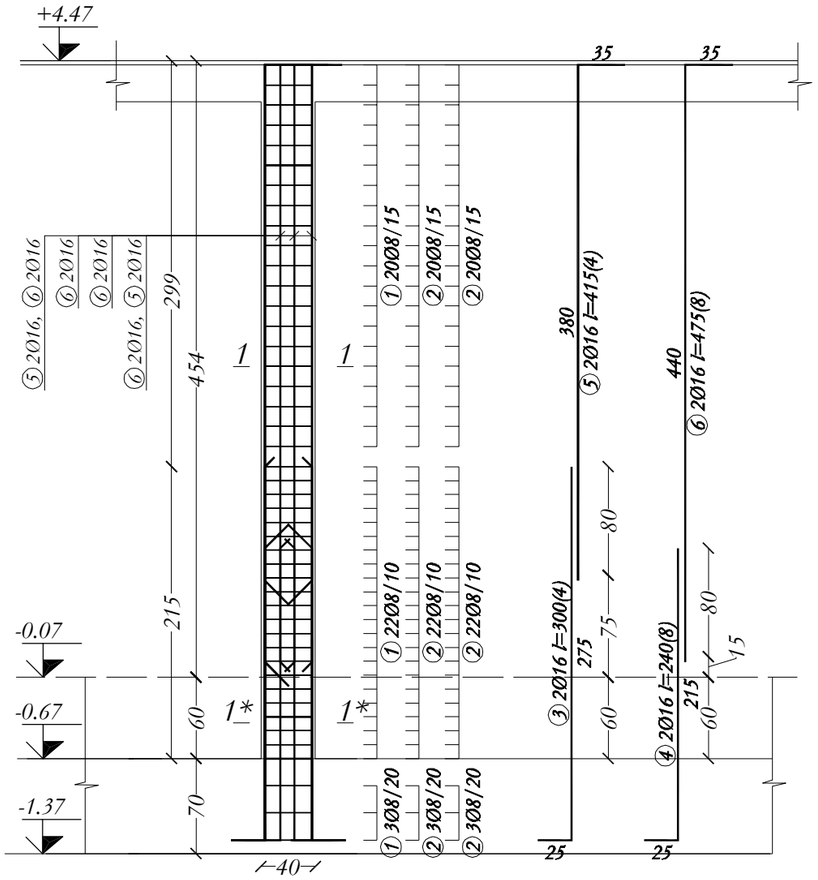

PRERJA 1-1 K-1

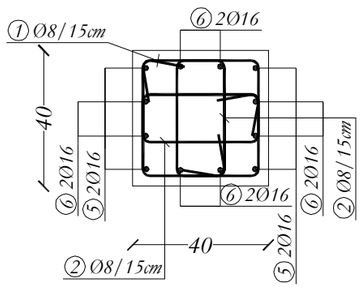

PRERJA 1*-1* K-1

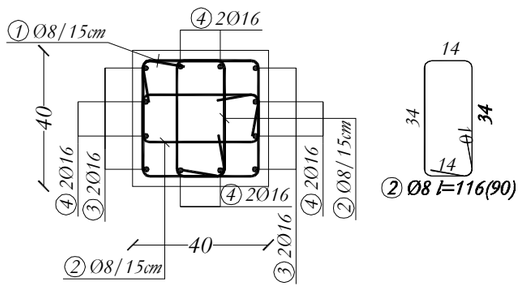

Reinforcement specification

Type	Shapes and dimensions (cm)	Ø (mm)	lg (cm)	n (kom)	lgn (m)
K-1 (8 Pcs.)					
1	34, 10, 34, 34, 34	8	156	360	561.6
2	34, 10, 14, 14, 34	8	116	720	835.2
3	275, 25	16	300	32	96
4	215, 25	16	240	64	153.6
5	380, 35	16	415	32	132.8
6	440, 35	16	475	64	304

Reinforcement summary

Ø (mm)	lgn (m)	kg/m'	Weight (kg)
8	1396.8	0.395	551.74
16	686.4	1.58	1084.51
Total			1636.25

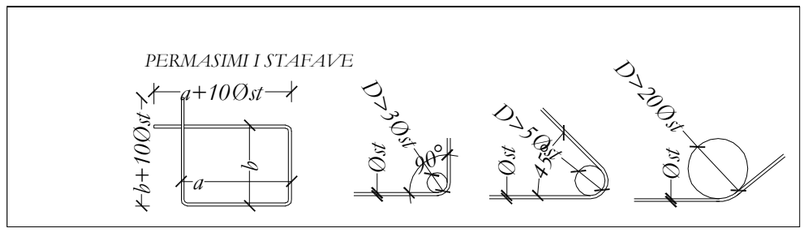

NR. NE // I APN SAJINE NE COPE TË ELEMENTIVE E KONSTRUKTIVE, SHKËMBIM ± TREGON VENDOSJEN E SHTRYRËVE NE DOPO ZG-REL.

BAZATË PROJEKTIMI KONSTRUKTIV:
- PROJEKTIMI KONSTRUKTIV "EDITIT" BLRE BAZUAR NE KUSHTET TEKNIKE EUROCODIL, EC0, EC1, EC2, EC7, EC8.
- KATEGORIA E TRUALLIT "C", sg/p=0.10, LEZHË.

PROJEKTI KONSTRUKTIV DO TË ZBATOHET PËRSËRI TË DUE PËRSE EDHE PROJEKTET - SKEMTUTONRE, MEKANIKE DHE ELEKTRIKE KU TË GJITHA I HLAPËT NE ELEMENTET KONSTRUKTIVE DO TË VËRRIFIKOHEN DHE KONTROLLOHEN MË VËZATIMET E PROJEKTIT TË ZBATIMIT.

KURBELA TË DETYRUESHME PËR PUNË ZBATIMI AR QËLLIT: RËLIZIMIT TË PROJEKTIT KONSTRUKTIV:

A. SHTRESA-A MBROJTËSE E BETONIT :
1. SHTRESA-A MBROJTËSE E KOLONAVE: 35mm.
2. SHTRESA-A MBROJTËSE E TRAREVE E EDITIT: 30mm.
3. SHTRESA-A MBROJTËSE E LL SOLIT AVE EDITIT: 25mm.
4. SHTRESA-A MBROJTËSE E THEMELIT E EDITIT: 100mm DHE 35mm.
5. SHTRESA-A MBROJTËSE E EDITIT: 35mm NE TË GJITHË SIPËRFAQET NE KONTAKT ME UJËRAT NENTOKESORE.
6. SHTRESA-A MBROJTËSE E MURELLVE BETONARE: EDITIT: 35mm.

C. CËLËSITË E ANKKORËVE TË SHTRYRËVE DO TË ZBATOHEN SIPAS EC2 AND EC8 PËR GODEN AT ANTISISMIKË.

TË BETONIT C30/37 C35/B35/350 B.

TITULLI I PROJEKTIT

LOTI 1: "HARTIM I PROJEKT PREVENTIVAVE TË ZBATIMIT PËR DISA SPITALE RAJONALE DHE BASHKIAKE"

SPITALI RAJONAL LEZHË

KLIENTI

MINISTRIA E SHËNDETËSISË DHE E MBROJTJES SOCIALE

GRUPI I PROJEKTIMIT

ATELIER 4
ARCHITECTURE & CONSULTING STUDIO
Rr. e "Kosovarëve", Ndërtesa 35, Hyrja 6, Ap.4/1,
Njësia Administrative Nr. 5, 1019, Tiranë, Shqipëri
tel: +355 4 24 30 195 / 4 22 22 804
fax: +355 4 24 30 194
mobile: +355 69 20 38 958
e-mail: info@atelier4.al
web: www.atelier4.al

ARCHIMED S.P.S
CONSULTING & ENGINEERING STUDIO
Rr. "Zef Jubani", Pallati Bjorn, Nr. 7/3,
Tiranë, Shqipëri
tel / fax: +355 4 24 33 202
mobile: +355 69 21 05 507
e-mail: info@archimedsps.com
e-mail: archimedsps@gmail.com
web: www.archimedsps.com

KEJSI-05
ELECTRICAL ENGINEERING STUDIO
Rr. "Zef Jubani", Ndërtesa 7, Ap. 3, Tiranë, Shqipëri
mobile: +355 68 40 38 122
mobile: +355 68 20 77 941
e-mail: info@kejsi05.com
web: www.kejsi05.com

KODI I VIZATIMIT

SRB - D - S - - 0
KODI - FAZA - DISIPLINA - KATI - RISHIKIM

NR. I VIZATIMIT	S - 06

EMËRTIMI I VIZATIMIT

KOLONA GAZI MEDIKAL

SHKALLA	
DATA	SHKURT 2019

PËRSHKRIMI I FAZËS

PROJEKT ZBATIM

RISHIKIM	DATA	FAZA E PROJEKTIT

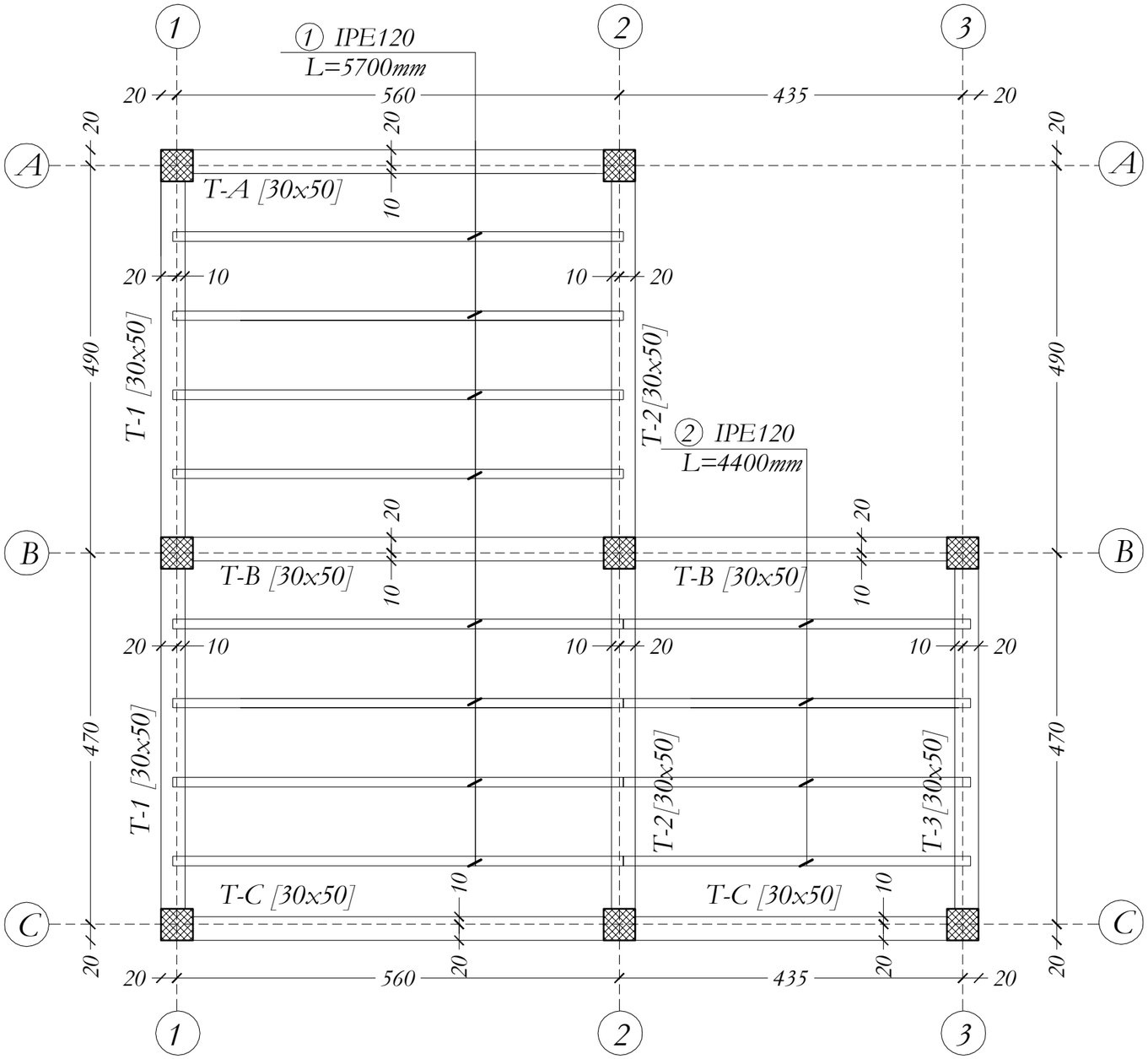

ELEMENTI	Nr. i elementeve	L(mm)	Pesha (kg/ml)	Pesha totale
1	8	5700	10.4	474.24
2	4	4400	10.4	183.04
			Shuma	657.28

NR. NE (/) I JEPN S'AJNE NE COPË TË ELEMENTIVE E KONSTRUKTIVE, SHËNIMIT ± TREGON VENDOSJEN E SHTYRJES NE DOPO ZG-REL.

BAZATË PROJEKTIMIT KONSTRUKTIV:

a. PROJEKTIMI KONSTRUKTIV "EXISTIT" SË RE BAZUAR NE KUSHTET TEKNIKE EUROCODE, EC0, EC1, EC2, EC7, EC8.

b. KATEGORIA E TRUALLIT "C", sg/p=0.10, LEZHË.

PROJEKTI KONSTRUKTIV DO TË ZBATOHET PËRSË PARË EDHE PROJEKTET - ARKITEKTONIKE, MEKANIKE DHE ELEKTRIKE KU TË GJITHA I HIQEJË NE, ELEMENTET KONSTRUKTIVE DO TË VËRRIFIKOHEN DHE KONTROLLOHEN ME VIZATIMET E PROJEKTIT TË ZBATIMIT.

KUSHTET E TË DETYRUESHME PËR TË ZBATUAR GJATË RE-ALIZIMIT TË PROJEKTIT KONSTRUKTIV:

A. SHTRESA-A MBROJTËSE E BETONIT :
1. SHTRESA-A MBROJTËSE E KOLONAVË: 35mm.
2. SHTRESA-A MBROJTËSE E TRAREVË E EXISTIT: 30mm.
3. SHTRESA-A MBROJTËSE E E. SOLETAVË E EXISTIT: 25mm.
4. SHTRESA-A MBROJTËSE E THEMELIT E EXISTIT: 100mm DHE 35mm.
5. SHTRESA-A MBROJTËSE E EXISTIT: 35mm NE TË GJITHE SIPËRFAQET NE KONT-AKT ME UJËT AT NENTOKESORE.
6. SHTRESA-A MBROJTËSE E MURETË BETONARË EXISTIT: 35mm.

C. GJATËSITË E ANKRIMIT TË SHTRYRAVË DO TË ZBATOHEN SIPAS EC2-AND EC8 PËR GODEN AT ANTISISMIKË.

TË BETONIT C30/37 CEB/RO 350 B.

TITULLI I PROJEKTIT

LOTI 1: "HARTIM I PROJEKT PREVENTIVAVE TË ZBATIMIT PËR DISA SPITALE RAJONALE DHE BASHKIAKE"

SPITALI RAJONAL LEZHË

KLIENTI

MINISTRIA E SHËNDETËSISË DHE E MBROJTJES SOCIALE

GRUPI I PROJEKTIMIT

ATELIER 4
ARCHITECTURE & CONSULTING STUDIO
Rr. e "Kosovarëve", Ndërtesa 35, Hyrja 6, Ap.4/1,
Njësia Administrative Nr. 5, 1019, Tiranë, Shqipëri
tel: +355 4 24 30 195 / 4 22 22 804
fax: +355 4 24 30 194
mobile: +355 69 20 38 958
e-mail: info@atelier4.al
web: www.atelier4.al

ARCHIMED S.P.S
CONSULTING & ENGINEERING STUDIO
Rr. "Zef Jubani", Pallati Bjorn, Nr. 7/3,
Tiranë, Shqipëri
tel / fax: +355 4 24 33 202
mobile: +355 69 21 05 507
e-mail: info@archimedsps.com
e-mail: archimedsps@gmail.com
web: www.archimedsps.com

KEJSI-05
ELECTRICAL ENGINEERING STUDIO
Rr. "Zef Jubani", Ndërtesa 7, Ap. 3, Tiranë, Shqipëri
mobile: +355 68 40 38 122
mobile: +355 68 20 77 941
e-mail: info@kejsi05.com
web: www.kejsi05.com

KODI I VIZATIMIT

SRB	D	S	-	0
KODI	FAZA	DISIPLINA	KATI	RISHIKIM

NR. I VIZATIMIT **S - 07**

EMËRTIMI I VIZATIMIT

SOLETA GAZI MEDIKAL

SHKALLA

DATA SHKURT 2019

PËRSHKRIMI I FAZËS
PROJEKT ZBATIM

RISHIKIM	DATA	FAZA E PROJEKTIT

T-A

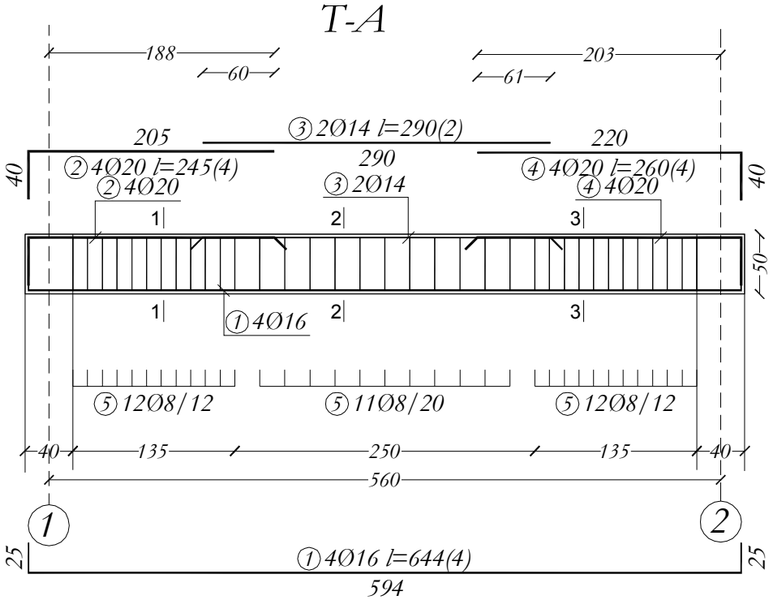

PRERJET T-A

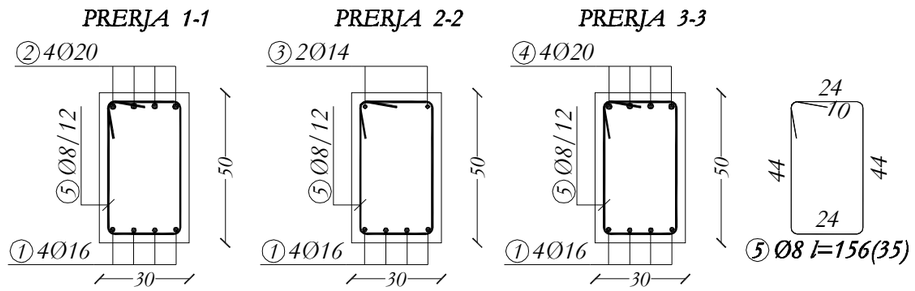

T-B;T-C

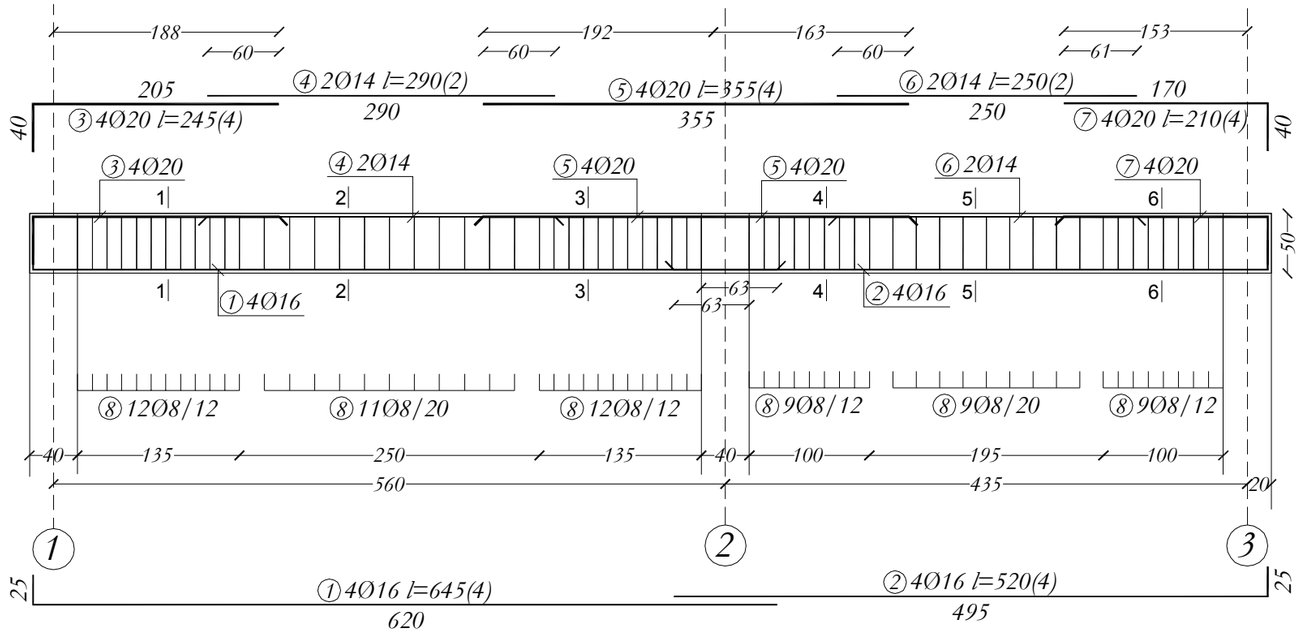

PRERJET T-B ;T-C

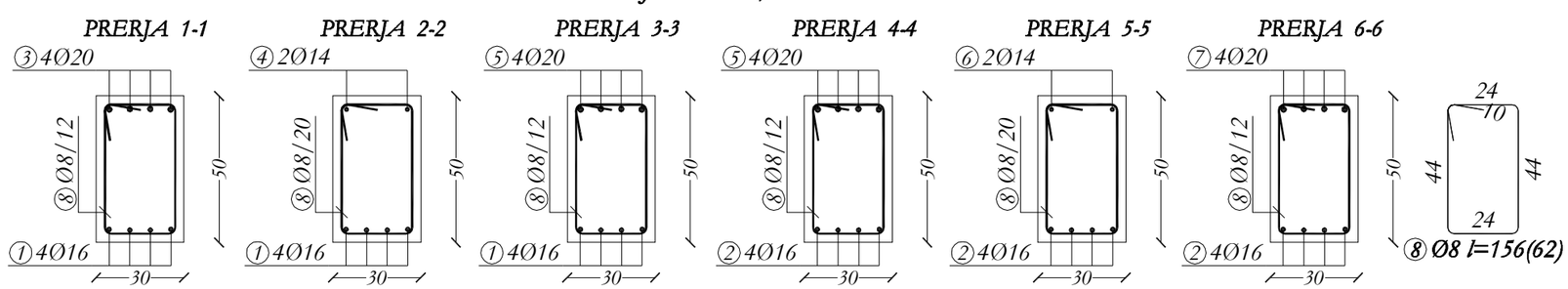

NR. NE // // APN S.AJINE NE COPE TË ELEMENTIVE E KONSTRUKTIVE, SHKËMBIM ± TREGON VENDOSJEN E SHUFRAVE NE DOPO ZG-RRJ..

BAZATË: PROJEKTIMIT KONSTRUKTIV:
- PROJEKTIMI KONSTRUKTIV "EDITIT" BLRE BAZUAR NE KUSHTET TEKNIKE EUROCODE, EC0, EC1, EC2, EC7, EC8.
- VËLLIMORIA E TRUALLIT "C.T. aq/p=0.10, LEZHË.

PROJEKTI KONSTRUKTIV DO TË ZBATOHET DHE SË PARËI EDHE PROJEKTET : ARKITEKTONIKE, MEKANIKE DHE ELEKTRIKE KU TË GJITHA I HLAPËT NE ELEMENTET KONSTRUKTIVE DO TË VËRRIHOHEN DHE KONTROLLOHEN MË VË ZATIMET E PROJEKTIT TË ZBATIMIT.

KËRKESA TË DETYRUESHME PËR PUNËT ZBATIMORE GJATË RËALIZIMIT TË PROJEKTIT KONSTRUKTIV:

A. SHTRESA-I MBROJTËSË E BETONIT :
1. SHTRESA-I MBROJTËSË E KOLONAVË: 35mm.
2. SHTRESA-I MBROJTËSË E TRAREVË E ZAVITË: 30mm.
3. SHTRESA-I MBROJTËSË E LËSOLIT/AVË E ZAVITË: 20mm.
4. SHTRESA-I MBROJTËSË E THEMELIT E ZAVITË: 100mm DHE 30mm.
5. SHTRESA-I MBROJTËSË E ZAVITË: 30mm NË TË GJITHË SIPËRFAQËT NË KONTAKT ME UJËRAT NENTOKËSORE.
6. SHTRESA-I MBROJTËSË E MURËVE BETONARË E ZAVITË: 30mm.

C. GJATËSITË E ANKRIMIT TË SHUFRAVE DO TË ZBATOHEN SIPAS EC2 AND EC8 PËR GODENAT ANTISISMIKE.

TË BETONIT C30/37 CEB RO 1500 R.

TITULLI I PROJEKTIT

LOTI 1: "HARTIM I PROJEKT PREVENTIVAVE TË ZBATIMIT PËR DISA SPITALE RAJONALE DHE BASHKIAKE"

SPITALI RAJONAL LEZHË

KLIENTI

MINISTRIA E SHËNDETËSISË DHE E MBROJTJES SOCIALE

GRUPI I PROJEKTIMIT

ATELIER 4
ARCHITECTURE & CONSULTING STUDIO
Rr. e "Kosovarëve", Ndërtesa 35, Hyrja 6, Ap.4/1,
Njësia Administrative Nr. 5, 1019, Tiranë, Shqipëri
tel: +355 4 24 30 195 / 4 22 22 804
fax: +355 4 24 30 194
mobile: +355 69 20 38 958
e-mail: info@atelier4.al
web: www.atelier4.al

ARCHIMED S.P.S
CONSULTING & ENGINEERING STUDIO
Rr. "Zef Jubani", Pallati Bjorn, Nr. 7/3,
Tiranë, Shqipëri
tel / fax: +355 4 24 33 202
mobile: +355 69 21 05 507
e-mail: info@archimedsps.com
e-mail: archimedsps@gmail.com
web: www.archimedsps.com

KEJSI-05
ELECTRICAL ENGINEERING STUDIO
Rr. "Zef Jubani", Ndërtesa 7, Ap. 3, Tiranë, Shqipëri
mobile: +355 68 40 38 122
mobile: +355 68 20 77 941
e-mail: info@kejsi05.com
web: www.kejsi05.com

KODI I VIZATIMIT

SRB	D	S	-	0
KODI	FAZA	DISIPLINA	KATI	RISHIKIM

NR. I VIZATIMIT	**S - 08**

EMËRTIMI I VIZATIMIT

TRARET GAZI MEDIKAL

SHKALLA	
DATA	SHKURT 2019

PËRSHKRIMI I FAZËS

PROJEKT ZBATIM

RISHIKIM	DATA	FAZA E PROJEKTIT

T-1;T-2

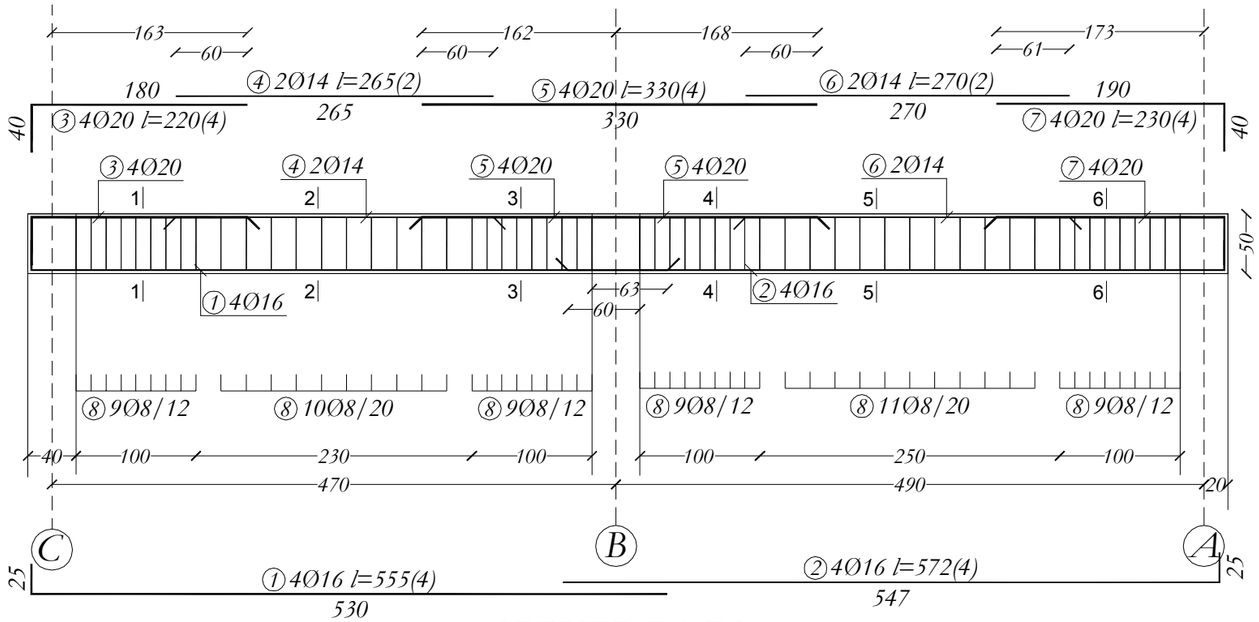

PRERJET T-1 ;T-2

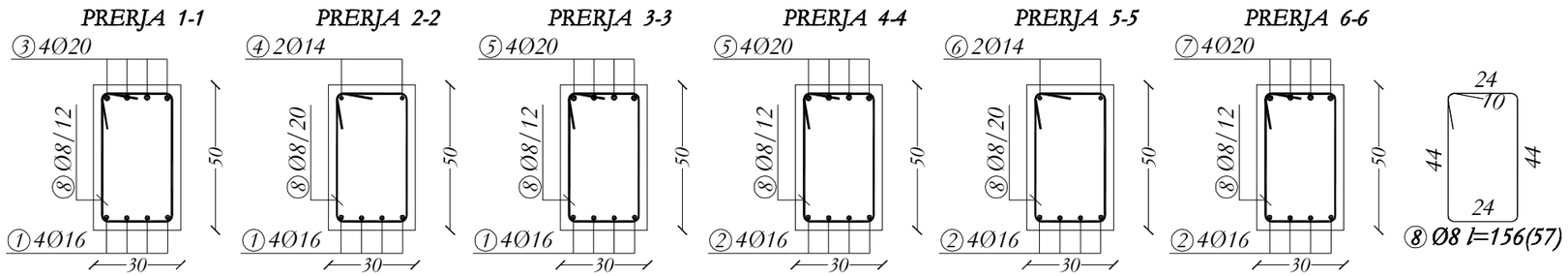

T-3

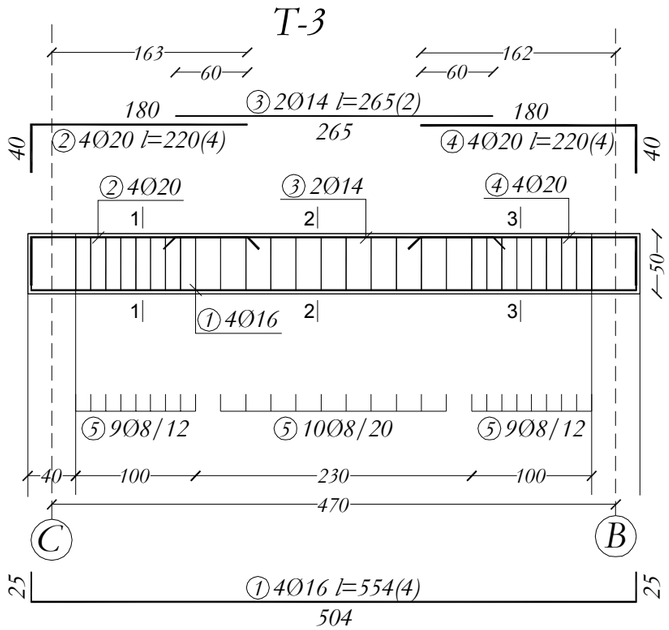

PRERJET T-3

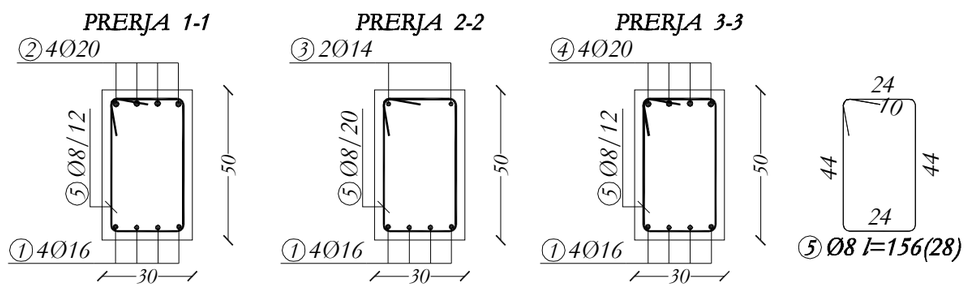

NR. NE // I APN S.AJINE NE COPE TË ELEMENTIVE KONSTRUKTIVE, SHËNIMI ± TREGON VENDOSJEN E SHTRËRGËVE NE DOPO ZG-RËL.

BAZATË PROJEKTIMI KONSTRUKTIV:

a. PROJEKTIMI KONSTRUKTIV "LOTI 1: BLRE BAZUAR NE KUSHTET TEKNIKE EUROCODE, EC0, EC1, EC2, EC7, EC8.

KATEGORIA E TRUALLIT "C", sg=0.10, LEZHË.

PROJEKTI KONSTRUKTIV DO TË ZBATOHET TË DK SË PARË EDHE PROJEKTET - ARKITETONORE, MEKANIKE DHE ELEKTRIKE KU TË GJITHA I HIQËT NE ELEMENTET KONSTRUKTIVE DO TË VËRRIHOHEN DHE KONTROLLOHEN MË VË ZGATIMET E PROJEKTIT TË ZBATIMIT.

KËRKESA TË DETYRUESHME PËR TË ZBATUAR GJATË RE-ALIZIMIT TË PROJEKTIT KONSTRUKTIV:

A. SHTRESA-A MBROJTËSE E BETONIT :
1. SHTRESA-A MBROJTËSE E KOLONAVE: 35mm.
2. SHTRESA-A MBROJTËSE E TRAREVE E JASHTE: 30mm.
3. SHTRESA-A MBROJTËSE E LL SOLETAVE E JASHTE: 25mm.
4. SHTRESA-A MBROJTËSE E THEMELIT E JASHTE: 100mm DHE 50mm.
5. SHTRESA-A MBROJTËSE: E ASHTE: 35mm NE TË GJITHE SIPËRFAQET NE KONTAKT ME UJËRAT NENTOKËSORE.
6. SHTRESA-A MBROJTËSE E MURELLTË BETONARE: E ASHTE: 35mm.

C. GJATËSITË E ANKRIMIT TË SHTRËRAVE DO TË ZBATOHEN SIPAS EC2 AND EC8 PËR GODEN AT ANTISISMIKË.

TË BETONIT C30/37 CEB/RO 1500 B.

TITULLI I PROJEKTIT

LOTI 1: "HARTIM I PROJEKT PREVENTIVAVE TË ZBATIMIT PËR DISA SPITALE RAJONALE DHE BASHKIAKE"

SPITALI RAJONAL LEZHË

KLIENTI

MINISTRIA E SHËNDETËSISË DHE E MBROJTJES SOCIALE

GRUPI I PROJEKTIMIT

ATELIER 4
ARCHITECTURE & CONSULTING STUDIO
Rr. e "Kosovarëve", Ndërtesa 35, Hyrja 6, Ap.4/1,
Njësia Administrative Nr. 5, 1019, Tiranë, Shqipëri
tel: +355 4 24 30 195 / 4 22 22 804
fax: +355 4 24 30 194
mobile: +355 69 20 38 958
e-mail: info@atelier4.al
web: www.atelier4.al

ARCHIMED S.P.S
CONSULTING & ENGINEERING STUDIO
Rr. "Zef Jubani", Pallati Bjorn, Nr. 7/3,
Tiranë, Shqipëri
tel / fax: +355 4 24 33 202
mobile: +355 69 21 05 507
e-mail: info@archimedsps.com
e-mail: archimedsps@gmail.com
web: www.archimedsps.com

KEJSI-05
ELECTRICAL ENGINEERING STUDIO
Rr. "Zef Jubani", Ndërtesa 7, Ap. 3, Tiranë, Shqipëri
mobile: +355 68 40 38 122
mobile: +355 68 20 77 941
e-mail: info@kejsi05.com
web: www.kejsi05.com

KODI I VIZATIMIT

SRB	D	S	-	0
KODI	FAZA	DISIPLINA	KATI	RISHIKIM

NR. I VIZATIMIT	**S - 09**

EMËRTIMI I VIZATIMIT

TRARET GAZI MEDIKAL

SHKALLA	
DATA	SHKURT 2019

PËRSHKRIMI I FAZËS

PROJEKT ZBATIM

RISHIKIM	DATA	FAZA E PROJEKTIT

Reinforcement specification

Type	Shapes and dimensions (cm)	Ø (mm)	lg (cm)	n (kom)	lgn (m)
TRAU T-A (1 Pcs.)					
1	25; 594; 25	16	644	4	25.76
2	205; 40	20	245	4	9.8
3	290	14	290	2	5.8
4	220; 40	20	260	4	10.4
5	44; 24; 10; 24; 44	8	156	35	54.6
TRAU T-B;T-C (2 Pcs.)					
1	25; 620	16	645	8	51.6
2	495; 25	16	520	8	41.6
3	205; 40	20	245	8	19.6
4	290	14	290	4	11.6
5	355	20	355	8	28.4
6	250	14	250	4	10
7	170; 40	20	210	8	16.8
8	44; 24; 10; 24; 44	8	156	124	193.44

Reinforcement specification

Type	Shapes and dimensions (cm)	Ø (mm)	lg (cm)	n (kom)	lgn (m)
TRAU T-1;T-2 (2 Pcs.)					
1	25; 530	16	555	8	44.4
2	547; 25	16	572	8	45.76
3	180; 40	20	220	8	17.6
4	265	14	265	4	10.6
5	330	20	330	8	26.4
6	270	14	270	4	10.8
7	190; 40	20	230	8	18.4
8	44; 24; 10; 24; 44	8	156	114	177.84
TRAU T-3 (1 Pcs.)					
1	25; 504; 25	16	554	4	22.16
2	180; 40	20	220	4	8.8
3	265	14	265	2	5.3
4	180; 40	20	220	4	8.8
5	44; 24; 10; 24; 44	8	156	28	43.68

Reinforcement summary

Ø (mm)	lgn (m)	kg/m'	Weight (kg)
8	469.56	0.395	185.48
14	54.1	1.21	65.46
16	231.28	1.58	365.42
20	165	2.47	407.55
Total			1023.91

NR. NE // LAPËN SAJINE NE COPË TË ELEMENTIVE KONSTRUKTIVE, SHËNIMIT ± TREGON VENDOSJEN E SHTRËRGËVE NE DOPO ZG-ROL.

BAZATË: PROJEKTIMIT KONSTRUKTIV:
- PROJEKTIMI KONSTRUKTIV "LEHTË" BLRE BAZUAR NE KUSHTET TEKNIKE EUROCODE, EC0, EC1, EC2, EC7, EC8.
- KATEGORIA E TRUALLIT "C", sg p=0.10, LEZHË.

PROJEKTI KONSTRUKTIV DO TË ZBATOHET DHE BËHET PËRSE EDHE PROJEKTET ARKITEKTONIKE, MEKANIKE DHE ELEKTRIKE KU TË GJITHA I HIQËRJET NE ELEMENTET KONSTRUKTIVE DO TË VËRRIFIKOHEN DHE KONTROLLOHEN MË VËZATIMET E PROJEKTIT TË ZBATIMIT.

KUSHTA TË DETYRUESHME PËR TË ZBATUAR GJATË RËALIZIMIT TË PROJEKTIT KONSTRUKTIV:

A. SHTRESA-A MBROJTËSE E BETONIT :
1. SHTRESA-A MBROJTËSE E KOLONAVË: 35mm.
2. SHTRESA-A MBROJTËSE E TRËMBËAVË LEHTË: 30mm.
3. SHTRESA-A MBROJTËSE E ELEMENTAVË SOLIT LEHTË: 25mm.
4. SHTRESA-A MBROJTËSE E TREMEJTË LEHTË: 100mm DHE 30mm.
5. SHTRESA-A MBROJTËSE: LEHTË: 30mm NE TË GJITHË SIPËRFAQËT NE KONTAKT ME UJËQAT NENTOKËSORE.
6. SHTRESA-A MBROJTËSE E MEMBRANËS BETONARE: LEHTË: 30mm.

C. GJATËSITË E ANKRIMIT TË SHTRËRGAVË DO TË ZBATOHEN SIPAS EC2 AND EC8 PËR GODEN AT ANTISEMIKU.

D. BETONI : C30/37 CEM/BO/330 B.

TITULLI I PROJEKTIT

LOTI 1: "HARTIM I PROJEKT PREVENTIVAVE TË ZBATIMIT PËR DISA SPITALE RAJONALE DHE BASHKIAKE"

SPITALI RAJONAL LEZHË

KLIENTI

MINISTRIA E SHËNDETËSISË DHE E MBROJTJES SOCIALE

GRUPI I PROJEKTIMIT

ATELIER 4
ARCHITECTURE & CONSULTING STUDIO
Rr. e "Kosovarëve", Ndërtesa 35, Hyrja 6, Ap.4/1,
Njësia Administrative Nr. 5, 1019, Tiranë, Shqipëri
tel: +355 4 24 30 195 / 4 22 22 804
fax: +355 4 24 30 194
mobile: +355 69 20 38 958
e-mail: info@atelier4.al
web: www.atelier4.al

ARCHIMED S.P.S
CONSULTING & ENGINEERING STUDIO
Rr. "Zef Jubani", Pallati Bjorn, Nr. 7/3,
Tiranë, Shqipëri
tel / fax: +355 4 24 33 202
mobile: +355 69 21 05 507
e-mail: info@archimedsps.com
e-mail: archimedsps@gmail.com
web: www.archimedsps.com

KEJSI-05
ELECTRICAL ENGINEERING STUDIO
Rr. "Zef Jubani", Ndërtesa 7, Ap. 3, Tiranë, Shqipëri
mobile: +355 68 40 38 122
mobile: +355 68 20 77 941
e-mail: info@kejsi05.com
web: www.kejsi05.com

KODI I VIZATIMIT

SRB . D . S . - . 0
KODI . FAZA . DISIPLINA . KATI . RISHIKIM

NR. I VIZATIMIT **S - 10**

EMËRTIMI I VIZATIMIT

TRARET GAZI MEDIKAL

SHKALLA

DATA SHKURT 2019

PËRSHKRIMI I FAZËS
PROJEKT ZBATIM

RISHIKIM	DATA	FAZA E PROJEKTIT

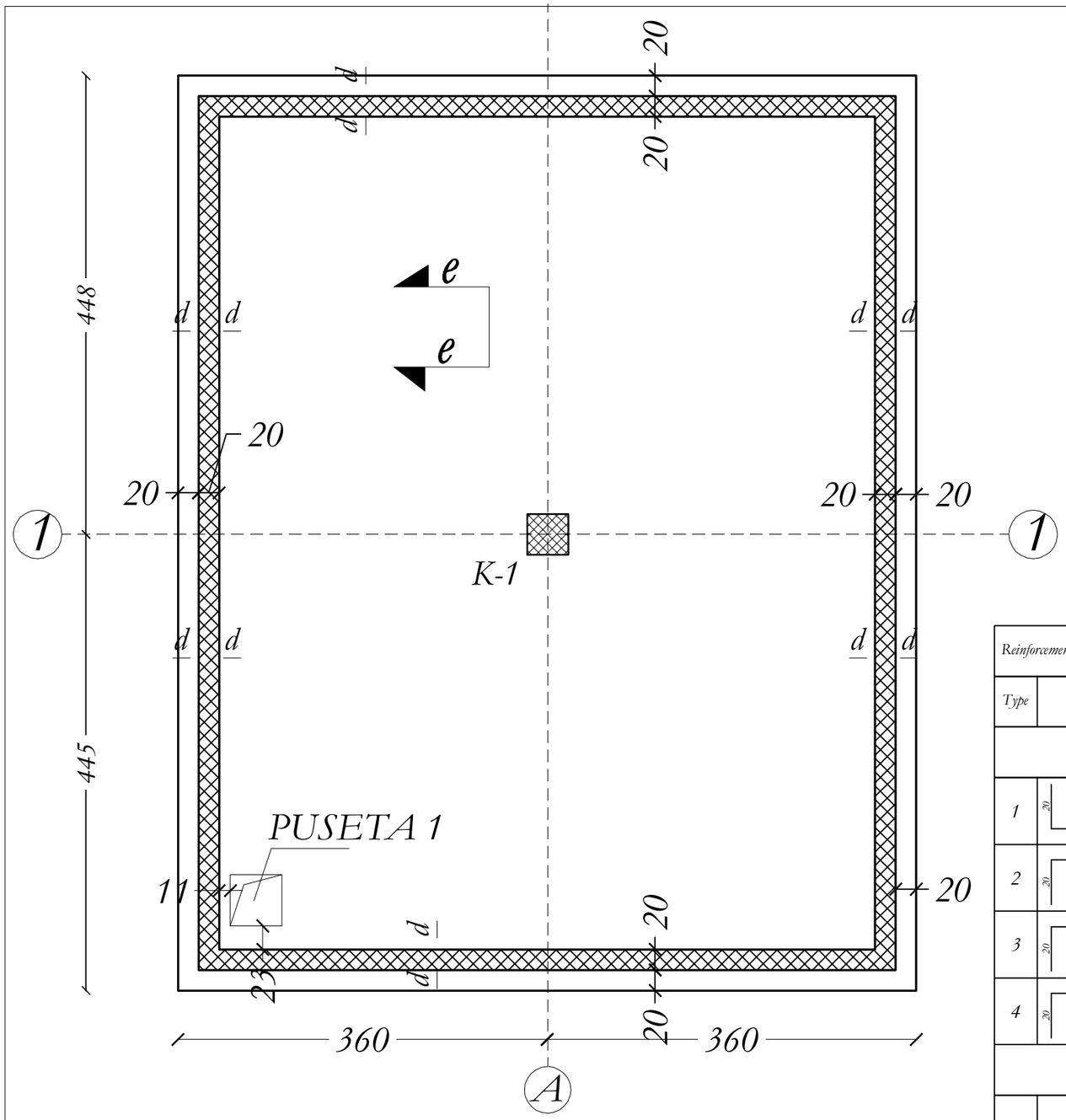

PRERJA e-e

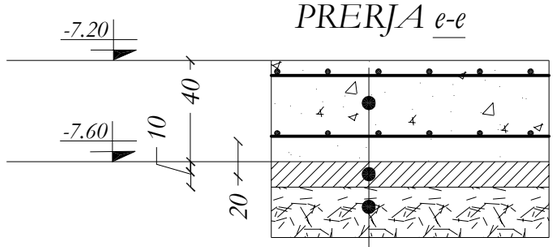

PLLAKA E THEMELIT
SHTRESE BETONI, C12/15,(10cm)
CAKELL (0÷60mm), 40cm

Reinforcement summary

Ø (mm)	lgn (m)	kg/m'	Weight (kg)
12	1851.32	0.888	1643.97
Total			1643.97

Reinforcement specification

Type	Shapes and dimensions (cm)	Ø (mm)	lg (cm)	n (kom)	lgn (m)
THEMELI (1 Pcs.)					
1	20 / 710 / 20	12	750	60	450
2	882 / 20 / 20	12	922	48	442.56
3	710 / 20 / 20	12	750	60	450
4	882 / 20 / 20	12	922	48	442.56
PUSETA 1 (1 Pcs.)					
1	70 / 25	12	95	16	15.2
2	120	12	120	12	14.4
3	120	12	120	22	26.4
4	62 / 62 / 86 / 28 / 28 / 87 / 40 / 42	12	255	4	10.2

NR. NE () I PËRN A-SINË NE COPË TË ELEMENTIVE KONSTRUKTIVE, SHËNIMI ± TREGON VËNDOSJEN E SHTRIRJËVE NE DOPPO ZG-BIL.

B-GJATË E PROJEKTIMIT KONSTRUKTIV:
PROJEKTIMI KONSTRUKTIV EshtË BËRË Me BAZË-AR NE KUSHTET TEKNIKE EUROCODE, ECO, ECA, EC2, EC7, ECK
KATEGORIA E TRUALLIT "C" sg/ g=0.9A LEZHË.

PROJEKTI KONSTRUKTIV DO TË ZBATOHET I DËRR PARË EDHE PROJEKTET ARKITETONIKE, MEKANIKE DHE ELEKTRIKE KU TË GJITHA FAQET NË ELEMENTET KONSTRUKTIVE DO TË VËRËHOHEN DHE KONTROLLOHEN MË VË-ZATIMET E PROJEKTIT TË ZBATIMIT.

KËRKESA TË DËNYESHËME PËR TË ZBATUAR GJATË KËLLIMIT TË PROJEKTIT KONSTRUKTIV:

A. SHTRESA A MBROJTJSE E BETONIT :
1. SHTRESA A MBROJTJESE E KOLONAVE: 30mm
2. SHTRESA A MBROJTJESE E TRËMBËVE EshtË: 30mm
3. SHTRESA A MBROJTJESE E SOLETAVE EshtË: 20mm
4. SHTRESA A MBROJTJESE E THEMELIT EshtË: 100mm DHE 50mm
5. SHTRESA A MBROJTJESE EshtË: 50mm NË TË GJITHË SIPËRFAQET NË KONT-AKT ME UJRAT NENTOKSORE.
6. SHTRESA A MBROJTJESE E MURIT Y BETONARË EshtË: 30mm

C. GJATËSITË E ANKORIMIT TË SHTRIRAVE DO TË ZBATOHEN SIPAS EC2 AND ECK PËR GODEN AT ANTISISMIKE;

D. BETONI C30/37, CELIKU S500 B.

TITULLI I PROJEKTIT

LOTI 1: "HARTIM I PROJEKT PREVENTIVAVE TË ZBATIMIT PËR DISA SPITALE RAJONALE DHE BASHKIAKE"

SPITALI RAJONAL LEZHË

KLIENTI

MINISTRIA E SHËNDETËSISË DHE E MBROJTJES SOCIALE

GRUPI I PROJEKTIMIT

ATELIER 4
ARCHITECTURE & CONSULTING STUDIO
Rr. e "Kosovarëve", Ndërtesa 35, Hyrja 6, Ap.4/1,
Njësia Administrative Nr. 5, 1019, Tiranë, Shqipëri
tel: +355 4 24 30 195 / 4 22 22 804
fax: +355 4 24 30 194
mobile: +355 69 20 38 958
e-mail: info@atelier4.al
web: www.atelier4.al

ARCHIMED S.P.S
CONSULTING & ENGINEERING STUDIO
Rr. "Zef Jubani", Pallati Bjorn, Nr. 7/3,
Tiranë, Shqipëri
tel / fax: +355 4 24 33 202
mobile: +355 69 21 05 507
e-mail: info@archimedsps.com
e-mail: archimedsps@gmail.com
web: www.archimedsps.com

KEJSI-05
ELECTRICAL ENGINEERING STUDIO
Rr. "Zef Jubani", Ndërtesa 7, Ap. 3, Tiranë, Shqipëri
mobile: +355 68 40 38 122
mobile: +355 68 20 77 941
e-mail: info@kejsi05.com
web: www.kejsi05.com

KODI I VIZATIMIT

SRB	D	S	-	0
KODI	FAZA	DISIPLINA	KATI	RISHIKIM

NR. I VIZATIMIT	**S - 11**

EMËRTIMI I VIZATIMIT

SOLETA DEPOZITA E KARBURANTIT

SHKALLA	
DATA	SHKURT 2019

PËRSHKRIMI I FAZËS
PROJEKT ZBATIM

RISHIKIM	DATA	FAZA E PROJEKTIT

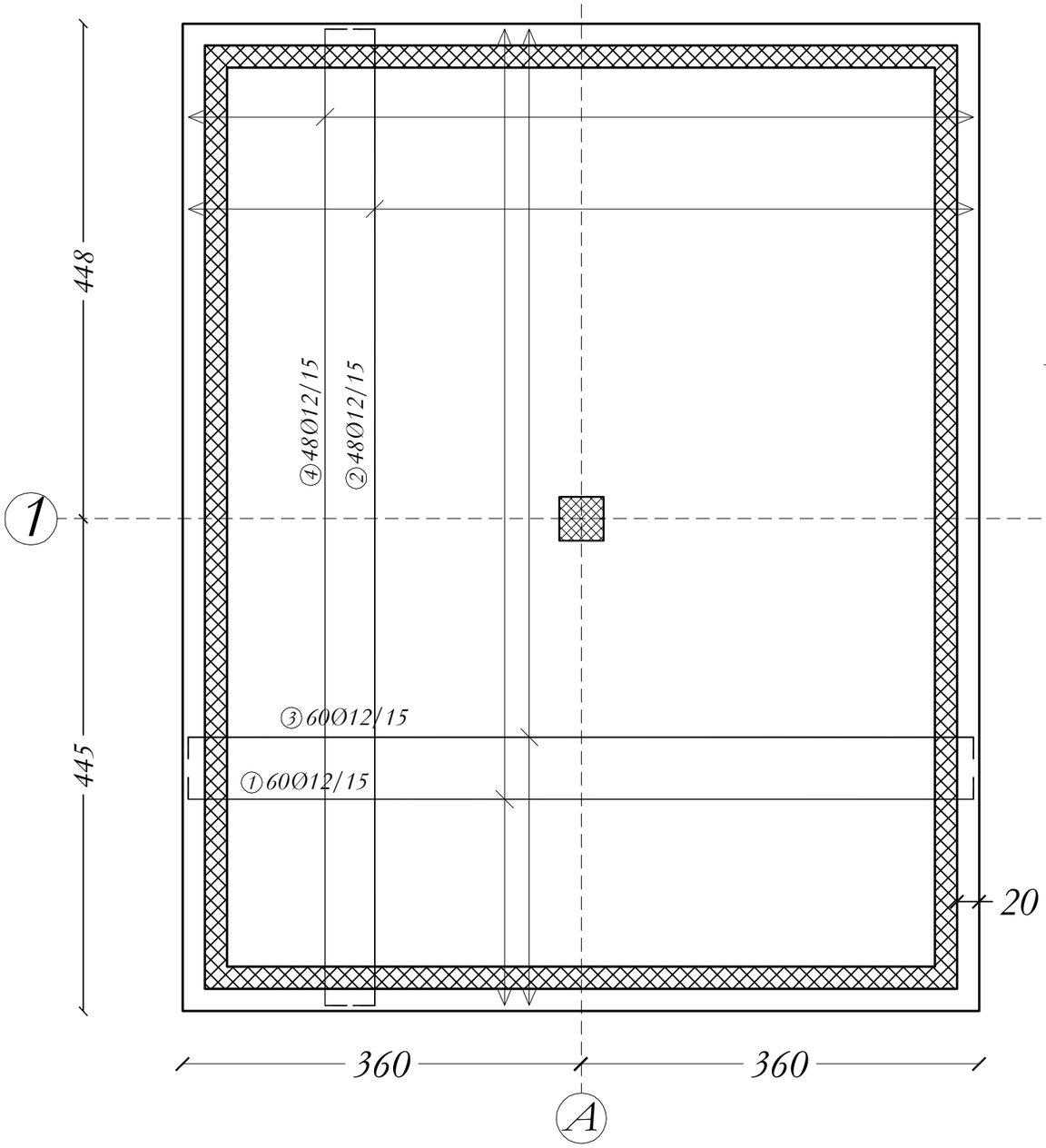

PUSETA 1

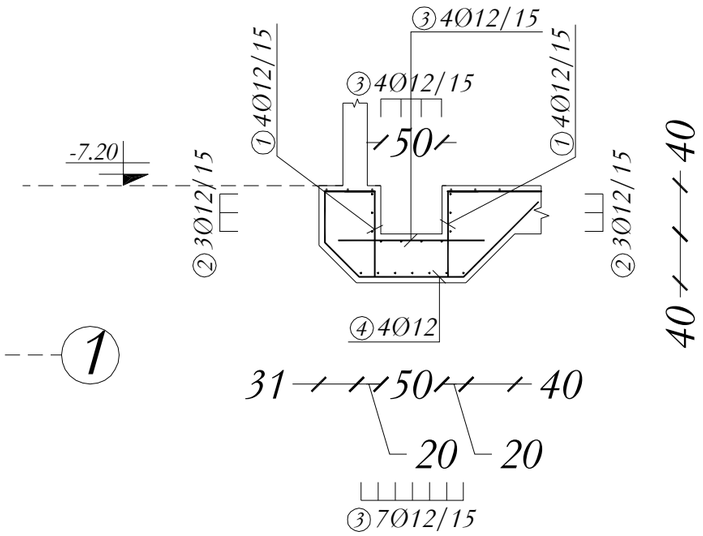

PRERJA e-e

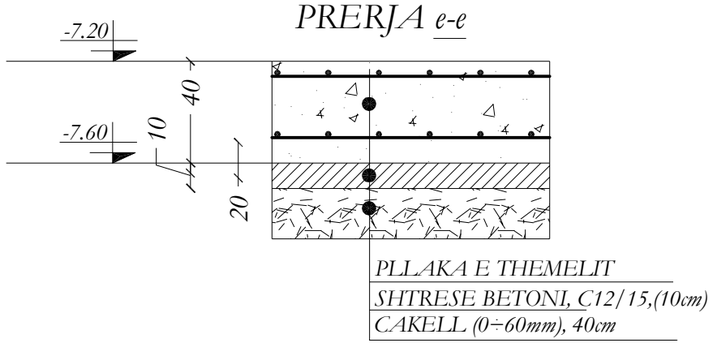

NR. NE // LAPIN SAJINE NE COPE TË ELEMENTIVE KONSTRUKTIVE, SHËNIMIT ± TREGON VENDOSJEN E SHËRBIMEVE NE DOPO ZG-REL.

BAZATË PROJEKTIMIT KONSTRUKTIV:
PROJEKTIMI KONSTRUKTIV "LOTIT: BLRE BAZUAR NE: KUSHTET TEKNIKE EUROCODE, EC0, EC1, EC2, EC7, EC8.
KATEGORIA E TRUALLIT "C", sg p=0.10, LEZHË.

PROJEKTI KONSTRUKTIV DO TË ZBATOHET PËR DY PAKTE: PAKTI I PARË: EJHU PROJEKTET - SHKËMBYTORËSI, MUR ANËSI, DHE ELEKTRIKE KU TË GJITHA I HAPËSIT NE ELEMENTET KONSTRUKTIVE TË DO TË VËRRIHOHEN DHE KONTROLLOHEN MË VËZATIMET E PROJEKTIT TË ZBATIMIT.

KUSHTET E TË DHËNAVE PËR TË ZBATUAR CILËSI: RËLIZIMIT TË PROJEKTIT KONSTRUKTIV:

B. SHTRESA-I MBROJTËSUE E BETONIT :
T. SHTRESA-I MBROJTËSUE E KOLONAVE: 35mm.
Z. SHTRESA-I MBROJTËSUE E TRAREVE TË EJHTIT: 35mm.
A. SHTRESA-I MBROJTËSUE E LL SOLETAVE TË EJHTIT: 25mm.
4. SHTRESA-I MBROJTËSUE E THEMELIT TË EJHTIT: 100mm DHE 35mm.
5. SHTRESA-I MBROJTËSUE E EJHTIT: 35mm NE TË GJITHË SIPËRSIPËRFAQE NE KONTAKT ME UJËRAT NENTOKËSORE.
6. SHTRESA-I MBROJTËSUE E MURËVE TË BETONOKRAHËSIT TË EJHTIT: 35mm.

C. CËLËSITË E ANKORIMIT TË SHËRBIMAVE DO TË ZBATOHEN SIPËAS EC2 AND EC8 PËR GODEN AT ANTISISMIKË.

TË BETONIT C30/37 CËLËSI XS3 V30 B.

TITULLI I PROJEKTIT

LOTI 1: "HARTIM I PROJEKT PREVENTIVAVE TË ZBATIMIT PËR DISA SPITALE RAJONALE DHE BASHKIAKE"

SPITALI RAJONAL LEZHË

KLIENTI

MINISTRIA E SHËNDETËSISË DHE E MBROJTJES SOCIALE

GRUPI I PROJEKTIMIT

ATELIER 4
ARCHITECTURE & CONSULTING STUDIO
Rr. e "Kosovarëve", Ndërtesa 35, Hyrja 6, Ap.4/1,
Njësia Administrative Nr. 5, 1019, Tiranë, Shqipëri
tel: +355 4 24 30 195 / 4 22 22 804
fax: +355 4 24 30 194
mobile: +355 69 20 38 958
e-mail: info@atelier4.al
web: www.atelier4.al

ARCHIMED S.P.S
CONSULTING & ENGINEERING STUDIO
Rr. "Zef Jubani", Pallati Bjorn, Nr. 73,
Tiranë, Shqipëri
tel / fax: +355 4 24 33 202
mobile: +355 69 21 05 507
e-mail: info@archimedsps.com
e-mail: archimedsps@gmail.com
web: www.archimedsps.com

KEJSI-05
ELECTRICAL ENGINEERING STUDIO
Rr. "Zef Jubani", Ndërtesa 7, Ap. 3, Tiranë, Shqipëri
mobile: +355 68 40 38 122
mobile: +355 68 20 77 941
e-mail: info@kejsi05.com
web: www.kejsi05.com

KODI I VIZATIMIT

SRB	D	S	-	0
KODI	FAZA	DISIPLINA	KATI	RISHIKIM

NR. I VIZATIMIT	**S - 12**

EMËRTIMI I VIZATIMIT

SOLETA DEPOZITA E KARBURANTIT

SHKALLA	
DATA	SHKURT 2019

PËRSHKRIMI I FAZËS

PROJEKT ZBATIM

RISHIKIM	DATA	FAZA E PROJEKTIT

NR. NE // I APN S.AJNE NE COPE TË ELEMENTIVE KONSTRUKTIVE, SHËNIME ± TREGON VENDOSJEN E SHËRBIMEVE NE DOPO ZG-RËS.

BAZATË PROJEKTIMIT KONSTRUKTIV:

■ PROJEKTIMI KONSTRUKTIV "EDITIT" BËHET BAZË ME KUSHTET TEKNIKE EUROCODE, EC0, EC1, EC2, EC7, EC8.

■ KATEGORIA E TRUALLIT "C", sg=0.10, LEZHË.

PROJEKTI KONSTRUKTIV DO TË ZBATOHET DË DE PARË EDHE PROJEKTET - SKEMTUTORËT, MEKANIKE DHE ELEKTRIKE KU TË GJITHA I HLAPËT NE ELEMENTET KONSTRUKTIVE DO TË VËRFRROHEN DHE KONTROLLOHEN ME LVZATIMET E PROJEKTIT TË ZBATIMIT.

KËRKESA TË DETYRUESHME PËR TË ZBATUAR CËSHTË: RËSALLIZIMIT TË PROJEKTIT KONSTRUKTIV:

A. SHTRESA-A MBROJTËSE E BETONIT :
1. SHTRESA-A MBROJTËSE E KOLONAVE: 35mm.
2. SHTRESA-A MBROJTËSE E TRAMEVE EDITIT: 30mm.
3. SHTRESA-A MBROJTËSE E LL SOLETAVE EDITIT: 20mm.
4. SHTRESA-A MBROJTËSE E THEMELIT EDITIT: 100mm DHE 35mm.
5. SHTRESA-A MBROJTËSE EDITIT: 50mm NE TË GJITHË SIPËRSHTRESËT NE KONTAKT ME UJËRAT NENTOKËSORE.
6. SHTRESA-A MBROJTËSE E MURREVE BETONOKË EDITIT: 35mm.

C. CËSHTESITE E ANKORËMIT TË SHËRBIMAVE DO TË ZBATOHEN SIPAS EC2 AND EC0 PËR GODEN AT ANTISISMIKË.

TË BETONIT C30/37 CEL BËSI 350 B.

PRERJA d-d[TOTAL]

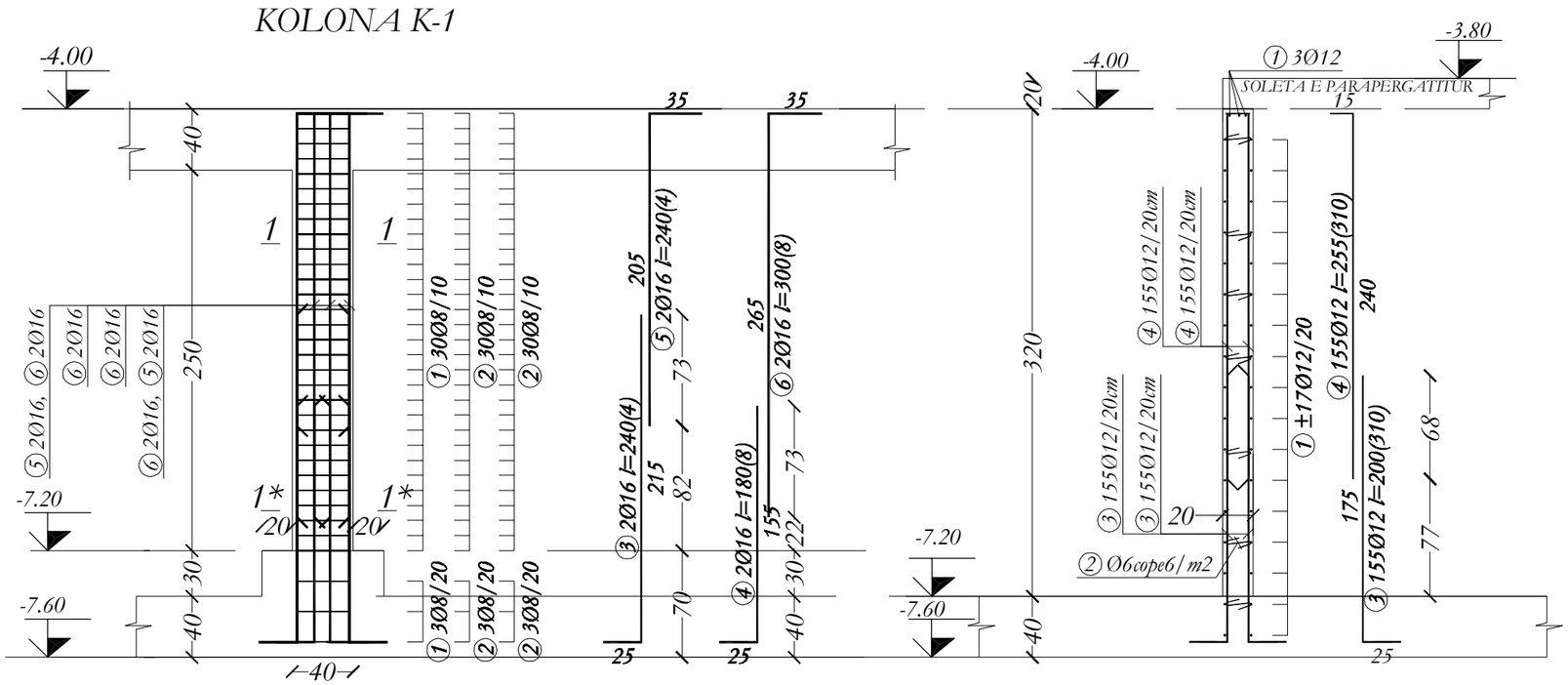

PRERJA 1-1 K-1

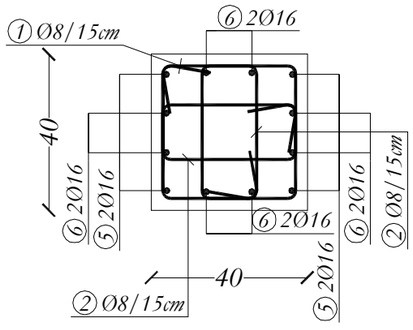

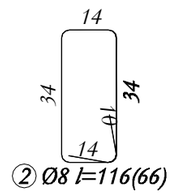

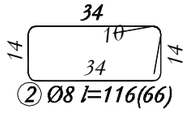

PRERJA 1*-1* K-1

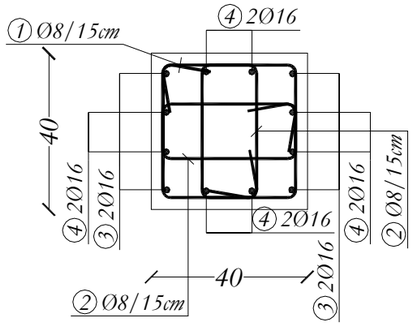

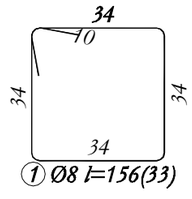

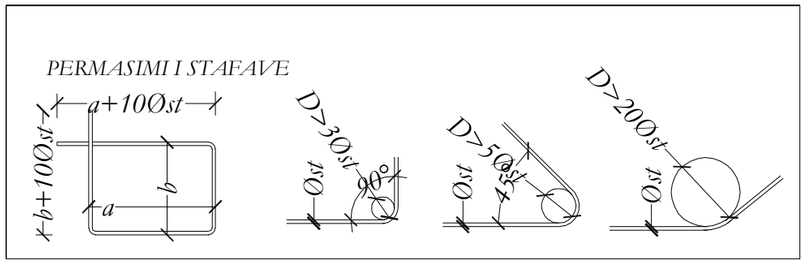

KUOTAT TE SHIKOHEN NE PROJEKTIN MEKANIK DHE ARKITEKTONIK

TITULLI I PROJEKTIT

LOTI 1: "HARTIM I PROJEKT PREVENTIVAVE TË ZBATIMIT PËR DISA SPITALE RAJONALE DHE BASHKIAKE"

SPITALI RAJONAL LEZHË

KLIENTI

MINISTRIA E SHËNDETËSISË DHE E MBROJTJES SOCIALE

GRUPI I PROJEKTIMIT

ATELIER 4
ARCHITECTURE & CONSULTING STUDIO
Rr. e "Kosovarëve", Ndërtesa 35, Hyrja 6, Ap.4/1,
Njësia Administrative Nr. 5, 1019, Tiranë, Shqipëri
tel: +355 4 24 30 195 / 4 22 22 804
fax: +355 4 24 30 194
mobile: +355 69 20 38 958
e-mail: info@atelier4.al
web: www.atelier4.al

ARCHIMED S.P.S
CONSULTING & ENGINEERING STUDIO
Rr. "Zef Jubani", Pallati Bjorn, Nr. 7/3,
Tiranë, Shqipëri
tel / fax: +355 4 24 33 202
mobile: +355 69 21 05 507
e-mail: info@archimedsps.com
e-mail: archimedsps@gmail.com
web: www.archimedsps.com

KEJSI-05
ELECTRICAL ENGINEERING STUDIO
Rr. "Zef Jubani", Ndërtesa 7, Ap. 3, Tiranë, Shqipëri
mobile: +355 68 40 38 122
mobile: +355 68 20 77 941
e-mail: info@kejsi05.com
web: www.kejsi05.com

KODI I VIZATIMIT

SRB	D	S	-	0
KODI	FAZA	DISIPLINA	KATI	RISHIKIM

NR. I VIZATIMIT	**S - 13**

EMËRTIMI I VIZATIMIT

MURET , KOLONA DEPOZITA E KARBURANTIT

SHKALLA	
DATA	SHKURT 2019

PËRSHKRIMI I FAZËS

PROJEKT ZBATIM

RISHIKIM	DATA	FAZA E PROJEKTIT

Reinforcement specification

Type	Shapes and dimensions (cm)	Ø (mm)	lg (cm)	n (kom)	lgn (m)
K-1 (1 Pcs.)					
1	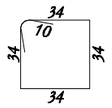	8	156	33	51.48
2	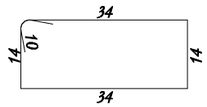	8	116	66	76.56
3	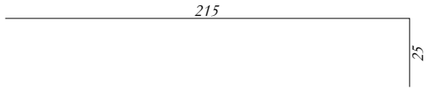	16	240	4	9.6
4	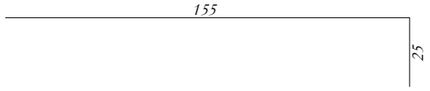	16	180	8	14.4
5	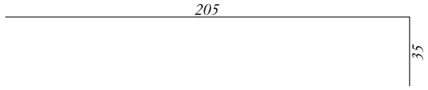	16	240	4	9.6
6	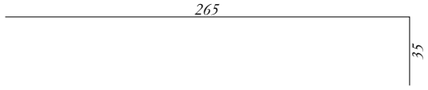	16	300	8	24
PRERJA d-d (1 Pcs.)					
1	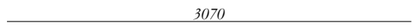	12	3070	37	1135.9
2	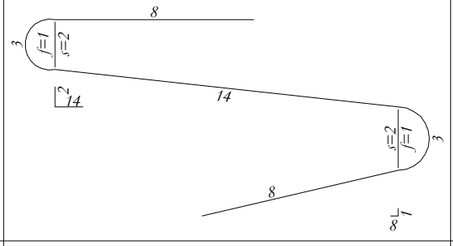	6	36	660	237.6
3	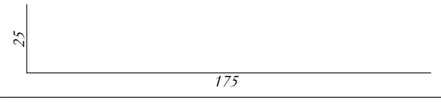	12	200	310	620
4	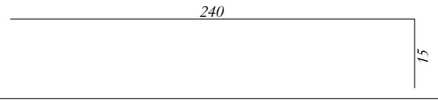	12	255	310	790.5

Reinforcement summary

Ø (mm)	lgn (m)	kg/m'	Weight (kg)
6	237.6	0.222	52.75
8	128.04	0.395	50.58
12	2546.4	0.888	2261.2
16	57.6	1.58	91.01
Total			2455.54

NR. NE // LAPËN SAJINE NE COPË TË ELEMENTIVE E KONSTRUKTIVE, SHËNIMIT ± TREGON VENDOSJEN E SHËRBIMEVE NE DOPO ZG-REL.

BAZATË PROJEKTIMI KONSTRUKTIV:
- *PROJEKTIMI KONSTRUKTIV "EDITIT" BËHET BAZË ME RËSPEKTIMIN E KËRKESËS TEKNIKE EUROCODE, EC0, EC1, EC2, EC7, EC8.*
- *KATEGORIA E TRUALLIT "C", sg p=0.36, LEZHË.*

PROJEKTI KONSTRUKTIV DO TË ZBATOHET PËRSËRI TË DËRGUAR PËR EJHU PROJEKTUESIT - ARKITEKTONIKË, MEKANIKË DHE ELEKTRIKË KU TË GJITHA FAZAT NË ELEMENTET KONSTRUKTIVË DO TË VËRFRESHEN DHE KONTROLLOHEN MË VËZATIMET E PROJEKTIT TË ZBATIMIT.

KËRKESA TË DETYRUESHME PËR TË ZBATUAR GJATË REALIZIMIT TË PROJEKTIT KONSTRUKTIV:

A. SHTRESA-A MBROJTËSE E BETONIT :
1. SHTRESA-A MBROJTËSE E KOLONAVE: 35mm.
2. SHTRESA-A MBROJTËSE E TRAREVE E ZAFITE: 30mm.
3. SHTRESA-A MBROJTËSE E PLLAKËVE E ZAFITE: 25mm.
4. SHTRESA-A MBROJTËSE E THEMELIT E ZAFITE: 100mm DHE 50mm.
5. SHTRESA-A MBROJTËSE E ZAFITE: 50mm NË TË GJITHË SIPËRFAQËT NË KONTAKT ME UJËRAT NENTOKËSORE.
6. SHTRESA-A MBROJTËSE E MUREVE BETONARË E ZAFITE: 35mm.

C. GJATËSITË E ANKORIMIT TË SHËRBIMAVE DO TË ZBATOHEN SIPAS EC2-AND EC8 PËR GJOBËN AT. ANTISISMIKË.

TË BETONIT C30/37 CEB/RO 3500 R.

TITULLI I PROJEKTIT

LOTI 1: "HARTIM I PROJEKT PREVENTIVAVE TË ZBATIMIT PËR DISA SPITALE RAJONALE DHE BASHKIAKE"

SPITALI RAJONAL LEZHË

KLIENTI

MINISTRIA E SHËNDETËSISË DHE E MBROJTJES SOCIALE

GRUPI I PROJEKTIMIT

ATELIER 4
ARCHITECTURE & CONSULTING STUDIO
Rr. e "Kosovarëve", Ndërtesa 35, Hyrja 6, Ap.4/1,
Njësia Administrative Nr. 5, 1019, Tiranë, Shqipëri
tel: +355 4 24 30 195 / 4 22 22 804
fax: +355 4 24 30 194
mobile: +355 69 20 38 958
e-mail: info@atelier4.al
web: www.atelier4.al

ARCHIMED S.P.S
CONSULTING & ENGINEERING STUDIO
Rr. "Zef Jubani", Pallati Bjorn, Nr. 7/3,
Tiranë, Shqipëri
tel / fax: +355 4 24 33 202
mobile: +355 69 21 05 507
e-mail: info@archimedsps.com
e-mail: archimedsps@gmail.com
web: www.archimedsps.com

KEJSI-05
ELECTRICAL ENGINEERING STUDIO
Rr. "Zef Jubani", Ndërtesa 7, Ap. 3, Tiranë, Shqipëri
mobile: +355 68 40 38 122
mobile: +355 68 20 77 941
e-mail: info@kejsi05.com
web: www.kejsi05.com

KODI I VIZATIMIT

SRB	D	S	-	0
KODI	FAZA	DISIPLINA	KATI	RISHIKIM

NR. I VIZATIMIT	**S - 14**

EMËRTIMI I VIZATIMIT

MURET , KOLONA DEPOZITA E KARBURANTIT

SHKALLA	
DATA	SHKURT 2019

PËRSHKRIMI I FAZËS

PROJEKT ZBATIM

RISHIKIM	DATA	FAZA E PROJEKTIT

KUOTAT TE SHIKOHEN NE PROJEKTIN MEKANIK DHE ARKITEKTONIK

SOLETA S-1

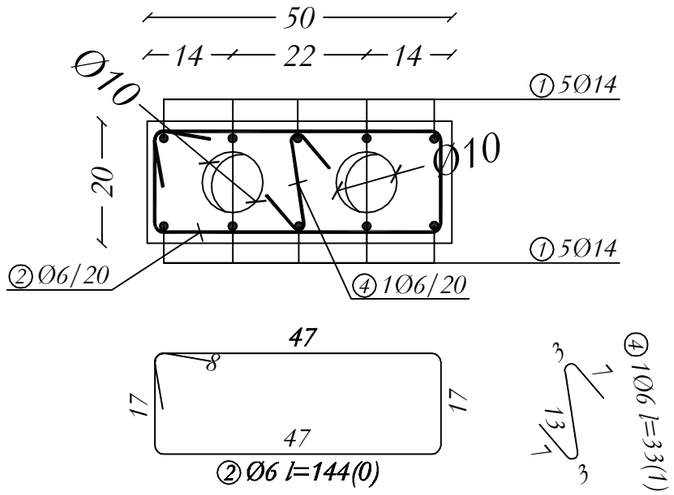

SOLETA S-YY

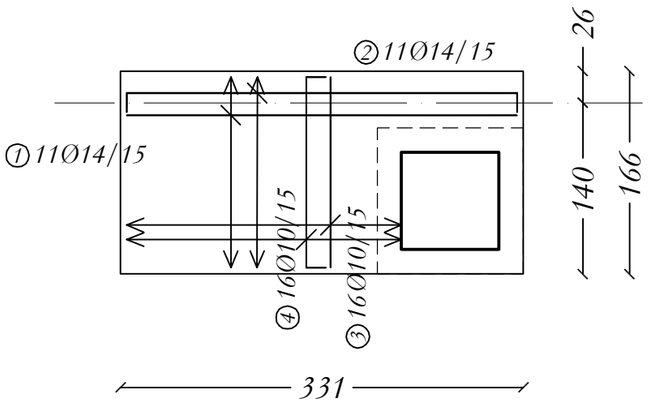

1. SOLETA S-1, S-XX, S-YY JANE TE PARAPERGATITURA
2. KUOTA E SIPERME E SOLETAVE ESHTE -3.80
REFERUAR KUOTES ±0.00 TE OBJEKTIT

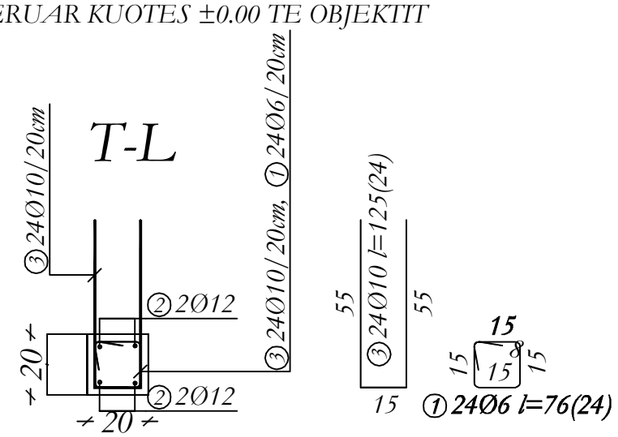

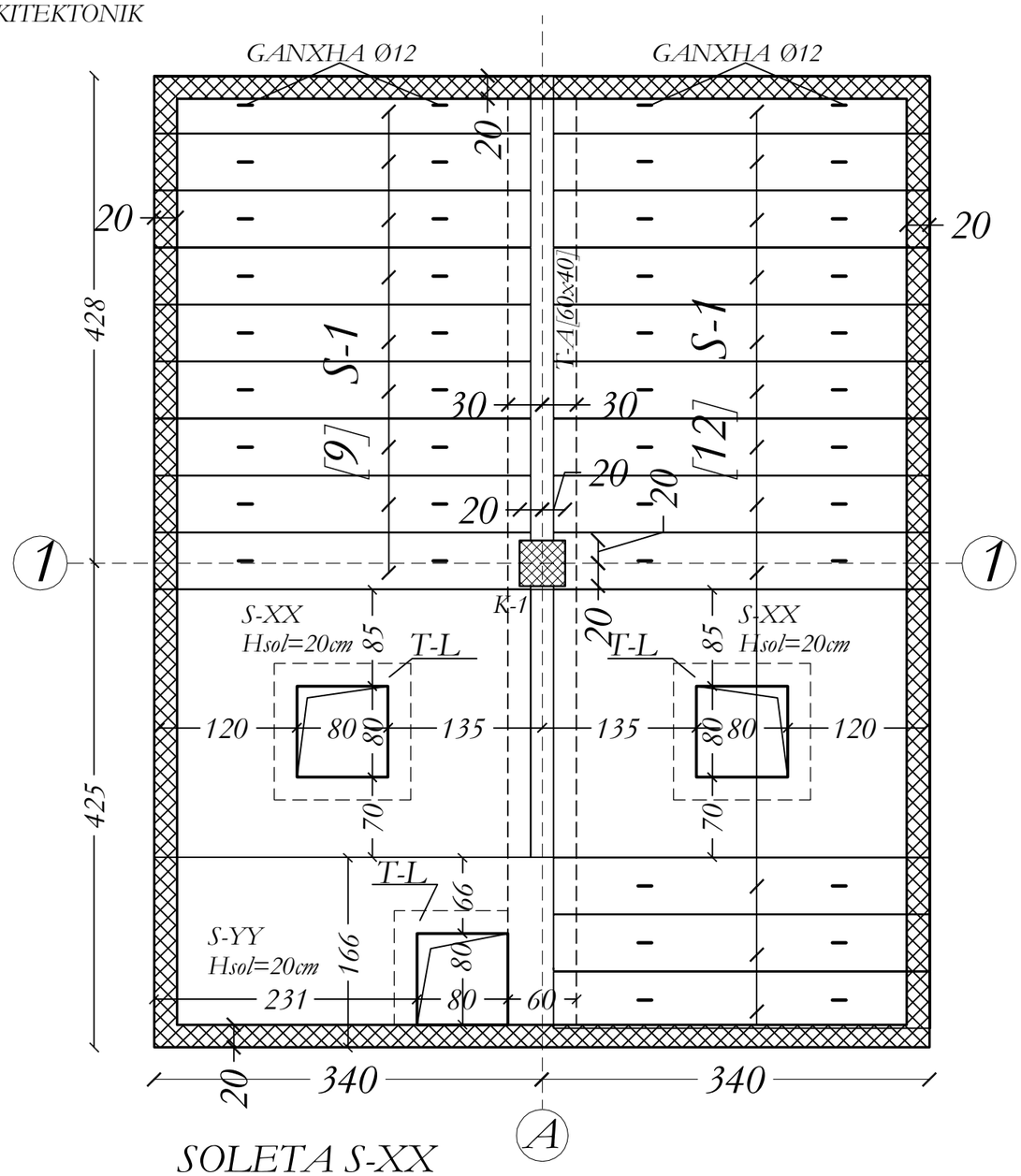

SOLETA S-XX

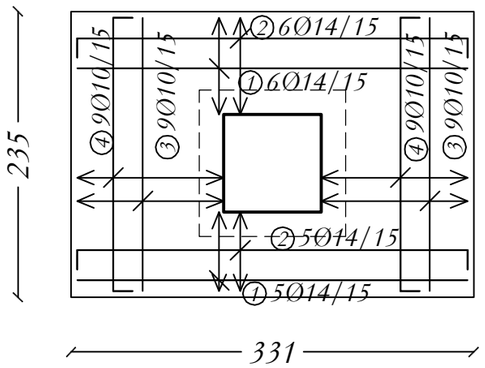

NR. NE (/) I APN S AAINE NE COPE TE ELEMENTIT/VE KONSTRUKTIVE, SHIKIMIT E TREGON VENDOSJEN E SHTRESËS NE DOPO ZG-REL.

BAZATË: PROJEKTIMIT KONSTRUKTIV:
- PROJEKTIMI KONSTRUKTIV "ZBATIMI" BËHET BAZUAR NE: KUSHTET TEKNIKE EUROCODE, EC0, EC1, EC2, EC7, EC8.
- KATEGORIA E TRUALLIT "C", sg(0.10), LEZHË.

PROJEKTI KONSTRUKTIV DO TË ZBATOHET DHE BËHET PËRGJATË FAZËVE PROJEKTUESE: SKEMËTUESORE, MËSANËSORE DHE ELEKTRIKE KU TË GJITHA FAZËVE NË ELEMENTET KONSTRUKTIVE DO TË VËRRIFIKOHEN DHE KONTROLLOHEN MË VË ZAFTIMET E PROJEKTIT TË ZBATIMIT.

KËRKESA TË DETYRUESHME PËR TË ZBATUAR CËLËSITË RËLËSIZMIT TË PROJEKTIT KONSTRUKTIV:

A. SHTRESA-I MBROJTËSUE E BETONIT:
1. SHTRESA-I MBROJTËSUE E KOLONAVË: 35mm.
2. SHTRESA-I MBROJTËSUE E TRAREVË ZBATIT: 30mm.
3. SHTRESA-I MBROJTËSUE E E SOLETAVË ZBATIT: 25mm.
4. SHTRESA-I MBROJTËSUE E THEMELITË ZBATIT: 100mm DHE 50mm.
5. SHTRESA-I MBROJTËSUE: EAMTE: 50mm NË TË GJITHË SIPËRFAQËT NË KONTAKT ME UJËRAT NENTOKËSORE.
6. SHTRESA-I MBROJTËSUE E MURRAVE BETONARË: EAMTE: 35mm.

C. CËLËSITË E ANKORIMIT TË SHTRIRAVË: DO TË ZBATOHEN SIPËAS EC2 AND EC8 PËR GODEN AT. ANTISISMIKË.

TË BETONIT: C30/37 CEB/RO 1500 B.

TITULLI I PROJEKTIT

LOTI 1: "HARTIM I PROJEKT PREVENTIVAVE TË ZBATIMIT PËR DISA SPITALE RAJONALE DHE BASHKIAKE"

SPITALI RAJONAL LEZHË

KLIENTI

MINISTRIA E SHËNDETËSISË DHE E MBROJTJES SOCIALE

GRUPI I PROJEKTIMIT

ATELIER 4
ARCHITECTURE & CONSULTING STUDIO
Rr. e "Kosovarëve", Ndërtesa 35, Hyrja 6, Ap.4/1,
Njësia Administrative Nr. 5, 1019, Tiranë, Shqipëri
tel: +355 4 24 30 195 / 4 22 22 804
fax: +355 4 24 30 194
mobile: +355 69 20 38 958
e-mail: info@atelier4.al
web: www.atelier4.al

ARCHIMED S.P.S
CONSULTING & ENGINEERING STUDIO
Rr. "Zef Jubani", Pallati Bjorn, Nr. 73,
Tiranë, Shqipëri
tel / fax: +355 4 24 33 202
mobile: +355 69 21 05 507
e-mail: info@archimedsps.com
e-mail: archimedsps@gmail.com
web: www.archimedsps.com

KEJSI-05
ELECTRICAL ENGINEERING STUDIO
Rr. "Zef Jubani", Ndërtesa 7, Ap. 3, Tiranë, Shqipëri
mobile: +355 68 40 38 122
mobile: +355 68 20 77 941
e-mail: info@kejsi05.com
web: www.kejsi05.com

KODI I VIZATIMIT

KODI	FAZA	DISIPLINA	KATI	RISHIKIM
SRB	D	S	-	0

NR. I VIZATIMIT **S - 15**

EMËRTIMI I VIZATIMIT

SOLETA DEPOZITA E KARBURANTIT

SHKALLA

DATA SHKURT 2019

PËRSHKRIMI I FAZËS
PROJEKT ZBATIM

RISHIKIM	DATA	FAZA E PROJEKTIT

Reinforcement specification

Type	Shapes and dimensions (cm)	Ø (mm)	lg (cm)	n (kom)	lgn (m)
	SOLETA S-XX (2 Pcs.)				
1	321	14	321	22	70.62
2	321; 16; 16	14	353	22	77.66
3	225	10	225	36	81
4	225; 16; 16	10	257	36	92.52
	SOLETA S-YY (1 Pcs.)				
1	321	14	321	11	35.31
2	321; 16; 16	14	353	11	38.83
3	156	10	156	16	24.96
4	156; 16; 16	10	188	16	30.08
	SOLETA S-1 (21 Pcs.)				
1	325; 13	14	325	210	682.5
4	7; 3; f=1; s=2.7; 11; 7; s=2; f=1; 3	6	33	21	6.93
	T-L (3 Pcs.)				
1	8; 15; 15; 15; 15	6	76	72	54.72
2	480	12	480	12	57.6
3	55; 15; 55	10	125	72	90

Reinforcement summary

Ø (mm)	lgn (m)	kg/m'	Weight (kg)
6	61.65	0.222	13.69
10	318.56	0.617	196.55
12	57.6	0.888	51.15
14	904.92	1.21	1094.95
Total			1356.34

NJK NE //1-HPN S.AJNE NE COPE TË ELEMENTIVE KONSTRUKTIVE, SHËNIMIT ± TREGON VENDOSJEN E SHUFRAVE NE DOPO ZG-REL.

BAZATË PROJEKTIMIT KONSTRUKTIV:
PROJEKTIMI KONSTRUKTIV "EXISTIM" BËHET BAZUAR NE KUSHTET TEKNIKE EUROCODE, EC0, EC1, EC2, EC7, EC8.
KATEGORIA E TRUALLIT "C", sg p=0.10, LEZHË.

PROJEKTI KONSTRUKTIV DO TË ZBATOHET PËR KE: PARE EDHE PROJEKTET - SKEMTUTONREL, MEKANIKE DHE ELEKTRIKE KU TË GJITHA I HAPËT NE ELEMENTET KONSTRUKTIVE DO TË VËRRIHOHEN DHE KONTROLLOHEN ME VËZATIMET E PROJEKTIT TË ZBATIMIT.

KËRKESA TË DETYRUESHME PËR TË ZBATUAR GJATË REALIZIMIT TË PROJEKTIT KONSTRUKTIV:

A. SHTRESA-I MBROJTJES E BETONIT :
1. SHTRESA-I MBROJTJES E KOLONAVE: 35mm.
2. SHTRESA-I MBROJTJES E TRAREVE: 35mm.
3. SHTRESA-I MBROJTJES E SOLETAVE: 35mm.
4. SHTRESA-I MBROJTJES E THEMELIT: 50mm DHE 35mm.
5. SHTRESA-I MBROJTJES: 35mm NE TË GJITHE SIPËRSIPËRT NE KONTAKT ME UJËRAT NENTOKESORE.
6. SHTRESA-I MBROJTJES E MUREVE BETONARE: 35mm.

C. GJATESITE E ANKRIMIT TË SHUFRAVE DO TË ZBATOHEN SIPAS EC2 AND EC8 PER GODEN AT ANTISEISMIK.

TË BETONIT C30/37 CEB/RO 1500 B.

TITULLI I PROJEKTIT

LOTI 1: "HARTIM I PROJEKT PREVENTIVAVE TË ZBATIMIT PËR DISA SPITALE RAJONALE DHE BASHKIAKE"

SPITALI RAJONAL LEZHË

KLIENTI

MINISTRIA E SHËNDETËSISË DHE E MBROJTJES SOCIALE

GRUPI I PROJEKTIMIT

ATELIER 4
ARCHITECTURE & CONSULTING STUDIO
Rr. e "Kosovarëve", Ndërtesa 35, Hyrja 6, Ap.4/1,
Njësia Administrative Nr. 5, 1019, Tiranë, Shqipëri
tel: +355 4 24 30 195 / 4 22 22 804
fax: +355 4 24 30 194
mobile: +355 69 20 38 958
e-mail: info@atelier4.al
web: www.atelier4.al

ARCHIMED S.P.S
CONSULTING & ENGINEERING STUDIO
Rr. "Zef Jubani", Pallati Bjorn, Nr. 7/3,
Tiranë, Shqipëri
tel / fax: +355 4 24 33 202
mobile: +355 69 21 05 507
e-mail: info@archimedsps.com
e-mail: archimedsps@gmail.com
web: www.archimedsps.com

KEJSI-05
ELECTRICAL ENGINEERING STUDIO
Rr. "Zef Jubani", Ndërtesa 7, Ap. 3, Tiranë, Shqipëri
mobile: +355 68 40 38 122
mobile: +355 68 20 77 941
e-mail: info@kejsi05.com
web: www.kejsi05.com

KODI I VIZATIMIT

SRB . D . S . - . 0
KODI . FAZA . DISIPLINA . KATI . RISHIKIM

NR. I VIZATIMIT	**S - 16**

EMËRTIMI I VIZATIMIT

SOLETA DEPOZITA E KARBURANTIT

SHKALLA	
DATA	SHKURT 2019

PËRSHKRIMI I FAZËS
PROJEKT ZBATIM

RISHIKIM	DATA	FAZA E PROJEKTIT

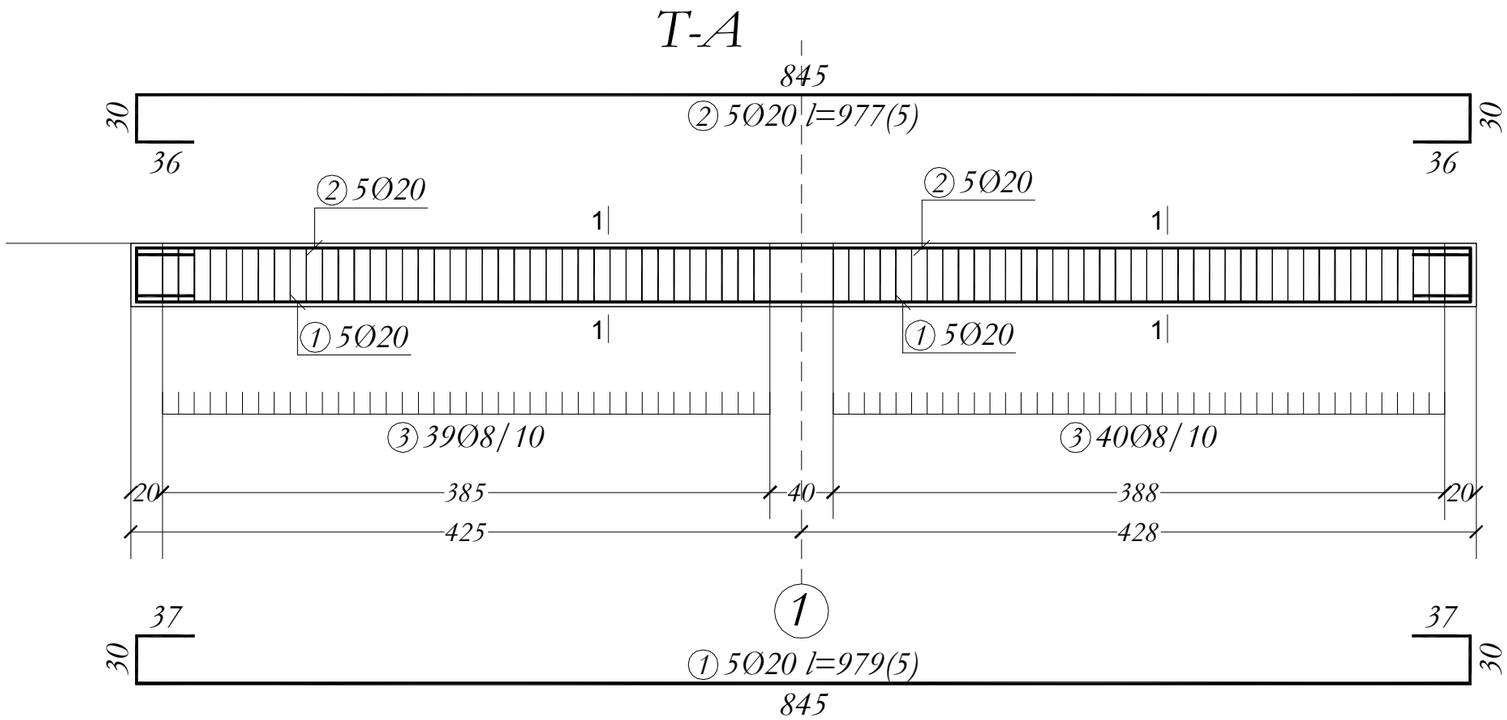

PRERJE T-A

PRERJA 1-1

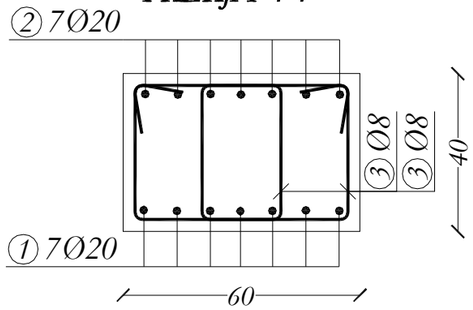

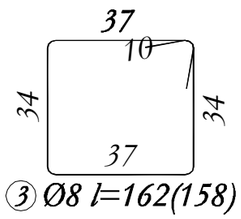

Reinforcement specification					
Type	Shapes and dimensions (cm)	Ø (mm)	lg (cm)	n (kom)	lgn (m)
TRAU T-A (1 Pcs.)					
1	37, 37, 30, 30, 845	20	979	5	48.95
2	845, 30, 30, 36, 36	20	977	5	48.85
3	37, 10, 34, 34, 37	8	162	158	255.96

Reinforcement summary			
Ø (mm)	lgn (m)	kg/m'	Weight (kg)
8	255.96	0.395	101.1
20	97.8	2.47	241.57
Total			342.67

NR. NE // I APN SAJINE NE COPE TË ELEMENTIVE KONSTRUKTIVE, SHËNIMI ± TREGON VENDOSJEN E SHËRBIMEVE NE DOPO ZG-REL.

BAZATË PROJEKTIMIT KONSTRUKTIV:
PROJEKTIMI KONSTRUKTIV "EXISTING" BËHET BAZUAR NE KUSHTET TEKNIKE EUROCODE, EC0, EC1, EC2, EC7, EC8.
KATEGORIA E TRUALLIT "C", sg p=0.10, LEZHË.

PROJEKTI KONSTRUKTIV DO TË ZBATOHET DUKE PËRFSHIRË PËRFSHIRË EDHE PROJEKTET : ARKITEKTONIKE, MEKANIKE DHE ELEKTRIKE KU TË GJITHA I HIQËT NE ELEMENTET KONSTRUKTIVE DO TË VËRRIFIKOHEN DHE KONTROLLOHEN MË VË ZGJATMËT E PROJEKTIT TË ZBATIMIT.

KËRKESA TË DETYRUESHME PËR TË ZBATUAR CËSHTË RËSULTATIMIT TË PROJEKTIT KONSTRUKTIV:

A. SHTRESA A MBROJTËSE E BETONIT :
1. SHTRESA A MBROJTËSE E KOLONAVE: 30mm.
2. SHTRESA A MBROJTËSE E TRAREVE EXISTIT: 30mm.
3. SHTRESA A MBROJTËSE E E SOLETAVE EXISTIT: 20mm.
4. SHTRESA A MBROJTËSE E THEMELIT EXISTIT: 100mm DHE 30mm.
5. SHTRESA A MBROJTËSE EXISTIT: 30mm NE TË GJITHË SIPËRSIPËRSHTAT NE KONTAKT ME UJËRAT NENTOKËSORE.
6. SHTRESA A MBROJTËSE E MURËVE BETONARË EXISTIT: 30mm.

C. CËSHTESITE E ANKORËMIT TË SHËRBIMEVE DO TË ZBATOHEN SIPAS EC2 AND EC8 PËR GODEN AT ANTISISMIKË.

TË BETONIT C30/37 CEB/RO 3300 B.

TITULLI I PROJEKTIT

LOTI 1: "HARTIM I PROJEKT PREVENTIVAVE TË ZBATIMIT PËR DISA SPITALE RAJONALE DHE BASHKIAKE"

SPITALI RAJONAL LEZHË

KLIENTI

MINISTRIA E SHËNDETËSISË DHE E MBROJTJES SOCIALE

GRUPI I PROJEKTIMIT

ATELIER 4
ARCHITECTURE & CONSULTING STUDIO
Rr. e "Kosovarëve", Ndërtesa 35, Hyrja 6, Ap.4/1,
Njësia Administrative Nr. 5, 1019, Tiranë, Shqipëri
tel: +355 4 24 30 195 / 4 22 22 804
fax: +355 4 24 30 194
mobile: +355 69 20 38 958
e-mail: info@atelier4.al
web: www.atelier4.al

ARCHIMED S.P.S
CONSULTING & ENGINEERING STUDIO
Rr. "Zef Jubani", Pallati Bjorn, Nr. 7/3,
Tiranë, Shqipëri
tel / fax: +355 4 24 33 202
mobile: +355 69 21 05 507
e-mail: info@archimedsps.com
e-mail: archimedsps@gmail.com
web: www.archimedsps.com

KEJSI-05
ELECTRICAL ENGINEERING STUDIO
Rr. "Zef Jubani", Ndërtesa 7, Ap. 3, Tiranë, Shqipëri
mobile: +355 68 40 38 122
mobile: +355 68 20 77 941
e-mail: info@kejsi05.com
web: www.kejsi05.com

KODI I VIZATIMIT

SRB	D	S	-	0
KODI	FAZA	DISIPLINA	KATI	RISHIKIM

NR. I VIZATIMIT	S - 17

EMËRTIMI I VIZATIMIT

TRARET DEPOZITA E KARBURANTIT

SHKALLA	
DATA	SHKURT 2019

PËRSHKRIMI I FAZËS

PROJEKT ZBATIM

RISHIKIM	DATA	FAZA E PROJEKTIT