Plani i Pozicionimit - Themelet e Bllokut Elektrik

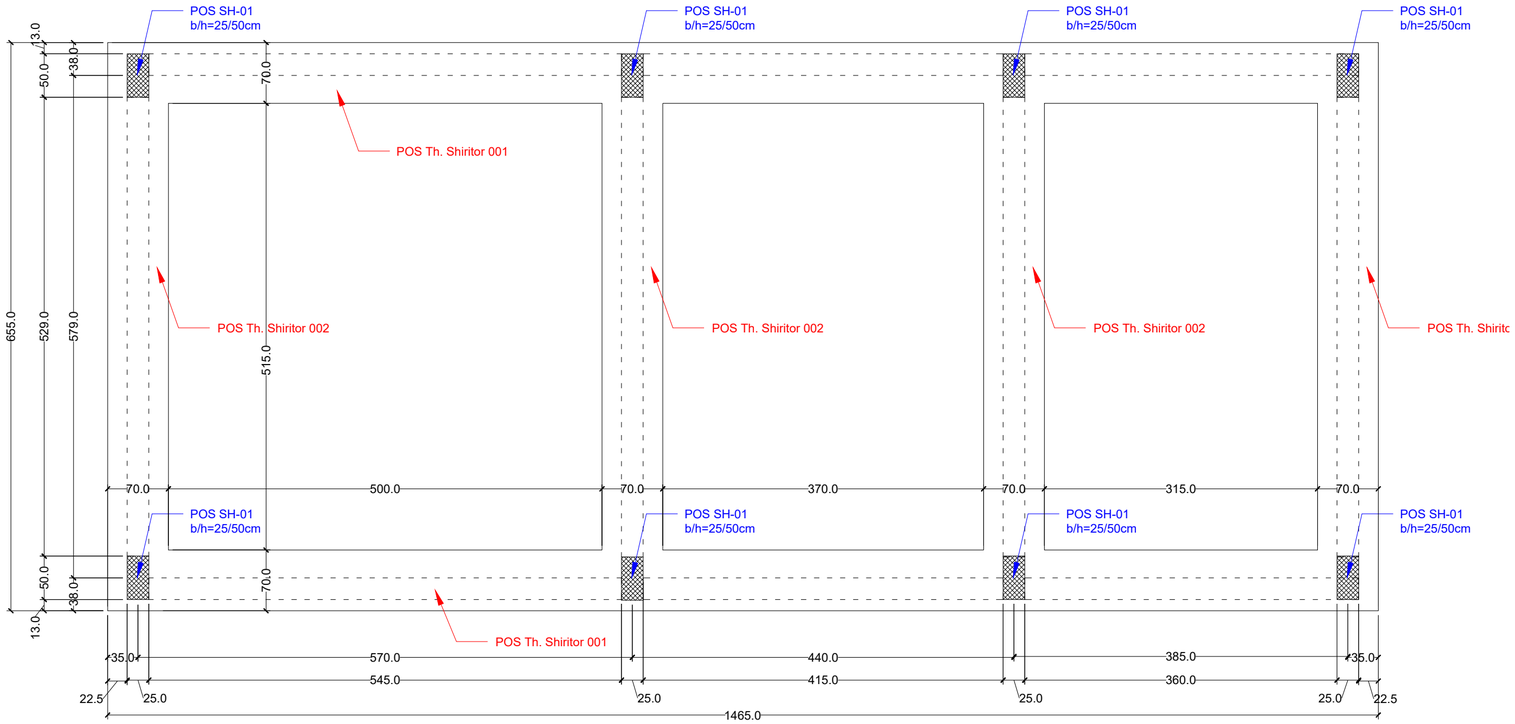

Legjenda:

Ngjyra	Kodi - Emërtimi
	Shufrat e armaturës në prerje tërthore
	Stafa
	Rrjeta e Armaturës

Shënime: Të gjitha njësitë matëse për kuotat dhe gjatësitë janë dhënë në cm, ndërsa diametrat e shufrave janë dhënë në mm.

Shufrat - specifikimi

Shenja	Forma dhe gjatësitë [cm]	Ø	lg [m]	n [copë]	lgt [m]
POS Themeli Shiritor 001 (2 copë)					
1	63 / 33 / 11 / 33 / 63	10	2.14	146	312.44
2	118 / 20 / 11 / 20 / 118	10	2.98	132	393.36
3	12 / 1187	12	12.00	28	336.00
4	12 / 360	12	3.73	28	104.44
5	1200	10	12.00	8	96.00
6	300	10	3.00	8	24.00
POS Themeli Shiritor 002 (4 copë)					
1	63 / 33 / 11 / 33 / 63	10	2.14	104	222.56
2	118 / 20 / 11 / 20 / 118	10	2.98	116	345.68
3	12 / 12 / 642	12	6.68	40	267.20
4	12 / 12 / 617	12	6.43	16	102.88
5	605	10	6.05	16	96.80

Plani i Armimit, Themelet Shiritore 001
B-500C, C-25/30, XC3, a=3.0cm

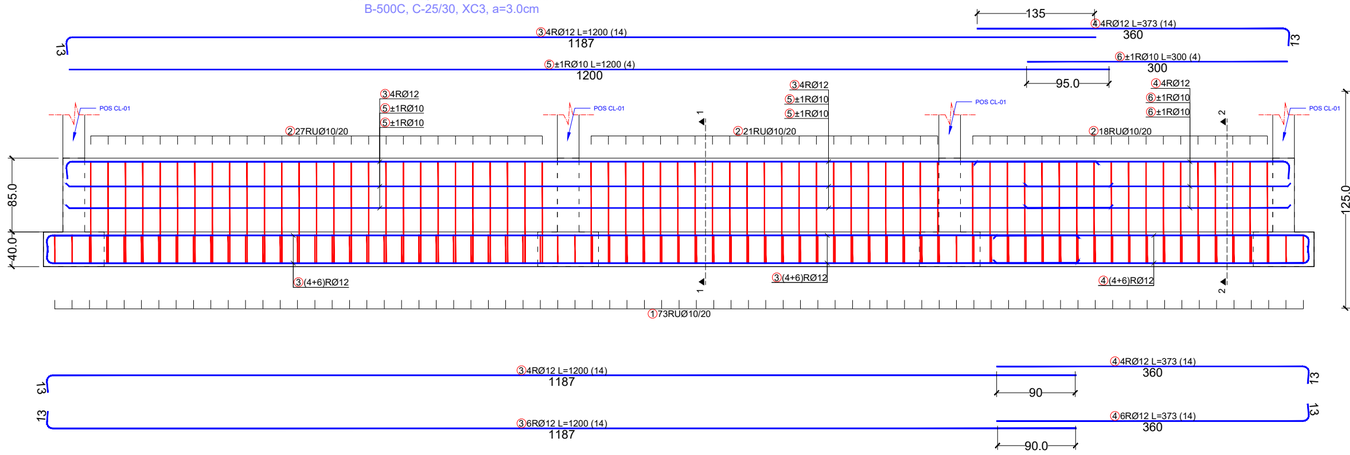

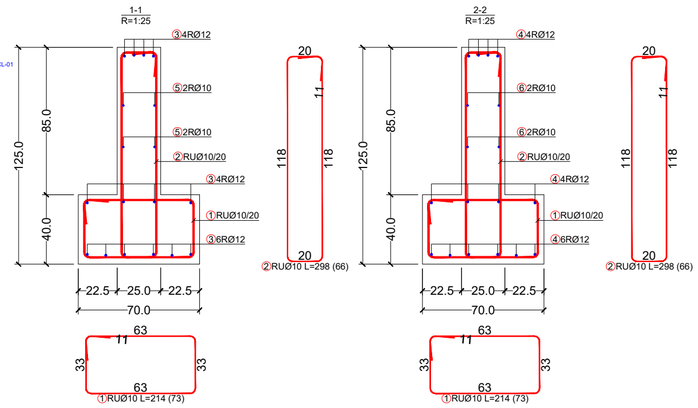

Plani i Armimit, Themelet Shiritore 002
B-500C, C-25/30, XC3, a=3.0cm

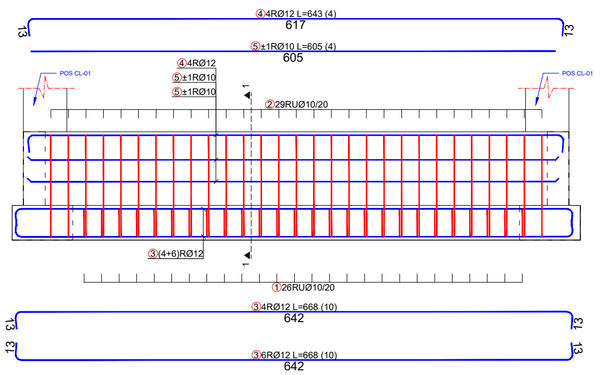

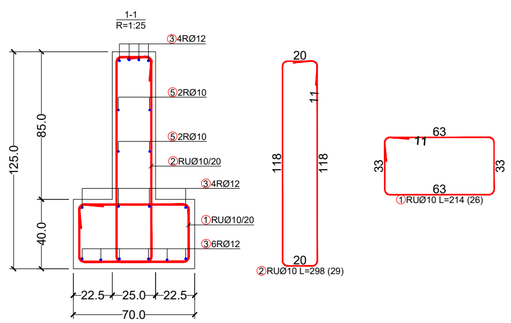

SHËNIME:

LEGJENDA:

Implementuar nga:

UNOPS

Konsulent:

ALB-ARCHITECT
Creative by nature. Efficient by design.

A.C.T.i
SUSTAINABLE DEVELOPMENT CONSULTING COMPANY

Projekti: OFRIMI I SHËRBIMEVE PROFESIONALE - SHERBIME KONSULENCE PËR PROJEKTIN E EMERGJENCËS NË SHQIPËRI COVID 19 (LOT2)

NDËRTIMI I LABORATORIT TË RI - TIRANË, SHQIPËRI

Titulli i Vizatimit:
Blloku Elektrik-Plani i pozicionimit të themeleve dhe detajet e armimit

Përpjesa:	*Vizatuar nga:*	*Kontrolloi:*	*Data:*
1:50	A.R	E.K; A.P	Jan. 2023

Nr. Vizatimit: ST.33

Vendi:	*Faza e Projektit:*	*Nr. Serik:*	*Rev.:*
Shqipëri	**Projekti Kryesor**	ST.33	R.03

FORMATI I FLETËS: A2

# Plani i Pozicionimit dhe Armimit - Pllaka e Përdheses të Bllokut Elektrik
t=15cm, C-25/30, XC1, B-500C, a=3.0cm

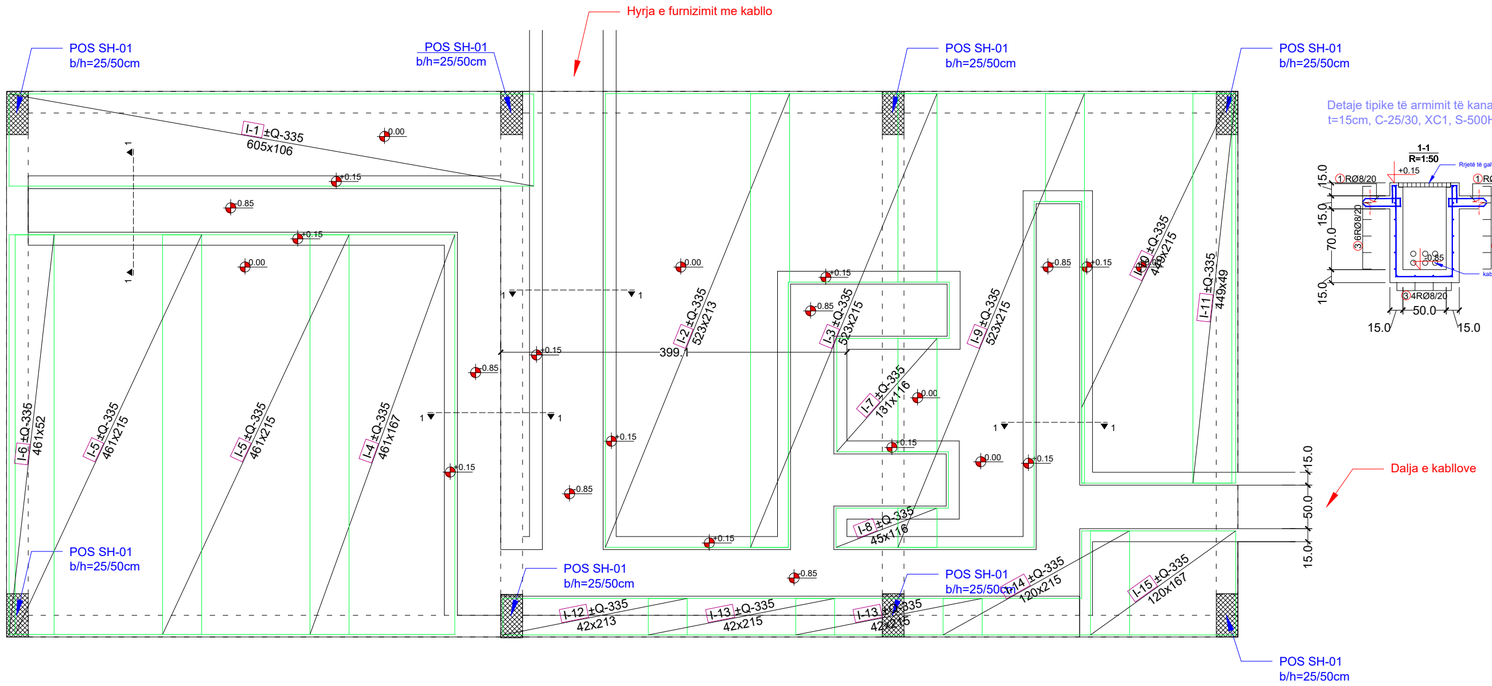

Detaje tipike të armimit të kanalit për kabllo
t=15cm, C-25/30, XC1, S-500H, a=3.0cm

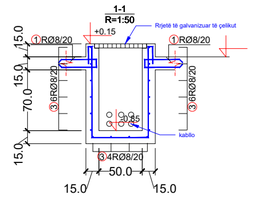

Legjenda:

Ngjyra	Kodi - Emërtimi
	Shufrat e armaturës në prerje tërthore
	Stafa
	Rrjeta e Armaturës

Shënime: Të gjitha njësitë matëse për kuotat dhe gjatësitë janë dhënë në cm, ndërsa diametrat e shufrave janë dhënë në mm.

Plani i Armimit, SH-01, b/h=25/50cm
B-500C, C-25/30, XC1, a=3.0cm

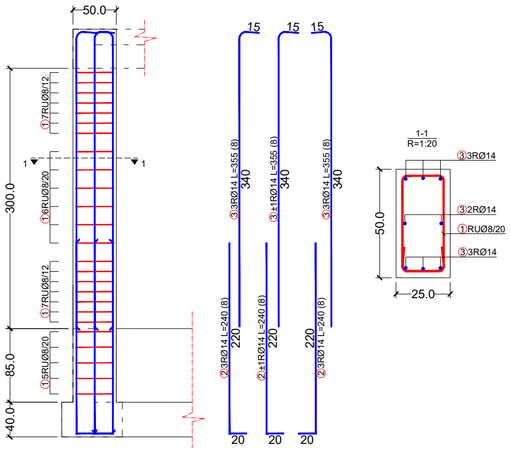

POS SH-01, b/h=25/50cm (8 copë)					
1	9 44 19 19 9 44	8	1.63	200	326.00
2	220 20	14	2.40	64	153.60
3	340 12	14	3.55	64	227.20

POS Pllaka e Bodrumit and Kanalet, t=20cm (1 copë)					
1	40 9 40	8	0.89	265	235.85
2	20 105 4 65 105 5 20	8	3.24	130	421.20
3	6..	8	0.06	144	8.64

Rrjetat - specifikimi

Pozicioni	Shenja e rrjetës	B [cm]	L [cm]	n	Pesha njësi [kg/m2]	[kg]
POS Pllaka e Bodrumit and Kanalet, t=20cm (1 copë)						
I-1	Q-335	106	605	2	5.26	67.60
I-2	Q-335	213	523	2	5.26	116.94
I-3	Q-335	215	523	2	5.26	118.32
I-4	Q-335	167	461	2	5.26	80.95
I-5	Q-335	215	461	4	5.26	208.44
I-6	Q-335	52	461	2	5.26	25.21
I-7	Q-335	116	131	2	5.26	15.89
I-8	Q-335	116	45	2	5.26	5.53
I-9	Q-335	215	523	2	5.26	118.32
I-10	Q-335	215	449	2	5.26	101.55
I-11	Q-335	49	449	2	5.26	23.36
I-12	Q-335	213	42	2	5.26	9.39
I-13	Q-335	215	42	4	5.26	19.00
I-14	Q-335	215	120	2	5.26	27.14
I-15	Q-335	167	120	2	5.26	21.15
Gjithsej						958.79

Rrjetat - rekapitullimi

Shenja e rrjetës	B [cm]	L [cm]	n	Pesha njësi [kg/m2]	Pesha totale [kg]
Q-335	215	605	16	5.26	1094.71
Gjithsej					1094.71

Rrjetat - plani i prerjeve

POS Pllaka e Bodrumit and Kanalet, t=20cm

Q-335 (215 cm x 605 cm)

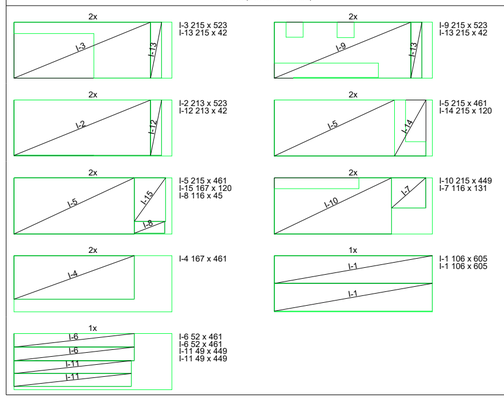

SHËNIME:

LEGJENDA:

Implementuar nga:

UNOPS

Konsulent:

ALB-ARCHITECT
Creative by nature. Efficient by design.

N.C.T.i
SUSTAINABLE & INCLUSIVE CONSULTING COMPANY

Projekti: OFRIMI I SHËRBIMEVE PROFESIONALE - SHERBIME KONSULENCE PËR PROJEKTIN E EMERGJENCËS NË SHQIPËRI COVID 19 (LOT2)

NDËRTIMI I LABORATORIT TË RI - TIRANË, SHQIPËRI

Titulli i Vizatimit:

Blloku Elektrik-Plani i Pozicionimit për Pllakën e Katit, Kanalet, Shtyllat si dhe Detajet e Armimit

Përpjesa:	*Vizatuar nga:*	*Kontrolloi:*	*Data:*
1:50	A.R	E.K; A.P	**Jan. 2023**

Nr. Vizatimit: ST.34

Vendi:	*Faza e Projektit:*	*Nr. Serik:*	*Rev.:*
Shqipëri	**Projekti Kryesor**	ST.34	R.03

FORMATI I FLETËS: A2

Plani i Pozicionimit dhe Armimit - Pllaka e Kulmit të Bllokut Elektrik, t=20cm, C-25/30, XC1, B-500C

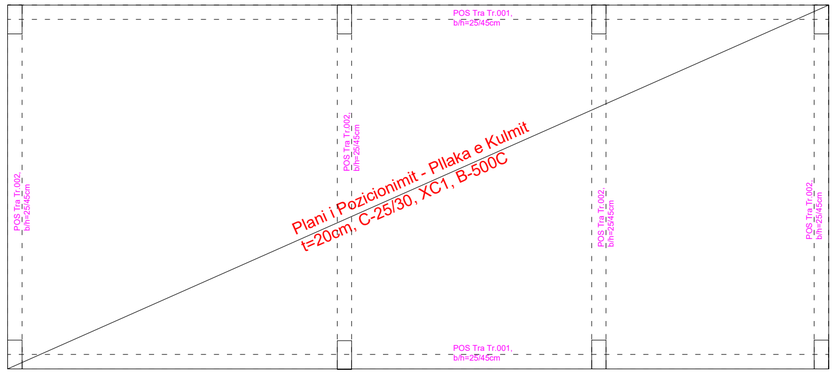

Legjenda:

Ngjyra	Kodi - Emërtimi
	Shufrat e armaturës në plan

Shënime: Të gjitha njësitë matëse për kuotat dhe gjatësitë janë dhënë në cm, ndërsa diametrat e shufrave janë dhënë në mm.

POS Pllaka e Kulmit, t=20cm (1 copë)					
1	11 625 11	10	6.47	111	718.17
2	11 1046 11	10	10.68	39	416.52
3	11 436 11	10	4.58	39	178.62
4	10 15 10 183 25	10	2.43	178	432.54
5	10 15 10 150 25	10	2.10	39	81.90
6	10 15 10 295 15	10	3.45	39	134.55
7	10 15 10 250 15	10	3.00	39	117.00
8	10 15 10 130 25	10	1.90	39	74.10
9	400	8	4.00	59	236.00
10	300	8	3.00	18	54.00
11	250	8	2.50	18	45.00
12	9 40 20 20 9 40	8	1.58	86	135.88

Plani i Armimit - Pllaka e Kulmit të Bllokut Elektrik - Zona e Poshtme
t=20cm, C-25/30, XC1, B-500C, a=3.0cm

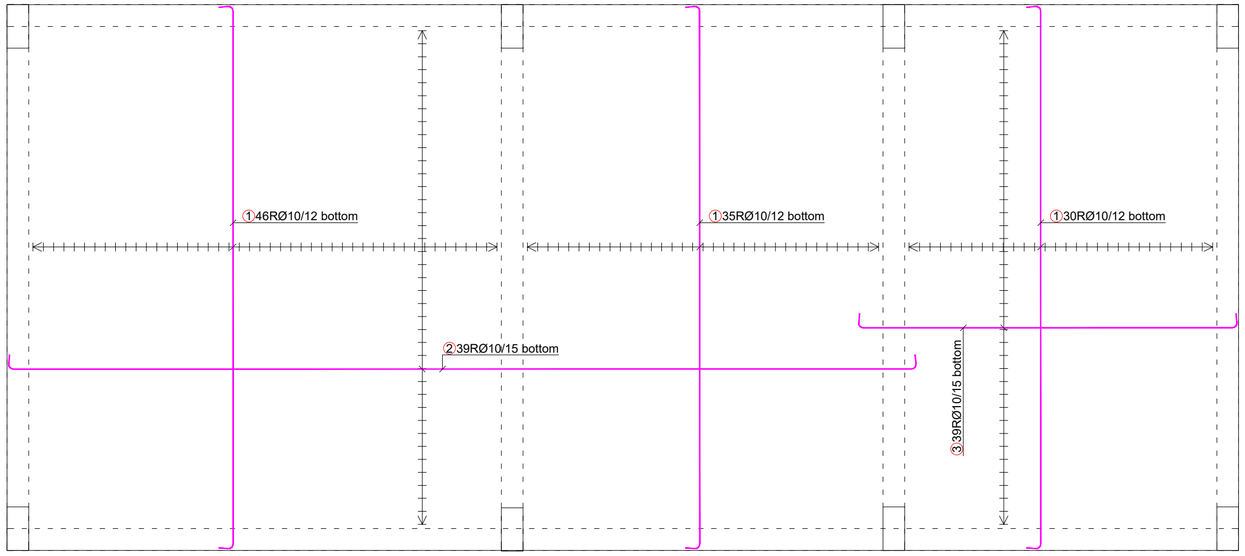

Plani i Armimit - Pllaka e Kulmit të Bllokut Elektrik - Zona e Sipërme
t=20cm, C-25/30, XC1, B-500C, a=3.0cm

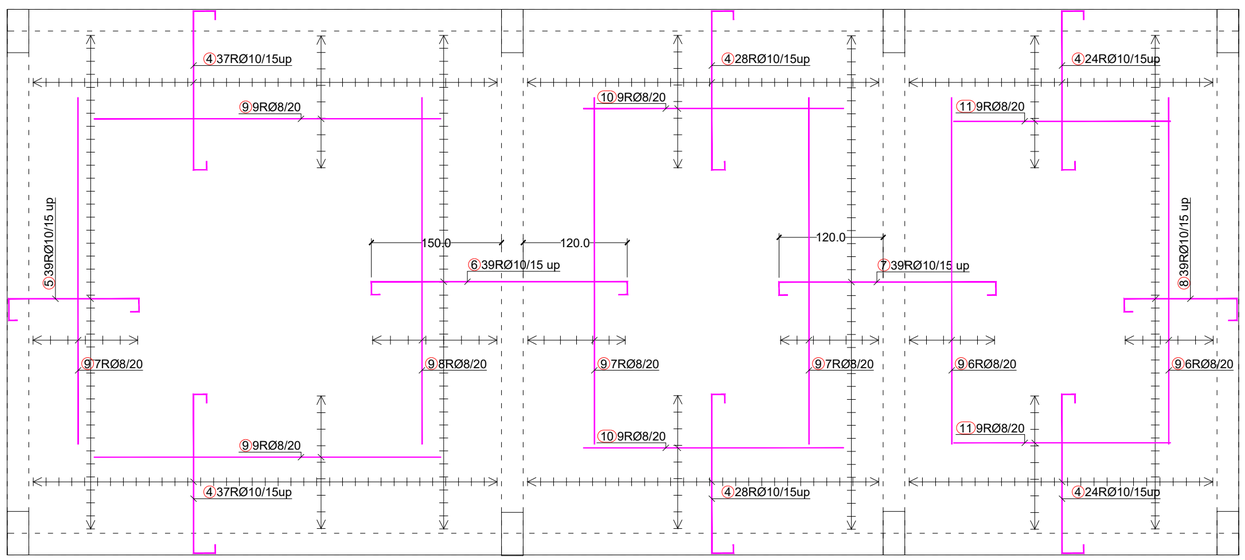

SHËNIME:

LEGJENDA:

Implementuar nga:

UNOPS

Konsulent:

ALB-ARCHITECT
Creative by nature. Efficient by design.

A.C.T.i
KONSULENCË I ZHVILLIMIT RAJONAL THE STARTUP

Projekti: OFRIMI I SHËRBIMEVE PROFESIONALE - SHERBIME KONSULENCE PËR PROJEKTIN E EMERGJENCËS NË SHQIPËRI COVID 19 (LOT2)

NDËRTIMI I LABORATORIT TË RI - TIRANË, SHQIPËRI

Titulli i Vizatimit:
Blloku Elektrik-Plani i Pozicionimit dhe Detajet e Armimit për Pllakën e Kulmit

Përpjesa:	*Vizatuar nga:*	*Kontrolloi:*	*Data:*
1:50	A.R	E.K; A.P	Jan. 2023

Nr. Vizatimit: ST.35

Vendi:	*Faza e Projektit:*	*Nr. Serik:*	*Rev.:*
Shqipëri	Projekti Kryesor	ST.35	R.03

FORMATI I FLETËS: A2

POS Tra Tr.001, b/h=25/45cm, C-25/30, XC1, B-500C, a=3.0cm

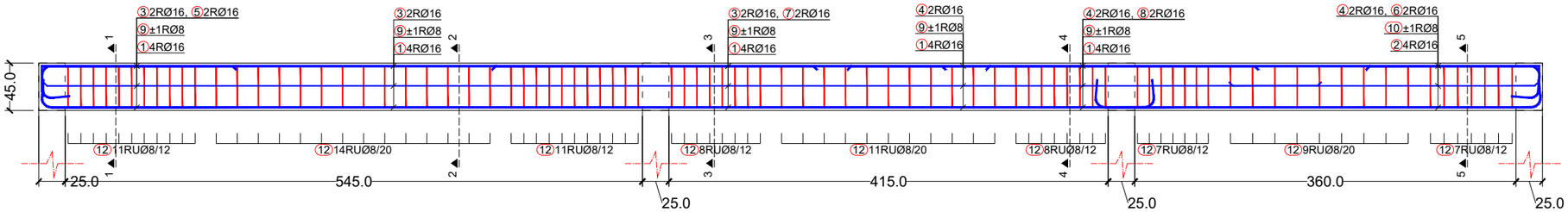

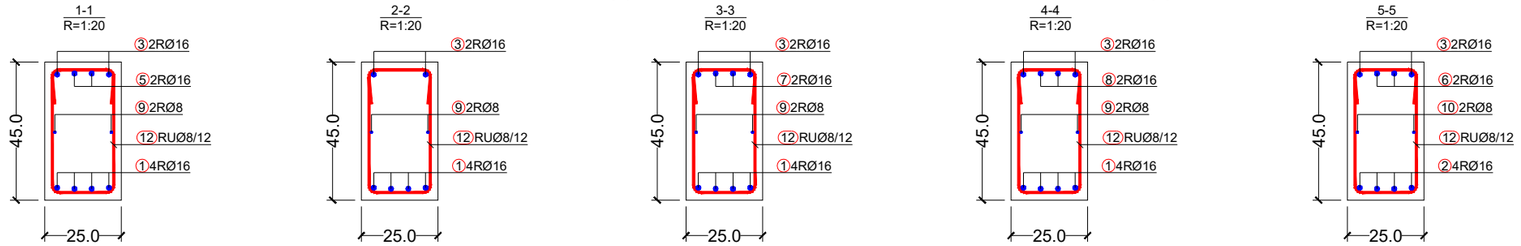

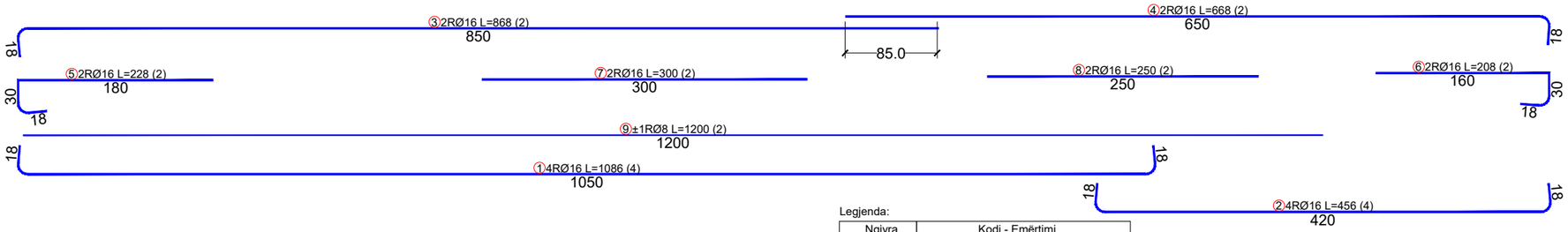

Legjenda:

Ngjyra	Kodi - Emërtimi
	Shufrat e armaturës në prerje tërthore
	Stafa
	Rrjeta e Armaturës

Shënime: Të gjitha njësitë matëse për kuotat dhe gjatësitë janë dhënë në cm, ndërsa diametrat e shufrave janë dhënë në mm.

POS Tra Tr.002, b/h=25/45cm
C-25/30, XC1, B-500C, a=3.0cm

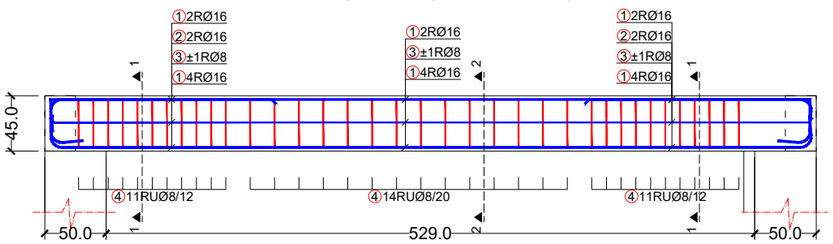

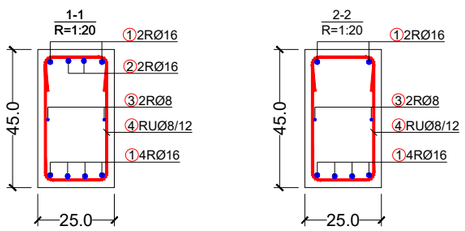

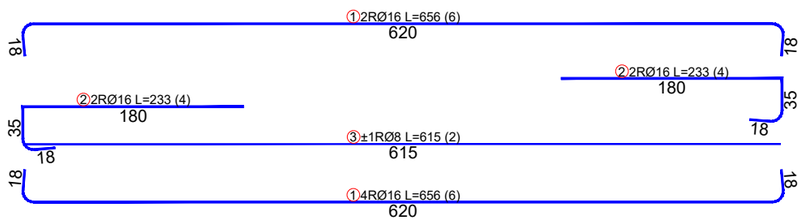

POS Tra Tr.001, b/h=25/45cm (2 copë)					
1	18 1050 18	16	10.86	8	86.88
2	18 420 18	16	4.56	8	36.48
3	850 18	16	8.68	4	34.72
4	650 18	16	6.68	4	26.72
5	18 30 180	16	2.28	4	9.12
6	18 30 160	16	2.08	4	8.32
7	300	16	3.00	4	12.00
8	250	16	2.50	4	10.00
9	1200	8	12.00	4	48.00
10	285	8	2.85	4	11.40
POS Tra Tr.002, b/h=25/45cm (4 copë)					
1	18 620 18	16	6.56	24	157.44
2	18 35 180	16	2.33	16	37.28
3	615	8	6.15	8	49.20
4	9. 40 20 20 9. 40	8	1.58	144	227.52

SHËNIME:

LEGJENDA:

Implementuar nga:

UNOPS

Konsulent:

ALB-ARCHITECT
Creative by nature. Efficient by design.

A.C.T.i
SUSTAINABLE DEVELOPMENT CONSULTING COMPANY

Projekti: OFRIMI I SHËRBIMEVE PROFESIONALE - SHERBIME KONSULENCE PËR PROJEKTIN E EMERGJENCËS NË SHQIPËRI COVID 19 (LOT2)

NDËRTIMI I LABORATORIT TË RI - TIRANË, SHQIPËRI

Titulli i Vizatimit:

Blloku Elektrik-Detajet e Armimit për Trajet e Kulmit

Përpjesa:	*Vizatuar nga:*	*Kontrolloi:*	*Data:*
1:50	A.R	E.K; A.P	Jan. 2023

Nr. Vizatimit: ST.36

Vendi:	*Faza e Projektit:*	*Nr. Serik:*	*Rev.:*
Shqipëri	**Projekti Kryesor**	ST.36	R.03

FORMATI I FLETËS: A3

DETALET E LIDHJEVE PËR DISA ELEMENTE STRUKTURORE

DETALI "A"

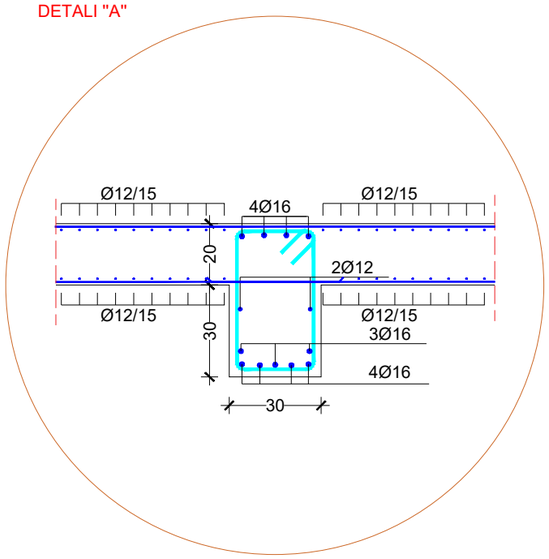

DETALI "C"

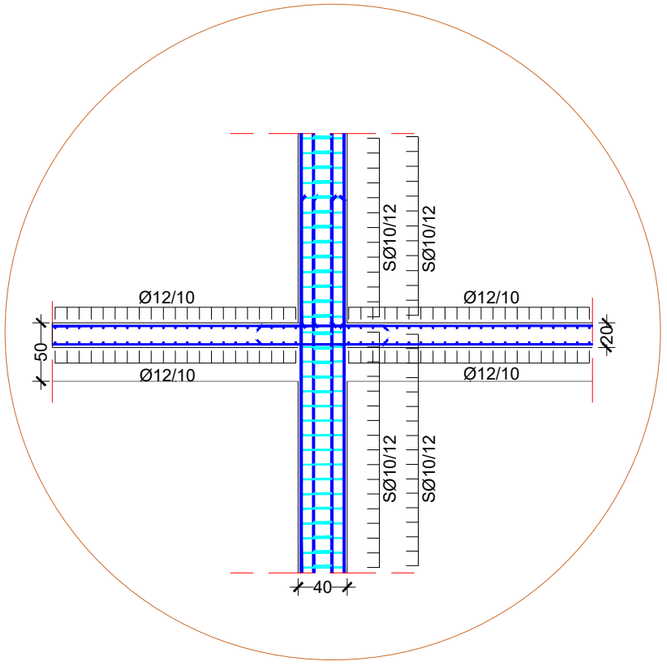

DETALI "B"

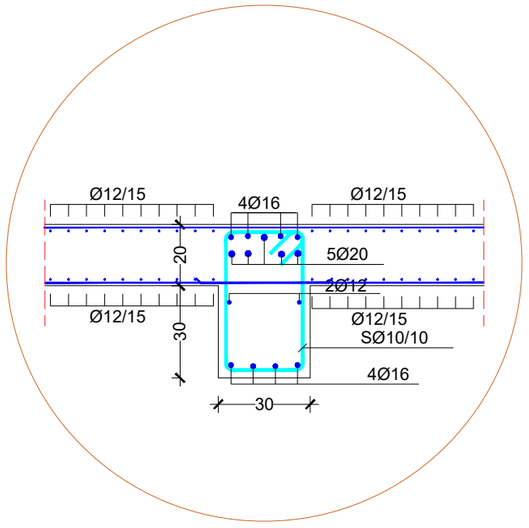

Detali "A" - Lidhja në mes të Traut dhe Pllakës
(Armimi i Traut në fushë)
Detali "B" - Lidhja në mes të Traut dhe Pllakës
(Armimi i Traut në mbështetës)
Detali "C" - Lidhja në mes të Pllakës dhe Shtyllës

SHENIME:

LEGJENDA:

Implementuar nga:

UNOPS

Konsulent:

ALB-ARCHITECT
Creative by nature. Efficient by design.

A.C.T.i
SUSTAINABLE DEVELOPMENT CONSULTING COMPANY

Projekti: OFRIMI I SHËRBIMEVE PROFESIONALE - SHERBIME KONSULENCE PËR PROJEKTIN E EMERGJENCËS NË SHQIPËRI COVID 19 (LOT2)

NDËRTIMI I LABORATORIT TË RI - TIRANË, SHQIPËRI

Titulli i Vizatimit:

Detajet e Lidhjeve të Elementeve Strukturore

Përpjesa:	*Vizatuar nga:*	*Kontrolloi:*	*Data:*
1:50; 1;20	**A.R; RR.B**	**E.K; A.P**	**Jan. 2023**

Nr. Vizatimit.: **ST.37**

Vendi:	*Faza e Projektit:*	*Nr. Serik.:*	*Rev.:*
Shqipëri	**Projekti Kryesor**	**ST.37**	**R.03**

FORMATI I FLETËS: A3

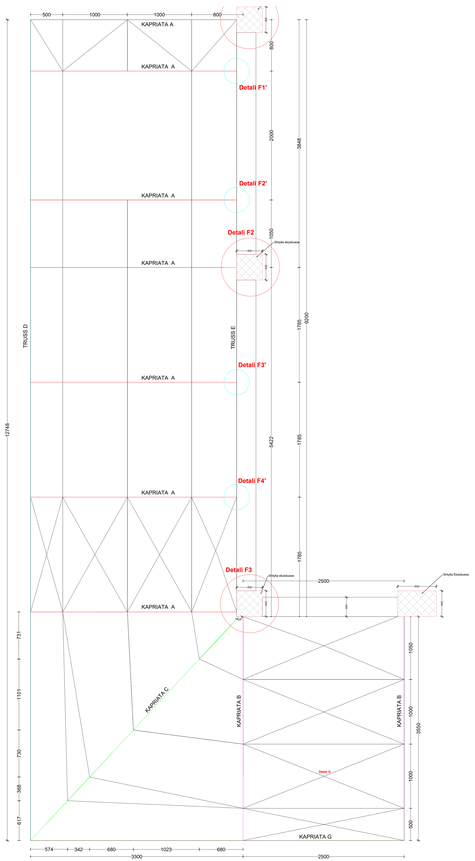

KAPRIATA B

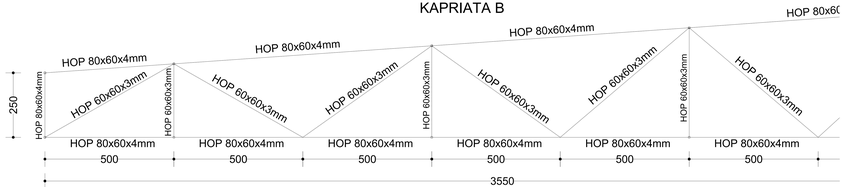

KAPRIATA F

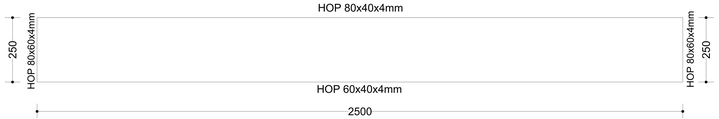

KAPRIATA C

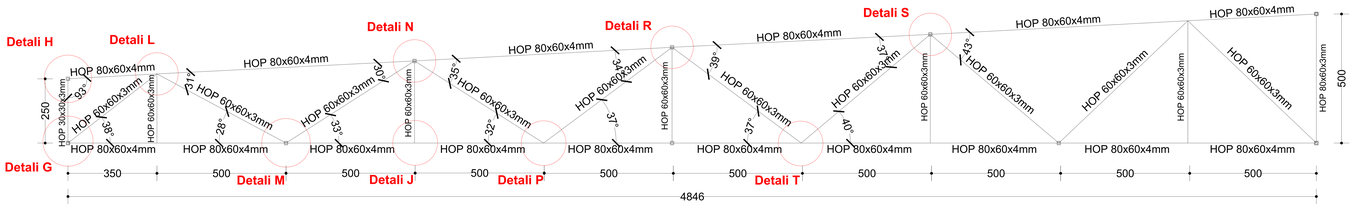

KAPRIATA G

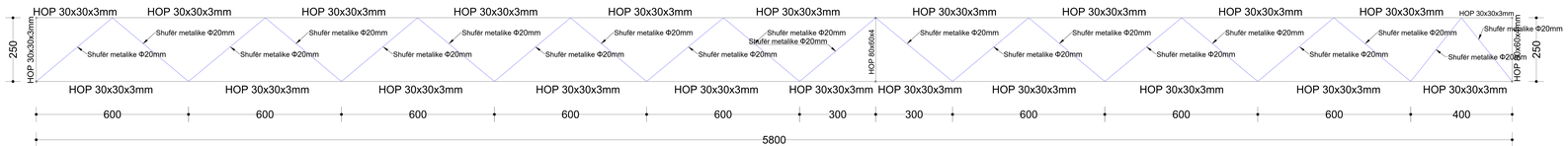

KAPRIATA B

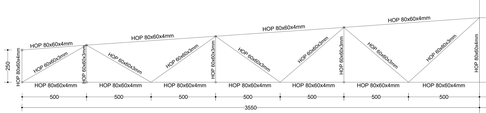

KAPRIATA E

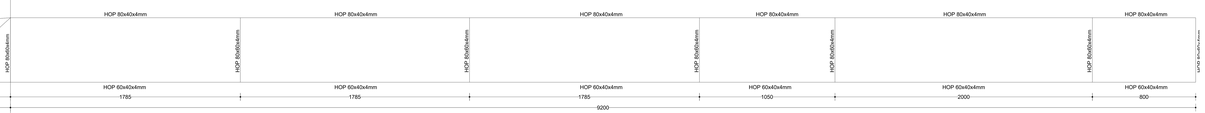

UNOPS

ALB-ARCHITECT

Projekti: Ndërtimi i godinës shëndetësore - shtesës ambulatoriale me projektimin dhe mbikëqyrjen me shqyrtim (zona e ujëvarës)

Adresa: Lagjja Ujëvarës, Fushë Kosovë

Titulli i projektit:

Plani i Pozicionimit për Strehën

Cilësia:	A.A.ALB	Data:	Dhj. 2023
Nr. projektimi:	07.08		
Fazë projektimi:	Projekt kryesor	Nr. vizatimi:	A.04
Shënim:	Projekt kryesor	Faza:	

KOMUNITI I FUTUR: 2009/041

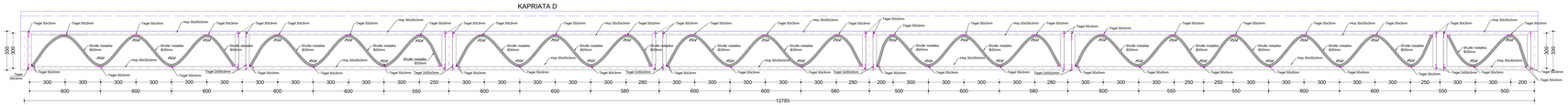

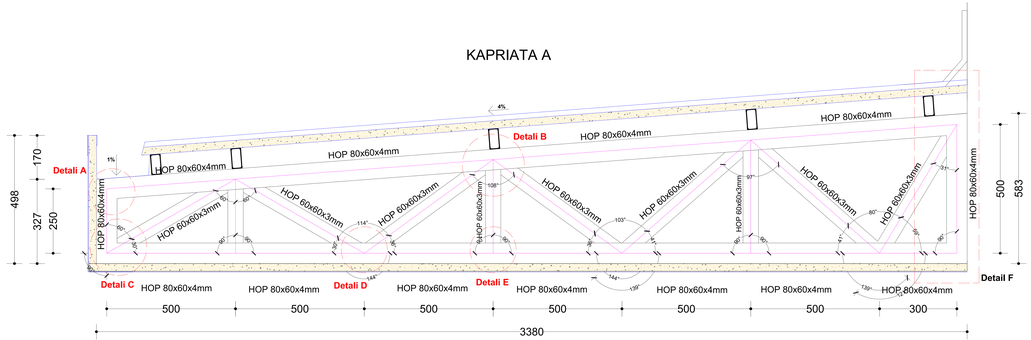

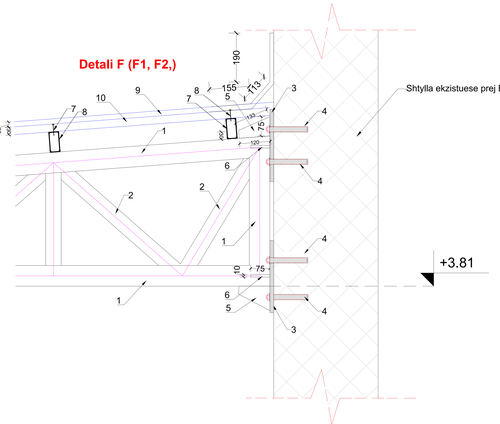

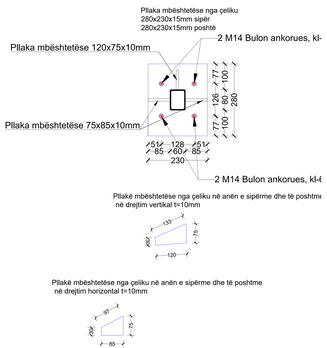

Profilet shtanguese L-Profil:55*55*6mm

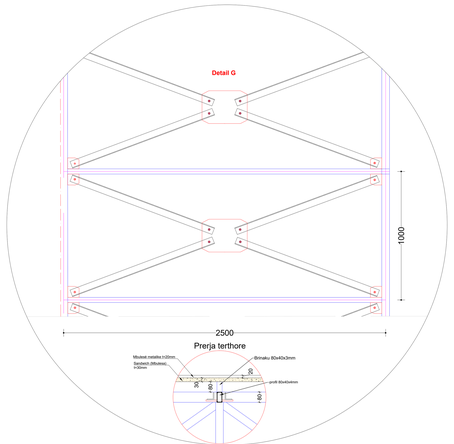

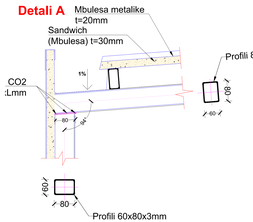

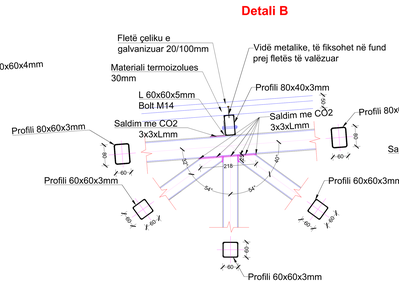

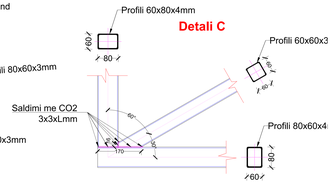

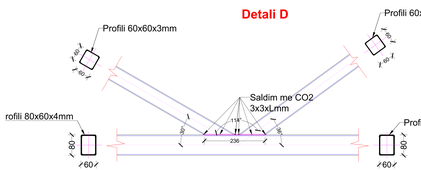

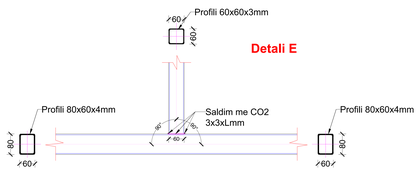

1. Profili i çelikut HOP-80x60x4mm
2. Profili i çelikut HOP-60x60x3mm
3. Pllaka ankeruese 280x230x15mm
4. Buloni ankerues M-14, Cl-6.8, L=160mm, rrëshirë epoksi
5. Pllaka mbështetëse e çelikut 120x75x133x10mm
6. Pllaka mbështetëse nga çeliku 85x75x97x10mm
7. Profil 80x40x3mm
8. Vidë e metalike, të fiksohet në fund prej fletës së valëzuar
9. Fletë çeliku të galvanizuar 20/100mm
10. Materiali termoizolues 30mm

SHËNIM: Të gjitha matjet merren në vend përpara prerjes dhe saldimit. Tegeli i saldimit duhet të ekzekutohet me elektroda CO2 me trashësi të paktën 0,7xtmin në të gjithë gjatësinë e prerjes.
Klasa e çelikut që përdoret për të gjithë elementët strukturorë është S-275, fyk=275N/mm2

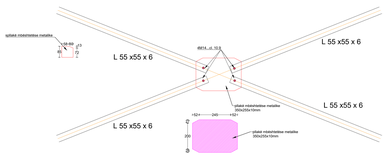

UNOPS

ALB-ARCHITECT

Projekti: KATRAK + KATRAMAKË PROFESIONALE - SHTRIRJE KOMUNICIMI PËR PROJEKTIN E EMERGENCËS NË SHQIPËRI (UNOPS 2012/FTS)

SHËRBIMET KONSULTIVE PËR TRANSPORTIN

Titulli i projektit:

Detajet e lidhjeve për Strehën

Emri:	A.K.M. sh.p.	K.M.M.	Data: 2020
Nr. projektimi:	07.20		
Projektuesi:	Projektuesi kryesor	Nr. fletës:	Fletë:
Arkitekt:	Arkitekt kryesor	07.20	A.04

KORNATI / FLITTS - 2020x041

KAPRIATA C

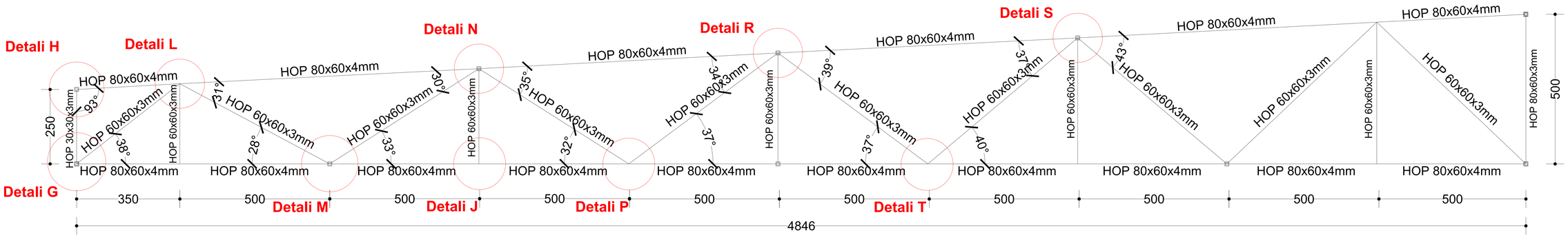

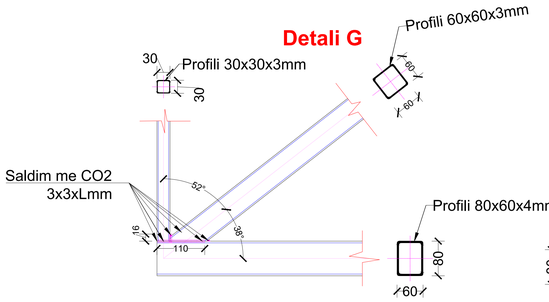

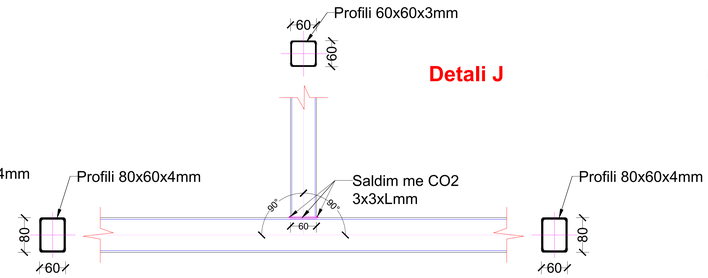

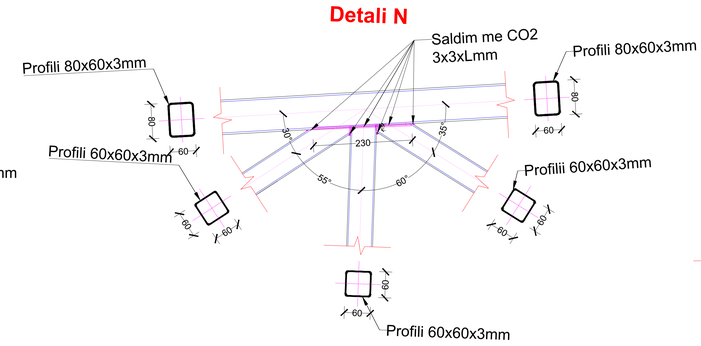

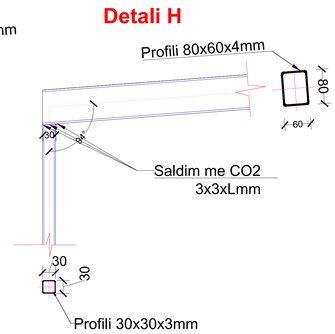

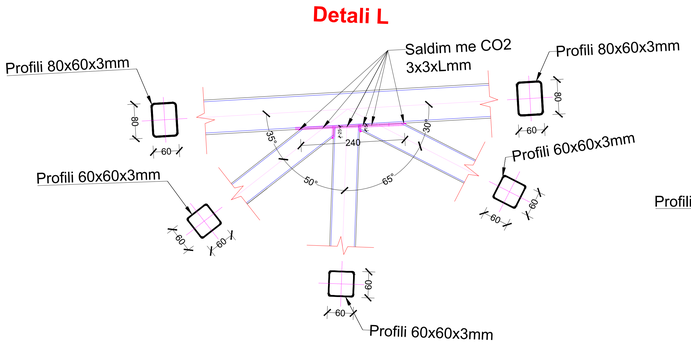

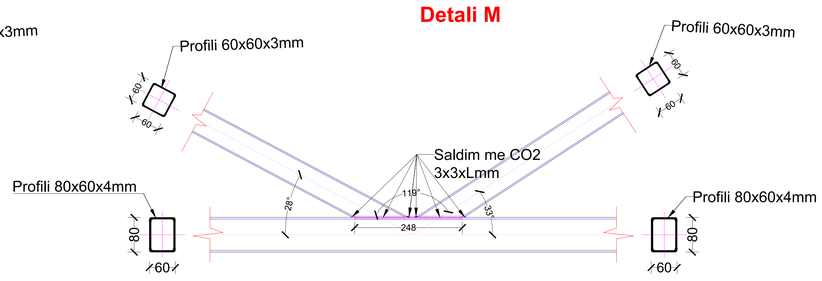

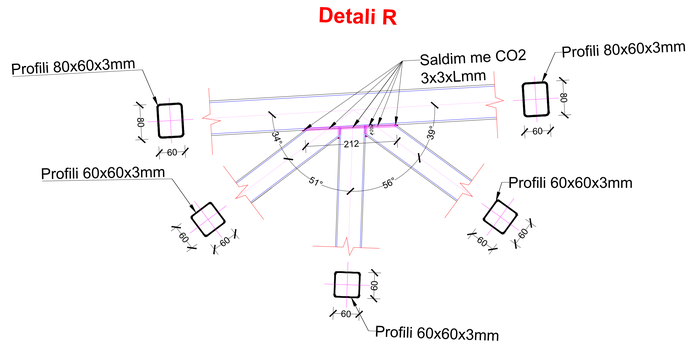

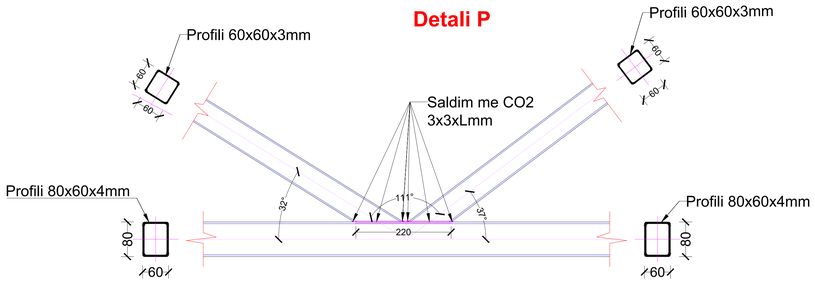

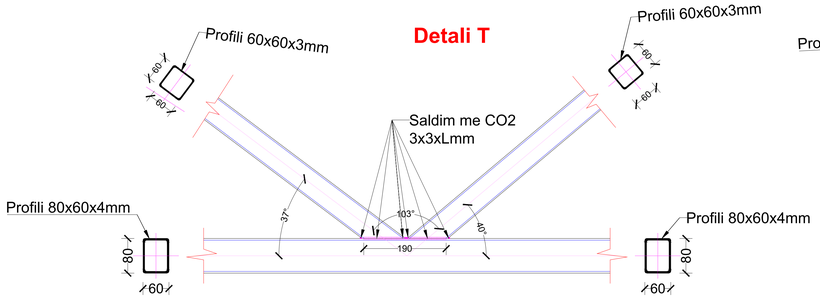

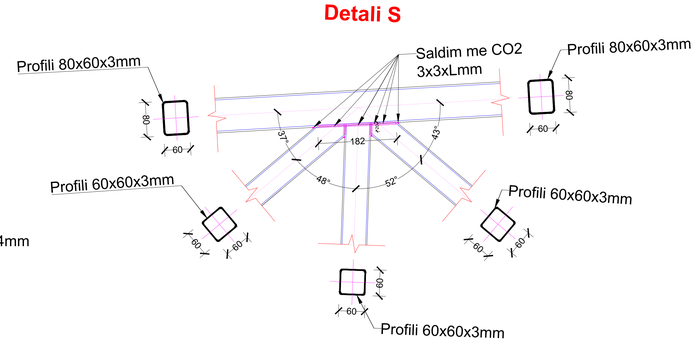

SHËNIME:

LEGENDA:

Implementuar nga: UNOPS

Konsulent: ALB-ARCHITECT

Projekti: OFRIMI I SHËRBIMEVE PROFESIONALE - SHËRBIME KONSULENCE PËR PROJEKTIN E EMERGENCËS NË SHQIPËRI COVID 19 (LOT2)

NDËRTIMI I LABORATORIT TË K - TIRANË, SHQIPËRI

Titulli i vizatimit:
Detajet e Lidhjeve për Strehën, Kapriata C

Përpunoi:	Vizatuar nga:	Kontrolloi:	Data:
1:50	A.H; M.B	E.K; A.P	Shk. 2023

Nr. Vizatimit: ST.40

Gjuha:	Emri i Projektit:	Nr. Serik:	Fleu:
Shqipëri	Projekti Kryesor	ST.40	R.04

FORMATI I FLETËS: 1189x841

KAPRIATA B

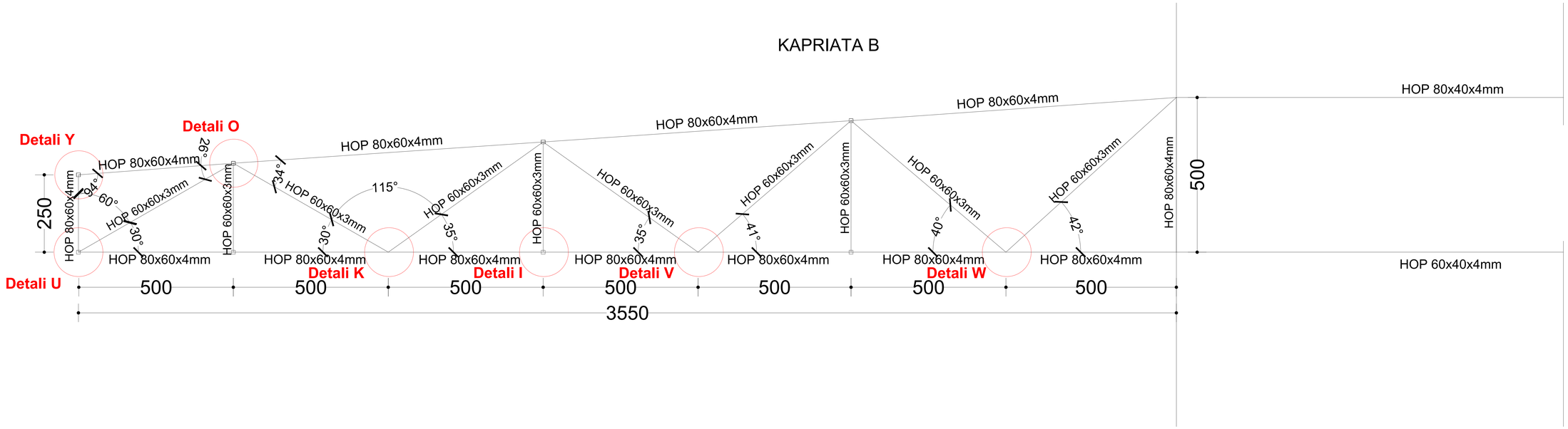

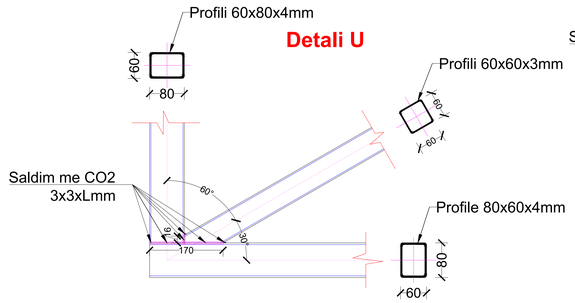

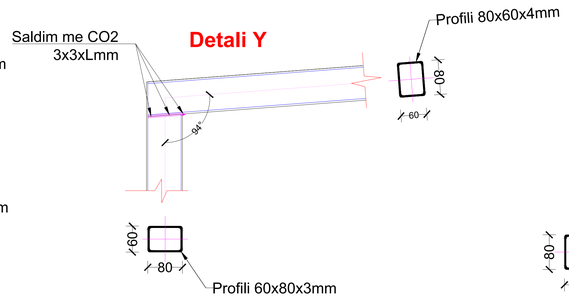

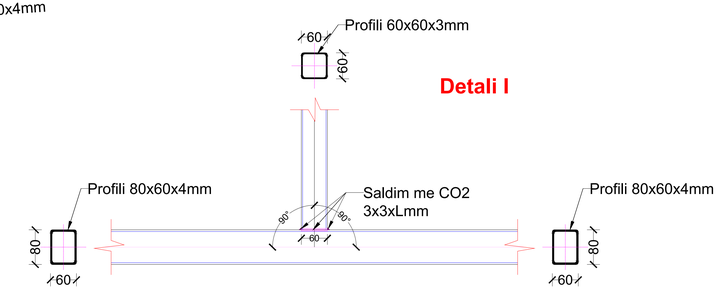

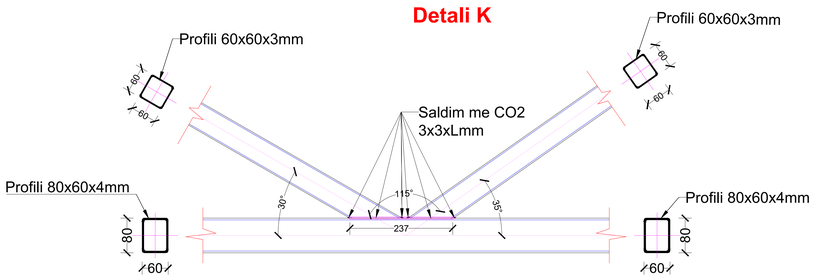

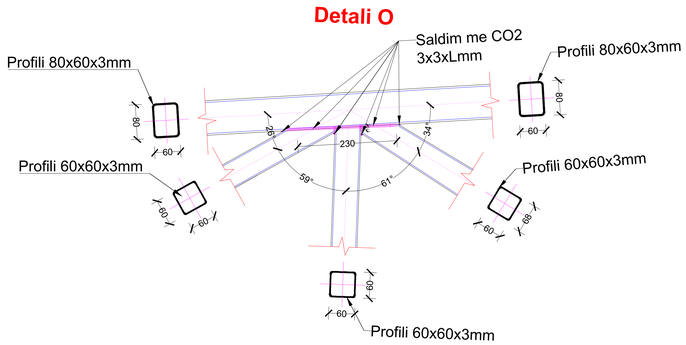

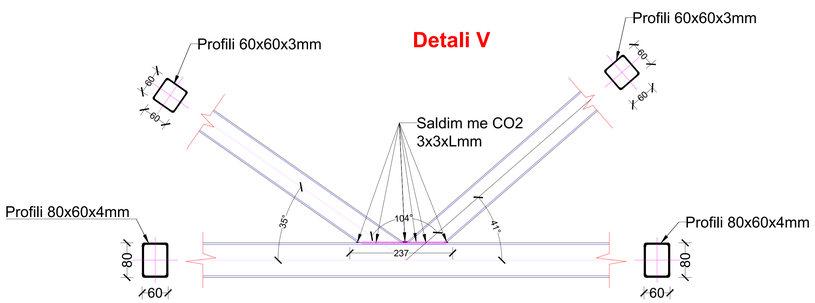

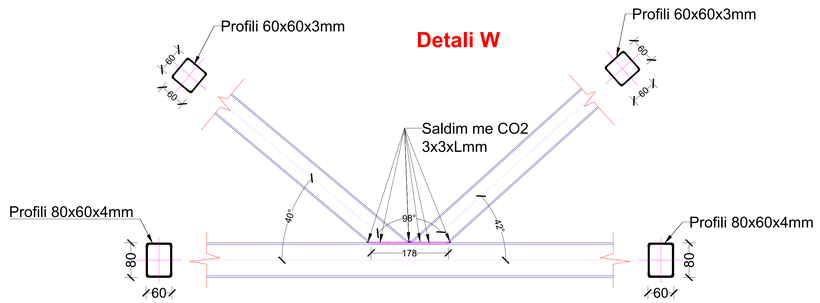

SHËNIME:

LEGJENDA:

Implementuar nga:

UNOPS

Konsulent:

ALB-ARCHITECT

Projekti: OFRIMI I SHËRBIMEVE PROFESIONALE - SHËRBIMAE KONSULENCE PËR PROJEKTIN E EMERGJENCËS NË SHQIPËRI COVID 19 (LOT2)

NDËRTIMI I LABORATORIT TË RI - TIRANË, SHQIPËRI

Titulli i vizatimit:

Detajet e Lidhjeve për Strehën, Kapriata B

Projektuar:	Vizatuar nga:	Kontrolluar:	Data:
1:50	A.K, M.S	E.K, A.P	Shk. 2023

Nr. Vizatimit: ST.41

Emrtimi:	Faza e Projektit:	Nr. Serisë:	Rev.:
Shqipëri	Projekti Kryesor	ST.41	R.04

FORMATI I FLETËS: 1189x841

Detali F' (F1', F2', F3', F4')

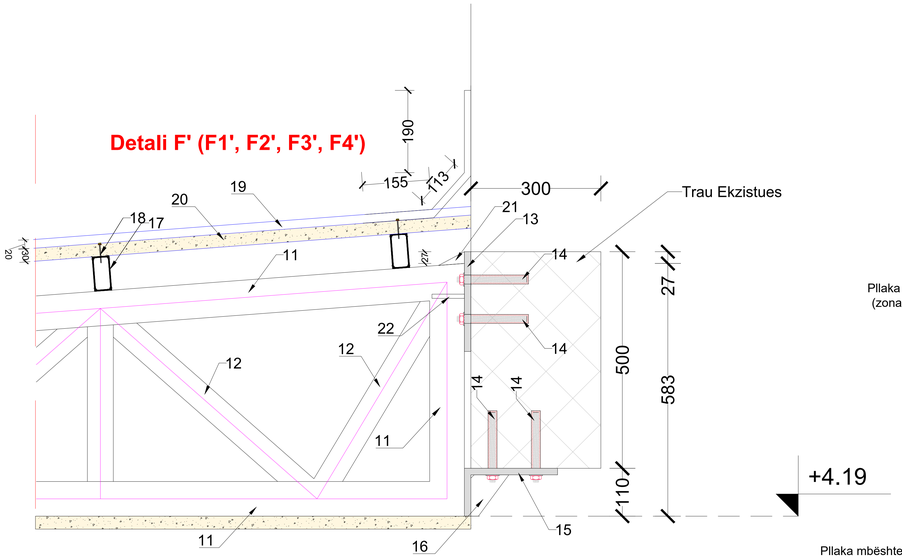

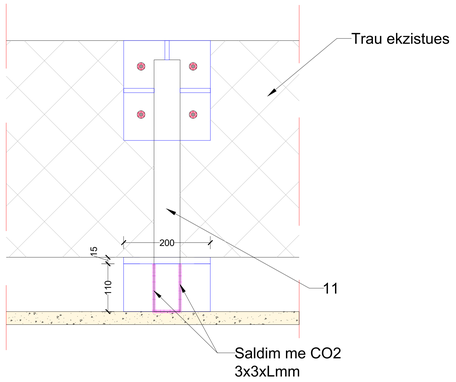

Pllaka mbështetëse nga çeliku
(zona sipër), 230x200x15mm

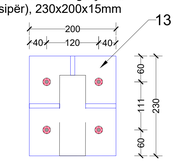

Pllaka mbështetëse nga çeliku
(zona poshtë), "L plate"
200x200x15mm ^ 110x200x15mm

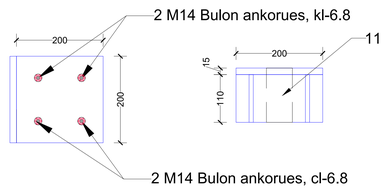

Pllaka mbështetëse nga çeliku, zona sipër
në drejtim horizontal t=10mm

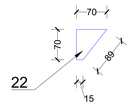

Pllaka mbështetëse nga çeliku, zona poshtë
në drejtim vertikal t=10mm

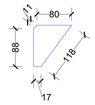

Pllaka mbështetëse nga çeliku, zona sipër
në drejtim horizontal t=10mm

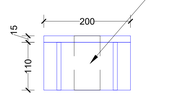

11. Profili i çelikut HOP-80x60x4mm
12. Profili i çelikut HOP-60x60x3mm
13. Pllaka ankoruese 230x200x15mm
14. Bulon ankorues M-14, Cl-6.8, L=160mm, epoxy resin fixing
15. Pllaka ankoruese 200x200x15mm ^ 110x200x15mm
16. Pllaka mbështetëse nga çeliku 118x88x80x10mm
17. Profili 80x40x3mm
18. Vidë metalike, të fiksohet në fund prej fletës së valëzuar
19. Fletë metalike e valëzuar 20/100mm
20. Material termoizolues 30mm
21. Pllaka mbështetëse nga çeliku 60x27x10mm
22. Pllaka mbështetëse nga çeliku 70x70x10mm

SHËNIM: Të gjitha matjet merren në vend përpara prerjes dhe saldimit.
Saldimet bëhen me elektroda CO2 me trashësi të paktën 0,7xtmin në të gjithë gjatësinë e prerjes.

Klasa e çelikut që përdoret për të gjithë elementët strukturorë është S-275, fyk=275N/mm2

Detali F3

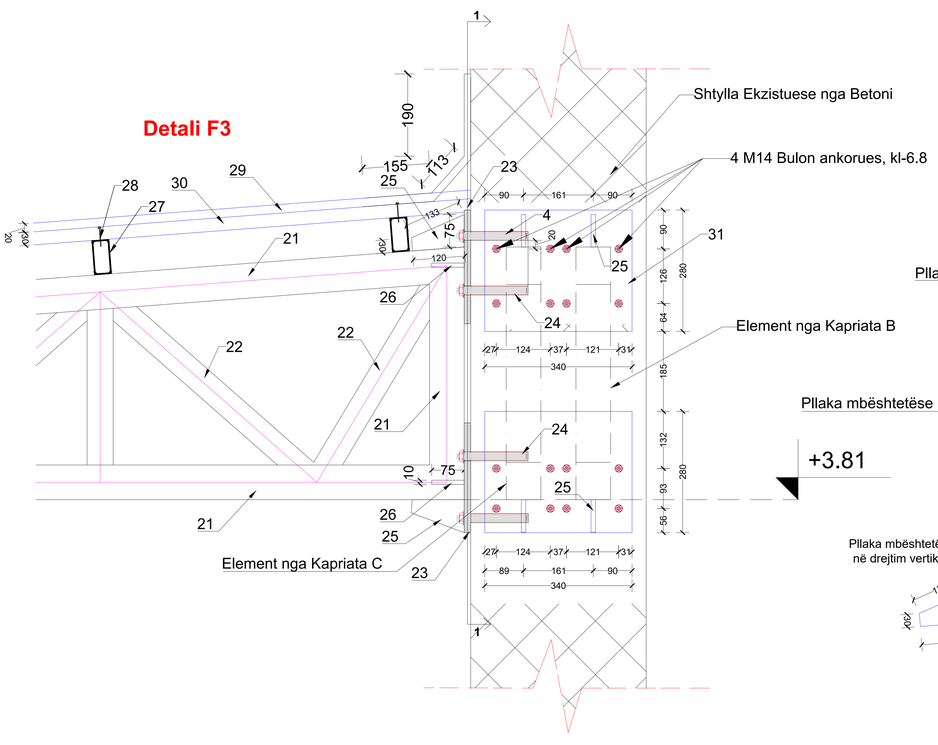

Pllaka mbështetëse nga çeliku
270x230x15mm sipër
270x230x15mm poshtë

Pllaka mbështetëse nga çeliku
120x75x10mm

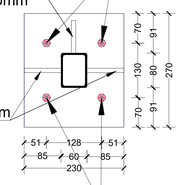

Pllaka mbështetëse nga çeliku, zona sipër
në drejtim vertikal t=10mm

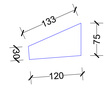

Pllaka mbështetëse nga çeliku, zona sipër dhe poshtë
në drejtim vertikal t=10mm

Prerja 1-1

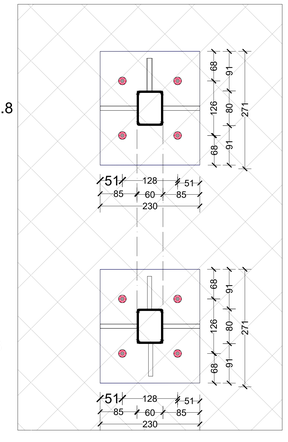

21. Profili i çelikut HOP-80x60x4mm
22. Profili i çelikut HOP-60x60x3mm
23. Pllaka ankoruese 270x230x15mm
24. Bulon ankorues M-14, Cl-6.8, L=160mm
25. Pllaka mbështetëse nga çeliku 120x75x133x10mm
26. Pllaka mbështetëse nga çeliku 85x75x97x10mm
27. Profili 80x40x3mm
28. Vidë metalike, të fiksohet në fund prej fletës së valëzuar
29. Fletë metalike e valëzuar 20/100mm
30. Material termoizolues 30mm
31. Pllaka ankoruese 280x340x15mm

SHËNIM: Të gjitha matjet merren në vend përpara prerjes dhe saldimit.
Tegeli i saldimit duhet të ekzekutohet me elektroda CO2 me
një trashësi të paktën 0.7xtmin përgjatë gjithë gjatësisë së prerjes.

Lloji i klasës së çelikut që përdoret për të gjithë elementët strukturorë është S-275, fyk=275N/mm2

SHËNIME:

LEGENDA:

Implementuar nga: UNOPS

Konsulent: ALB-ARCHITECT

Projekti: OFRIMI I SHËRBIMEVE PROFESIONALE - SHËRBIMAT KONSULENCË PËR PROJEKTIN E EMERGJENCËS NË SHQIPËRI COVID 19 (LOT2)

NDËRTIMI I LABORATORIT TË RI - TIRANË, SHQIPËRI

Titulli i vizatimit: Detajet e Lidhjeve për Strehën, Pjesa 2

Përpunoi:	Vizatuar nga:	Kontrolloi:	Data:
1:50	A.R; RR.B	E.K; A.P	Shk. 2023

Nr. Vizatimit: ST.42

Vendi:	Faza e Projektit:	Nr. Serik:	Rev.:
Shqipëri	Projekti Kryesor	ST.42	R.04

FORMATI I FLETËS: 1189x841