MIRATOI
KRYETAR I BASHKISE
ILIR XHAKOLLI

PROJEKTI KONSTRUKTIV

REHABILITIM DHE AMBJENTE SHTESE KENDI I LOJRAVE ME DORE "AREFI BERBERI" POGRADEC

HARTOI PROJEKTIN

DREJTORIA E PLANIFIKIMIT KONTROLLIT DHE ZHVILLMIMIT TE TERRITORIT

Drejtori Ark. Paslkalino ZIKO

SPECIALISTE NE DPKZHT
Ark. Dhimitraq GJATA
Urb. Erladi PETANI
ING. Violeta CEKANI
ING. Ermira XHAJA

MAJ 2022

PLANI I PIKETIMIT TE KOLONAVE KUOTA ±0.00 - ANA VERIORE

Shk. 1:100

MIRATOHET
KRYETARI I BASHKISE
Ilir XHAKOLLI

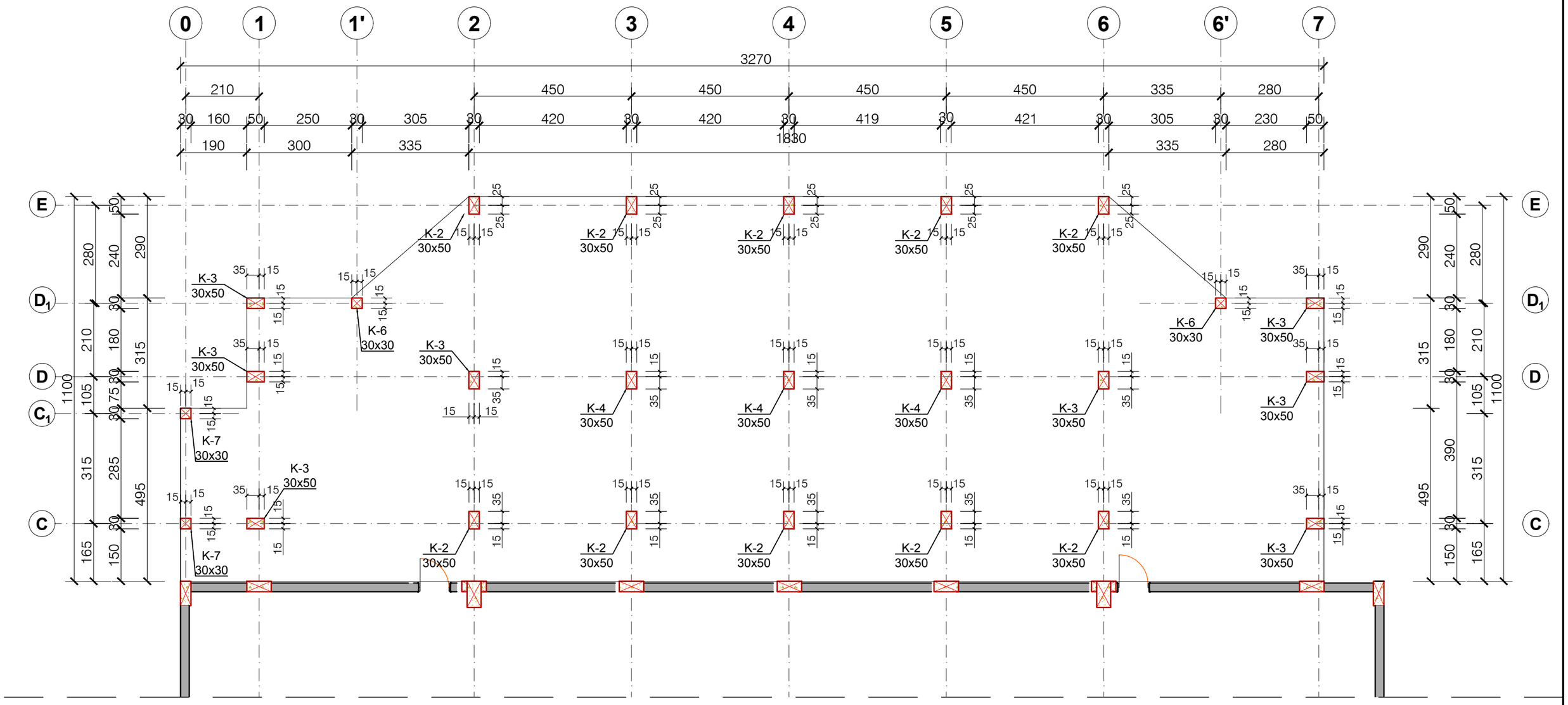

BASHKIA POGRADEC Drejtoria e Planifikimit e Kontrollit te Zhvillimit te Territorit Sektori i projekteve te infrastrukturës e planifikimit vendor	Emri i objektit: REHABILITIM DHE AMBJENTE SHTESE KENDI I LOJRAVE ME DORE "AREFI BERBERI" POGRADEC		
	Emertimi i fletes: PLANI I PIKETIMIT TE KOLONAVE - 1		
Drejtor Ark. Paskalino ZIKO	Urb.	Eraldi PETANI	shkalla 1:100
	Ark.	Dhimitraq GJATA	
	Ing.	Violeta ÇEKANI	PL._____
	Ing.	Ermira XHAJA	

PLANI I PIKETIMIT TE KOLONAVE - ANA JUGORE

Shk. 1:100

MIRATOHET
KRYETARI I BASHKISE
Ilir XHAKOLLI

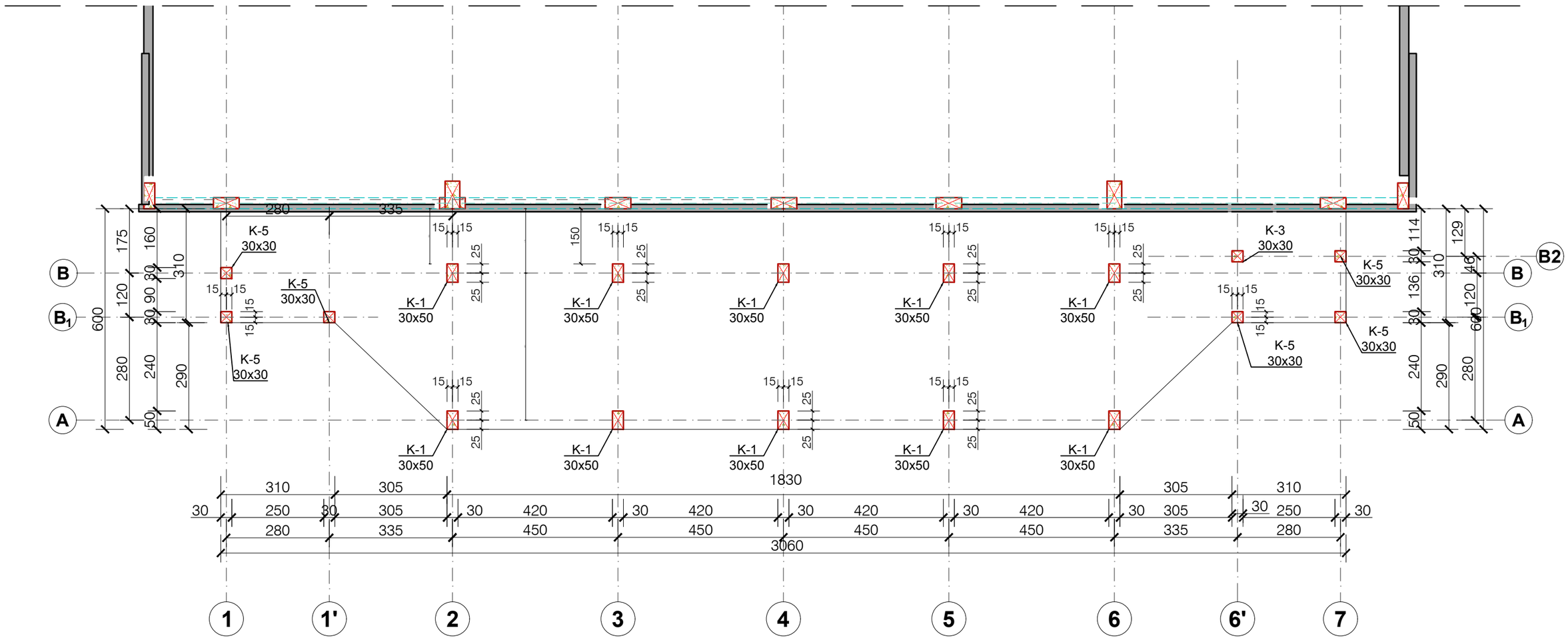

BASHKIA POGRADEC Drejtoria e Planifikimit e Kontrollit te Zhvillimit te Territorit Sektori i projekteve te infrastrukturës e planifikimit vendor	Emri i objektit: REHABILITIM DHE AMBJENTE SHTESE KENDI I LOJRAVE ME DORE "AREFI BERBERI" POGRADEC		
	Emertimi i fletes: PLANI I PIKETIMIT TE KOLONAVE - 2		
Drejtor Ark. Paskalino ZIKO	Urb.	Eraldi PETANI	shkalla 1:100
	Ark.	Dhimitraq GJATA	
	Ing.	Violeta ÇEKANI	PL.____
	Ing.	Ermira XHAJA	

PLANI I PIKETIMIT TE KOLONAVE KUOTA +3.50 - ANA VERIORE

Shk. 1:100

MIRATOHET
KRYETARI I BASHKISE
Ilir XHAKOLLI

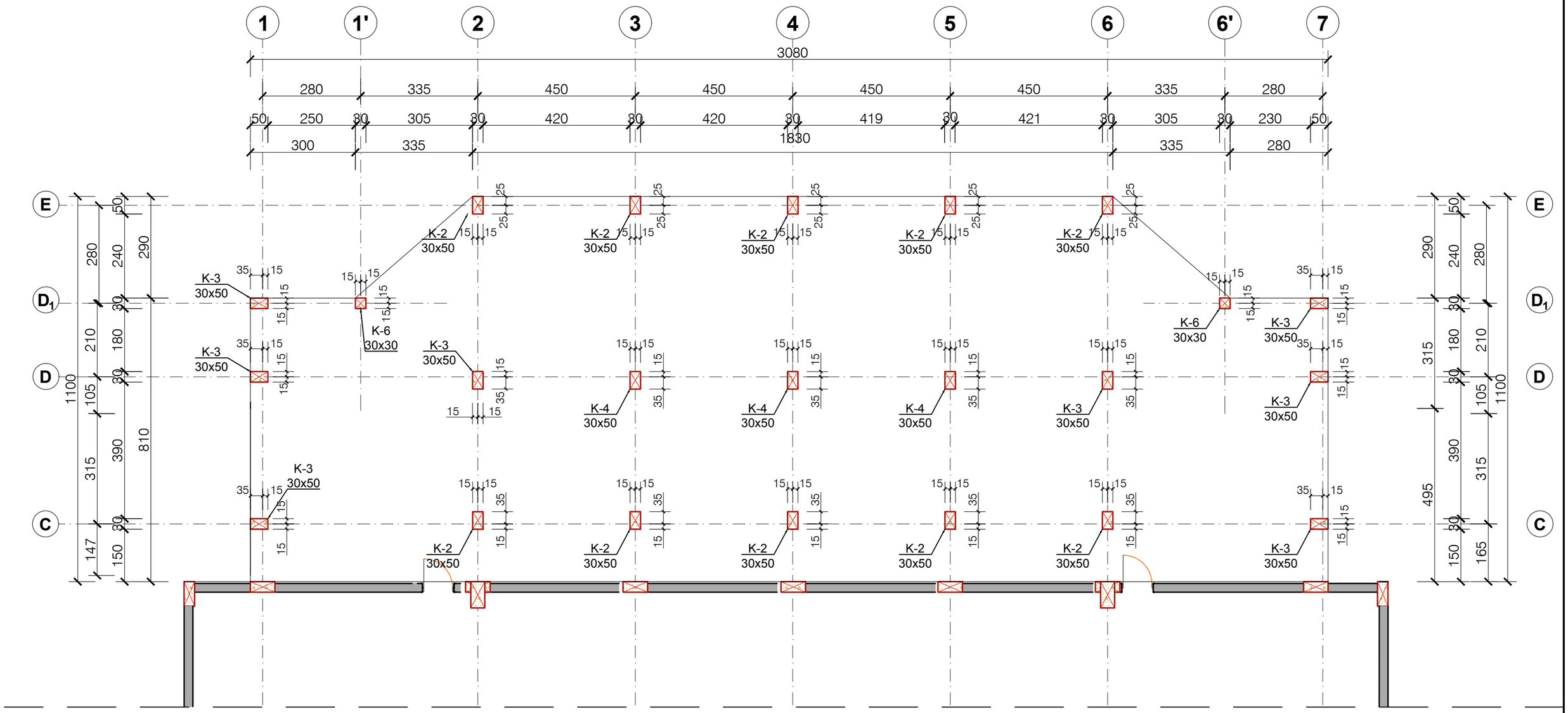

BASHKIA POGRADEC Drejtoria e Planifikimit e Kontrollit te Zhvillimit te Territorit Sektori i projekteve te infrastrukturës e planifikimit vendor	Emri i objektit: REHABILITIM DHE AMBJENTE SHTESE KENDI I LOJRAVE ME DORE "AREFI BERBERI" POGRADEC		
	Emertimi i fletes: PLANI I PIKETIMIT TE KOLONAVE - 3		
	Urb.	Eraldi PETANI	shkalla 1:100
	Ark.	Dhimitraq GJATA	
Drejtor Ark. Paskalino ZIKO	Ing.	Violeta ÇEKANI	PL.____
	Ing.	Ermira XHAJA	

PLANI I PIKETIMIT TE KOLONAVE KUOTA +7.00 - ANA VERIORE

Shk. 1:100

MIRATOHET
KRYETARI I BASHKISE
Ilir XHAKOLLI

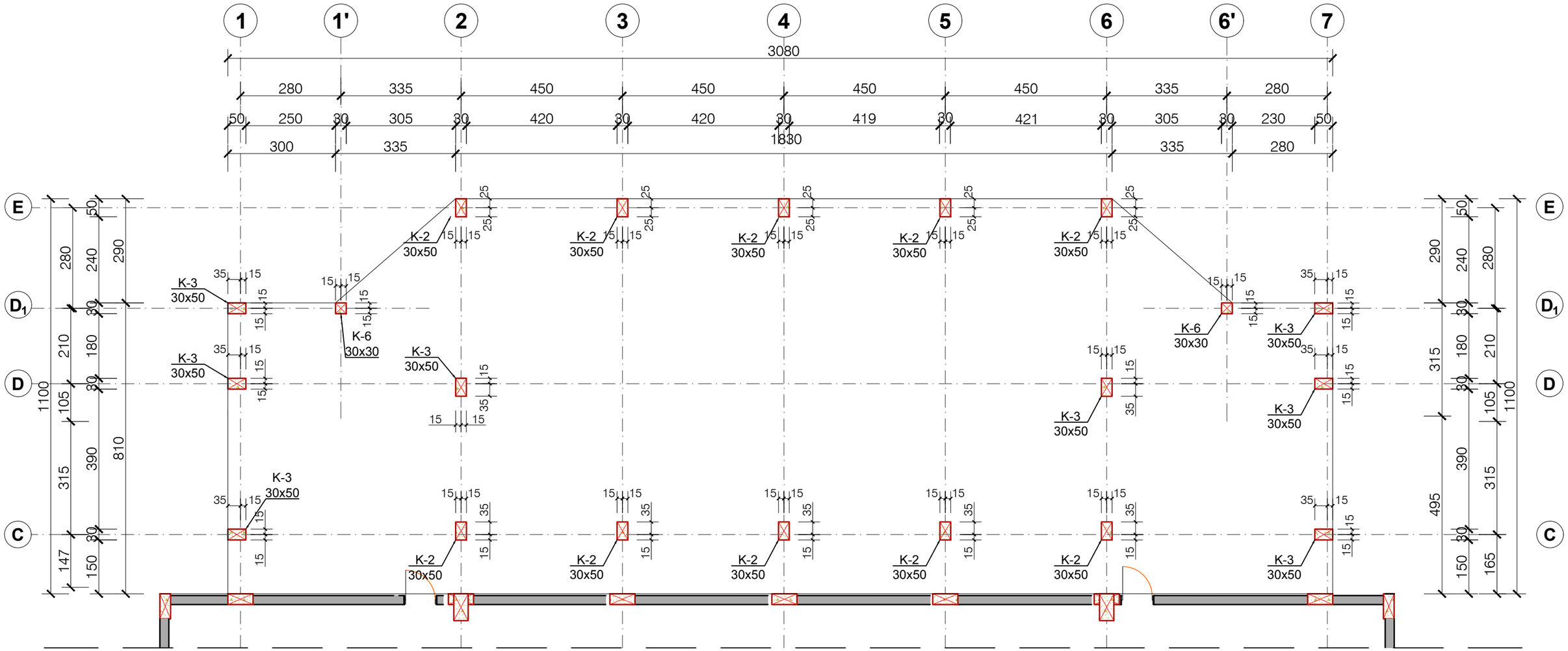

BASHKIA POGRADEC Drejtoria e Planifikimit e Kontrollit te Zhvillimit te Territorit Sektori i projekteve te infrastrukturës e planifikimit vendor	Emri i objektit: REHABILITIM DHE AMBJENTE SHTESE KENDI I LOJRAVE ME DORE "AREFI BERBERI" POGRADEC		
	Emertimi i fletes: PLANI I PIKETIMIT TE KOLONAVE - 4		
Drejtor Ark. Paskalino ZIKO	Urb.	Eraldi PETANI	shkalla 1:100
	Ark.	Dhimitraq GJATA	
	Ing.	Violeta ÇEKANI	PL._____
	Ing.	Ermira XHAJA	

PLANI I PIKETIMIT TE KOLONAVE KUOTA +10.10 - ANA VERIORE

Shk. 1:100

MIRATOHET
KRYETARI I BASHKISE
Ilir XHAKOLLI

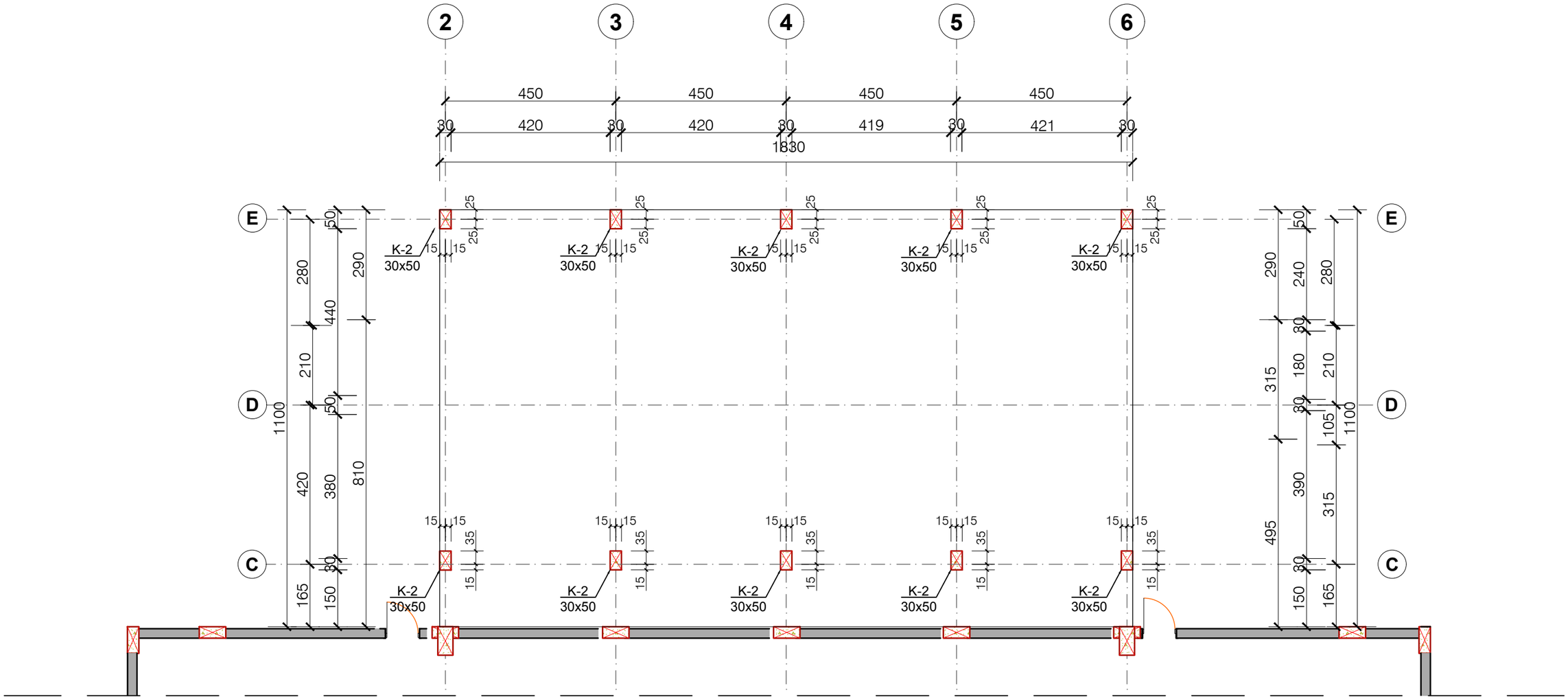

BASHKIA POGRADEC Drejtoria e Planifikimit e Kontrollit te Zhvillimit te Territorit Sektori i projekteve te infrastrukturës e planifikimit vendor	Emri i objektit: REHABILITIM DHE AMBJENTE SHTESE KENDI I LOJRAVE ME DORE "AREFI BERBERI" POGRADEC		
	Emertimi i fletes: PLANI I PIKETIMIT TE KOLONAVE - 5		
	Urb.	Eraldi PETANI	shkalla 1:100
	Ark.	Dhimitraq GJATA	
Drejtor Ark. Paskalino ZIKO	Ing.	Violeta ÇEKANI	PL._____
	Ing.	Ermira XHAJA	

PLANI I THEMLEVE KUTA -1.80 - ANA VERIORE

Shk. 1:100

MIRATOHET
KRYETARI I BASHKISE
Ilir XHAKOLLI

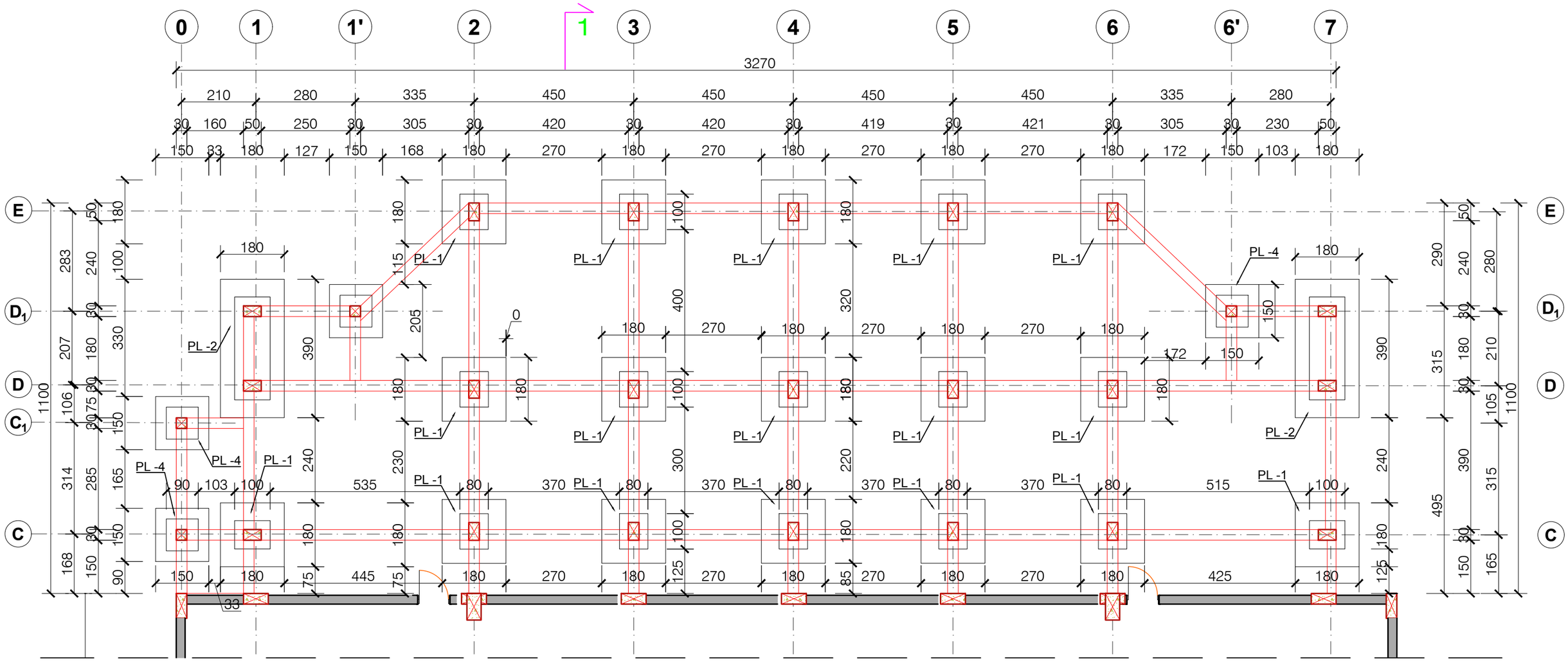

BASHKIA POGRADEC Drejtoria e Planifikimit e Kontrollit te Zhvillimit te Territorit Sektori i projekteve te infrastrukturës e planifikimit vendor	Emri i objektit: REHABILITIM DHE AMBJENTE SHTESE KENDI I LOJRAVE ME DORE "AREFI BERBERI" POGRADEC		
	Emertimi i fletes: PLANI I THEMLEVE ANA JUGORE		
	Urb.	Eraldi PETANI	shkalla 1:100
	Ark.	Dhimitraq GJATA	
Drejtor Ark. Paskalino ZIKO	Ing.	Violeta ÇEKANI	PL._____
	Ing.	Ermira XHAJA	

PLANI I THEMLEVE KUTA -1.80 - ANA JUGORE

Shk. 1:100

MIRATOHET

KRYETARI I BASHKISE

Ilir XHAKOLLI

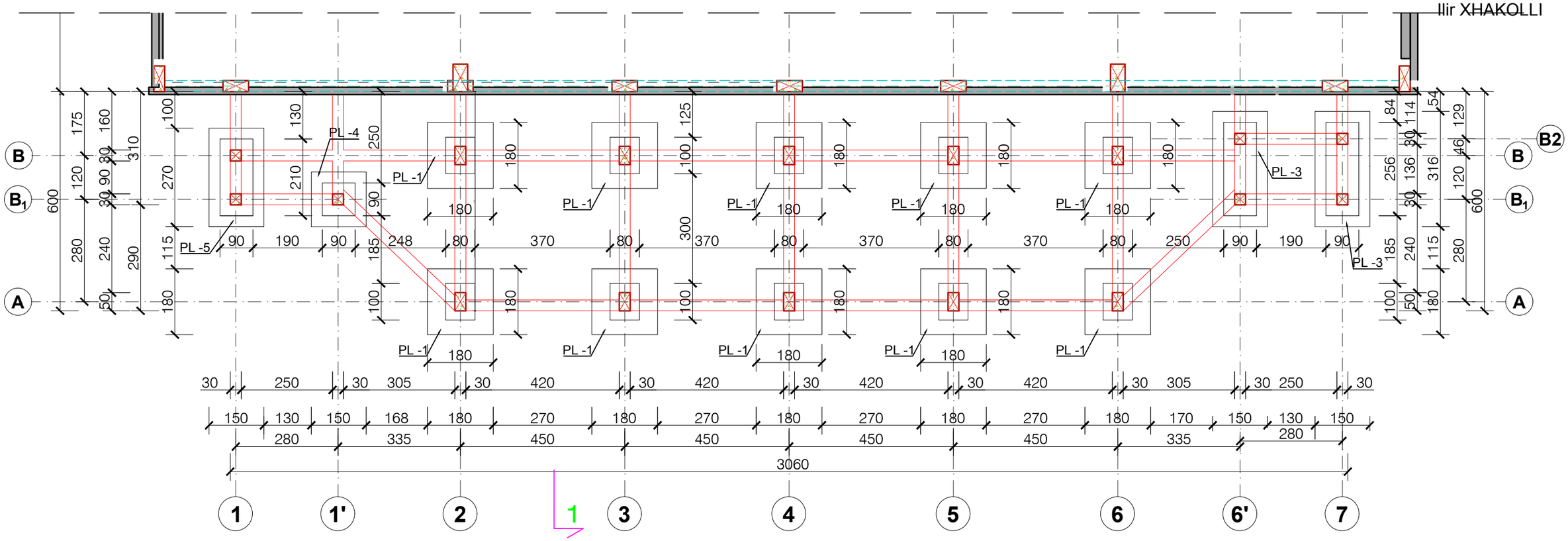

PRERJA 1-1
SHK. 1:100

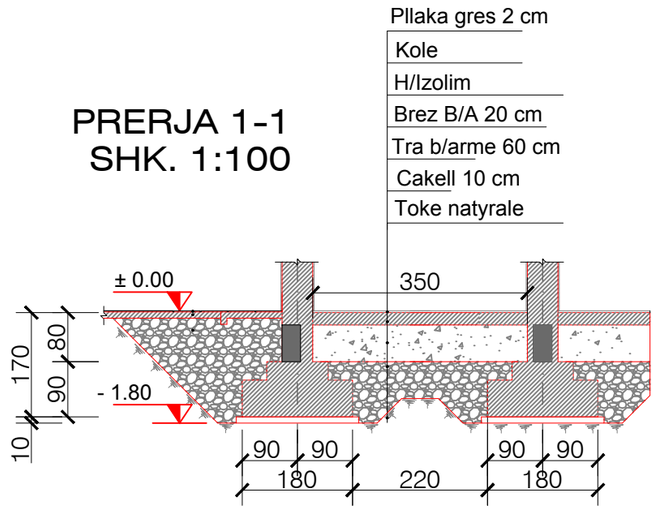

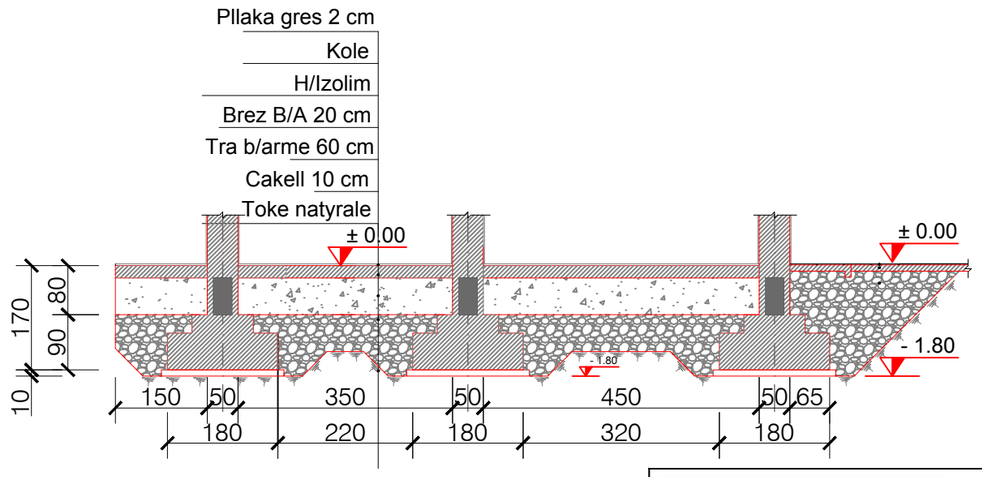

BASHKIA POGRADEC Drejtoria e Planifikimit e Kontrollit te Zhvillimit te Territorit Sektori i projekteve te infrastrukturës e planifikimit vendor	Emri i objektit: REHABILITIM DHE AMBJENTE SHTESE KENDI I LOJRAVE ME DORE "AREFI BERBERI" POGRADEC		
	Emertimi i fletes: PLANI I THEMLEVE ANA JUGORE		
Drejtor Ark. Paskalino ZIKO	Urb. Eraldi PETANI		shkalla 1:100
	Ark. Dhimitraq GJATA		
	Ing. Violeta ÇEKANI		PL.____
	Ing. Ermira XHAJA		

MIRATOHET
KRYETARI I BASHKISE
Ilir XHAKOLLI

PLINTI PL-1 - 27 cope
SHK. 1:50

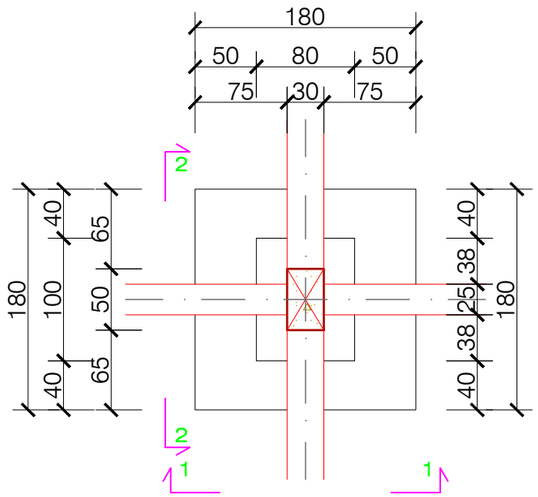

PLINTI PL-1
PRERJA 2-2 SHK. 1:50

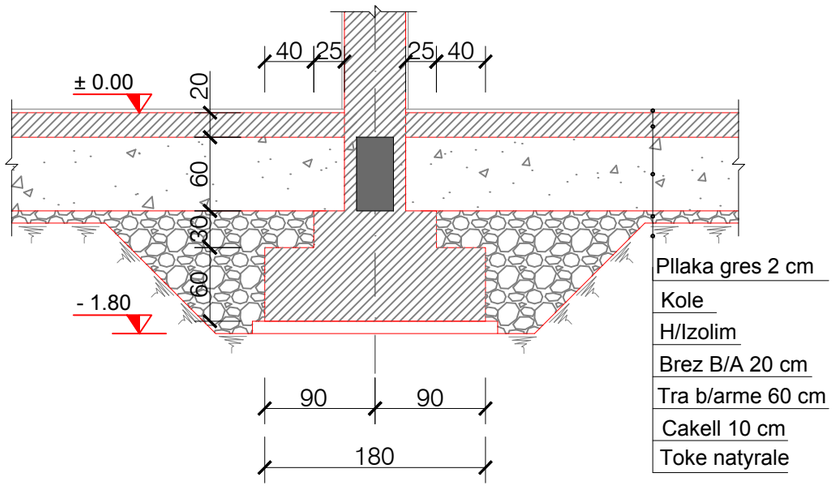

PLINTI PL-1
PRERJA 1-1 SHK. 1:50

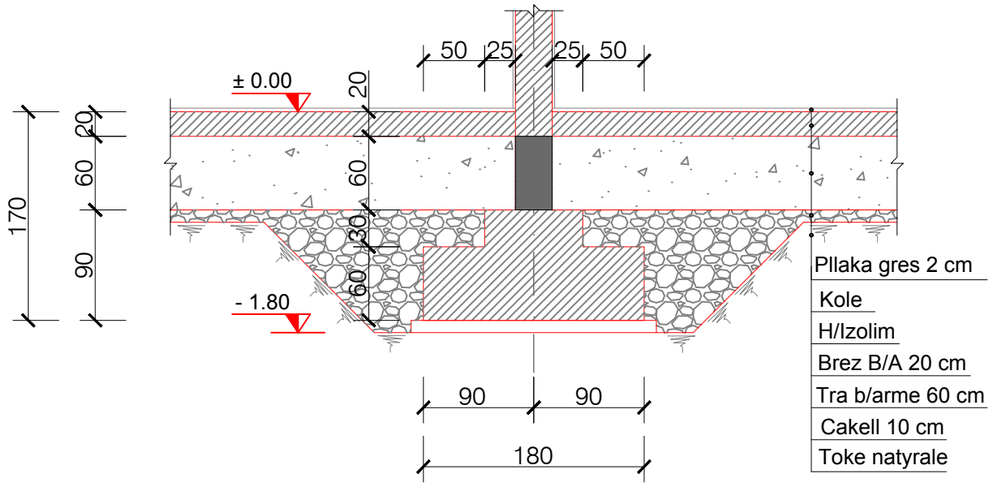

Plinti Pl-1
Shk.1:50

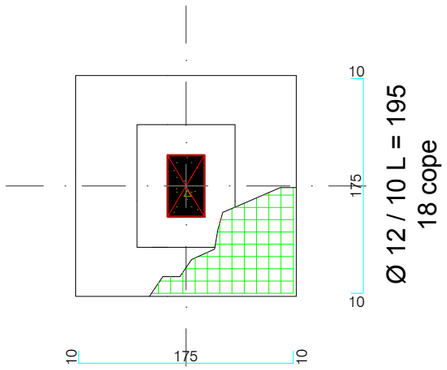

Ø 12 / 10 L = 195
18 cope

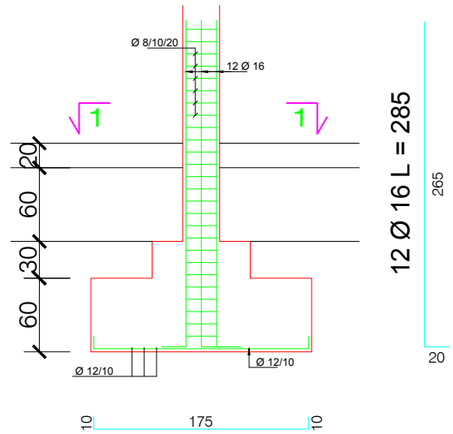

Ø 12 / 10 L = 195
36 cope

Prerja 1-1
1:20

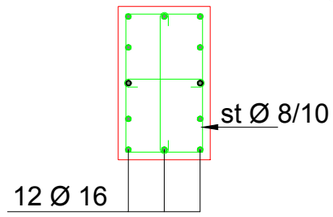

st Ø 8 / 10 L=160
26 cope

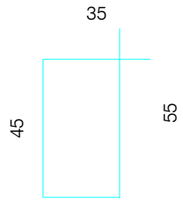

st Ø 8 / 20 L = 38
26 cope

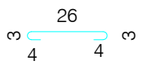

st Ø 8 / 20 L = 58
26 cope

BASHKIA POGRADEC *Drejtoria e Planifikimit e Kontrollit te Zhvillimit te Territorit* *Sektori i projekteve te infrastrukturës e planifikimit vendor*	*Emri i objektit:* *REHABILITIM DHE AMBJENTE SHTESE KENDI I LOJRAVE ME DORE "AREFI BERBERI" POGRADEC*		
	Emertimi i fletes: DETAJE KONSTRUKTIVE - PLINTI PL -1		
	Urb.	*Eraldi PETANI*	*shkalla 1:100*
	Ark.	*Dhimitraq GJATA*	
Drejtor Ark. Paskalino ZIKO	*Ing.*	*Violeta ÇEKANI*	*PL._____*
	Ing.	*Ermira XHAJA*	

MIRATOHET
KRYETARI I BASHKISE
Ilir XHAKOLLI

PLINTI PL-2
SHK. 1:50

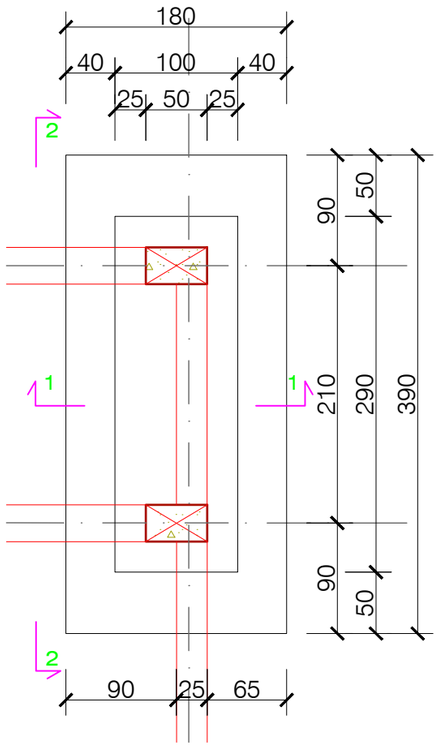

PLINTI PL-2
PRERJA 1-1 SHK. 1:50

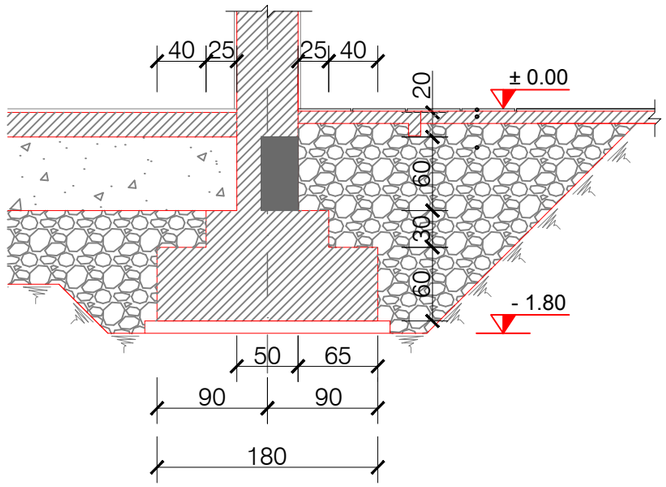

PLINTI PL-2
PRERJA 2-2 SHK. 1:50

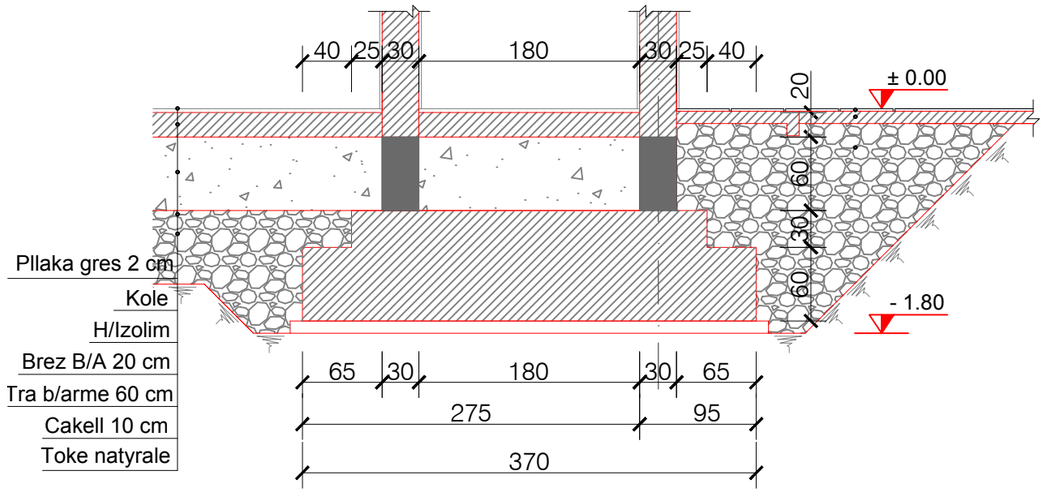

Prerja 1-1
1:20

Plinti Pl-2
Shk.1:50

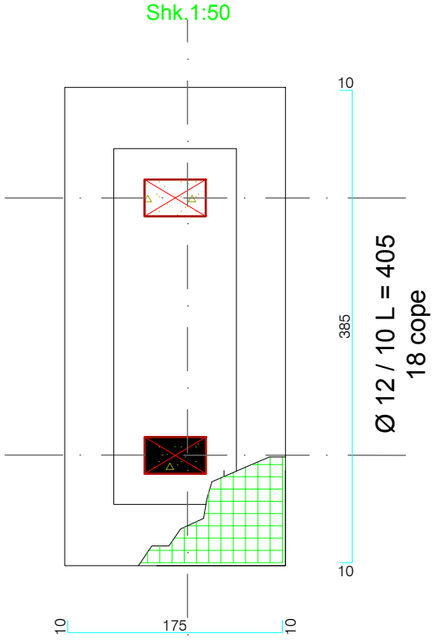

Ø 12 / 10 L = 195
38 cope

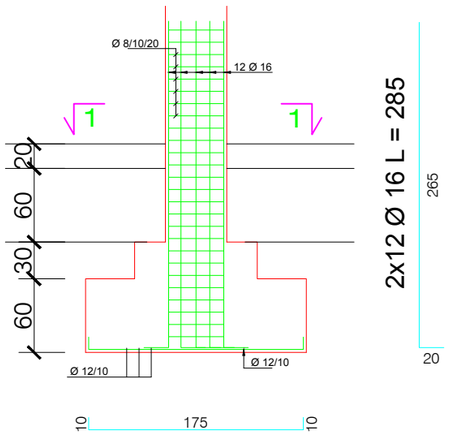

Ø 12 / 10 L = 195
38 cope

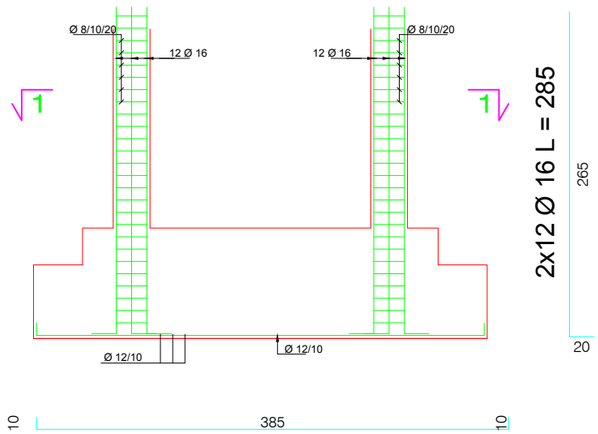

Ø 12 / 10 L = 405
18 cope

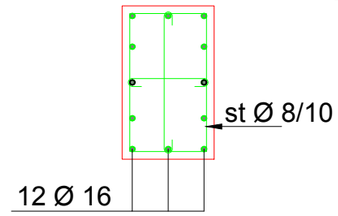

st Ø 8 / 10 L=160
2x26 cope

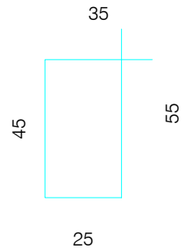

st Ø 8 / 20 L = 38
2x26 cope

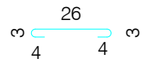

st Ø 8 / 20 L = 58
2x26 cope

BASHKIA POGRADEC *Drejtoria e Planifikimit e Kontrollit te Zhvillimit te Territorit* *Sektori i projekteve te infrastrukturës e planifikimit vendor*	*Emri i objektit:* *REHABILITIM DHE AMBJENTE SHTESE KENDI I LOJRAVE ME DORE "AREFI BERBERI" POGRADEC*		
	Emertimi i fletes: DETAJE KONSTRUKTIVE - PLINTI PL -2		
Drejtor Ark. Paskalino ZIKO	*Urb.*	*Eraldi PETANI*	*shkalla 1:100*
	Ark.	*Dhimitraq GJATA*	
	Ing.	*Violeta ÇEKANI*	*PL._____*
	Ing.	*Ermira XHAJA*	

MIRATOHET
KRYETARI I BASHKISE
Ilir XHAKOLLI

PLINTI PL-3
SHK. 1:50

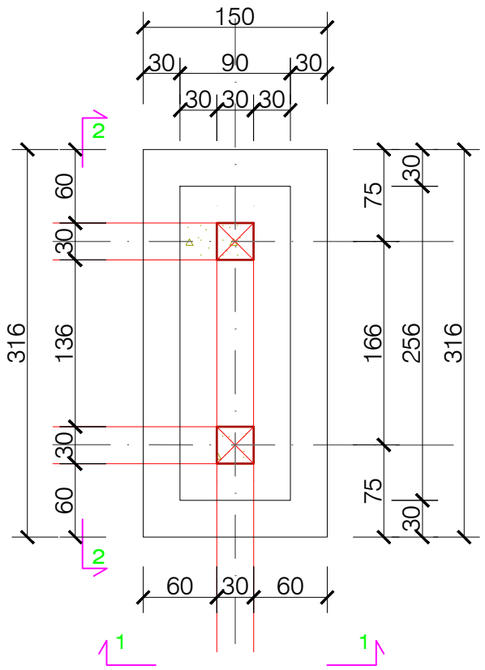

PLINTI PL-3
PRERJA 1-1 SHK. 1:50

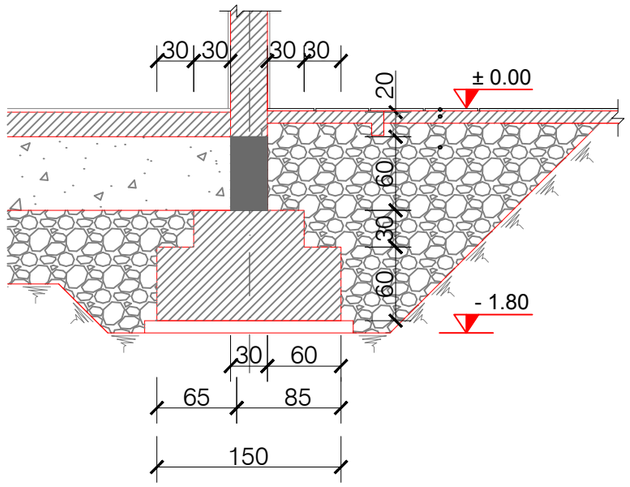

PLINTI PL-3
PRERJA 2-2 SHK. 1:50

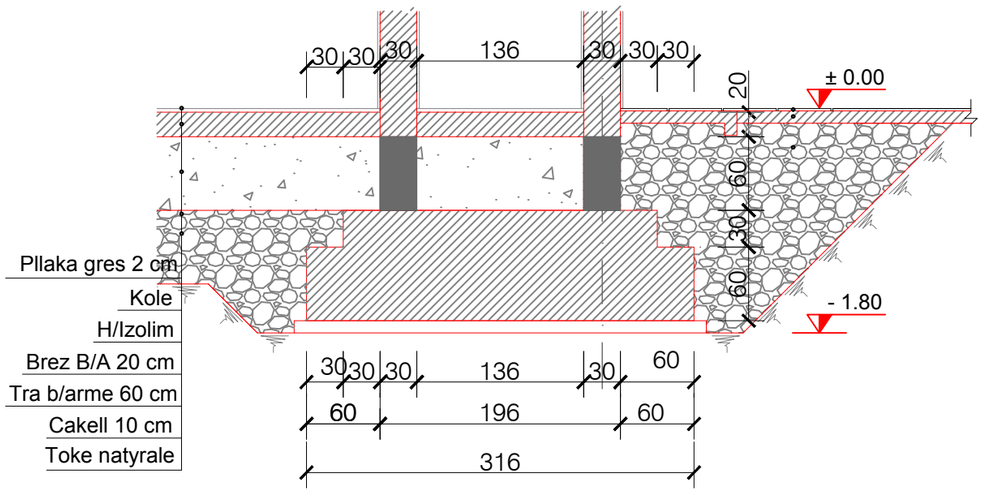

Prerja 1-1
1:20

Plinti Pl-3
Shk.1:50

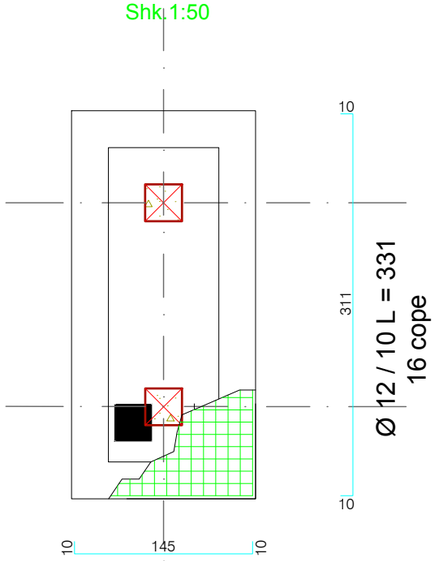

Ø 12 / 10 L = 165
30 cope

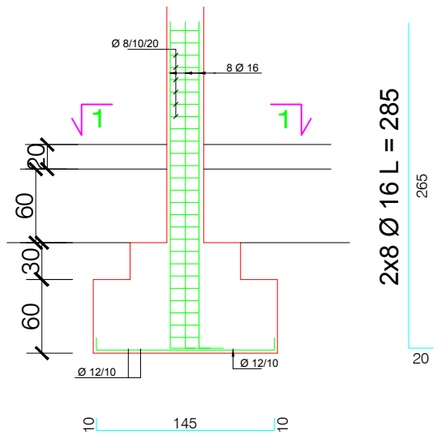

Ø 12 / 10 L = 165
30 cope

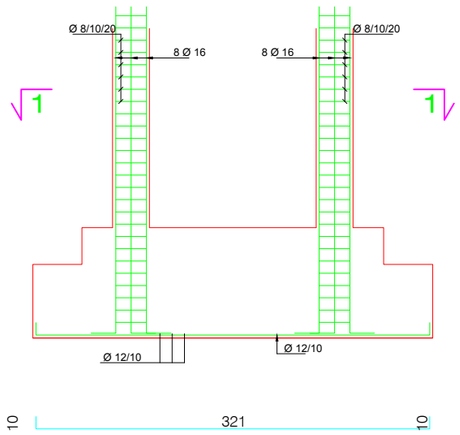

Ø 12 / 10 L = 331
16 cope

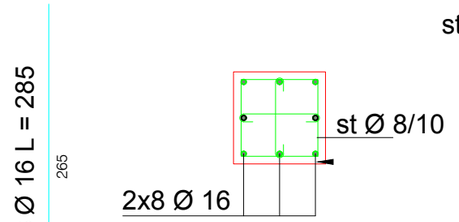

st Ø 8 / 10 L=120
2x26cope

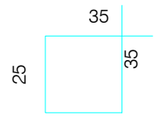

st Ø 8 / 20 L = 38
2x52 cope

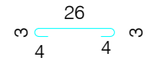

BASHKIA POGRADEC *Drejtoria e Planifikimit e Kontrollit te Zhvillimit te Territorit* *Sektori i projekteve te infrastrukturës e planifikimit vendor*	*Emri i objektit:* *REHABILITIM DHE AMBJENTE SHTESE KENDI I LOJRAVE ME DORE "AREFI BERBERI" POGRADEC*		
	Emertimi i fletes: DETAJE KONSTRUKTIVE - PLINTI PL -3		
Drejtor Ark. Paskalino ZIKO	*Urb.*	*Eraldi PETANI*	*shkalla 1:100*
	Ark.	*Dhimitraq GJATA*	
	Ing.	*Violeta ÇEKANI*	*PL._____*
	Ing.	*Ermira XHAJA*	

MIRATOHET
KRYETARI I BASHKISE
Ilir XHAKOLLI

PLINTI PL-4
SHK. 1:50

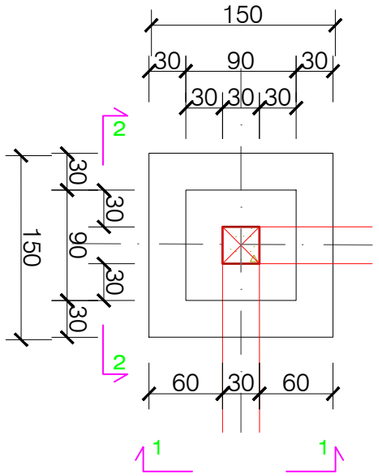

PLINTI PL-4
PRERJA 1-1 SHK. 1:50

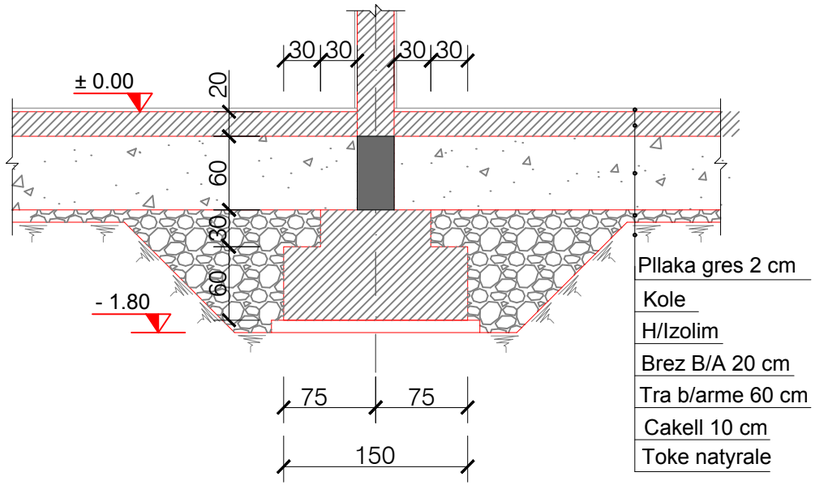

PLINTI PL-4
PRERJA 2-2 SHK. 1:50

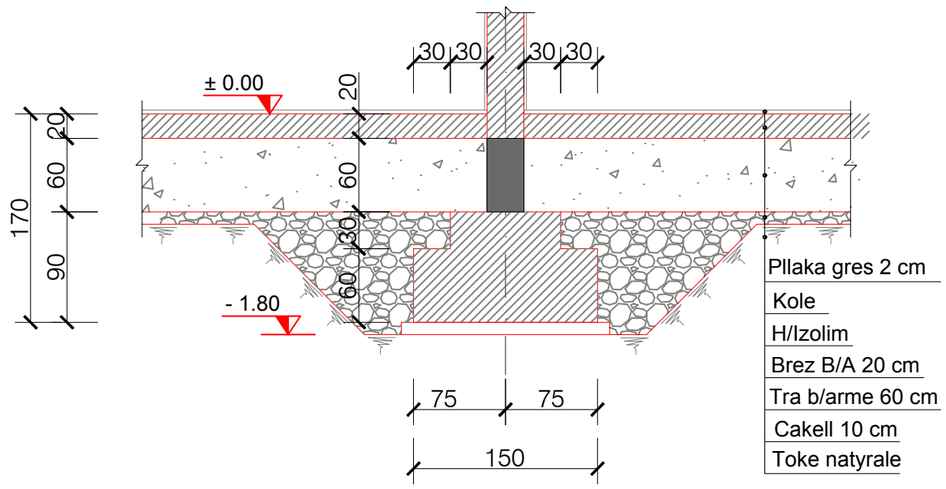

ARMIMI I TRAREVE TE THEMELIT
1:20

Plinti Pl-4
Shk.1:50

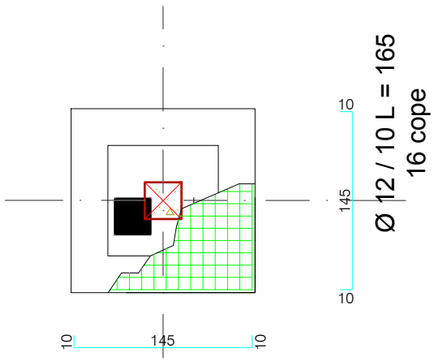

Ø 12 / 10 L = 165
16 cope

Prerja 1-1
1:20

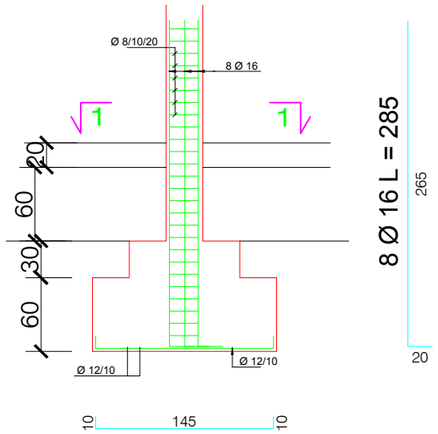

Ø 12 / 10 L = 165
16 cope

st Ø 8 / 10 L=120
26 cope

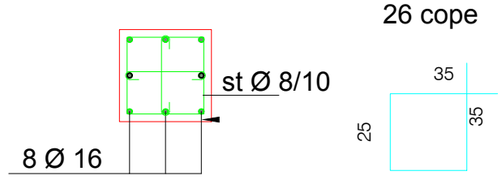

st Ø 8 / 20 L = 38
26 cope

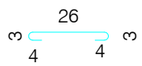

st Ø 8 / 20 L=180
1300 COPE

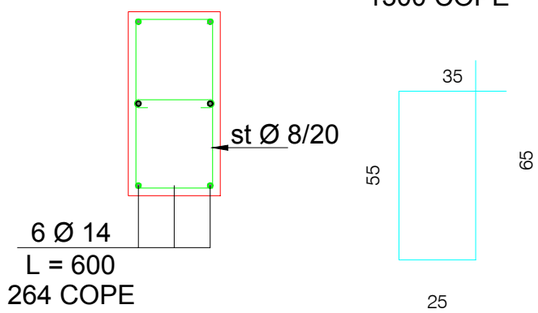

st Ø 8 / 20 L = 38
1300 cope

BASHKIA POGRADEC *Drejtoria e Planifikimit e Kontrollit te Zhvillimit te Territorit* *Sektori i projekteve te infrastrukturës e planifikimit vendor*	*Emri i objektit:* *REHABILITIM DHE AMBJENTE SHTESE KENDI I LOJRAVE ME DORE "AREFI BERBERI" POGRADEC*		
	Emertimi i fletes: DETAJE KONSTRUKTIVE - PLINTI PL -4 / TRARE		
	Urb.	*Eraldi PETANI*	*shkalla 1:100*
	Ark.	*Dhimitraq GJATA*	
Drejtor Ark. Paskalino ZIKO	*Ing.*	*Violeta ÇEKANI*	*PL._____*
	Ing.	*Ermira XHAJA*	

MIRATOHET
KRYETARI I BASHKISE
Ilir XHAKOLLI

PLINTI PL-5
SHK. 1:50

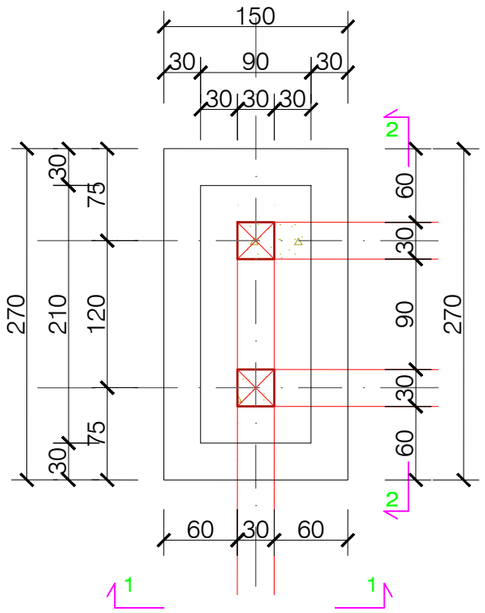

PLINTI PL-5
PRERJA 1-1 SHK. 1:50

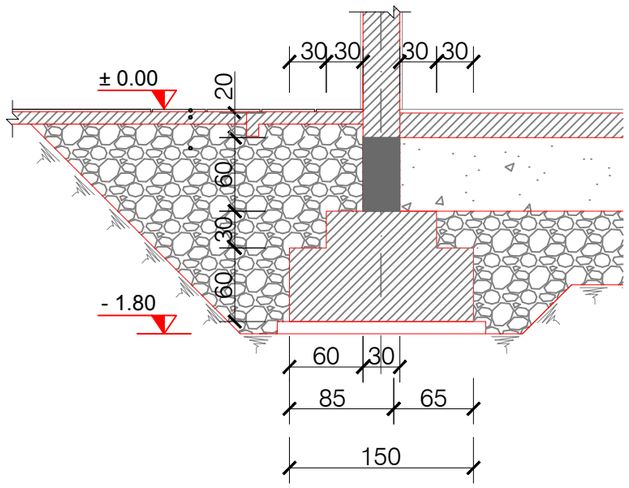

PLINTI PL-5
PRERJA 2-2 SHK. 1:50

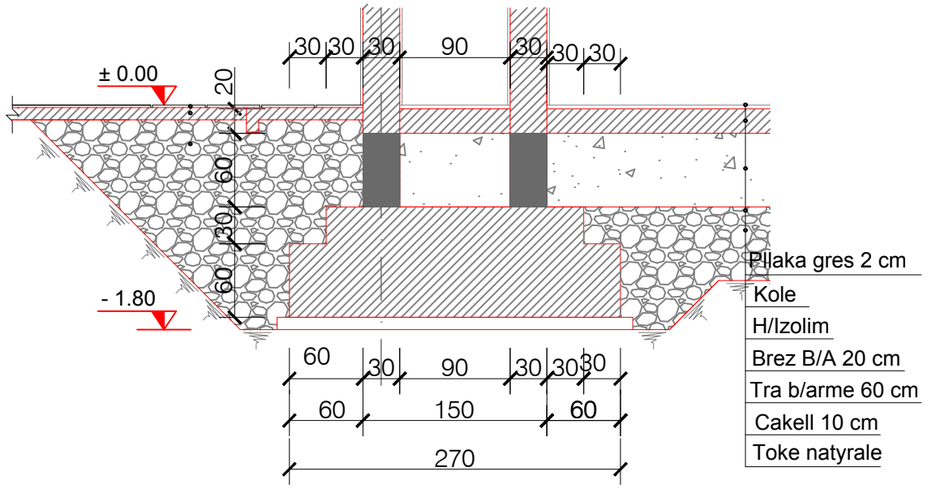

Prerja 1-1
1:20

Plinti Pl-5
Shk.1:50

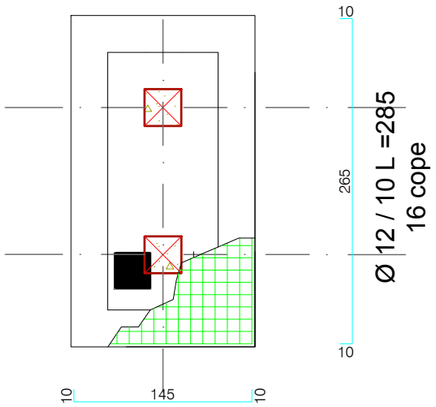

Ø 12 / 10 L = 165
26 cope

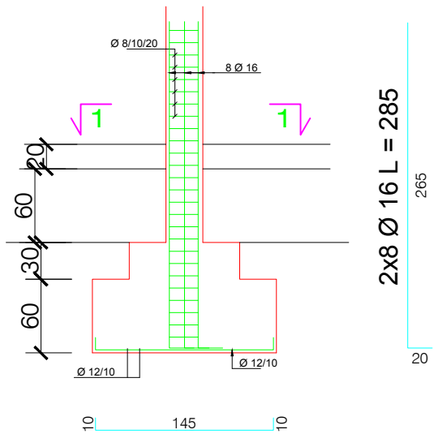

Ø 12 / 10 L = 165
26 cope

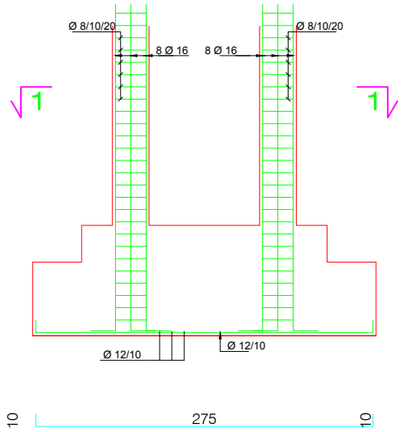

Ø 12 / 10 L = 331
16 cope

st Ø 8 / 10 L=120
2x26 cope

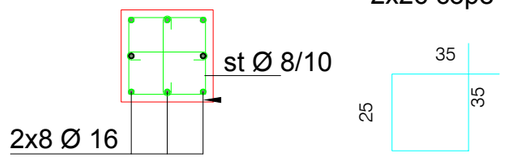

st Ø 8 / 20 L = 38
2x52 cope

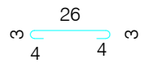

BASHKIA POGRADEC *Drejtoria e Planifikimit e Kontrollit te Zhvillimit te Territorit* *Sektori i projekteve te infrastrukturës e planifikimit vendor*	*Emri i objektit:* *REHABILITIM DHE AMBJENTE SHTESE KENDI I LOJRAVE ME DORE "AREFI BERBERI" POGRADEC*		
	Emertimi i fletes: DETAJE KONSTRUKTIVE - PLINTI PL -5		
	Urb.	*Eraldi PETANI*	*shkalla 1:100*
	Ark.	*Dhimitraq GJATA*	
Drejtor Ark. Paskalino ZIKO	*Ing.*	*Violeta ÇEKANI*	*PL._____*
	Ing.	*Ermira XHAJA*	

PLANI I STRUKTURAVE +3.50 - ANA VERIORE

Shk. 1:100

MIRATOHET

KRYETARI I BASHKISE

Ilir XHAKOLLI

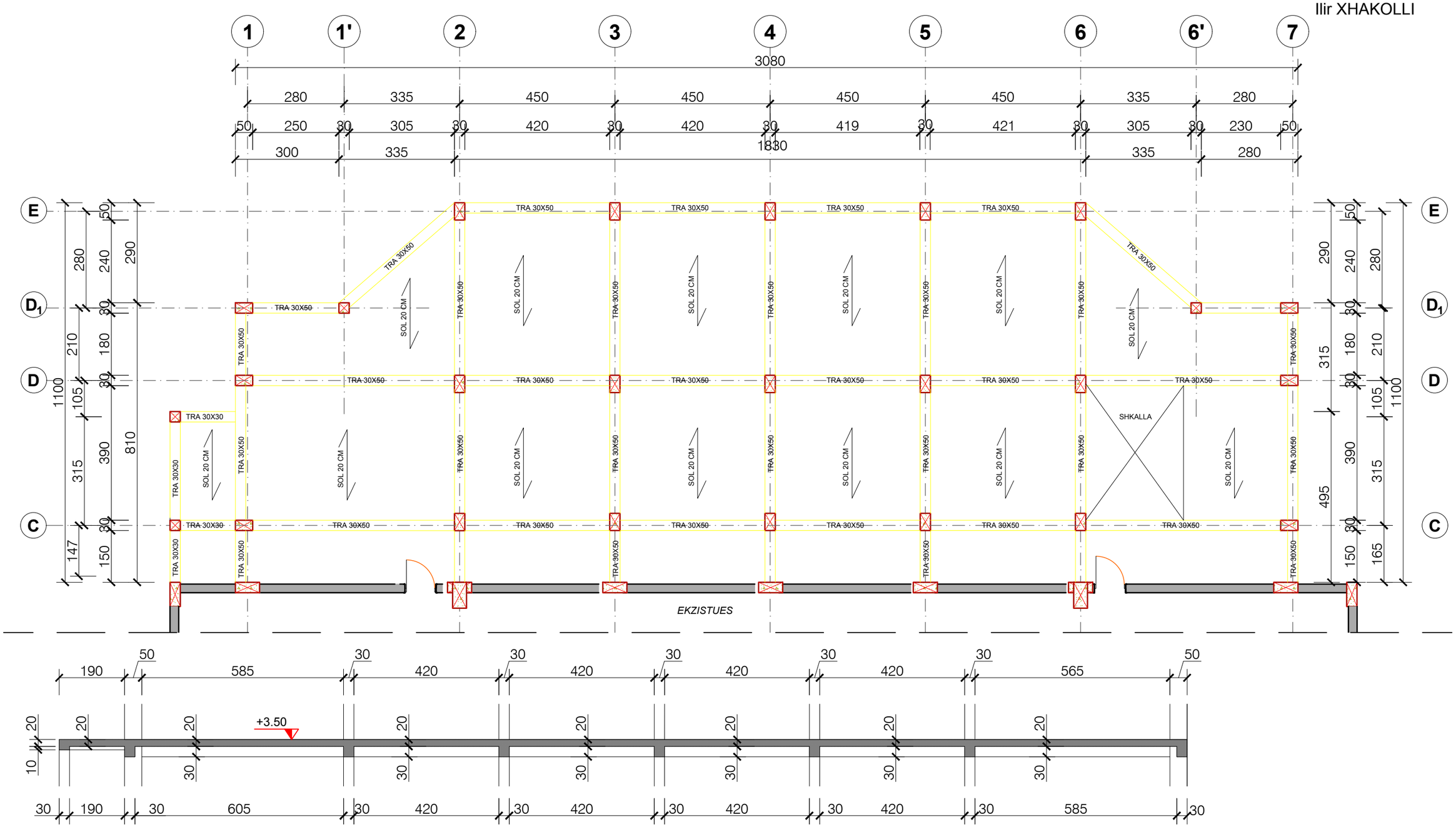

BASHKIA POGRADEC Drejtoria e Planifikimit e Kontrollit te Zhvillimit te Territorit Sektori i projekteve te infrastrukturës e planifikimit vendor	Emri i objektit: REHABILITIM DHE AMBJENTE SHTESE KENDI I LOJRAVE ME DORE "AREFI BERBERI" POGRADEC		
	Emertimi i fletes: PLANI I STRUKTURAVE +3.50/ 1		
Drejtor Ark. Paskalino ZIKO	Urb.	Eraldi PETANI	shkalla 1:100
	Ark.	Dhimitraq GJATA	
	Ing.	Violeta ÇEKANI	PL.____
	Ing.	Ermira XHAJA	

PLANI I STRUKTURAVE +3.50 - ANA JUGORE

Shk. 1:100

MIRATOHET

KRYETARI I BASHKISE

Ilir XHAKOLLI

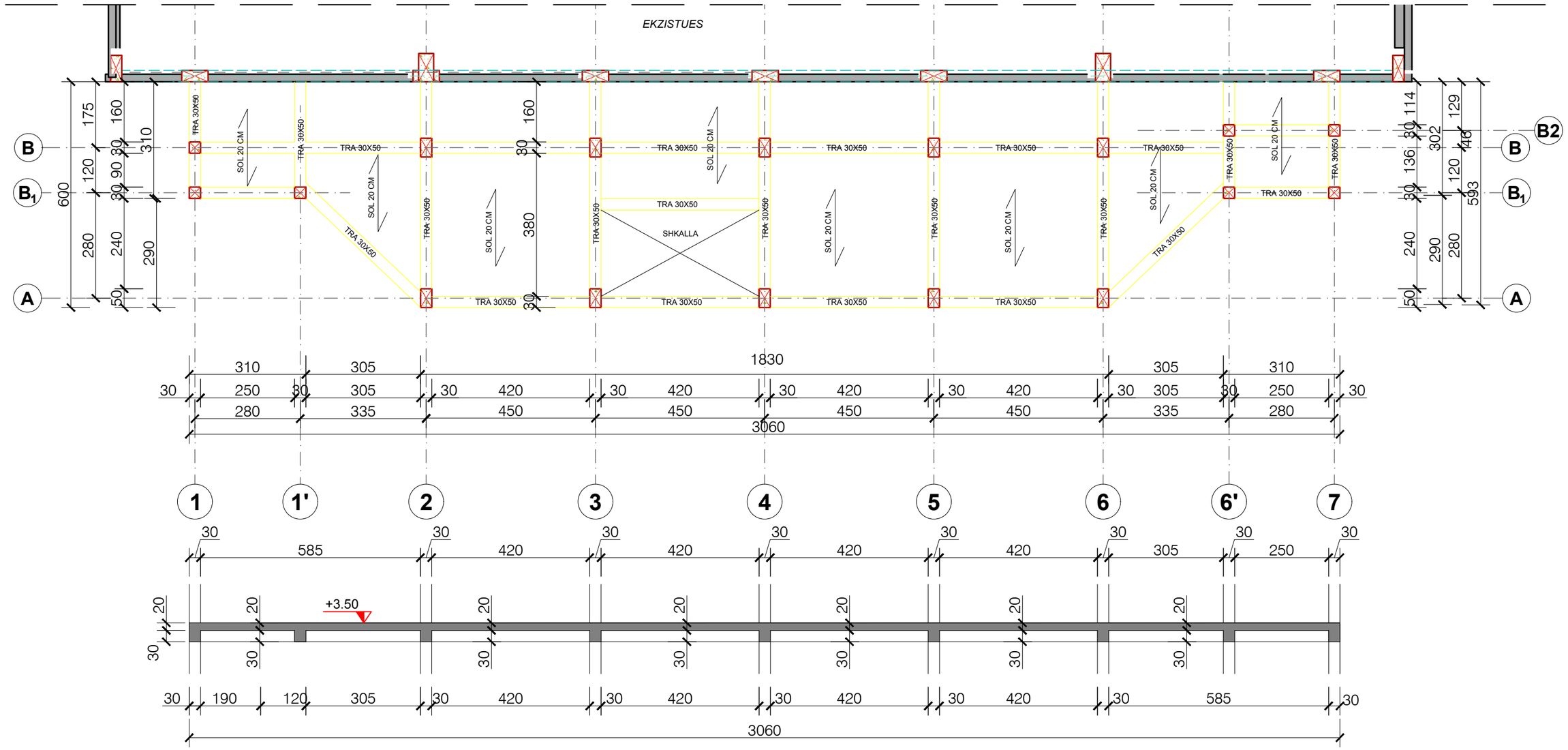

BASHKIA POGRADEC

Drejtoria e Planifikimit e Kontrollit te Zhvillimit te Territorit

Sektori i projekteve te infrastrukturës e planifikimit vendor

Drejtor Ark. Paskalino ZIKO

Emri i objektit: REHABILITIM DHE AMBJENTE SHTESE KENDI I LOJRAVE ME DORE "AREFI BERBERI" POGRADEC

Emertimi i fletes: PLANI I STRUKTURAVE +3.50/ 2

Urb.	Eraldi PETANI		shkalla 1:100
Ark.	Dhimitraq GJATA		
Ing.	Violeta ÇEKANI		PL.____
Ing.	Ermira XHAJA		

PLANI I STRUKTURAVE +7.00- ANA VERIORE

Shk. 1:100

MIRATOHET

KRYETARI I BASHKISE

Ilir XHAKOLLI

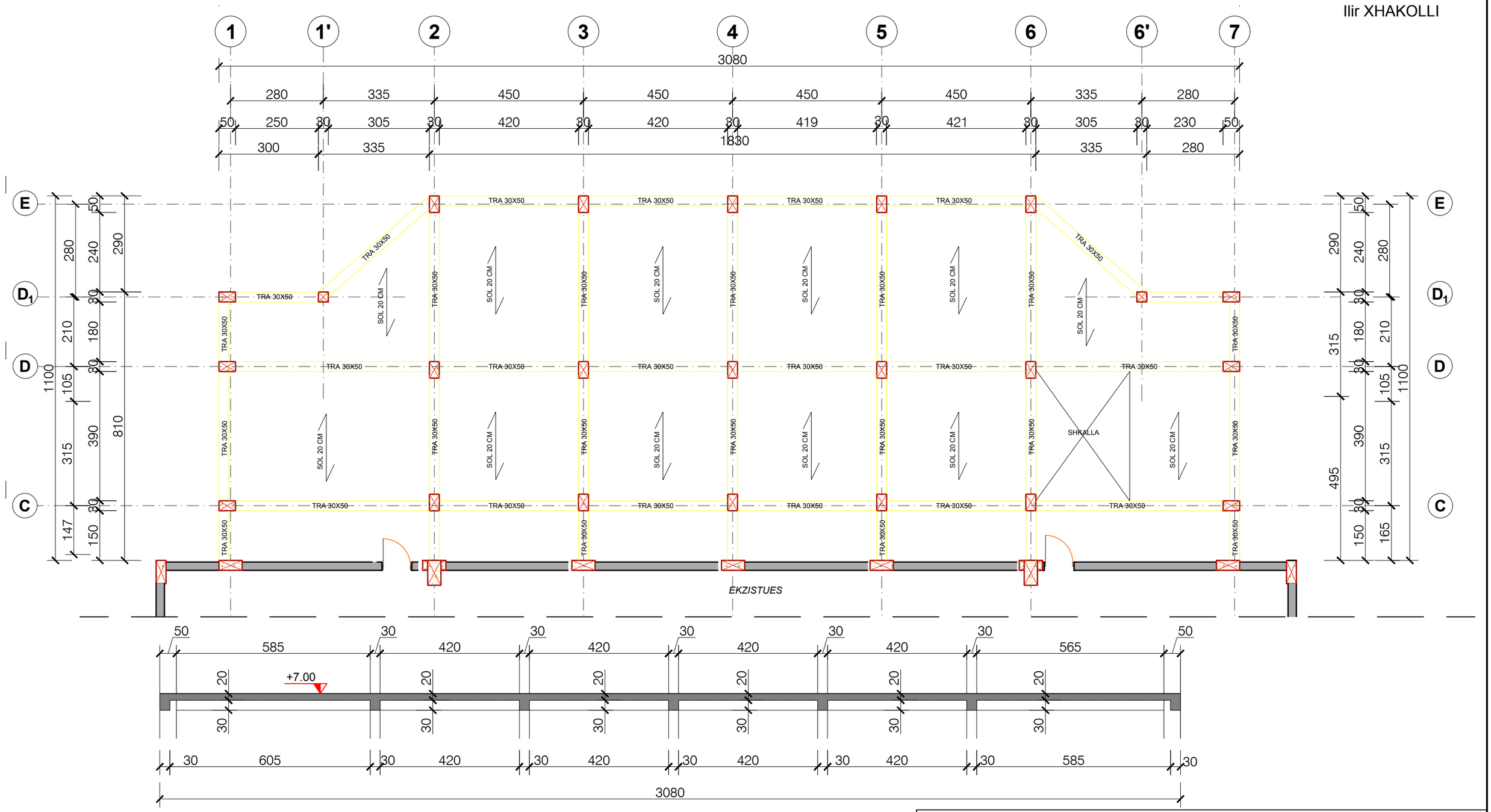

BASHKIA POGRADEC Drejtoria e Planifikimit e Kontrollit te Zhvillimit te Territorit Sektori i projekteve te infrastrukturës e planifikimit vendor	Emri i objektit: REHABILITIM DHE AMBJENTE SHTESE KENDI I LOJRAVE ME DORE "AREFI BERBERI" POGRADEC		
	Emertimi i fletes: PLANI I STRUKTURAVE +7.00/ 1		
Drejtor Ark. Paskalino ZIKO	Urb.	Eraldi PETANI	shkalla 1:100
	Ark.	Dhimitraq GJATA	
	Ing.	Violeta ÇEKANI	PL.____
	Ing.	Ermira XHAJA	

PLANI I STRUKTURAVE +7.00 - ANA JUGORE

Shk. 1:100

MIRATOHET

KRYETARI I BASHKISE

Ilir XHAKOLLI

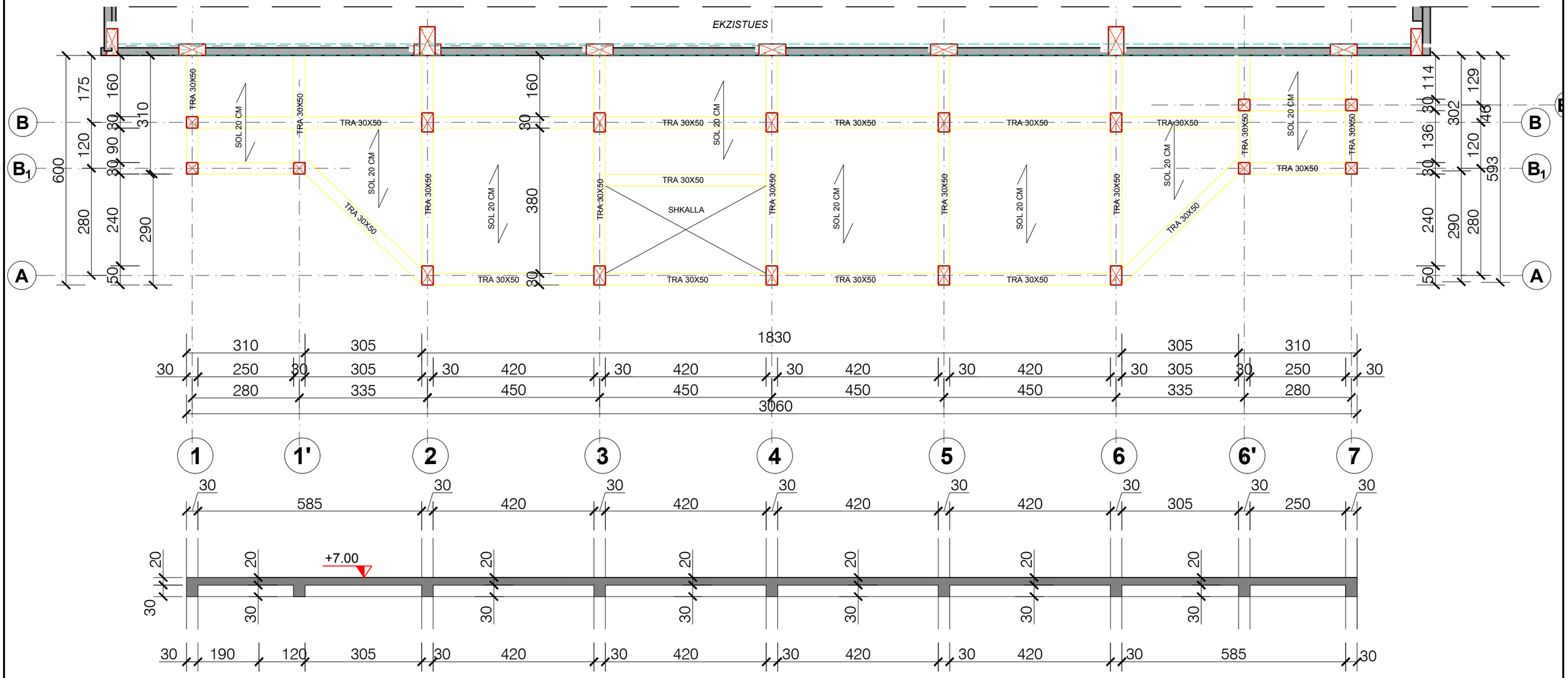

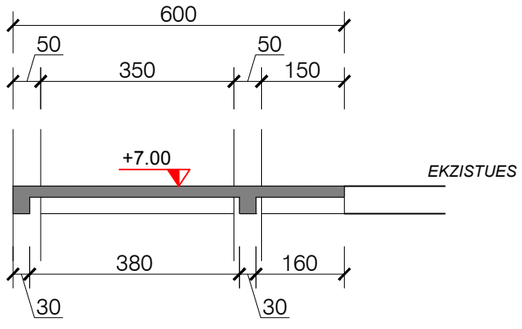

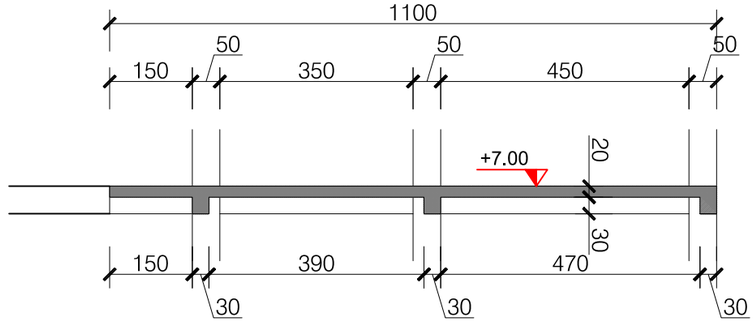

BASHKIA POGRADEC Drejtoria e Planifikimit e Kontrollit te Zhvillimit te Territorit Sektori i projekteve te infrastrukturës e planifikimit vendor	Emri i objektit: REHABILITIM DHE AMBJENTE SHTESE KENDI I LOJRAVE ME DORE "AREFI BERBERI" POGRADEC		
	Emertimi i fletes: PLANI I STRUKTURAVE +7.00/ 2		
Drejtor Ark. Paskalino ZIKO	Urb.	Eraldi PETANI	shkalla 1:100
	Ark.	Dhimitraq GJATA	
	Ing.	Violeta ÇEKANI	PL.____
	Ing.	Ermira XHAJA	

PLANI I STRUKTURAVE +10.10- ANA VERIORE

Shk. 1:100

MIRATOHET

KRYETARI I BASHKISE

Ilir XHAKOLLI

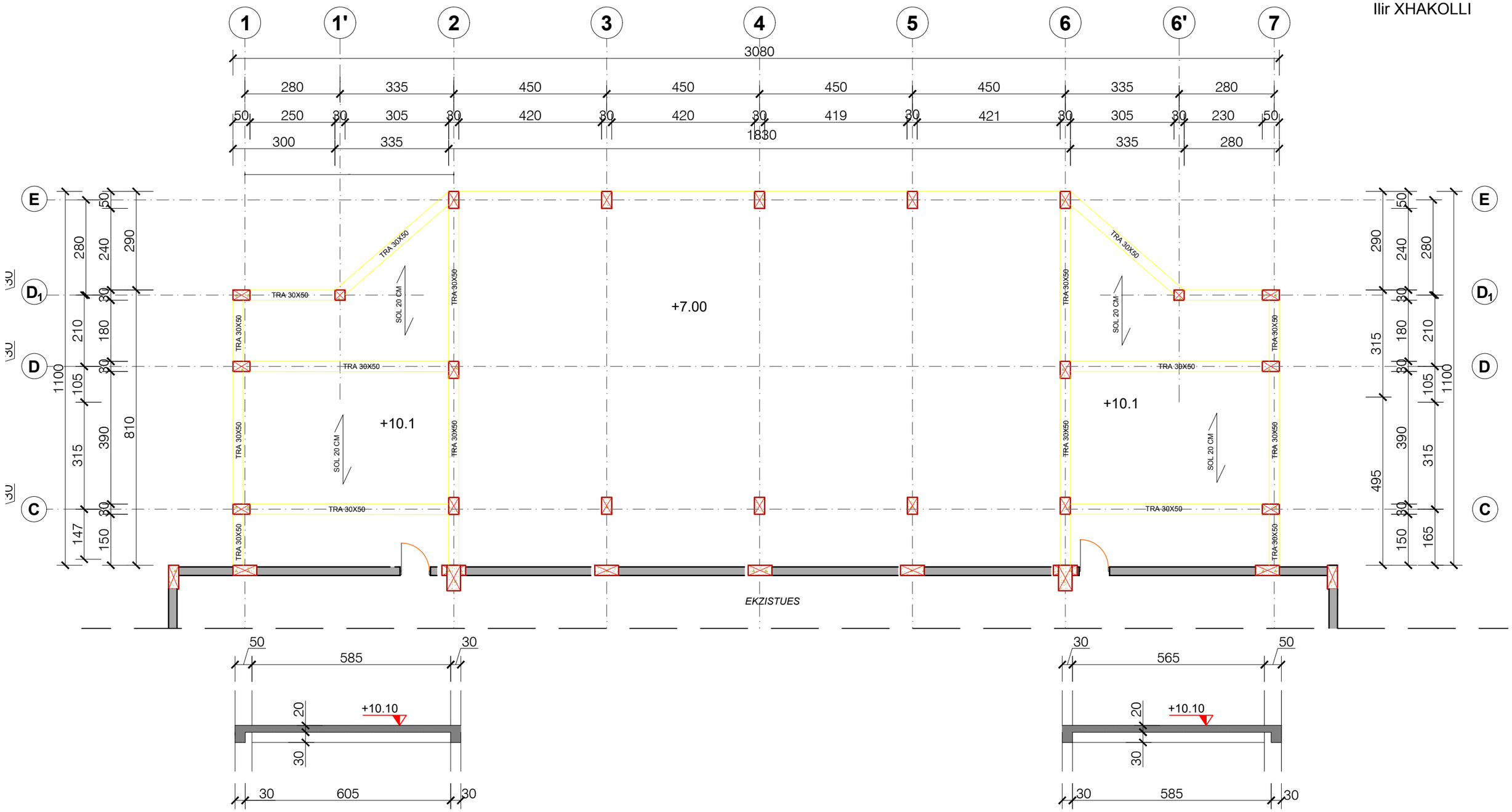

BASHKIA POGRADEC Drejtoria e Planifikimit e Kontrollit te Zhvillimit te Territorit Sektori i projekteve te infrastrukturës e planifikimit vendor	Emri i objektit: REHABILITIM DHE AMBJENTE SHTESE KENDI I LOJRAVE ME DORE "AREFI BERBERI" POGRADEC		
	Emertimi i fletes: PLANI I STRUKTURAVE +10.10/ 1		
Drejtor Ark. Paskalino ZIKO	Urb.	Eraldi PETANI	shkalla 1:100
	Ark.	Dhimitraq GJATA	
	Ing.	Violeta ÇEKANI	PL.____
	Ing.	Ermira XHAJA	

PLANI I STRUKTURAVE +10.10 - ANA JUGORE

Shk. 1:100

MIRATOHET

KRYETARI I BASHKISE

Ilir XHAKOLLI

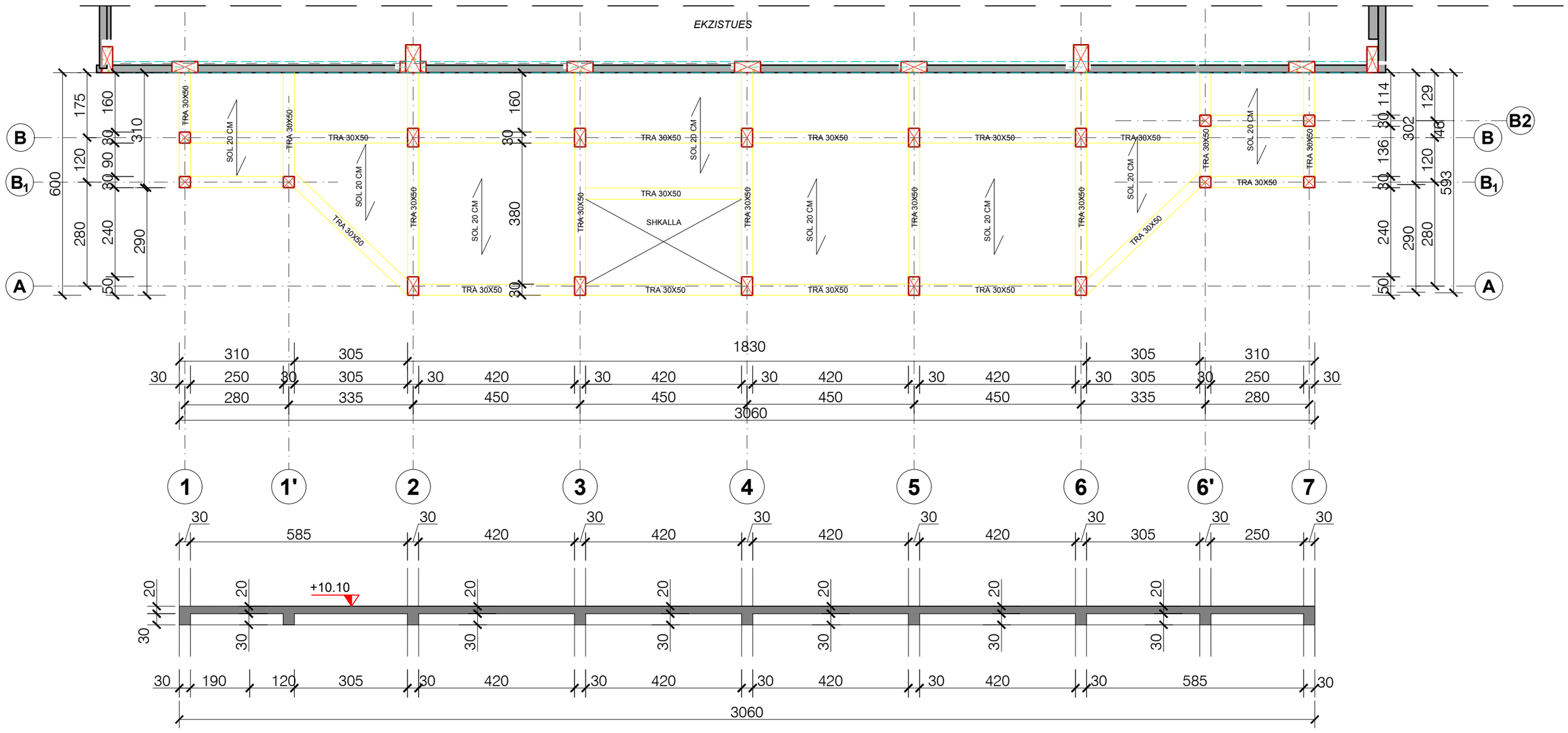

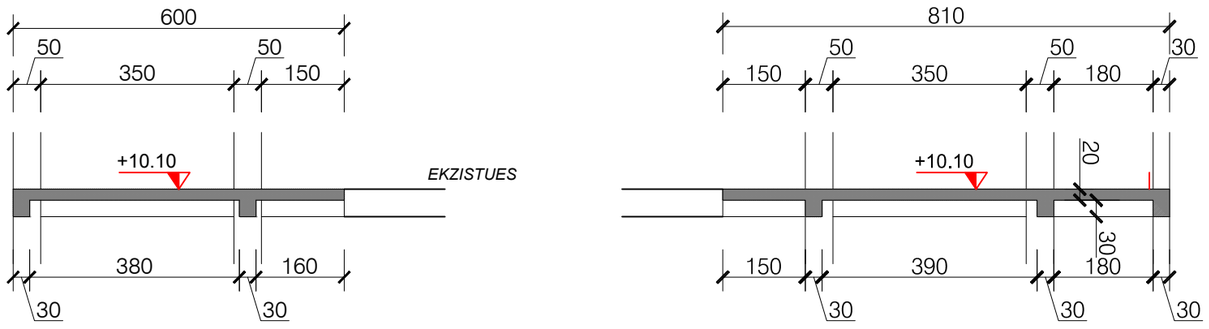

BASHKIA POGRADEC Drejtoria e Planifikimit e Kontrollit te Zhvillimit te Territorit Sektori i projekteve te infrastrukturës e planifikimit vendor	Emri i objektit: REHABILITIM DHE AMBJENTE SHTESE KENDI I LOJRAVE ME DORE "AREFI BERBERI" POGRADEC		
	Emertimi i fletes: PLANI I STRUKTURAVE +10.10/ 2		
	Urb.	Eraldi PETANI	shkalla 1:100
	Ark.	Dhimitraq GJATA	
Drejtor Ark. Paskalino ZIKO	Ing.	Violeta ÇEKANI	PL.____
	Ing.	Ermira XHAJA	

PLANI I STRUKTURAVE +13.70- ANA VERIORE

Shk. 1:100

MIRATOHET

KRYETARI I BASHKISE

Ilir XHAKOLLI

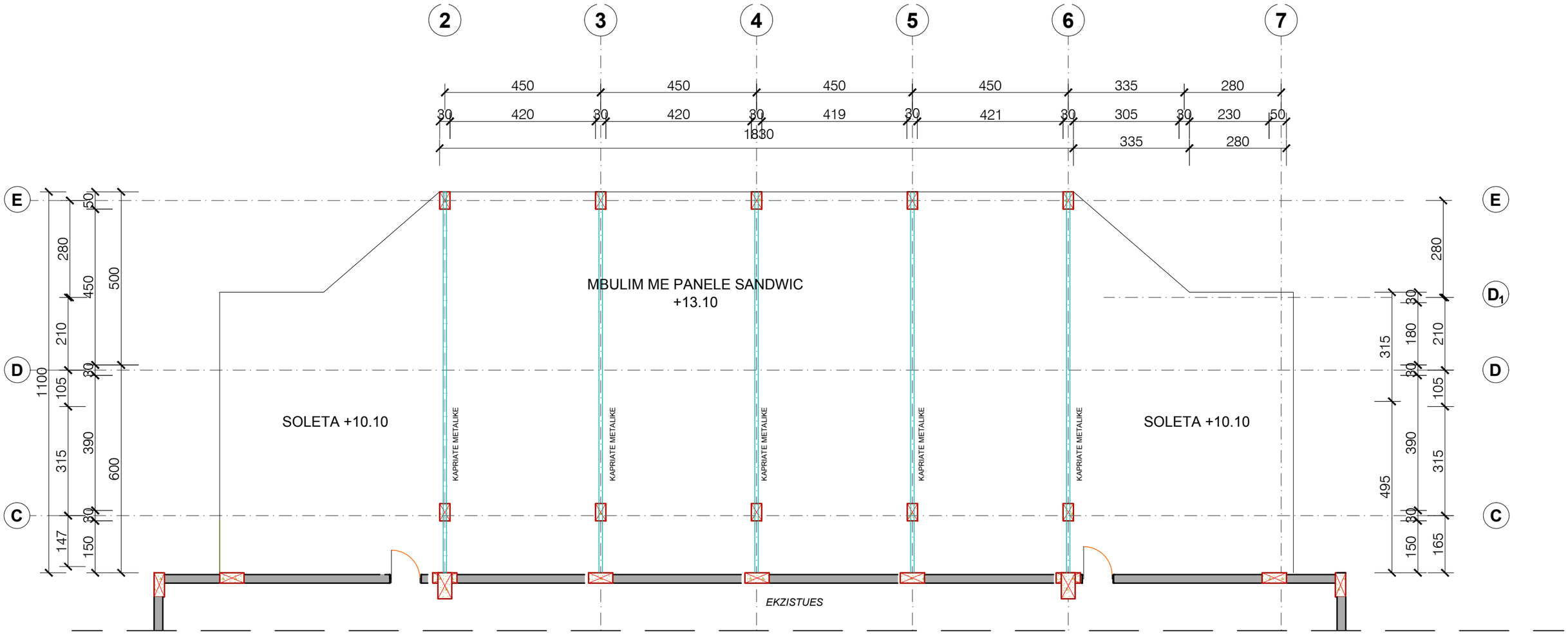

BASHKIA POGRADEC Drejtoria e Planifikimit e Kontrollit te Zhvillimit te Territorit Sektori i projekteve te infrastrukturës e planifikimit vendor	Emri i objektit: REHABILITIM DHE AMBJENTE SHTESE KENDI I LOJRAVE ME DORE "AREFI BERBERI" POGRADEC		
	Emertimi i fletes: PLANI I STRUKTURAVE +13.70/ 1		
	Urb.	Eraldi PETANI	shkalla 1:100
	Ark.	Dhimitraq GJATA	
Drejtor Ark. Paskalino ZIKO	Ing.	Violeta ÇEKANI	PL.____
	Ing.	Ermira XHAJA	

PLANI I STRUKTURAVE +13.70 - ANA JUGORE
Shk. 1:100

MIRATOHET
KRYETARI I BASHKISE
Ilir XHAKOLLI

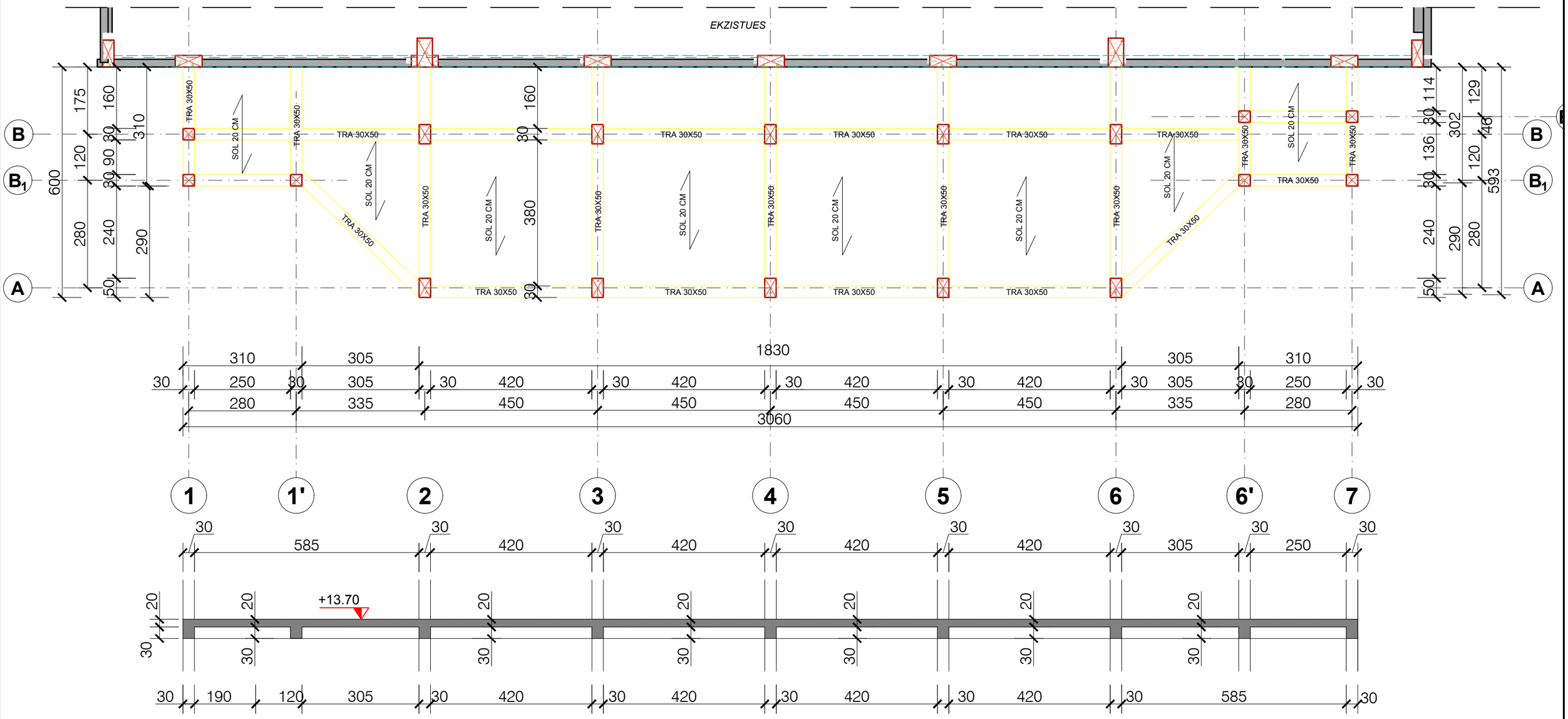

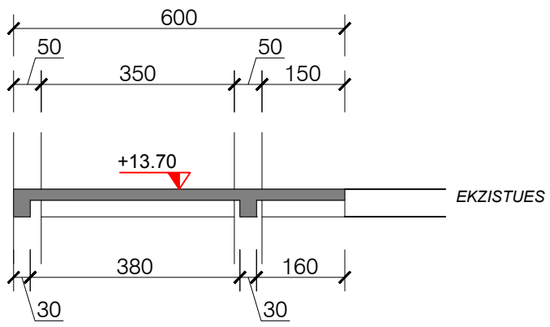

BASHKIA POGRADEC Drejtoria e Planifikimit e Kontrollit te Zhvillimit te Territorit Sektori i projekteve te infrastrukturës e planifikimit vendor	Emri i objektit: REHABILITIM DHE AMBJENTE SHTESE KENDI I LOJRAVE ME DORE "AREFI BERBERI" POGRADEC		
	Emertimi i fletes: PLANI I STRUKTURAVE +13.70/ 2		
	Urb.	Eraldi PETANI	shkalla 1:100
	Ark.	Dhimitraq GJATA	
Drejtor Ark. Paskalino ZIKO	Ing.	Violeta ÇEKANI	PL.____
	Ing.	Ermira XHAJA	

ARMIMI I KOLONAVE
Shk. 1:100/50

MIRATOHET
KRYETARI I BASHKISE
Ilir XHAKOLLI

KOLONA K-1 30X50 - 10 COPE
SHK. 1:50

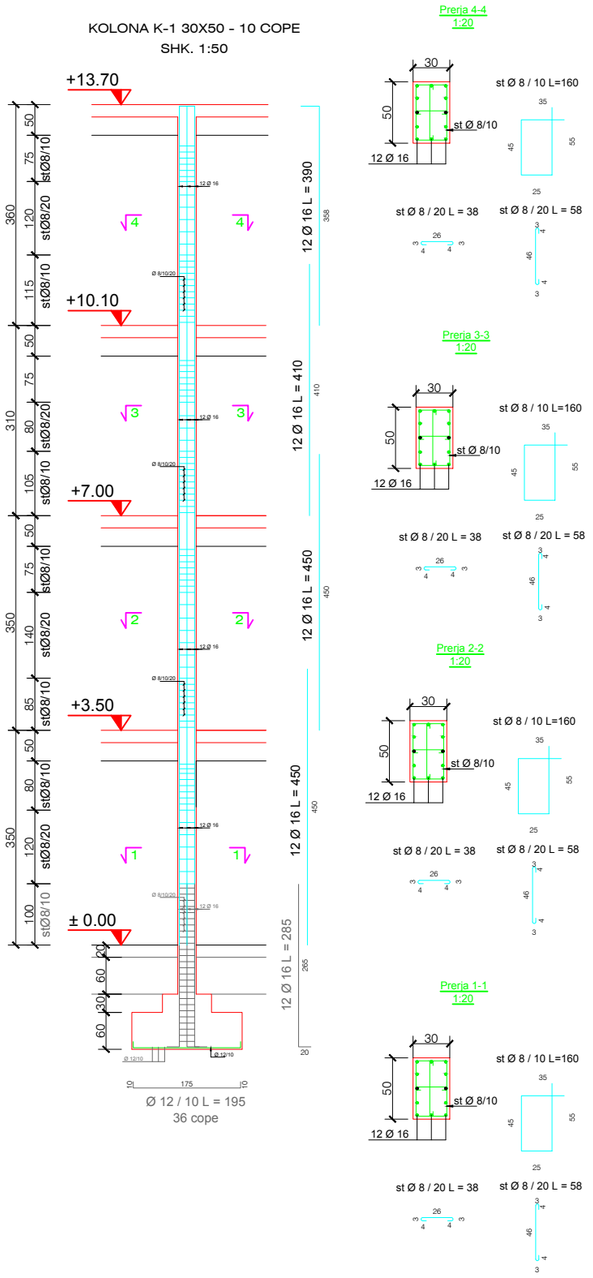

KOLONA K-2 30X50 - 10 COPE
SHK. 1:50

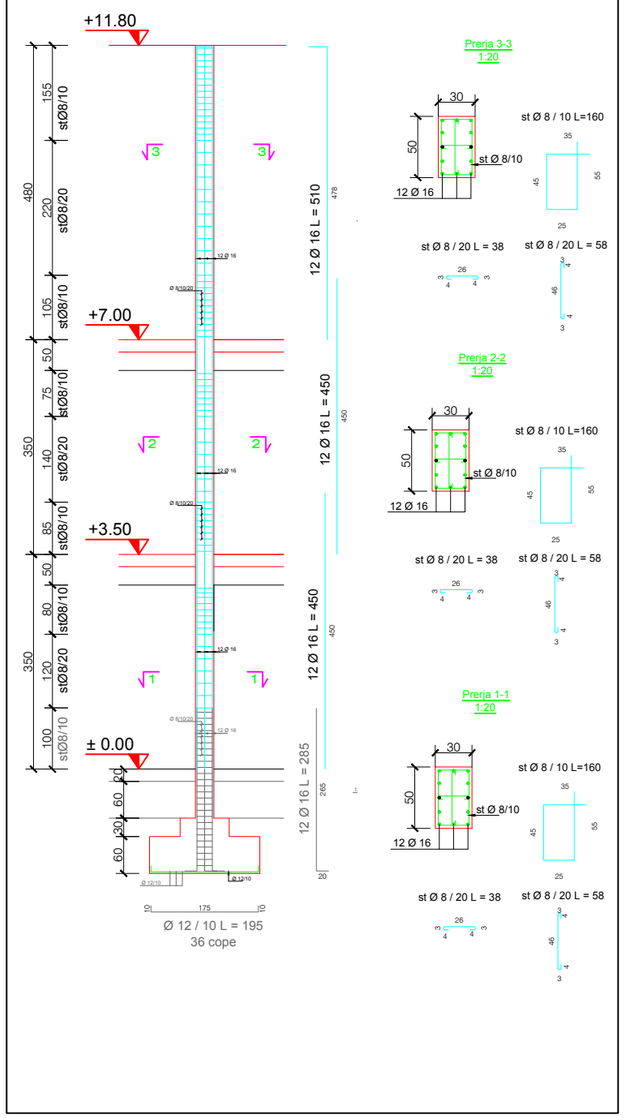

KOLONA K-3 30X50 - 8 COPE
SHK. 1:50

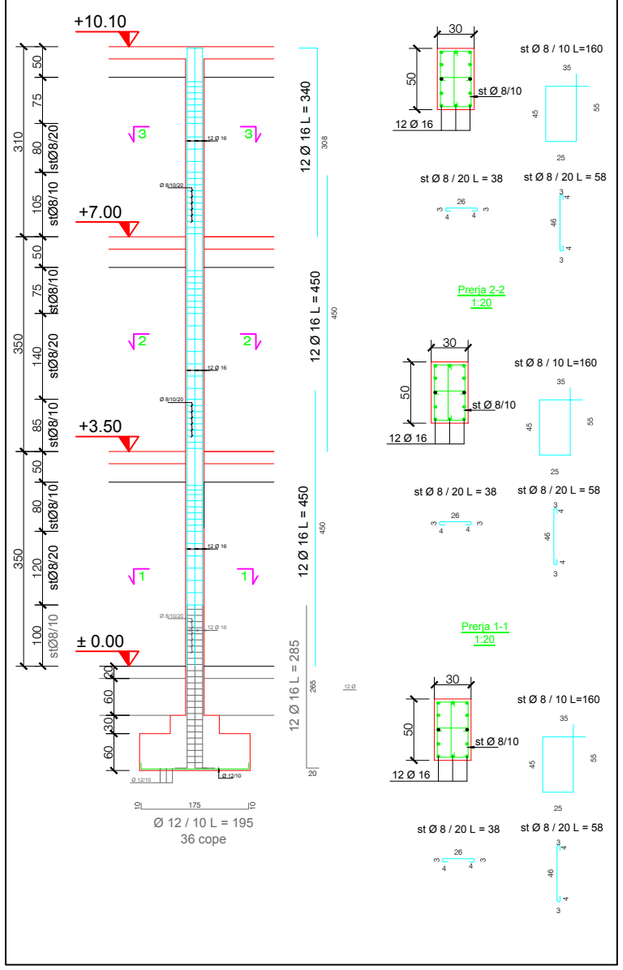

KOLONA K-4 30X50 - 3 COPE
SHK. 1:50

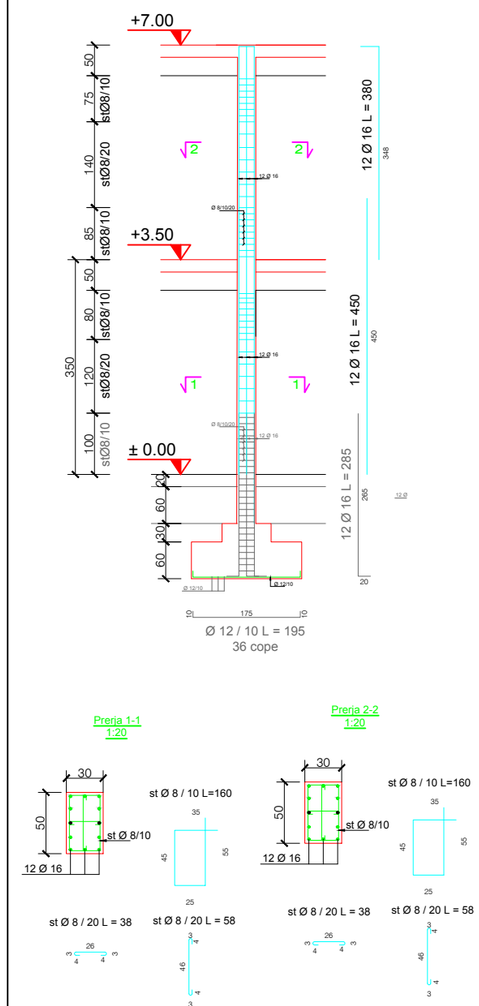

BASHKIA POGRADEC Drejtoria e Planifikimit e Kontrollit te Zhvillimit te Territorit Sektori i projekteve te infrastruktures e planifikimit vendor	Emri i objektit: REHABILITIM DHE AMBJENTE SHTESE KENDI I LOJRAVE ME DORE "AREFI BERBERI" POGRADEC		
	Emertimi i fletes: ARMIMI I KOLONAVE/ 1		
Drejtor Ark. Paskalino ZIKO	Urb. Eraldi PETANI		shkalla 1:100/50
	Ark. Dhimitraq GJATA		
	Ing. Violeta ÇEKANI		PL.____
	Ing. Ermira XHAJA		

ARMIMI I KOLONAVE
Shk. 1:100/50

MIRATOHET
KRYETARI I BASHKISE
Ilir XHAKOLLI

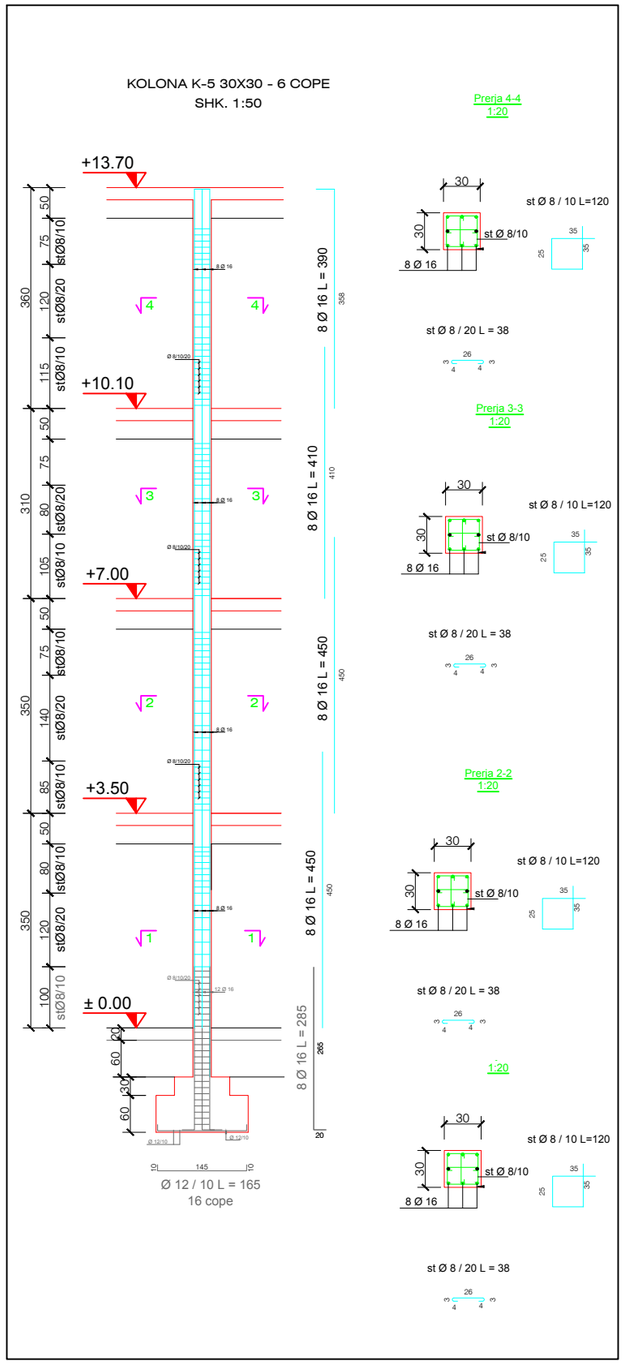

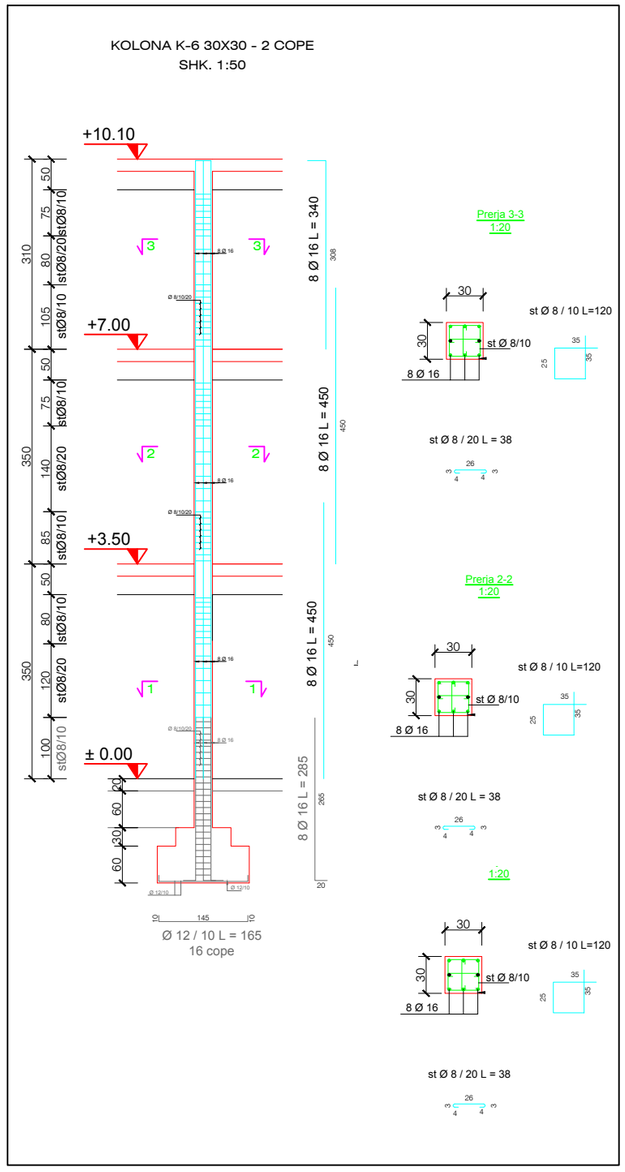

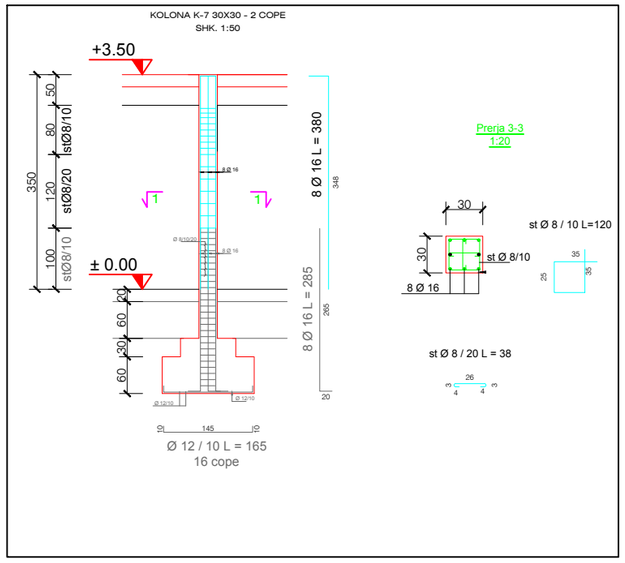

BASHKIA POGRADEC Drejtoria e Planifikimit e Kontrollit te Zhvillimit te Territorit Sektori i projekteve te infrastrukturës e planifikimit vendor	Emri i objektit: REHABILITIM DHE AMBJENTE SHTESE KENDI I LOJRAVE ME DORE "AREFI BERBERI" POGRADEC		
	Emertimi i fletes: ARMIMI I KOLONAVE/ 2		
Drejtor Ark. Paskalino ZIKO	Urb. Eraldi PETANI		shkalla 1:100/50
	Ark. Dhimitraq GJATA		
	Ing. Violeta ÇEKANI		PL.____
	Ing. Ermira XHAJA		

ARMIMI I TRAREVE
Shk. 1:100/50

MIRATOHET
KRYETARI I BASHKISE
Ilir XHAKOLLI

ARMIMI I TRAREVE GJATESORE ANA JUGORE
shk.1:100

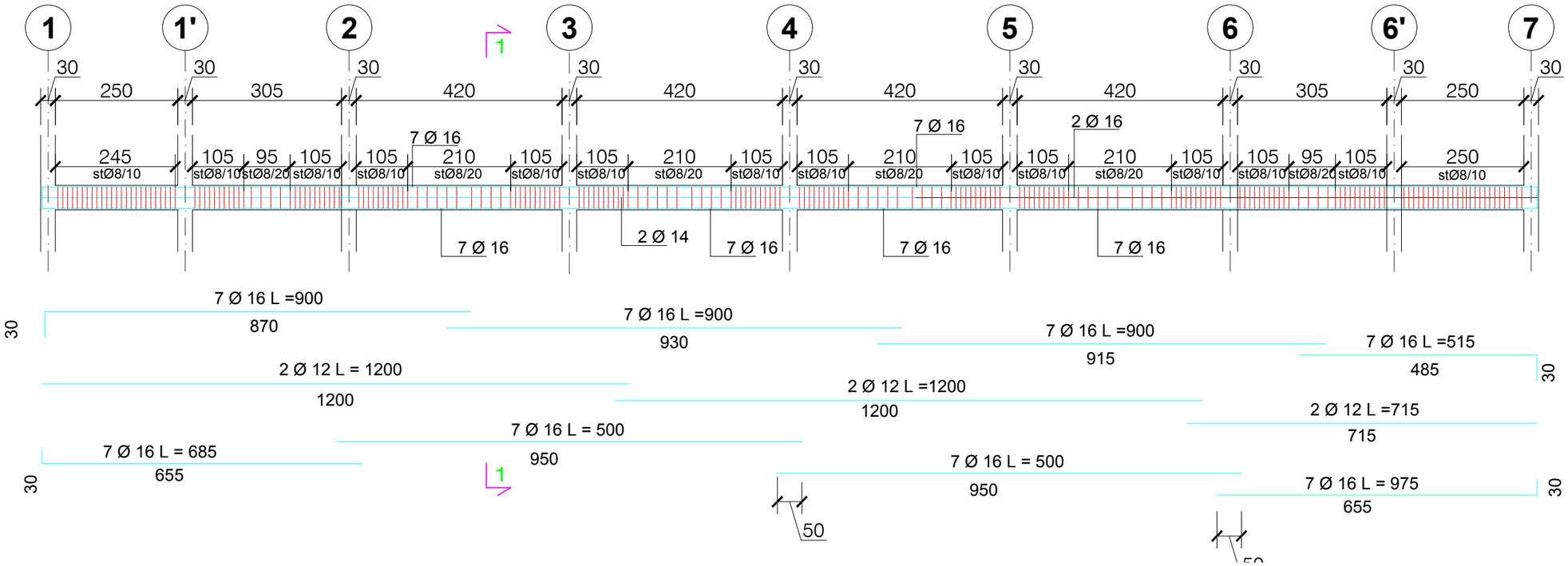

Prerja 1-1
Shk. 1:50

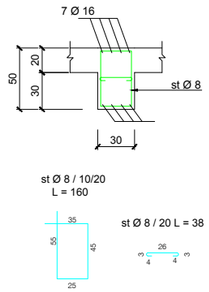

ARMIMI I TRAREVE TERTHORE ANA JUGORE
shk.1:100

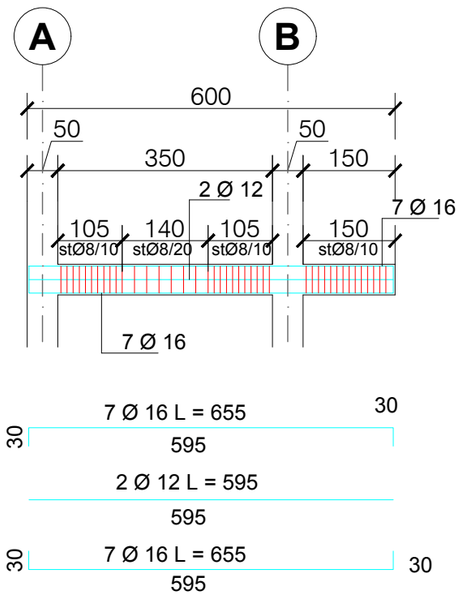

Prerja 1-1
Shk. 1:50

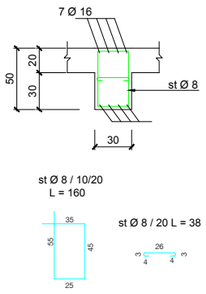

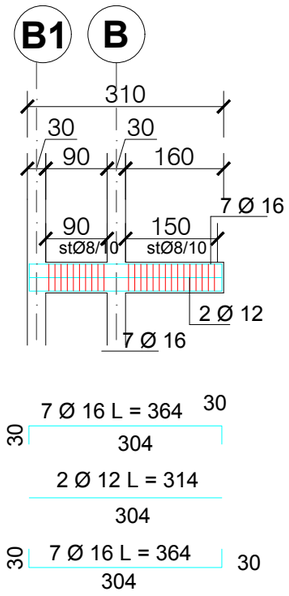

Prerja 1-1
Shk. 1:50

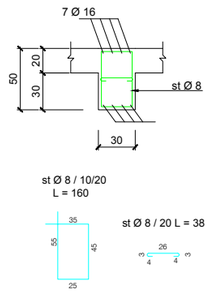

BASHKIA POGRADEC Drejtoria e Planifikimit e Kontrollit te Zhvillimit te Territorit Sektori i projekteve te infrastrukturës e planifikimit vendor	Emri i objektit: REHABILITIM DHE AMBJENTE SHTESE KENDI I LOJRAVE ME DORE "AREFI BERBERI" POGRADEC		
	Emertimi i fletes: ARMIMI I TRAREVE/ 1		
	Urb.	Eraldi PETANI	shkalla 1:100/50
	Ark.	Dhimitraq GJATA	
Drejtor Ark. Paskalino ZIKO	Ing.	Violeta ÇEKANI	PL.____
	Ing.	Ermira XHAJA	

ARMIMI I TRAREVE
Shk. 1:100/50

MIRATOHET
KRYETARI I BASHKISE
Ilir XHAKOLLI

ARMIMI I TRAREVE GJATESORE ANA VERIORE +3.50/ +7.00
shk.1:100

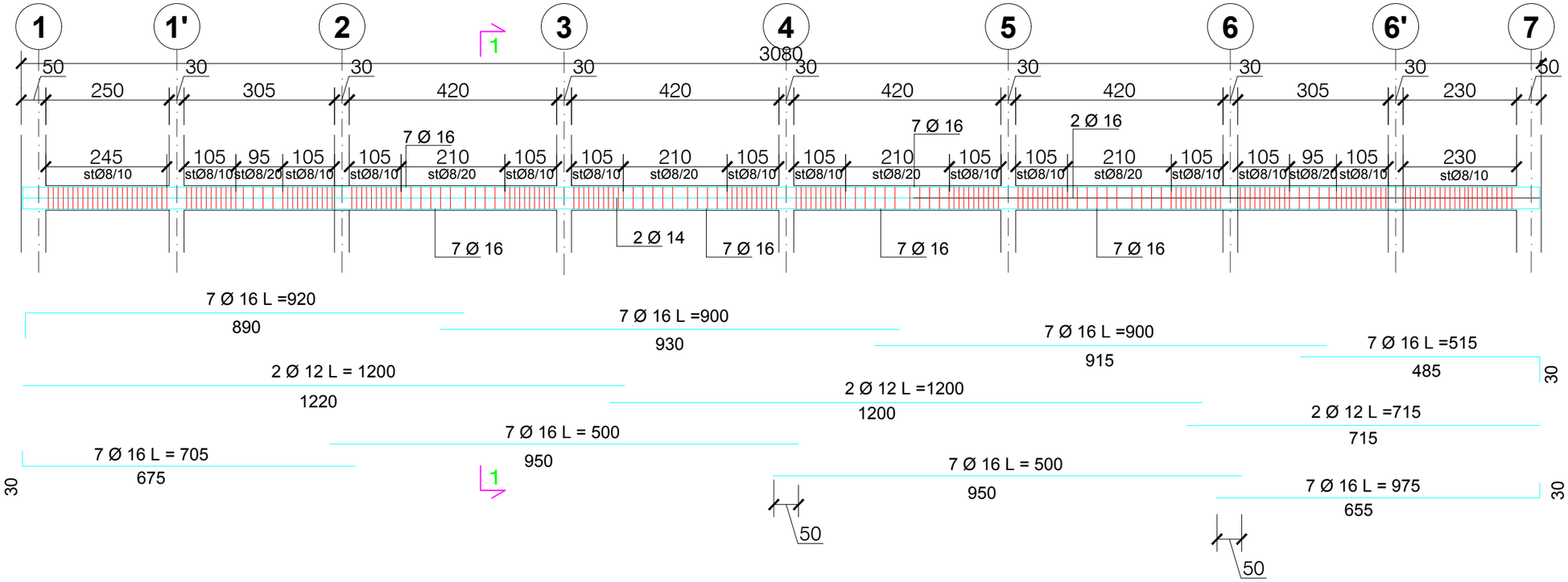

Prerja 1-1
Shk. 1:50

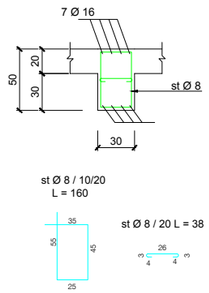

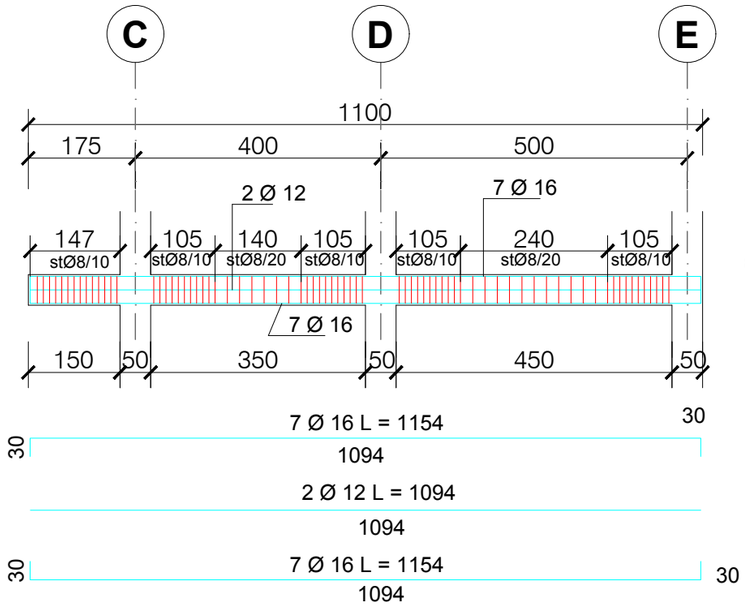

Prerja 1-1
Shk. 1:50

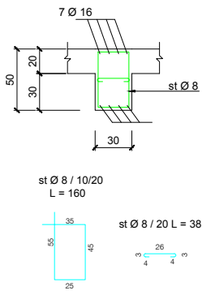

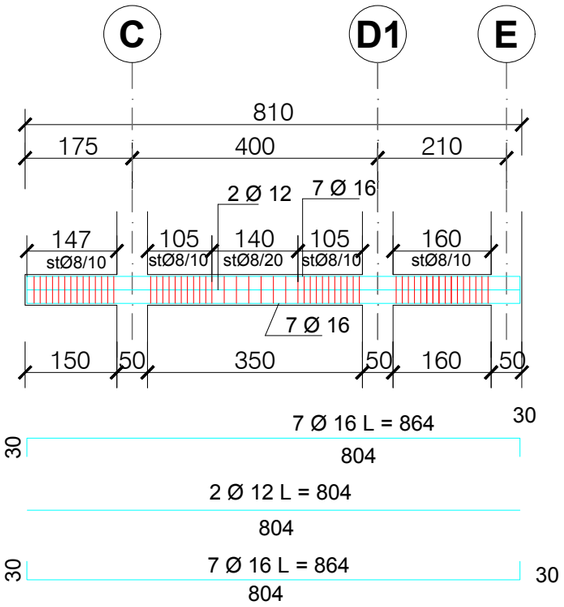

Prerja 1-1
Shk. 1:50

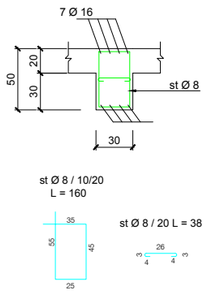

BASHKIA POGRADEC Drejtoria e Planifikimit e Kontrollit te Zhvillimit te Territorit Sektori i projekteve te infrastrukturës e planifikimit vendor	Emri i objektit: REHABILITIM DHE AMBJENTE SHTESE KENDI I LOJRAVE ME DORE "AREFI BERBERI" POGRADEC		
	Emertimi i fletes: ARMIMI I TRAREVE/ 2		
	Urb.	Eraldi PETANI	shkalla 1:100/50
	Ark.	Dhimitraq GJATA	
Drejtor Ark. Paskalino ZIKO	Ing.	Violeta ÇEKANI	PL.____
	Ing.	Ermira XHAJA	

ARMIMI I TRAREVE
Shk. 1:100/50

MIRATOHET
KRYETARI I BASHKISE
Ilir XHAKOLLI

ARMIMI I TRAREVE GJATESORE ANA VERIORE +10.1
shk.1:100

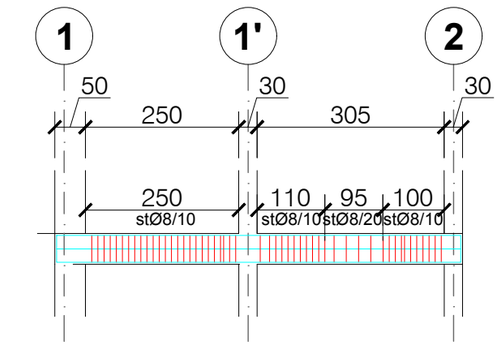

7 Ø 16 L =719
30 659 30

2 Ø 12 L = 662
662

30 7 Ø 16 L = 685 30
634

ARMIMI I TRAREVE GJATESORE ANA VERIORE +10.10
shk.1:100

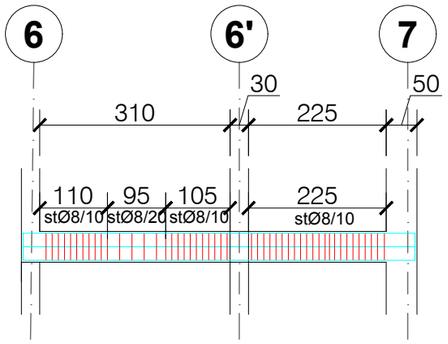

7 Ø 16 L =699
30 639 30

2 Ø 12 L =639
639

30 7 Ø 16 L = 699 30
639

Prerja 1-1
Shk. 1:50

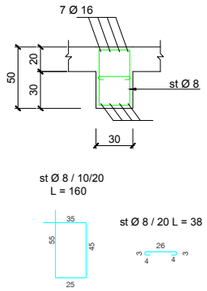

ARMIMI I TRAREVE GJATESORE ANA VERIORE +10.10
shk.1:100

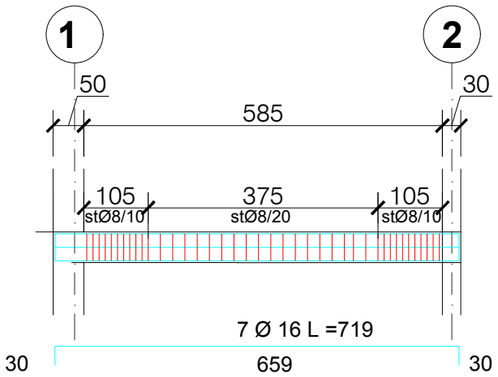

7 Ø 16 L =719
30 659 30

2 Ø 12 L = 662
662

30 7 Ø 16 L = 685 30
634

Prerja 1-1
Shk. 1:50

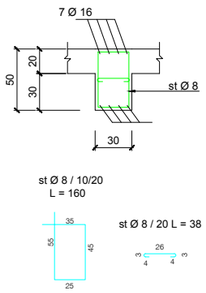

ARMIMI I TRAREVE GJATESORE ANA VERIORE +10.10
shk.1:100

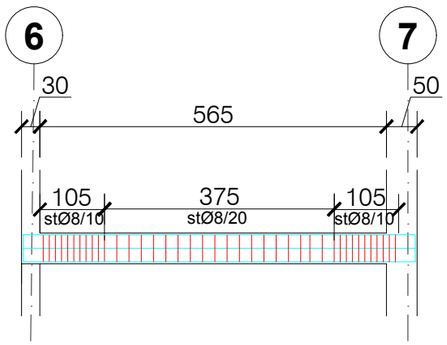

7 Ø 16 L =699
30 639 30

2 Ø 12 L =639
639

30 7 Ø 16 L = 699 30
639

Prerja 1-1
Shk. 1:50

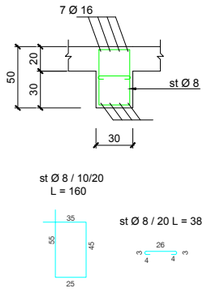

BASHKIA POGRADEC *Drejtoria e Planifikimit e Kontrollit te Zhvillimit te Territorit* *Sektori i projekteve te infrastrukturës e planifikimit vendor*	*Emri i objektit:* *REHABILITIM DHE AMBJENTE SHTESE KENDI I LOJRAVE ME DORE "AREFI BERBERI" POGRADEC*		
	Emertimi i fletes: ARMIMI I TRAREVE/ 3		
	Urb.	*Eraldi PETANI*	*shkalla 1:100/50*
	Ark.	*Dhimitraq GJATA*	
Drejtor Ark. Paskalino ZIKO	*Ing.*	*Violeta ÇEKANI*	*PL._____*
	Ing.	*Ermira XHAJA*	

PLANI I STRUKTURAVE KUOTA 13.10 ANA VERIORE

Shk. 1:100

MIRATOHET
KRYETARI I BASHKISE
Ilir XHAKOLLI

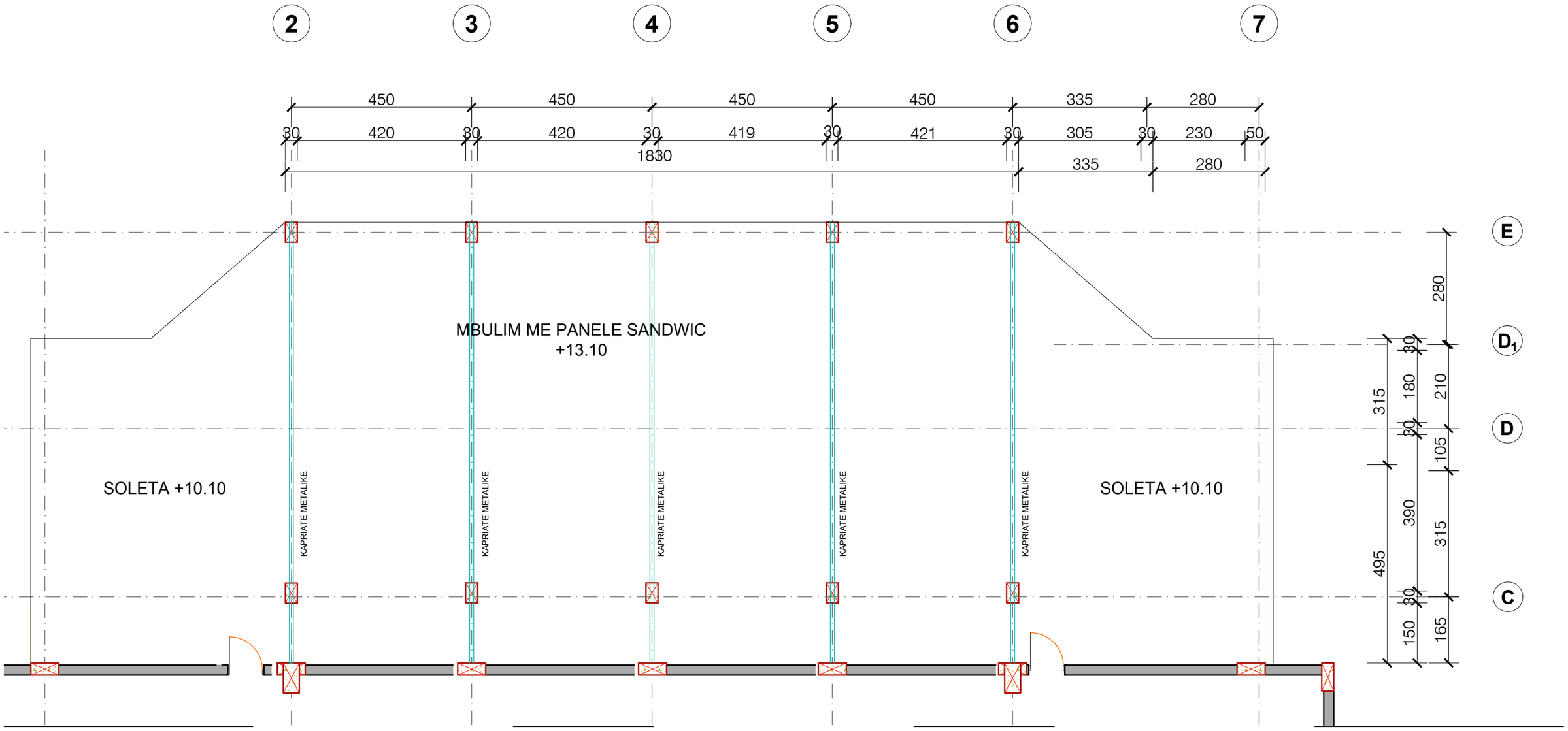

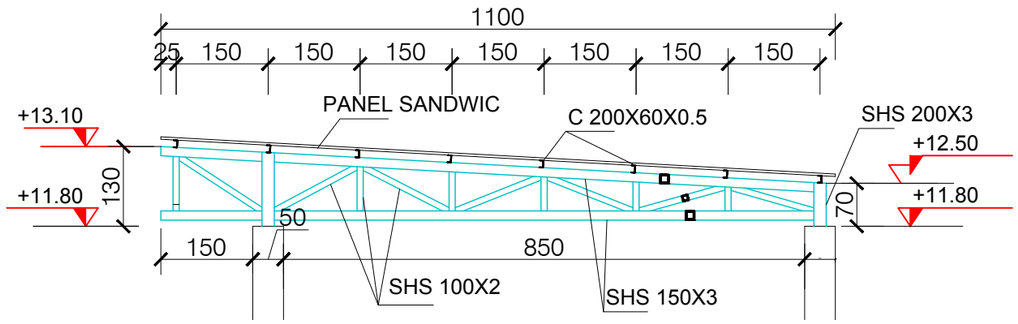

BASHKIA POGRADEC *Drejtoria e Planifikimit e Kontrollit te Zhvillimit te Territorit* *Sektori i projekteve te infrastrukturës e planifikimit vendor*	*Emri i objektit:* *REHABILITIM DHE AMBJENTE SHTESE KENDI I LOJRAVE ME DORE "AREFI BERBERI" POGRADEC*		
	Emertimi i fletes: PLANI I STRUKTURAVE KUOTA 13.10 - VERIORE		
	Urb.	*Eraldi PETANI*	*shkalla 1:100*
	Ark.	*Dhimitraq GJATA*	
Drejtor Ark. Paskalino ZIKO	*Ing.*	*Violeta ÇEKANI*	*PL._____*
	Ing.	*Ermira XHAJA*	

ARMIMI I SOLETES KUOTA +3.50 ANA VERIORE

Shk. 1:100

MIRATOHET
KRYETARI I BASHKISE
Ilir XHAKOLLI

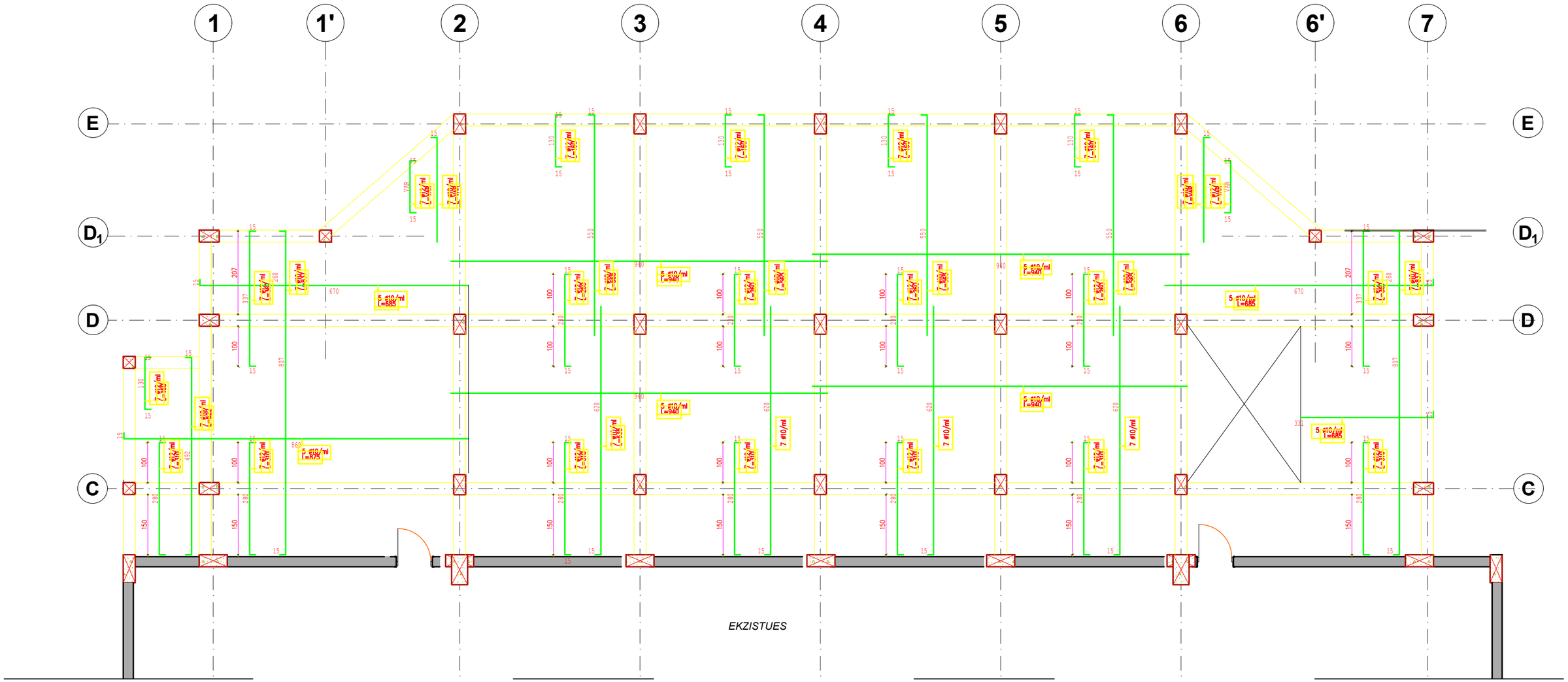

BASHKIA POGRADEC Drejtoria e Planifikimit e Kontrollit te Zhvillimit te Territorit Sektori i projekteve te infrastrukturës e planifikimit vendor	Emri i objektit: REHABILITIM DHE AMBJENTE SHTESE KENDI I LOJRAVE ME DORE "AREFI BERBERI" POGRADEC			
	Emertimi i fletes: ARMIMI I SOLETES - 1			
	Urb.	Eraldi PETANI		shkalla 1:100
	Ark.	Dhimitraq GJATA		
Drejtor Ark. Paskalino ZIKO	Ing.	Violeta ÇEKANI		PL.____
	Ing.	Ermira XHAJA		

ARMIMI I SOLETES KUOTA +7.00 ANA VERIORE

Shk. 1:100

MIRATOHET
KRYETARI I BASHKISE
Ilir XHAKOLLI

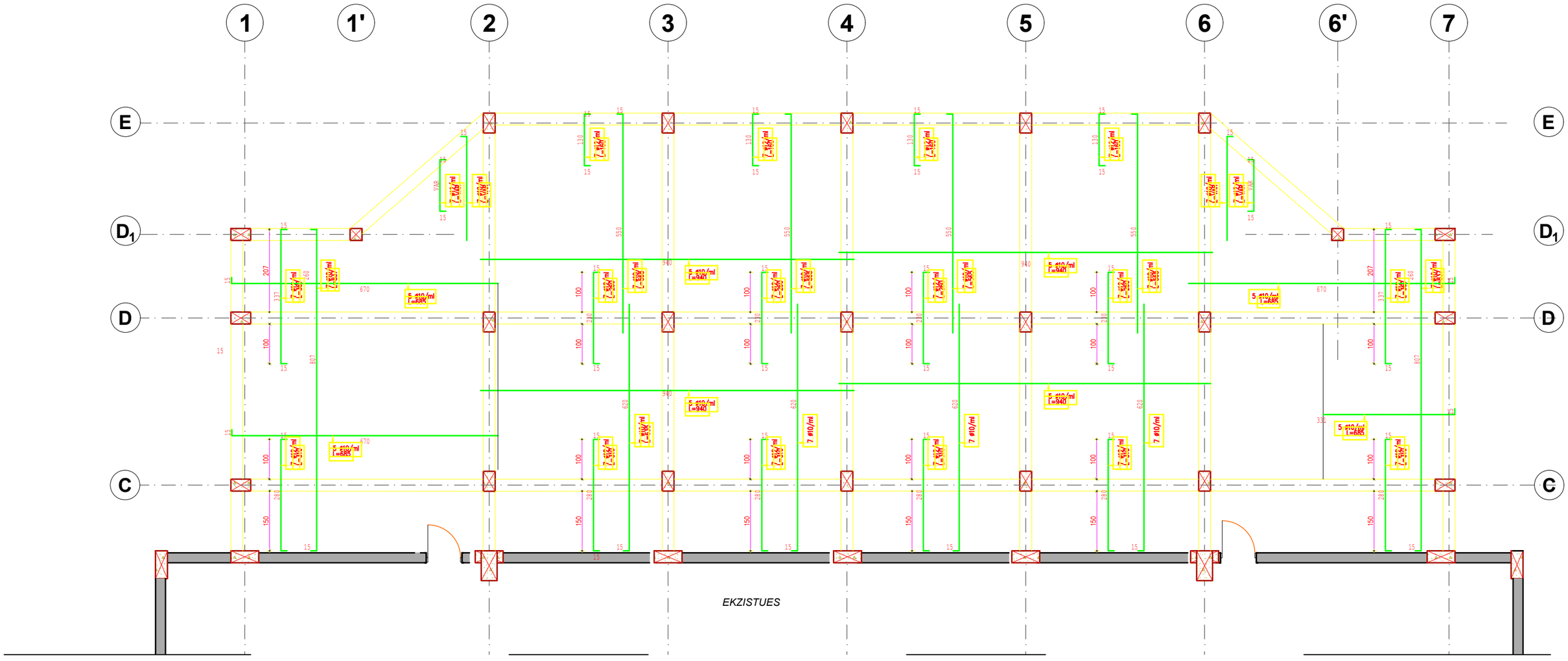

BASHKIA POGRADEC Drejtoria e Planifikimit e Kontrollit te Zhvillimit te Territorit Sektori i projekteve te infrastrukturës e planifikimit vendor	Emri i objektit: REHABILITIM DHE AMBJENTE SHTESE KENDI I LOJRAVE ME DORE "AREFI BERBERI" POGRADEC			
	Emertimi i fletes: ARMIMI I SOLETES - 2			
	Urb.	Eraldi PETANI		shkalla 1:100
	Ark.	Dhimitraq GJATA		
Drejtor Ark. Paskalino ZIKO	Ing.	Violeta ÇEKANI		PL.____
	Ing.	Ermira XHAJA		

ARMIMI I SOLETES KUOTA +10.10 ANA VERIORE

Shk. 1:100

MIRATOHET
KRYETARI I BASHKISE
Ilir XHAKOLLI

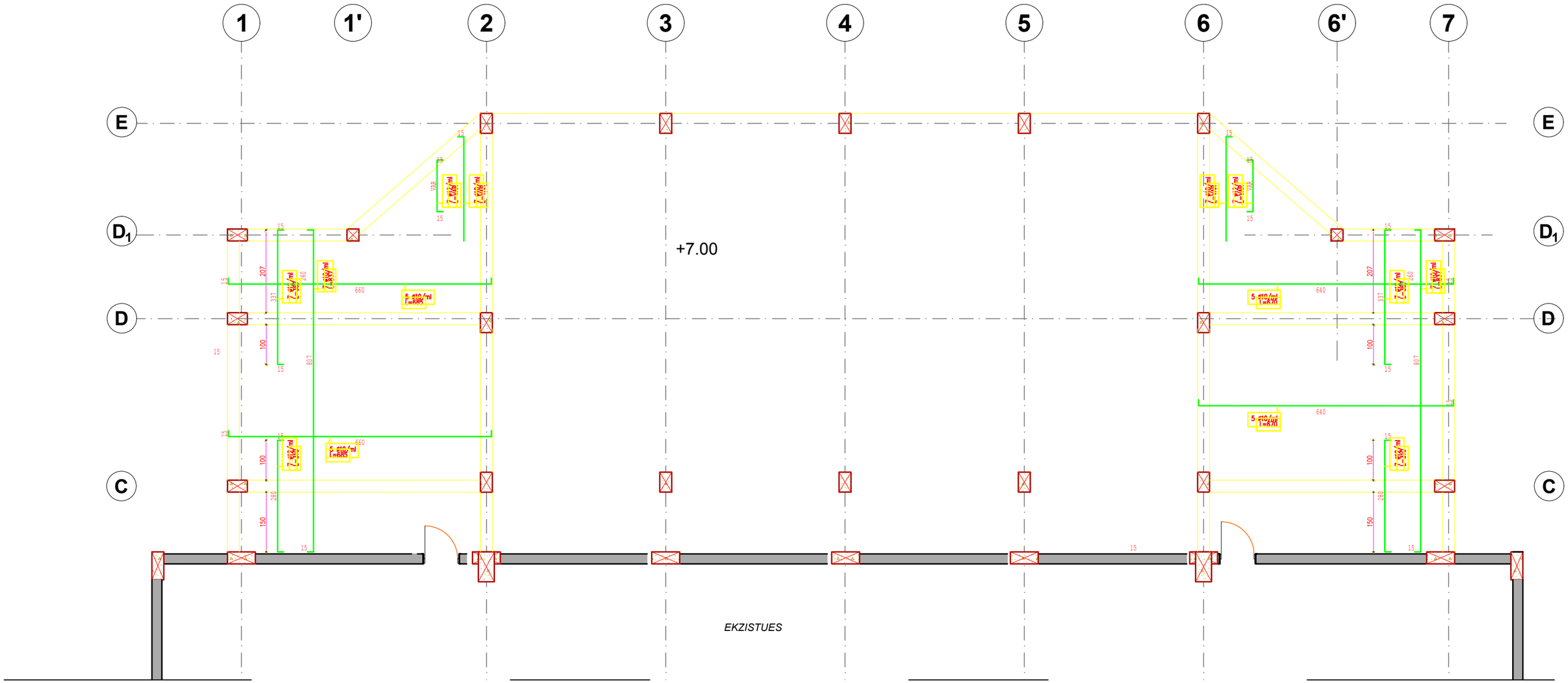

BASHKIA POGRADEC Drejtoria e Planifikimit e Kontrollit te Zhvillimit te Territorit Sektori i projekteve te infrastrukturës e planifikimit vendor	Emri i objektit: REHABILITIM DHE AMBJENTE SHTESE KENDI I LOJRAVE ME DORE "AREFI BERBERI" POGRADEC		
	Emertimi i fletes: ARMIMI I SOLETES - 3		
Drejtor Ark. Paskalino ZIKO	Urb. Eraldi PETANI		shkalla 1:100
	Ark. Dhimitraq GJATA		
	Ing. Violeta ÇEKANI		PL.____
	Ing. Ermira XHAJA		

ARMIMI I SOLETES KUOTA ++3.50/+7.00/+10.10 ANA JUGORE

Shk. 1:100

MIRATOHET
KRYETARI I BASHKISE
Ilir XHAKOLLI

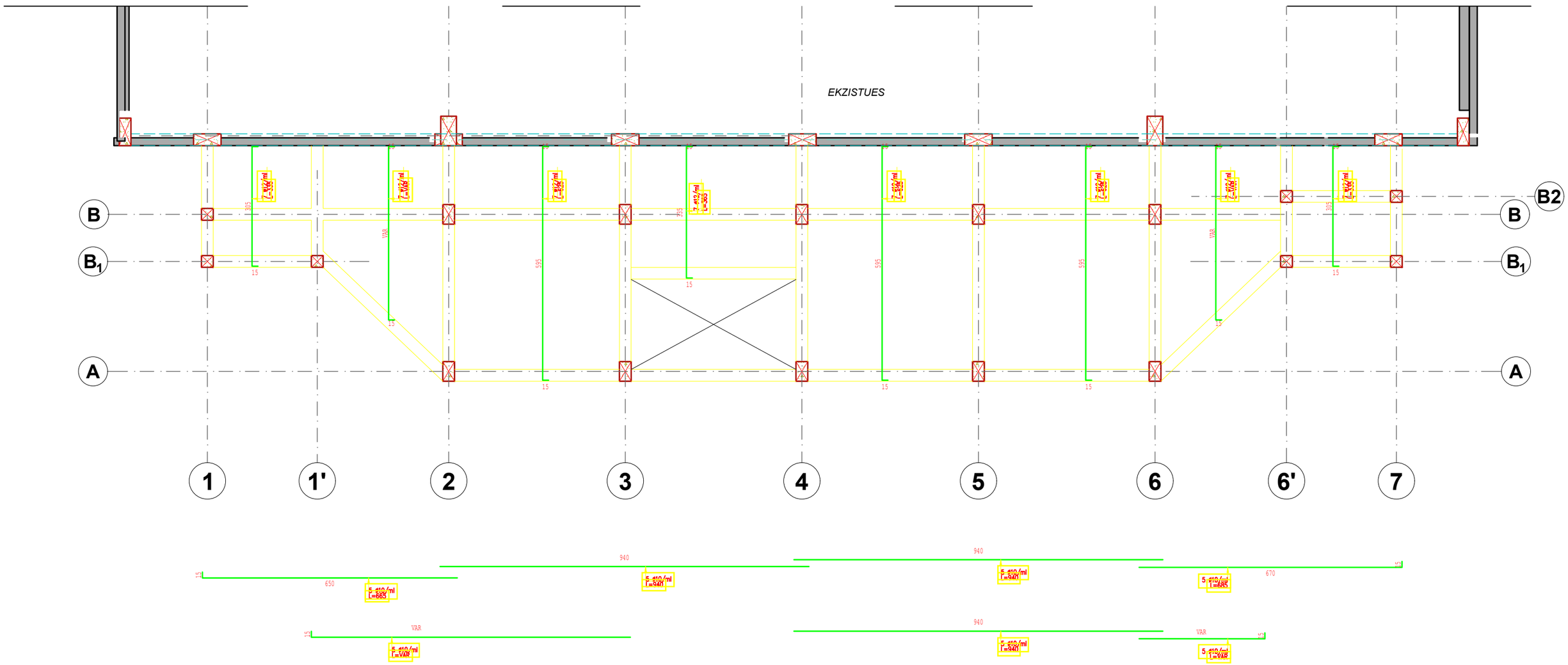

BASHKIA POGRADEC Drejtoria e Planifikimit e Kontrollit te Zhvillimit te Territorit Sektori i projekteve te infrastrukturës e planifikimit vendor	Emri i objektit: REHABILITIM DHE AMBJENTE SHTESE KENDI I LOJRAVE ME DORE "AREFI BERBERI" POGRADEC		
	Emertimi i fletes: ARMIMI I SOLETES - 4		
Drejtor Ark. Paskalino ZIKO	Urb. Eraldi PETANI		shkalla 1:100
	Ark. Dhimitraq GJATA		
	Ing. Violeta ÇEKANI		PL.____
	Ing. Ermira XHAJA		

ARMIMI I SOLETES KUOTA +13.70 ANA JUGORE

Shk. 1:100

MIRATOHET
KRYETARI I BASHKISE
Ilir XHAKOLLI

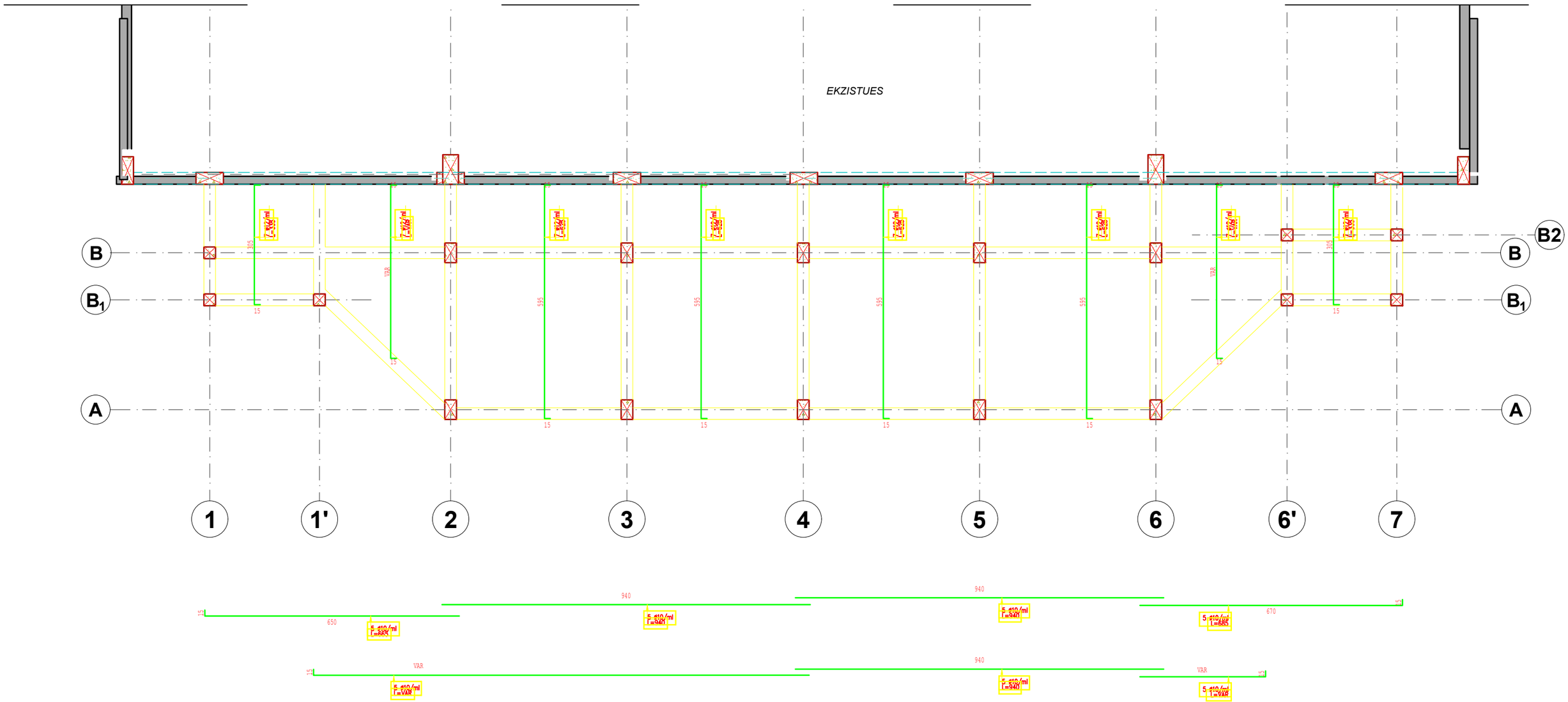

BASHKIA POGRADEC Drejtoria e Planifikimit e Kontrollit te Zhvillimit te Territorit Sektori i projekteve te infrastrukturës e planifikimit vendor	Emri i objektit: REHABILITIM DHE AMBJENTE SHTESE KENDI I LOJRAVE ME DORE "AREFI BERBERI" POGRADEC		
	Emertimi i fletes: ARMIMI I SOLETES - 5		
Drejtor Ark. Paskalino ZIKO	Urb.	Eraldi PETANI	shkalla 1:100
	Ark.	Dhimitraq GJATA	
	Ing.	Violeta ÇEKANI	PL.____
	Ing.	Ermira XHAJA	

SISTEMI MBAJTES I FASADES TE OBJEKTIT EKZISTUES

Shk. 1:100

MIRATOHET

KRYETARI I BASHKISE

Ilir XHAKOLLI

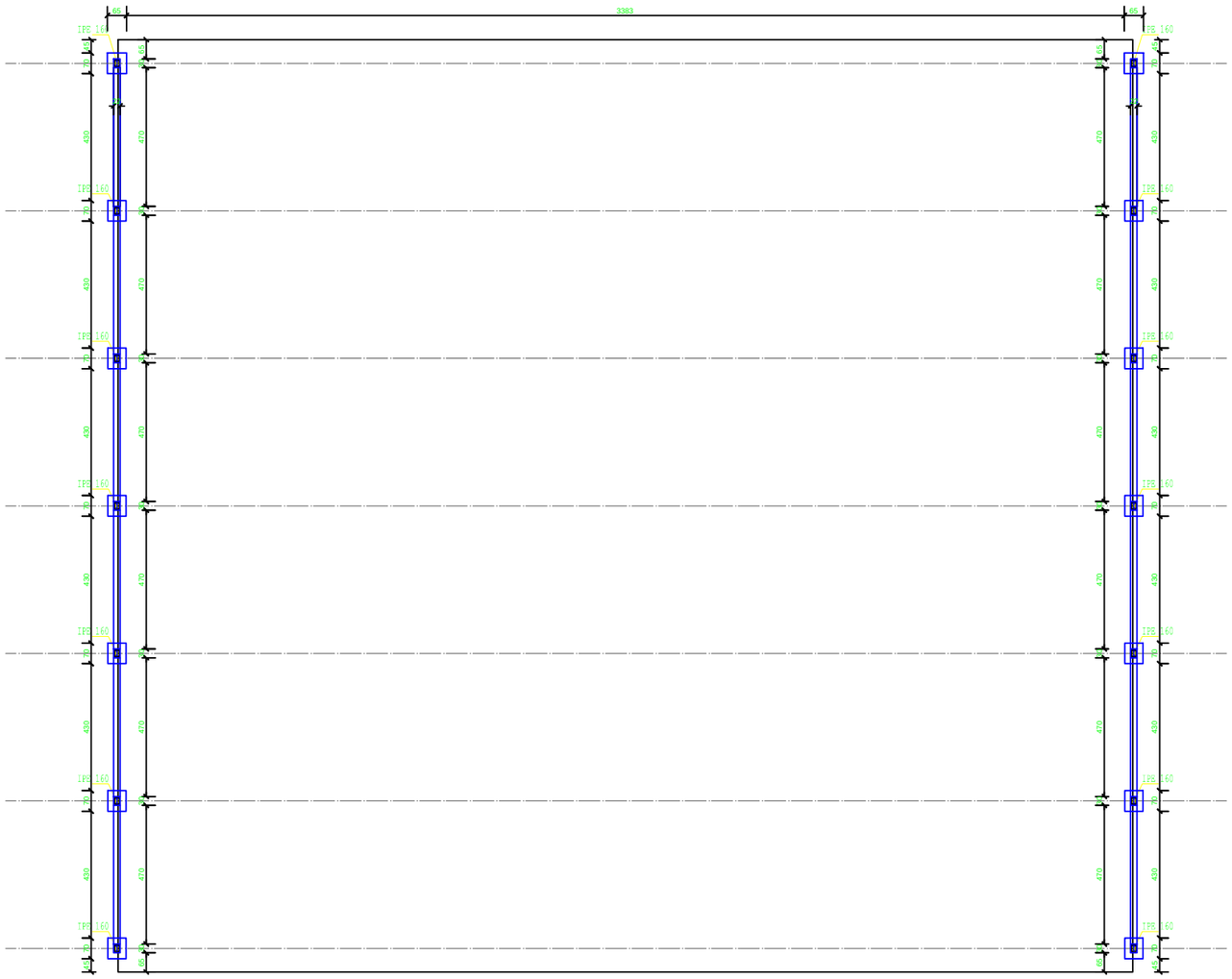

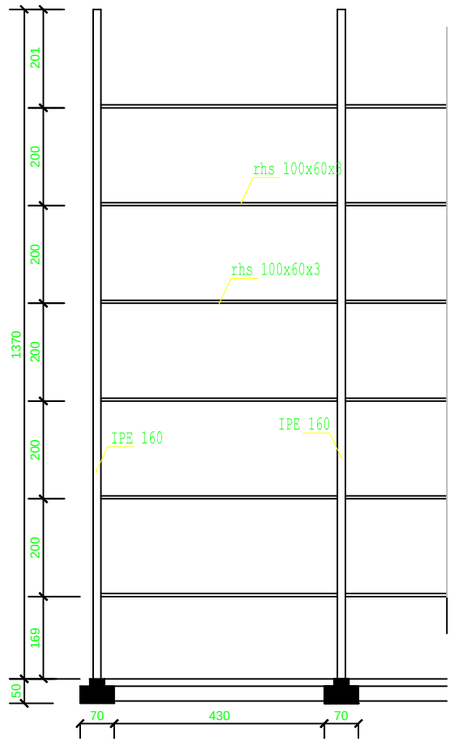

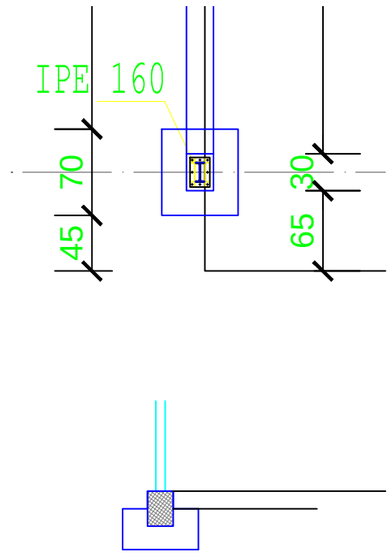

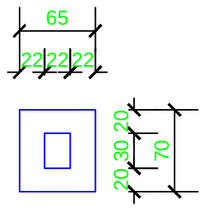

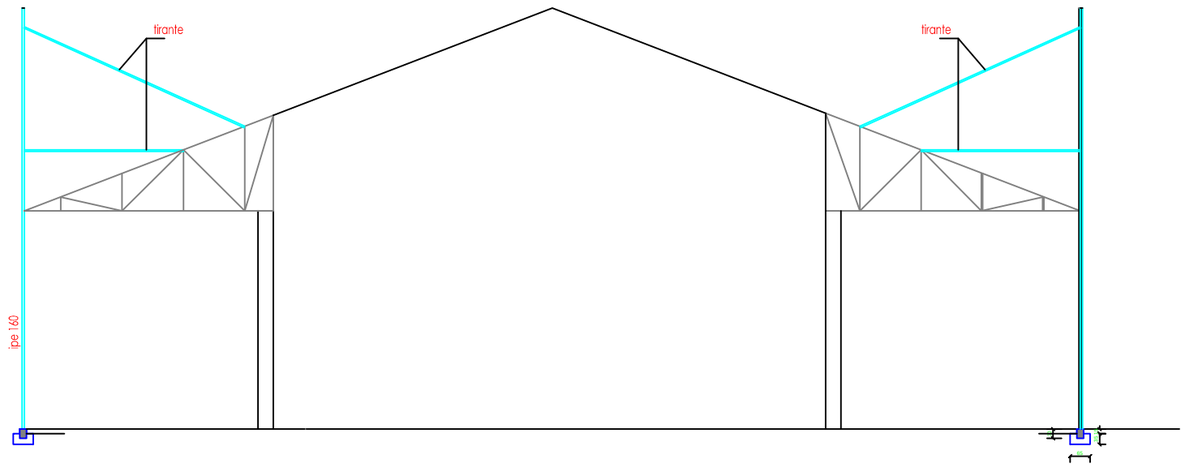

BASHKIA POGRADEC Drejtoria e Planifikimit e Kontrollit te Zhvillimit te Territorit Sektori i projekteve te infrastrukturës e planifikimit vendor	Emri i objektit: REHABILITIM DHE AMBJENTE SHTESE KENDI I LOJRAVE ME DORE "AREFI BERBERI" POGRADEC		
	Emertimi i fletes: SISTEMI MBAJTES I FASADES SE OBJEKTIT EKZISTUES		
	Urb.	Eraldi PETANI	shkalla 1:100
	Ark.	Dhimitraq GJATA	
Drejtor Ark. Paskalino ZIKO	Ing.	Violeta ÇEKANI	PL._____
	Ing.	Ermira XHAJA	