TITULLI I PROJEKTIT

PROJEKT PËR RIKONSTRUKSIONIN E SHKOLLËS 9-VJECARE " AZEM HAJDARI" , ZALL - MNER

FAZA: PROJEKT ZBATIM

PROJEKTI KONSTRUKTIV

Klient

BASHKIA KAMËZ

Projektues

NET-GROUP SH.P.K

NET-GROUP

2022

LEGJENDE

01_Projekti Konstruktiv i Perforcimit

R01-R08

02_Projekti Konstruktiv i Strehës Hyrëse

S01-S03

03_Projekti Konstruktiv i Oborrit të Brendshëm

K01-K25

Kodet e Projektimit

Eurocode 0, Eurocode 2, Eurocode 1, Eurocode 8,
Eurocode 7, Eurocode 8, Kushti Teknik

Parametrat Sizmik

Veprimi sizmik projektues (g)	0.288
Faktori i Rendesise	1.2
Kategoria e Truallit	C (Tb=0.2, Tc=0.6, Td=2)

Karakteristikat e Truallit

Ngarkesa e Lejuar ne Shtypje (kN/m2)	200.0
Moduli i Ngjeshjes se Zhavorrit (kN/m3)	50000.00

Karakteristikat e Materialeve

	Klasa e Betonit	Grada e Celikut
Kollonat	C25/30; C30/37	Grada 500 (Type 2)
Muret Prerës	C30/37	Grada 500 (Type 2)
	Shufrat Gjatesore te Koloncinave	Grada 500 (Type 2)
	Shufrat Gjatesore te Murit	Grada 500 (Type 2)
Trarët	C25/30	Grada 500 (Type 2)
Soleta	C25/30	Grada 500 (Type 2)
Themelet	C20/25; C25/30	Grada 500 (Type 2)
Profilet metalike		S 355

EMRI I PROJEKTIT

PROJEKT PËR RIKONSTRUKSIONIN E SHKOLLËS 9-VJECARE "AZEM HAJDARI", ZALL-MNER

GRUPI I PUNËS

Ing. Gjeologj	Valter Begaj	N. 0324/2
Arkitekt	Aldo Dushi	A. 1982
Arkitekt	Armida Rista	
Arkitekt	Diana Mitrushi	A. 0212/4
Arkitekt	Olster Ukperaj	
Ing. Gjeodet	Shqiponja Civici	T. 1268
Ing. Mekanik	Gjergji Kotori	M. 0579/1
Ing. Ndërtimi	Izet Mehmetaj	
Ing. Ndërtimi	Anisa Lama	
Ing. Ndërtimi	Ilirian Kokalari	K. 1008/1
Ing. Elektrik	Burhan Demneri	E. 1049/1
Ing. Hidroteknik	Luljeta Kuci	K. 0022/1
Ing. Elektrik	Ervis Lami	
Ing. Gjeodet	Marsilda Ferko	
Ing. Gjeoinformatik	Elfat Shehu	
Ing. Ndërtimi	Leonard Lami	
Ing. Ndërtimi	Armela Kalliri	

2022

Faza **PROJEKT ZBATIM**

Klient
Bashkia Kamez

Projektues
Net-Group sh.p.k.

NET-GROUP

PROJEKTI KONSTRUKTIV

PROJEKTI PËR RIKONSTRUKSIONIN E SHKOLLËS 9-VJEÇARE "AZEM HAJDARI", ZALL-MNER

(PËRFORCIMI)

EMRI I PROJEKTIT

PROJEKT PËR RIKONSTRUKSIONIN E SHKOLLËS 9-VJEÇARE "AZEM HAJDARI", ZALL-MNER

GRUPI I PUNËS

Ing. Gjeolog	Valter Begaj	N. 0324/2
Arkitekt	Aldo Dushi	A. 1982
Arkitekt	Armida Rista	
Arkitekt	Diana Mitrushi	A. 0212/4
Arkitekt	Olster Ukperaj	
Ing. Gjeodet	Shqiponja Civici	T. 1268
Ing. Mekanik	Gjergji Kotori	M. 0579/1
Ing. Ndërtimi	Izet Mehmetaj	
Ing. Ndërtimi	Anisa Lama	
Ing. Ndërtimi	Ilirian Kokalari	K. 1008/1
Ing. Elektrik	Burhan Demneri	E. 1049/1
Ing. Hidroteknik	Luljeta Kuci	K. 0022/1
Ing. Elektrik	Ervis Lami	
Ing. Gjeodet	Marsilda Ferko	
Ing. Gjeoinformatik	Elfat Shehu	
Ing. Ndërtimi	Leonard Lami	
Ing. Ndërtimi	Armela Kalliri	

KAPAK

R- 00 **SH --**

2022

Faza **PROJEKT ZBATIM**

Klient

Bashkia Kamez

Projektues

Net-Group sh.p.k.

NET-GROUP

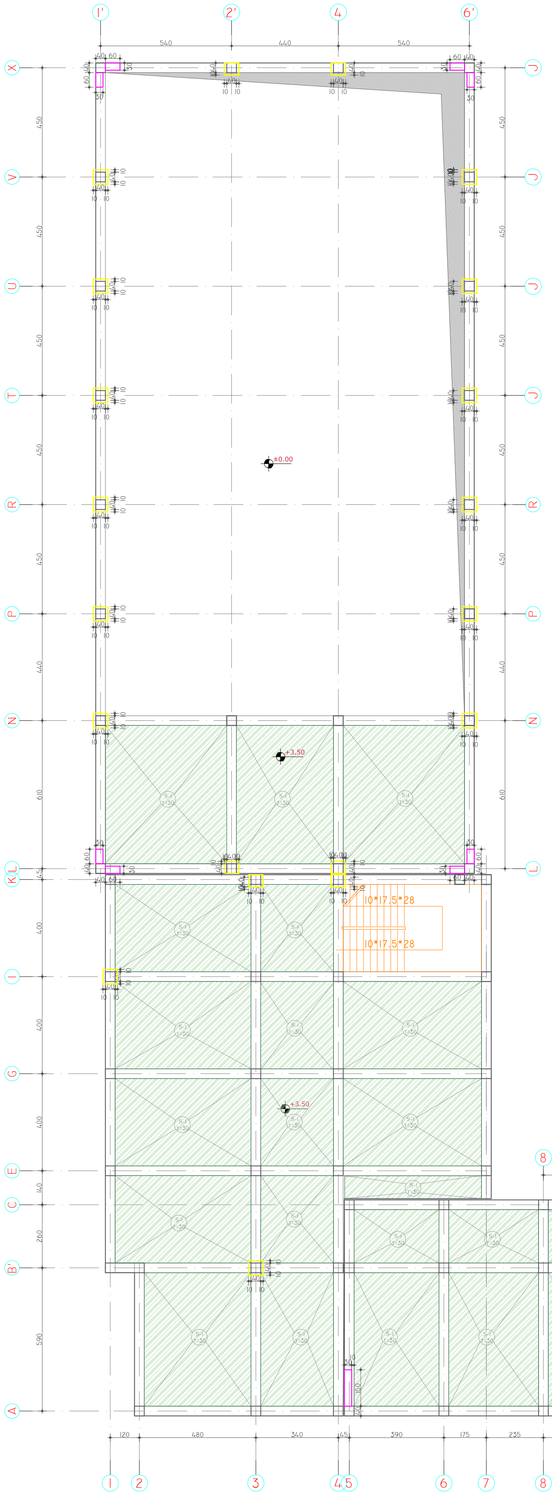

Plani i Skemes se Perforcimit Kuota +3.50

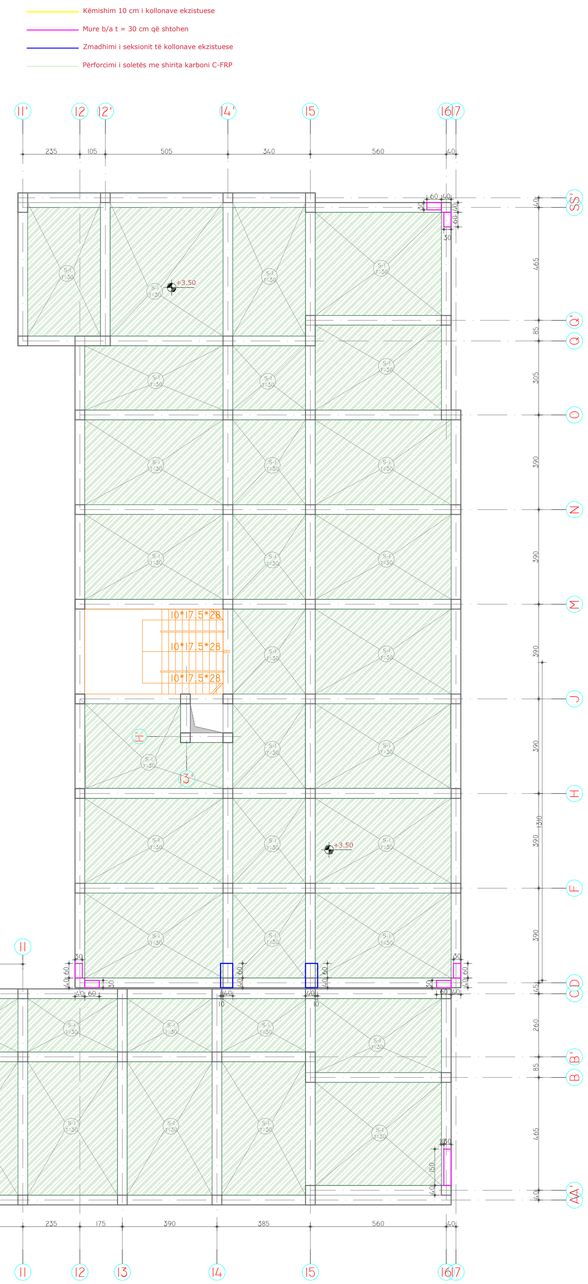

Shënime teknike - punimet e përforcimit/riaftësimit

Sipas inspektimit të bërë, janë evidentuar zonat edhe tipet e ndërhyrjeve që do bëhen për të riparuar. Por, që ri-aftësimi i strukturës të realizohet konform kërkesave teknike, duhet që gjatë punimeve të zhveshje/pastrimit të evidentohen të gjitha zonat ku ka dëmtime të dukshme.

1. Riparimet e parashikuara janë vetëm në elementë strukturorë. Gjithsesi, kjo nuk e heq zbatuesin e punimeve nga përgjegjësia për të shikuar me vëmendje nëse gjatë punimeve të zhveshjes së suvasë dhe pastrimit, shikon plasaritje të thella e serioze që shtrihen edhe nëpër elementë strukturorë.
2. duhet të zbatohet me kujdes, hap-pas-hapi riparimi i dëmeve, sipas specifikimeve të shënimeve teknike.
3. Nëse gjatë punimeve të riparimit, haset vështirësi apo paqartësi, duhet konsultuar projektuesi.
4. Ndëhyrjet duhet të bëhen me kujdes të vecantë, dhe gjatë punimeve mund të shfaqen edhe dëmtime të paparashikuara, Prandaj riparimet e tyre duhet të realizohen sipas faktit. Para cdo ndërhyrje duhet të konsultohet me projektuesin.
5. Ndërhyrjet për riaftësim parashikohen që të rrisin jetëgjatësinë e ndërtesës në vlera të krahasueshme me jetëgjatësinë e ndërtesave të projektuara nga e para. Në këtë rast, edhe rifiniturat, dhe sistemet inxhinierike mund të kërkojnë përmirësim të ndjeshëm ose bërje nga e para.

EMRI I PROJEKTIT

PROJEKT PËR RIKONSTRUKSIONIN E SHKOLLËS 9-VJEÇARE "AZEM HAJDARI", ZALL-MNER

GRUPI I PUNËS

Ing. Gjeolog	Valter Begaj	N. 0324/2
Arkitekt	Aldo Dushi	A. 1982
Arkitekt	Armida Rista	
Arkitekt	Diana Mitrushi	A. 0212/4
Arkitekt	Olster Ukperaj	
Ing. Gjeodet	Shqiponja Civici	T. 1268
Ing. Mekanik	Gjergji Kotori	M. 0579/1
Ing. Ndërtimi	Izet Mehmetaj	
Ing. Ndërtimi	Anisa Lama	
Ing. Ndërtimi	Ilirian Kokalari	K. 1008/1
Ing. Elektrik	Burhan Demneri	E. 1049/1
Ing. Hidroteknik	Luljeta Kuci	K. 0022/1
Ing. Elektrik	Ervis Lami	
Ing. Gjeodet	Marsilda Ferko	
Ing. Gjeoinformatik	Elfat Shehu	
Ing. Ndërtimi	Leonard Lami	
Ing. Ndërtimi	Armela Kalliri	

SKEMA E PERFORCIMIT, KUOTA +3.50

R- 01 **SH 1:125**

2022

Faza **PROJEKT ZBATIM**

Klient
Bashkia Kamez

Projektues
Net-Group sh.p.k.

NET-GROUP

Plani i Skemes se Perforcimit Kuota +7.00

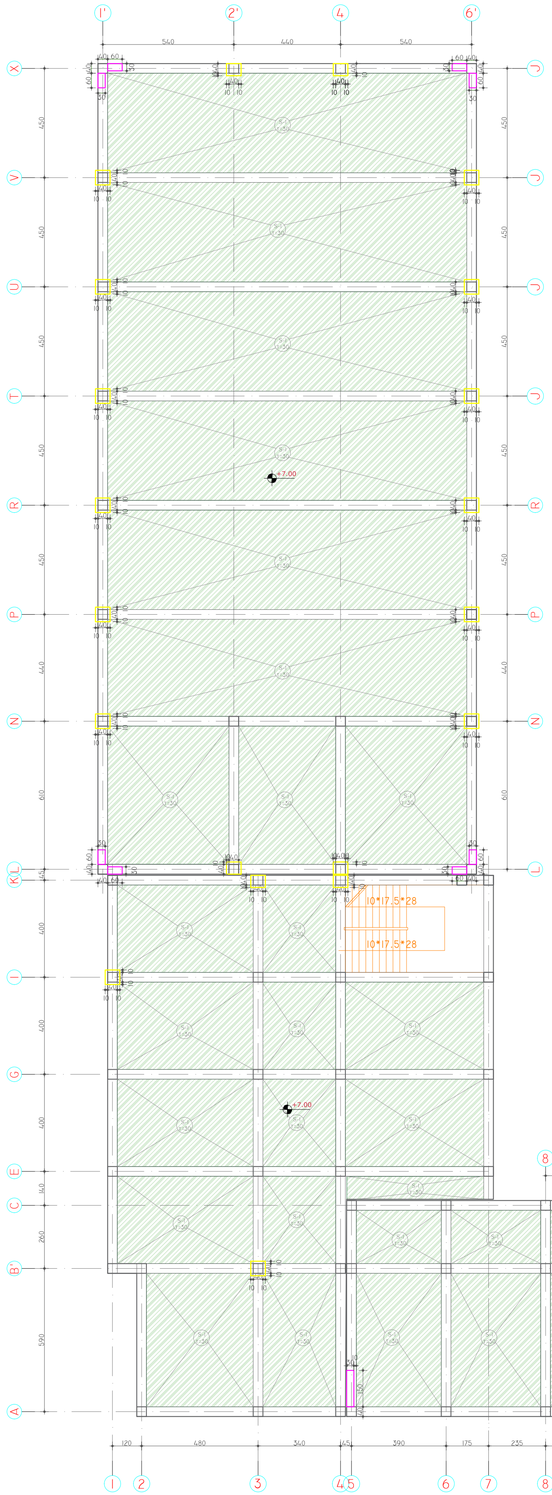

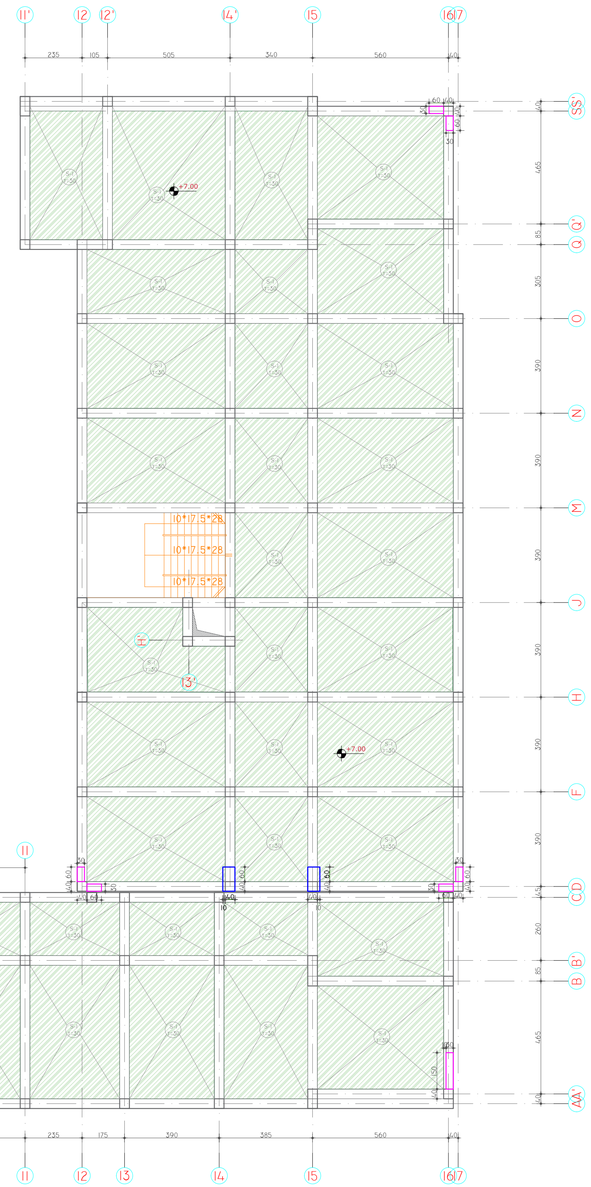

Shënime teknike - punimet e përforcimit/riaftësimit

Sipas inspektimit të bërë, janë evidentuar zonat edhe tipet e ndërhyrjeve që do bëhen për të riparuar. Por, që Ri-aftësimi i strukturës të realizohet konform kërkesave teknike, duhet që gjatë punimeve të zhveshje/pastrimit të evidentohen të gjitha zonat ku ka dëmtime të dukshme.

1. Riparimet e parashikuara janë vetëm në elementë strukturorë. Gjithsesi, kjo nuk e heq zbatuesin e punimeve nga përgjegjësia për të shikuar me vëmendje nëse gjatë punimeve të zhveshjes së suvasë dhe pastrimit, shikon plasaritje të thella e serioze që shtrihen edhe nëpër elementë strukturorë.
2. duhet të zbatohet me kujdes, hap-pas-hapi riparimi i dëmeve, sipas specifikimeve të shënimeve teknike.
3. Nëse gjatë punimeve të riparimit, haset vështirësi apo paqartësi, duhet konsultuar projektuesi.
4. Ndëhyrjet duhet të bëhen me kujdes të vecantë, dhe gjatë punimeve mund të shfaqen edhe dëmtime të paparashikuara, Prandaj riparimet e tyre duhet të realizohen sipas faktit. Para cdo ndërhyrje duhet të konsultohet me projektuesin.
5. Ndërhyrjet për riaftësim parashikohen që të rrisin jetëgjatësinë e ndërtesës në vlera të krahasueshme me jetëgjatësinë e ndërtesave të projektuara nga e para. Në këtë rast, edhe rifinituratë, dhe sistemet inxhinierike mund të kërkojnë përmirësim të ndjeshëm ose bërje nga e para.

EMRI I PROJEKTIT

PROJEKT PËR RIKONSTRUKSIONIN E SHKOLLËS 9-VJEÇARE "AZEM HAJDARI", ZALL-MNER

GRUPI I PUNËS

Ing. Gjeolog	Valter Begaj	N. 0324/2
Arkitekt	Aldo Dushi	A. 1982
Arkitekt	Armida Rista	
Arkitekt	Diana Mitrushi	A. 0212/4
Arkitekt	Olster Ukperaj	
Ing. Gjeodet	Shqiponja Civici	T. 1268
Ing. Mekanik	Gjergji Kotori	M. 0579/1
Ing. Ndërtimi	Izet Mehmetaj	
Ing. Ndërtimi	Anisa Lama	
Ing. Ndërtimi	Ilirian Kokalari	K. 1008/1
Ing. Elektrik	Burhan Demneri	E. 1049/1
Ing. Hidroteknik	Luljeta Kuci	K. 0022/1
Ing. Elektrik	Ervis Lami	
Ing. Gjeodet	Marsilda Ferko	
Ing. Gjeoinformatik	Elfat Shehu	
Ing. Ndërtimi	Leonard Lami	
Ing. Ndërtimi	Armela Kalliri	

SKEMA E PERFORCIMIT, KUOTA +7.00

R- 02 **SH 1:125**

2022

Faza **PROJEKT ZBATIM**

Klient
Bashkia Kamez

Projektues
Net-Group sh.p.k.

Plani i Skemes se Perforcimit Kuota +10.50

Këmishim 10 cm i kollonave ekzistuese

Mure b/a t = 30 cm që shtohen

Zmadhimi i seksionit të kollonave ekzistuese

Përforcimi i soletës me shirita karboni C-FRP

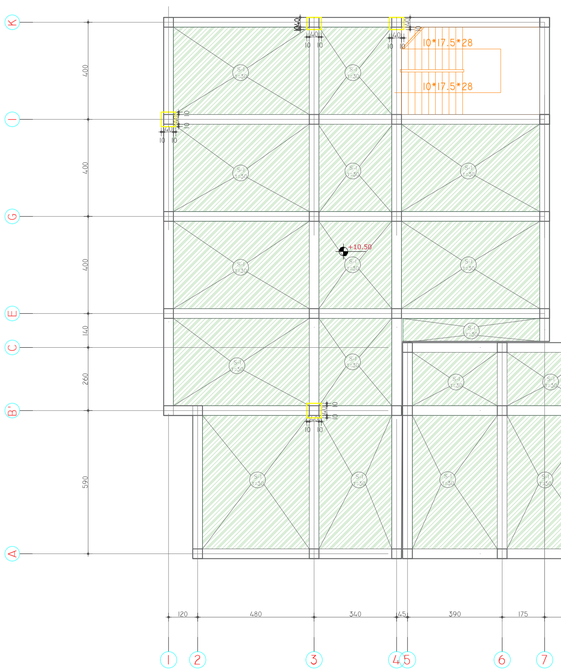

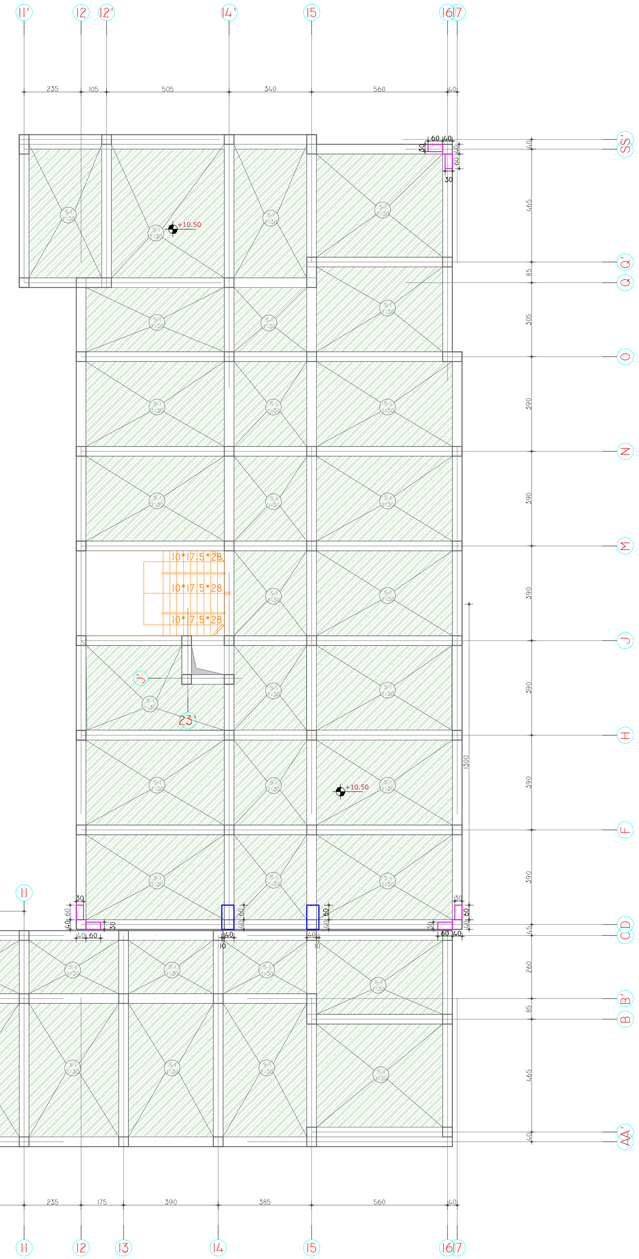

Shënime teknike - punimet e përforcimit/riaftësimit

Sipas inspektimit të bërë, janë evidentuar zonat edhe tipet e ndërhyrjeve që do bëhen për të riparuar. Por, që Ri-aftësimi i strukturës të realizohet konform kërkesave teknike, duhet që gjatë punimeve të zhveshje/pastrimit të evidentohen të gjitha zonat ku ka dëmtime të dukshme.

1. Riparimet e parashikuara janë vetëm në elementë strukturorë. Gjithsesi, kjo nuk e heq zbatuesin e punimeve nga përgjegjësia për të shikuar me vëmendje nëse gjatë punimeve të zhveshjes së suvasë dhe pastrimit, shikon plasaritje të thella e serioze që shtrihen edhe nëpër elementë strukturorë.
2. duhet të zbatohet me kujdes, hap-pas-hapi riparimi i dëmeve, sipas specifikimeve të shënimeve teknike.
3. Nëse gjatë punimeve të riparimit, haset vështirësi apo paqartësi, duhet konsultuar projektuesi.
4. Ndërhyrjet duhet të bëhen me kujdes të vecantë, dhe gjatë punimeve mund të shfaqen edhe dëmtime të paparashikuara, Prandaj riparimet e tyre duhet të realizohen sipas faktit. Para cdo ndërhyrje duhet të konsultohet me projektuesin.
5. Ndërhyrjet për riaftësim parashikohen që të rrisin jetëgjatësinë e ndërtesës në vlera të krahasueshme me jetëgjatësinë e ndërtesave të projektuara nga e para. Në këtë rast, edhe rifinitutat, dhe sistemet inxhinierike mund të kërkojnë përmirësim të ndjeshëm ose bërje nga e para.

EMRI I PROJEKTIT

PROJEKT PËR RIKONSTRUKSIONIN E SHKOLLËS 9-VJEÇARE "AZEM HAJDARI", ZALL-MNER

GRUPI I PUNËS

Ing. Gjeolog	Valter Begaj	N. 0324/2
Arkitekt	Aldo Dushi	A. 1982
Arkitekt	Armida Rista	
Arkitekt	Diana Mitrushi	A. 0212/4
Arkitekt	Olster Ukperaj	
Ing. Gjeodet	Shajponja Civici	T. 1268
Ing. Mekanik	Gjergji Kotori	M. 0579/1
Ing. Ndërtimi	Izet Mehmetaj	
Ing. Ndërtimi	Anisa Lama	
Ing. Ndërtimi	Ilirian Kokalari	K. 1008/1
Ing. Elektrik	Burhan Demneri	E. 1049/1
Ing. Hidroteknik	Luljeta Kuci	K. 0022/1
Ing. Elektrik	Ervis Lami	
Ing. Gjeodet	Marsilda Ferko	
Ing. Gjeoinformatik	Elfat Shehu	
Ing. Ndërtimi	Leonard Lami	
Ing. Ndërtimi	Armela Kalliri	

SKEMA E PERFORCIMIT, KUOTA +7.00

R- 03 **SH 1:125**

2022

Faza **PROJEKT ZBATIM**

Klient
Bashkia Kamez

Projektues
Net-Group sh.p.k.

NET-GROUP

KËMISHIMI I KOLONAVE EKZISTUESE

PRERJA GJATËSORE

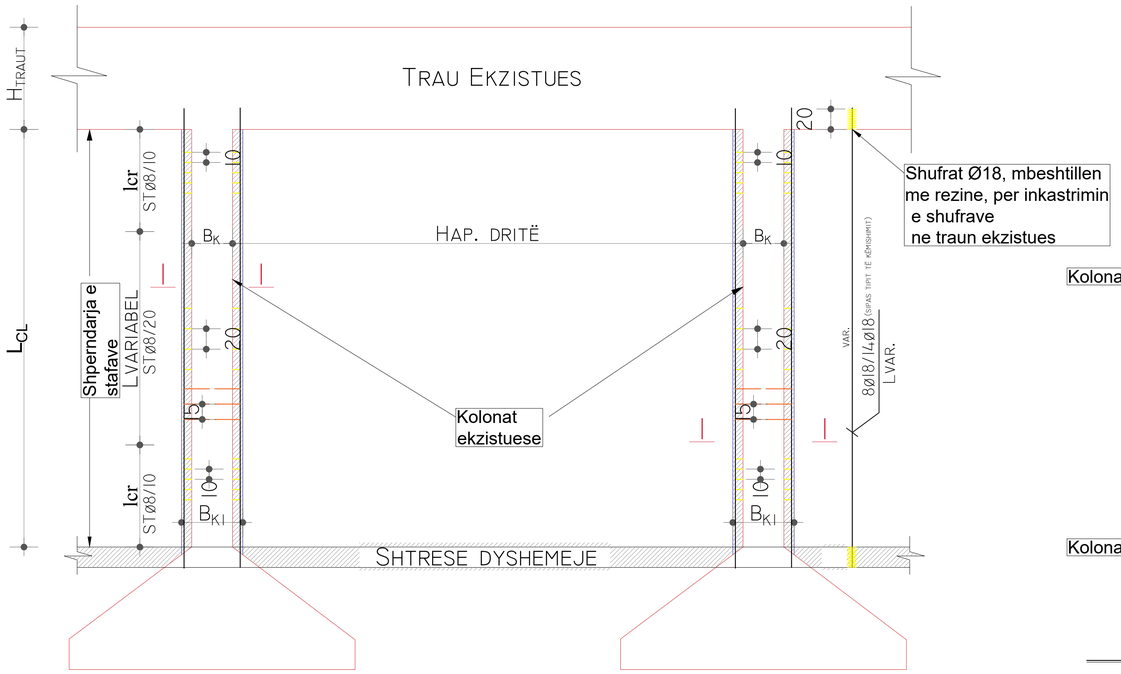

PRERJE I-I

TIP 1
KEMISHIM RRETH E PERQARK

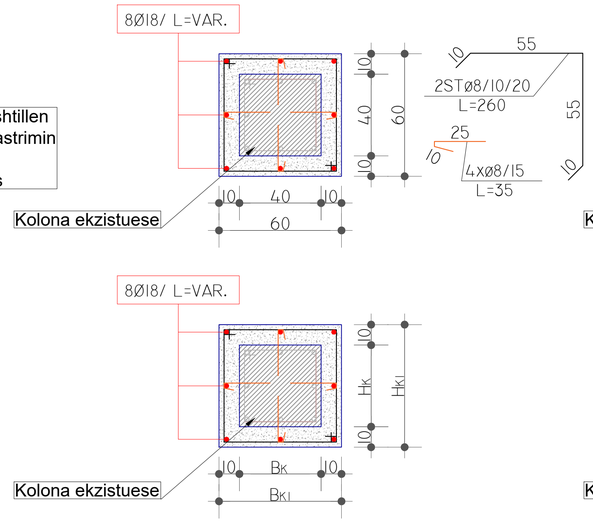

PRERJE I-I

TIP 2
KEMISHIM I TRIANSHEM

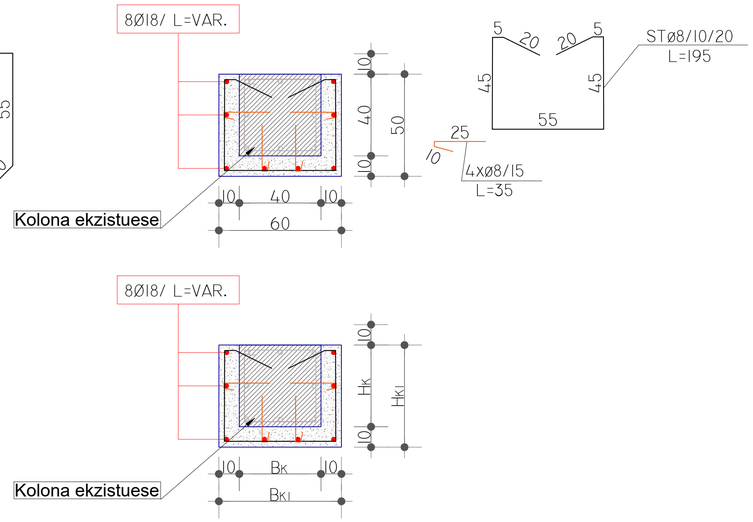

PRERJE I-I

TIP 3
ZMADHIMI I SEKSIONIT TË KOLLONAVE EKZISTUESE

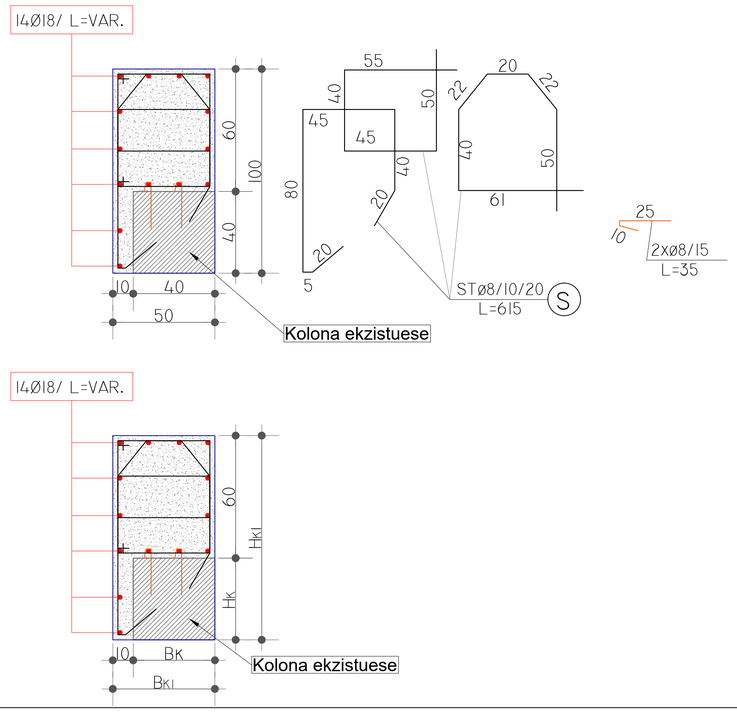

SHENIM:
MATERIALET E PERDORUR DO JENE:
BETON C30/37.
HEKURI QE DO TE PERDORET TE JETE B500C.
SHPERNDARJA E STAFAVE BEHET SIPAS SKEMES SE MESIPERME, KU VETEM ZONA ME SHEPERNDARJE CDO 20CM MUND TE JETE E NDRYSHME NE VARESI TE POZICIONIT TE TRAUT EKZISTUES. SHTRESA MBROJTESE 2.5 CM.
SHUFRAT GJATËSORE TË SEKSIONIT TË KËMISHIMIT DUHEN INKASTRUAR MINIMALISHT 20CM.RAJONET KRITIKE NË TË CILAT KËRKOHET DETAJIM SIZMIK SPECIAL, DUHET TË JENË ME LARGËSI: L_{CR} = MAX (H_K; L_{CL}/6; 0,45) NË METRA, POR JO ME E VOGEL SE 100CM.

PARA FILLIMIT TË PUNIMEVE TË VERIFIKOHEN, PËRMASAT E ELEMENTËVE EKZISTUES. NË RAST SE PËRMASAT E ELEMENTËVE NDRYSHOJNË NGA ATO TË DHËNA NË FLETËT E PROJEKTIT TË KONTAKTOHET PROJEKTUESI PËR TË REALIZUAR NDRYSHIMET PËRKATËSE.
REZINA E PËRDORUR DUHET TË JETE REZINË ANKORIMI E POSAÇME;
PËRPARA SHPIMIT TË ELEMENTEVE B/A, KU ËSHTË E MUNDUR DUHET TË REALIZOHEN PROVA JOSHKATËRRUESE (SKANIM) PËR POZICIONIN E SHUFRAVE ME QËLLIM POZICIONIMIN ADEKUAT TË ARMATURES SHTESË;
SHUFRAT NUK DUHET TË LËVIZEN NGA POZICIONI I TYRE GJATË KOHËS SË NGURTËSIMIT TË REZINËS, KOHË E CILA JEPET NE SPECIFIKIMET E PRODUKTIT QË PËRDORET;
TË GJITHA SPECIFIKIMET DHE METODAT E APLIKIMIT TË DHËNA NGA PRODHUESI DUHET TË NDIQEN;

SPECIFIKIMET PËR GJATËSINË E ANKORIMIT TË DHËNA NË PROJEKT PREVALOJNË KUNDREJT REKOMANDIMEVE/SPECIFIKIMEVE TEKNIKE TË DHËNA NGA PRODHUESI I REZINËS ANKORUESE;
NË MUNGESË TË SPECIFIKIMEVE TEKNIKE NGA PRODHUESI, DUHET TË NDIQEN SPECIFIKIMET E MËPOSHTME:

1. DIAMETRI I VRIMËS DUHET TË JETË 4-7 MM MË I MADH SE DIAMETRI I SHUFRËS;
2. GJATËSIA E INKASTRIMIT TË SHUFRAVE DUHET TË JETË 10 HERË MË E MADHE SE DIAMETRI I SHUFRËS;
3. VRIMA DUHET TË PASTROHET ME KOMPRESOR VAKUMI DHE FURÇ NAJLONI TË POSATÇME;
4. KU ËSHTË E MUNDUR VRIMA DUHET TË MBUSHET PJESËRISHT ME REZINË ANKORIMI PARA VENDOSJES SËE SHUFRËS;
5. ZHYTJA E SHUFRËS NË REZINE DUHET TË REALIZOHET DUKE E RROTULLUAR SHUFRËN (VETËM SIPAS NJË SENSI);
6. NËSE FUNDI I VRIMËS ËSHTË I MBYLLUR REKOMANDOHET QË 2/3 E GJATËSISË SË VRIMËS TË MBUSHET ME REZINË PARA VENDOSJES SË SHUFRËS;
7. NËSE FUNDI I VRIMËS ËSHTË I HAPUR, AI DUHET TË MBYLLET PËRKOHËSISHT ME SILIKON NË NJËRËN ANË, GJATË MBUSHJES ME REZINË DERI NË NGURTËSIMIN E REZINËS;
8. KËTO SPECIFIKIME VLEJNË EDHE MË VETE (SECILA PIKË DUHET TË ZBATOHET NËSE NUK JEPET NDRYSHE NGA PRODHUESI I REZINËS SË ANKORIMIT).

EMRI I PROJEKTIT

PROJEKT PËR RIKONSTRUKSIONIN E SHKOLLËS 9-VJEÇARE "AZEM HAJDARI", ZALL-MNER

GRUPI I PUNËS

Ing. Gjeolog	Valter Begaj	N. 0324/2
Arkitekt	Aldo Dushi	A. 1982
Arkitekt	Armida Rista	
Arkitekt	Diana Mitrushi	A. 0212/4
Arkitekt	Olster Ukperaj	

Ing. Gjeodet	Shqiponja Civici	T. 1268
Ing. Mekanik	Gjergji Kotori	M. 0579/1
Ing. Ndërtimi	Izet Mehmetaj	
Ing. Ndërtimi	Anisa Lama	
Ing. Ndërtimi	Ilirian Kokalari	K. 1008/1
Ing. Elektrik	Burhan Demneri	E. 1049/1

Ing. Hidroteknik	Luljeta Kuci	K. 0022/1
Ing. Elektrik	Ervis Lami	
Ing. Gjeodet	Marsilda Ferko	
Ing. Gjeoinformatik	Elfat Shehu	
Ing. Ndërtimi	Leonard Lami	
Ing. Ndërtimi	Armela Kalliri	

DETAJE PËR KËMISHIMIN E KOLLONAVE

R- 04 **SH 1:30**

2022

Faza **PROJEKT ZBATIM**

Klient
Bashkia Kamez

Projektues
Net-Group sh.p.k.

SHTIMI I MUREVE B/A

TIPI 1

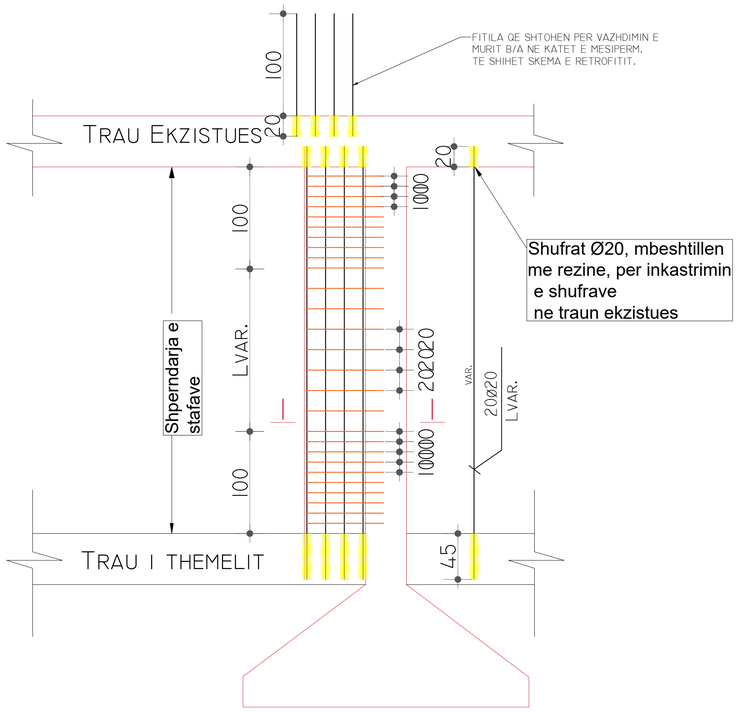

SHTIMI I MUREVE B/A

TIPI 2

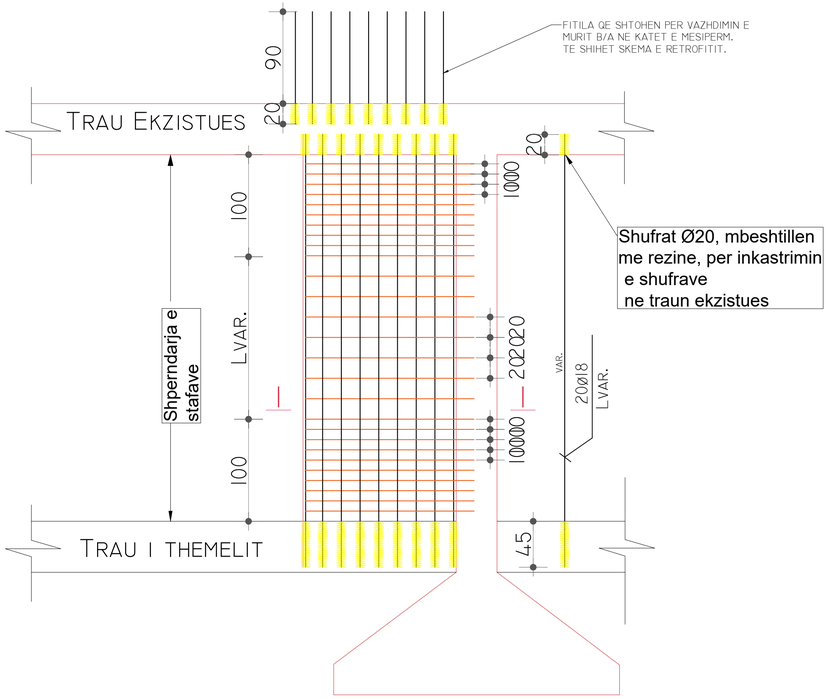

PRERJE I-I

TIP 1

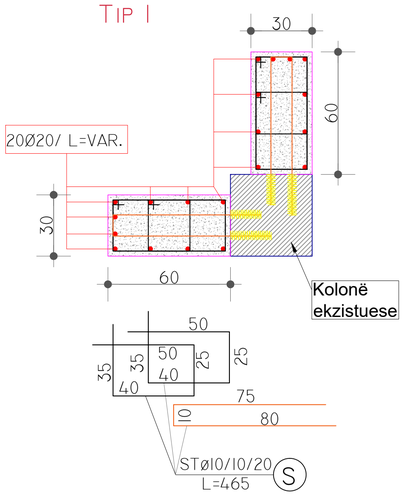

PRERJE I-I

TIP 2

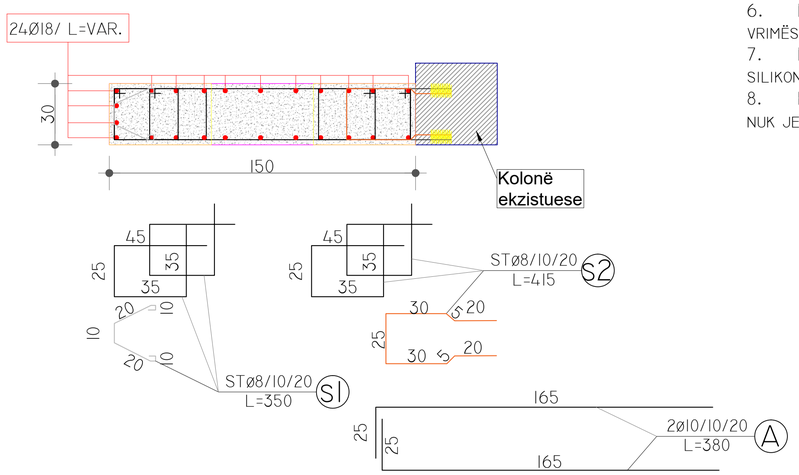

SHENIM:

BETONI PER MURET B/A QE SHTOHEN DHE KEMISHIMIN E KOLLONAVE EKZISTUESE TE JETE C30/37.

HEKURI QE DO TE PERDORET TE JETE B500C. SHTRESA MBROJTESE 2.5 CM.

KOLLONAVE EKZISTUESE DO TI NXIRRET SIPERFAQJA E BETONIT DHE DO TE KONTROLLOHET CILESIA E TIJ. NESE KEMI DEGRADIME DO TE RIPAROHEN ME LLAC SPECIAL BETONI M-25. NESE DO TE KETE NXJERRJE TE SHUFRAVE DHE KORRODIM, TE PASTROHEN DHE TE MBUSHEN ZGAVRAT ME LLAC SPECIAL+ADITIV LIDHES BETON CELIK.

TE GJITHA DIMENSIONET DO TE KONTROLLOHEN NE VEND.

PARA FILLIMIT TË PUNIMEVE TË VERIFIKOHEN, PËRMASAT E ELEMENTËVE EKZISTUES. NË RAST SE PËRMASAT E ELEMENTËVE NDRYSHOJNË NGA ATO TË DHËNA NË FLETËT E PROJEKTIT TË KONTAKTOHET PROJEKTUESI PËR TË REALIZUAR NDRYSHIMET PËRKATËSE.

REZINA E PËRDORUR DUHET TË JETE REZINË ANKORIMI E POSAÇME;

PËRPARA SHPIMIT TË ELEMENTEVE B/A, KU ËSHTË E MUNDUR DUHET TË REALIZOHEN PROVA JOSHKATËRRUESE (SKANIM) PËR POZICIONIN E SHUFRAVE ME QËLLIM POZICIONIMIN ADEKUAT TË ARMATURES SHTESË;

SHUFRAT NUK DUHET TË LËVIZEN NGA POZICIONI I TYRE GJATË KOHËS SË NGURTËSIMIT TË REZINËS, KOHË E CILA JEPET NE SPECIFIKIMET E PRODUKTIT QË PËRDORET;

TË GJITHA SPECIFIKIMET DHE METODAT E APLIKIMIT TË DHËNA NGA PRODHUESI DUHET TË NDIQEN;

SPECIFIKIMET PËR GJATËSINË E ANKORIMIT TË DHËNA NË PROJEKT PREVALOJNË KUNDREJT REKOMANDIMEVE/SPECIFIKIMEVE TEKNIKE TË DHËNA NGA PRODHUESI I REZINËS ANKORUESE;

NË MUNGESË TË SPECIFIKIMEVE TEKNIKE NGA PRODHUESI, DUHET TË NDIQEN SPECIFIKIMET E MËPOSHTME:

1. DIAMETRI I VRIMËS DUHET TË JETË 4-7 MM MË I MADH SE DIAMETRI I SHUFRËS;
2. GJATËSIA E INKASTRIMIT TË SHUFRAVE DUHET TË JETË 10 HERË MË E MADHE SE DIAMETRI I SHUFRËS;
3. VRIMA DUHET TË PASTROHET ME KOMPRESOR VAKUMI DHE FURÇ NAJLONI TË POSATÇME;
4. KU ËSHTË E MUNDUR VRIMA DUHET TË MBUSHET PJESËRISHT ME REZINË ANKORIMI PARA VENDOSJES SËE SHUFRËS;
5. ZHYTJA E SHUFRËS NË REZINE DUHET TË REALIZOHET DUKE E RROTULLUAR SHUFRËN (VETËM SIPAS NJË SENSI);
6. NËSE FUNDI I VRIMËS ËSHTË I MBYLLUR REKOMANDOHET QË 2/3 E GJATËSISË SË VRIMËS TË MBUSHET ME REZINË PARA VENDOSJES SË SHUFRËS;
7. NËSE FUNDI I VRIMËS ËSHTË I HAPUR, AI DUHET TË MBYLLET PËRKOHËSISHT ME SILIKON NË NJËRËN ANË, GJATË MBUSHJES ME REZINË DERI NË NGURTËSIMIN E REZINËS;
8. KËTO SPECIFIKIME VLEJNË EDHE MË VETE (SECILA PIKË DUHET TË ZBATOHET NËSE NUK JEPET NDRYSHE NGA PRODHUESI I REZINËS SË ANKORIMIT).

EMRI I PROJEKTIT

PROJEKT PËR RIKONSTRUKSIONIN E SHKOLLËS 9-VJEÇARE "AZEM HAJDARI", ZALL-MNER

GRUPI I PUNËS

Ing. Gjeolog	Valter Begaj	N. 0324/2
Arkitekt	Aldo Dushi	A. 1982
Arkitekt	Armida Rista	
Arkitekt	Diana Mitrushi	A. 0212/4
Arkitekt	Olster Ukperaj	
Ing. Gjeodet	Shqiponja Civici	T. 1268
Ing. Mekanik	Gjergji Kotori	M. 0579/1
Ing. Ndërtimi	Izet Mehmetaj	
Ing. Ndërtimi	Anisa Lama	
Ing. Ndërtimi	Ilirian Kokalari	K. 1008/1
Ing. Elektrik	Burhan Demneri	E. 1049/1
Ing. Hidroteknik	Luljeta Kuci	K. 0022/1
Ing. Elektrik	Ervis Lami	
Ing. Gjeodet	Marsilda Ferko	
Ing. Gjeoinformatik	Elfat Shehu	
Ing. Ndërtimi	Leonard Lami	
Ing. Ndërtimi	Armela Kalliri	

DETAJE PËR SHTIMIN E MUREVE B/A

R- 05 **SH 1:30**

2022

Faza **PROJEKT ZBATIM**

Klient
Bashkia Kamez

Projektues
Net-Group sh.p.k.

NET-GROUP

SHTIMI I MUREVE B/A

TIPI 1

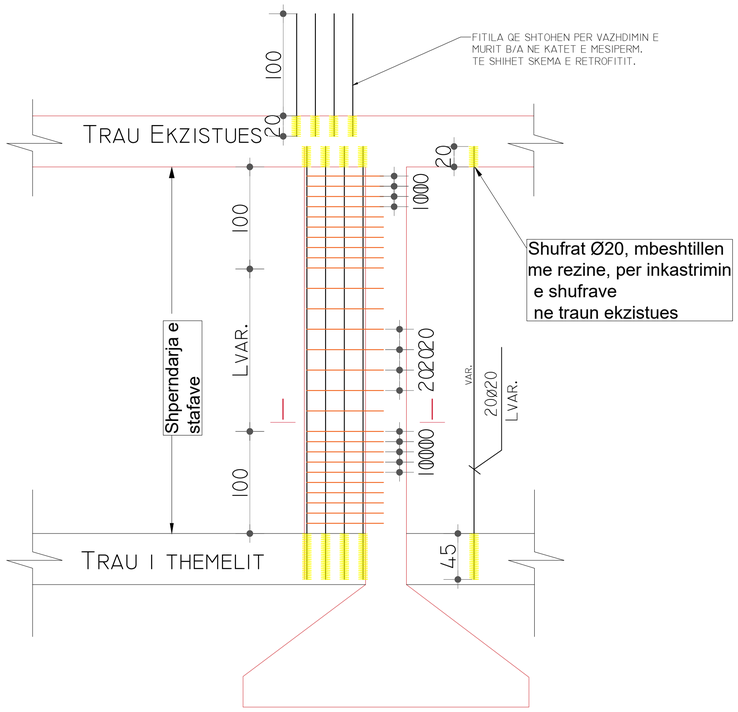

SHTIMI I MUREVE B/A

TIPI 2

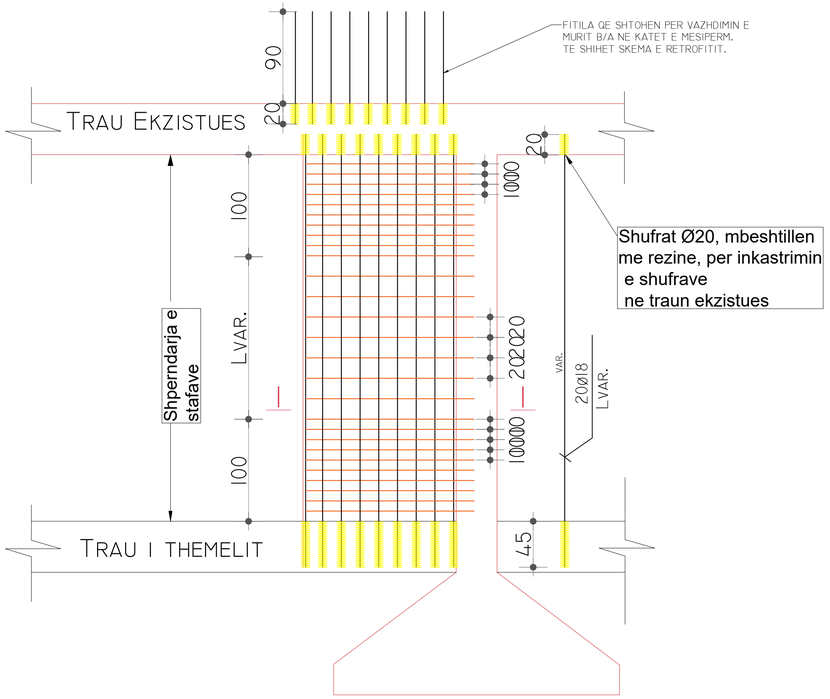

PRERJE 1-1

TIP 1

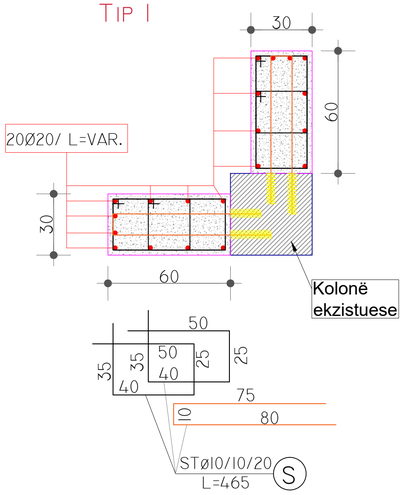

PRERJE 1-1

TIP 2

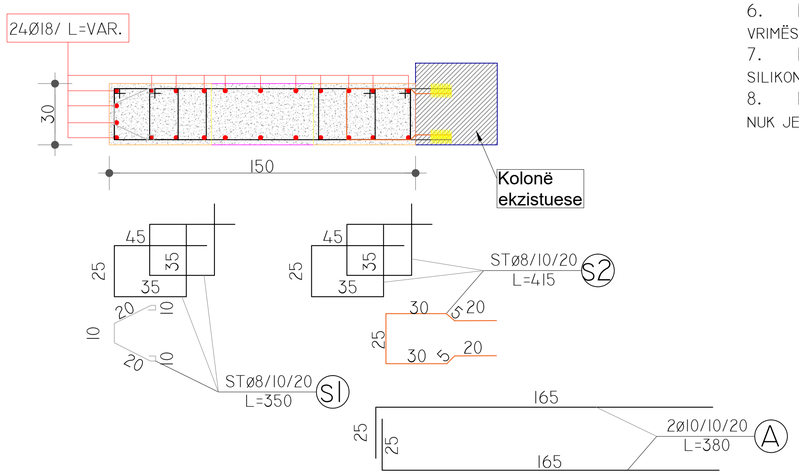

SHENIM:

BETONI PER MURET B/A QE SHTOHEN DHE KEMISHIMIN E KOLLONAVE EKZISTUESE TE JETE C30/37.

HEKURI QE DO TE PERDORET TE JETE B500C. SHTRESA MBROJTESE 2.5 CM.

KOLLONAVE EKZISTUESE DO TI NXIRRET SIPERFAQJA E BETONIT DHE DO TE KONTROLLOHET CILESIA E TIJ. NESE KEMI DEGRADIME DO TE RIPAROHEN ME LLAC SPECIAL BETONI M-25. NESE DO TE KETE NXJERRJE TE SHUFRAVE DHE KORRODIM, TE PASTROHEN DHE TE MBUSHEN ZGAVRAT ME LLAC SPECIAL+ADITIV LIDHES BETON CELIK.

TE GJITHA DIMENSIONET DO TE KONTROLLOHEN NE VEND.

PARA FILLIMIT TË PUNIMEVE TË VERIFIKOHEN, PËRMASAT E ELEMENTËVE EKZISTUES. NË RAST SE PËRMASAT E ELEMENTËVE NDRYSHOJNË NGA ATO TË DHËNA NË FLETËT E PROJEKTIT TË KONTAKTOHET PROJEKTUESI PËR TË REALIZUAR NDRYSHIMET PËRKATËSE.

REZINA E PËRDORUR DUHET TË JETE REZINË ANKORIMI E POSAÇME;

PËRPARA SHPIMIT TË ELEMENTEVE B/A, KU ËSHTË E MUNDUR DUHET TË REALIZOHEN PROVA JOSHKATËRRUESE (SKANIM) PËR POZICIONIN E SHUFRAVE ME QËLLIM POZICIONIMIN ADEKUAT TË ARMATURES SHTESË;

SHUFRAT NUK DUHET TË LËVIZEN NGA POZICIONI I TYRE GJATË KOHËS SË NGURTËSIMIT TË REZINËS, KOHË E CILA JEPET NE SPECIFIKIMET E PRODUKTIT QË PËRDORET;

TË GJITHA SPECIFIKIMET DHE METODAT E APLIKIMIT TË DHËNA NGA PRODHUESI DUHET TË NDIQEN;

SPECIFIKIMET PËR GJATËSINË E ANKORIMIT TË DHËNA NË PROJEKT PREVALOJNË KUNDREJT REKOMANDIMEVE/SPECIFIKIMEVE TEKNIKE TË DHËNA NGA PRODHUESI I REZINËS ANKORUESE;

NË MUNGESË TË SPECIFIKIMEVE TEKNIKE NGA PRODHUESI, DUHET TË NDIQEN SPECIFIKIMET E MËPOSHTME:

1. DIAMETRI I VRIMËS DUHET TË JETË 4-7 MM MË I MADH SE DIAMETRI I SHUFRËS;
2. GJATËSIA E INKASTRIMIT TË SHUFRAVE DUHET TË JETË 10 HERË MË E MADHE SE DIAMETRI I SHUFRËS;
3. VRIMA DUHET TË PASTROHET ME KOMPRESOR VAKUMI DHE FURÇ NAJLONI TË POSATÇME;
4. KU ËSHTË E MUNDUR VRIMA DUHET TË MBUSHET PJESËRISHT ME REZINË ANKORIMI PARA VENDOSJES SËE SHUFRËS;
5. ZHYTJA E SHUFRËS NË REZINE DUHET TË REALIZOHET DUKE E RROTULLUAR SHUFRËN (VETËM SIPAS NJË SENSI);
6. NËSE FUNDI I VRIMËS ËSHTË I MBYLLUR REKOMANDOHET QË 2/3 E GJATËSISË SË VRIMËS TË MBUSHET ME REZINË PARA VENDOSJES SË SHUFRËS;
7. NËSE FUNDI I VRIMËS ËSHTË I HAPUR, AI DUHET TË MBYLLET PËRKOHËSISHT ME SILIKON NË NJËRËN ANË, GJATË MBUSHJES ME REZINË DERI NË NGURTËSIMIN E REZINËS;
8. KËTO SPECIFIKIME VLEJNË EDHE MË VETE (SECILA PIKË DUHET TË ZBATOHET NËSE NUK JEPET NDRYSHE NGA PRODHUESI I REZINËS SË ANKORIMIT).

EMRI I PROJEKTIT

PROJEKT PËR RIKONSTRUKSIONIN E SHKOLLËS 9-VJEÇARE "AZEM HAJDARI", ZALL-MNER

GRUPI I PUNËS

Ing. Gjeolog	Valter Begaj	N. 0324/2
Arkitekt	Aldo Dushi	A. 1982
Arkitekt	Armida Rista	
Arkitekt	Diana Mitrushi	A. 0212/4
Arkitekt	Olster Ukperaj	
Ing. Gjeodet	Shqiponja Civici	T. 1268
Ing. Mekanik	Gjergji Kotori	M. 0579/1
Ing. Ndërtimi	Izet Mehmetaj	
Ing. Ndërtimi	Anisa Lama	
Ing. Ndërtimi	Ilirian Kokalari	K. 1008/1
Ing. Elektrik	Burhan Demneri	E. 1049/1
Ing. Hidroteknik	Luljeta Kuci	K. 0022/1
Ing. Elektrik	Ervis Lami	
Ing. Gjeodet	Marsilda Ferko	
Ing. Gjeoinformatik	Elfat Shehu	
Ing. Ndërtimi	Leonard Lami	
Ing. Ndërtimi	Armela Kalliri	

DETAJE PËR SHTIMIN E MUREVE B/A

R- 06 **SH 1:30**

2022

Faza **PROJEKT ZBATIM**

Klient
Bashkia Kamez

Projektues
Net-Group sh.p.k.

NET-GROUP

PLANI I PERFORCIMIMT TE THEMELEVE

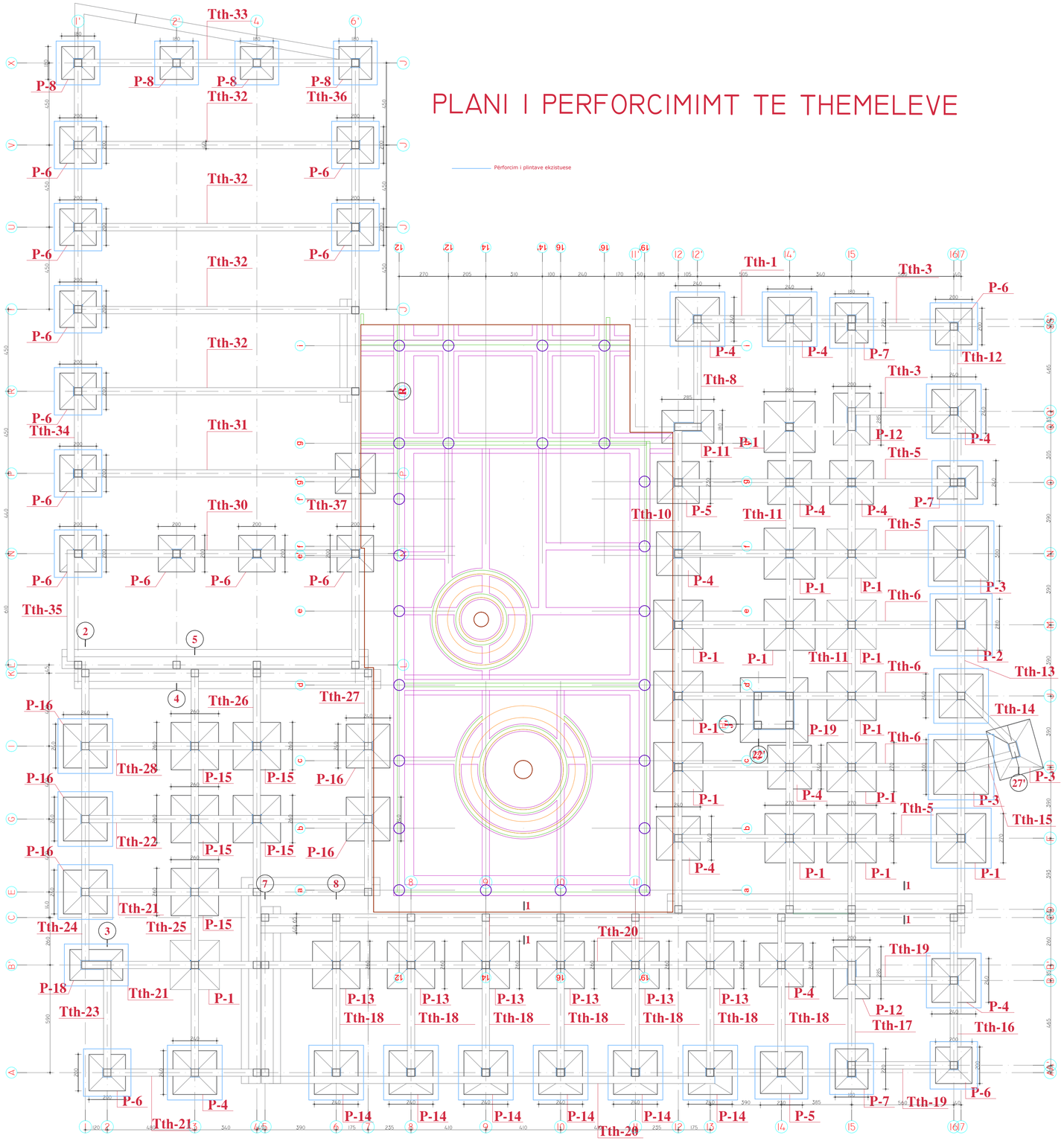

PËRFORCIMI I THEMELEVE EKZISTUESE

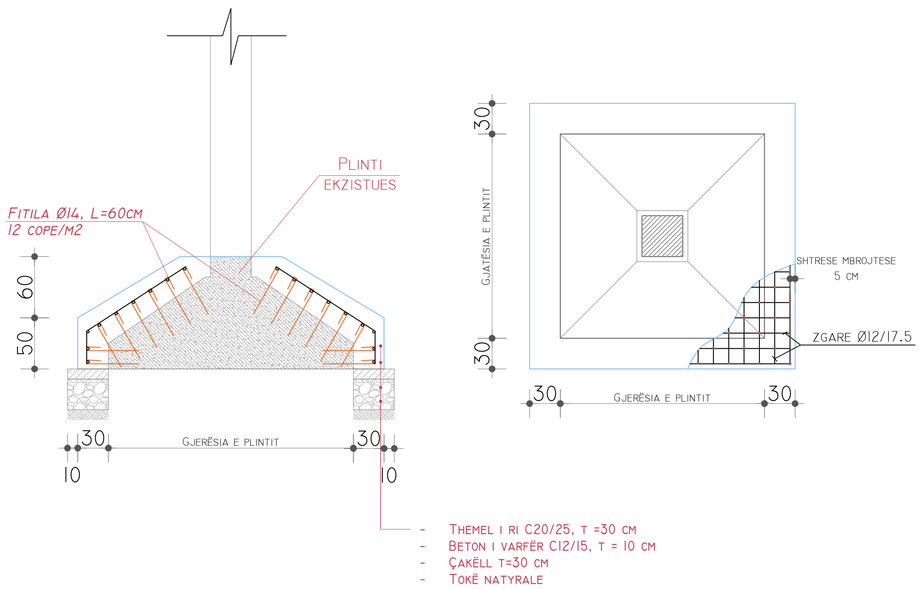

SHENIM:
BETONI C25/30;
HEKURI QE DO TE PERDORET TE JETE B500C.
ME PARE, DUHET TE PASTROHET DHE TE CUKITET SIPERFAQJA E THEMELIT EKZISTUES (PLINTIT) DHE PASTAJ MBI TE HIDHET BETON I RI. GJATE CUKITJES ESHTE MIRE QE SIPERFAQJA TE BEHET SA ME E ASHPER DHE TE HAPEN KANALE ME THELLESI RETH 5 CM, PER TE KAPUR SA ME MIRE SHTRESEN E RE TE BETONIT DHE TE MENJANUAR RRESHQITJEN.

EMRI I PROJEKTIT

PROJEKT PËR RIKONSTRUKSIONIN E SHKOLLËS 9-VJEÇARE "AZEM HAJDARI", ZALL-MNER

GRUPI I PUNËS

Ing. Gjeolog	Valter Begaj	N. 0324/2
Arkitekt	Aldo Dushi	A. 1982
Arkitekt	Armida Rista	
Arkitekt	Diana Mitrushi	A. 0212/4
Arkitekt	Olster Ukperaj	
Ing. Gjeodet	Shqiponja Civici	T. 1268
Ing. Mekanik	Gjergji Kotori	M. 0579/1
Ing. Ndërtimi	Izet Mehmetaj	
Ing. Ndërtimi	Anisa Lama	
Ing. Ndërtimi	Ilirian Kokalari	K. 1008/1
Ing. Elektrik	Burhan Demneri	E. 1049/1
Ing. Hidroteknik	Luljeta Kuci	K. 0022/1
Ing. Elektrik	Ervis Lami	
Ing. Gjeodet	Marsilda Ferko	
Ing. Gjeoinformatik	Elfat Shehu	
Ing. Ndërtimi	Leonard Lami	
Ing. Ndërtimi	Armela Kalliri	

PLANI I PERFORCIMIT TE THEMELEVE

R- 07 **SH 1:125**

2022

Faza **PROJEKT ZBATIM**

Klient
Bashkia Kamez

Projektues
Net-Group sh.p.k.

DETAJI I PËRFORCIMIT TË SOLETËS ME SHIRITA KARBONI C-FRP

PAMJA 1-1

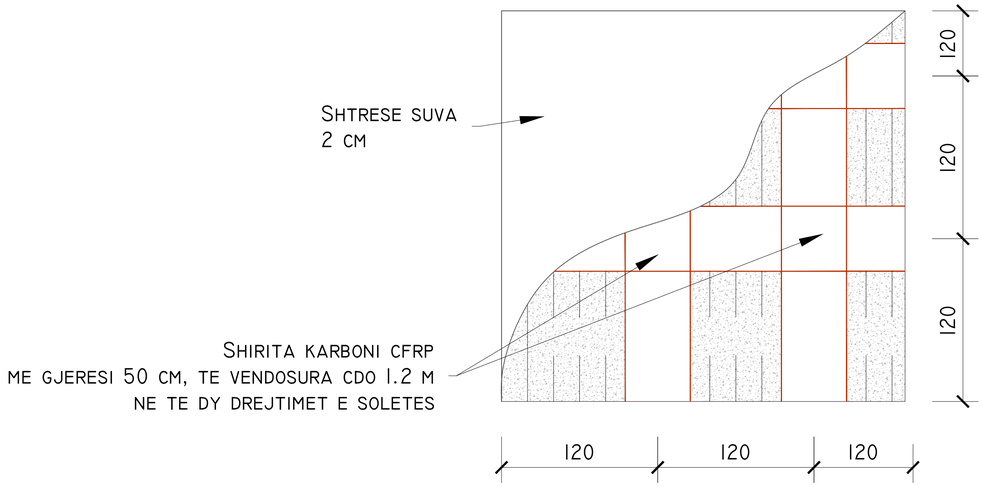

SHËNIM TEKNIKE:

NË PJESËN E POSHTME TË SOLETAVE ËSHTË KONSTATUAR SUVA ME TRASHËSI MESATARE 2CM.
TË HIQEN DHE TE PASTROHEN GJITHË SHTRESAT E POSHTME TË SUVASË NË SOLETA.
TË MBAHET PARASYSH TË MOS DËMTOHET ARMIMI I POSHTËM I SOLETAVE.
PAS HEQJES SË SHTRESAVE TË POSHTME TË SUVASË TË BËHET PASTRIM DHE LARJE ME UJË SHUMË E MIRË E SIPËRFAQES SË ASHPËRSUAR TË SOLETËS ME TRAVETA.
PAS PASTRIMIT TË PLOTË TË SOLETAVE SUPERVIZORI KONTROLLON GJENDJEN E SOLETAVE.
PAS PASTRIMIT TË PLOTË TË SOLETAVE NË PJESËN E POSHTME, TË APLIKOHET NGJITJA EPOKSIKE E SHIRITAVE TË KARBONIT C-FRP SIPAS PAMJES 1-1.NGJITËSI DUHET TË KETË KËTO KARAKTERISTIKA: FORCIM I PLOTË NË 23 ° C: 7 DITË; MBETJET E THATA: (A + B) UNI 8309:> 98%; REZISTENCA NË PËRKULJE PAS 1 DITE ASTM D790:> 16 MPA; REZISTENCA NDAJ ADERIMIT EN 1542:> 18 MPA; NGJITJA NË BETON:> 3 (DËSHTIMI I SUBSTRATIT) MPA.
SHIRITAT C-FRP DO TË VENDOSEN ÇDO 1.2 M NË TË DYJA DREJTIMET E SOLETËS. SHIRITAT DO TË KENË KËTO KARAKTERISTIKA: MODULI ELASTIK I TËRHEQJES E_{FIB}: 230 GPA; REZISTENCA NË TËRHEQJE NË PRISHJEN E FIJES F_{FIB}: 4800 MPA, KLASA E REZISTENCËS 210/C.
MBAS NGJITJES SË SHIRITAVE APLIKOHET ME FURÇË OSE RUL NJË SHTRESE FLUIDE EPOKSIKE ME VISKOZITET TË ULËT ME DY DUAR.
SHTRESA E RE E SUVASË DO TË APLIKOHET ME TRASHËSI 2 CM. MARKA E LLAÇIT TË SUVATIMIT DO TË JETË M-15.

EMRI I PROJEKTIT

PROJEKT PËR RIKONSTRUKSIONIN E SHKOLLËS 9-VJEÇARE "AZEM HAJDARI", ZALL-MNER

GRUPI I PUNËS

Ing. Gjeolog	Valter Begaj	N. 0324/2
Arkitekt	Aldo Dushi	A. 1982
Arkitekt	Armida Rista	
Arkitekt	Diana Mitrushi	A. 0212/4
Arkitekt	Olster Ukperaj	
Ing. Gjeodet	Shqiponja Civici	T. 1268
Ing. Mekanik	Gjergji Kotori	M. 0579/1
Ing. Ndërtimi	Izet Mehmetaj	
Ing. Ndërtimi	Anisa Lama	
Ing. Ndërtimi	Ilirian Kokalari	K. 1008/1
Ing. Elektrik	Burhan Demneri	E. 1049/1
Ing. Hidroteknik	Luljeta Kuci	K. 0022/1
Ing. Elektrik	Ervis Lami	
Ing. Gjeodet	Marsilda Ferko	
Ing. Gjeoinformatik	Elfat Shehu	
Ing. Ndërtimi	Leonard Lami	
Ing. Ndërtimi	Armela Kalliri	

PERFORCIMI I SOLETAVE

R- 08 **SH 1:125**

2022

Faza **PROJEKT ZBATIM**

Klient
Bashkia Kamez

Projektues
Net-Group sh.p.k.

NET-GROUP

PROJEKTI KONSTRUKTIV

PROJEKT PËR RIKONSTRUKSIONIN E SHKOLLËS 9-VJEÇARE "AZEM HAJDARI", ZALL-MNER

(STREHA HYRËSE)

EMRI I PROJEKTIT

PROJEKT PËR RIKONSTRUKSIONIN E SHKOLLËS 9-VJEÇARE "AZEM HAJDARI", ZALL-MNER

GRUPI I PUNËS

Ing. Gjeolog	Valter Begaj	N. 0324/2
Arkitekt	Aldo Dushi	A. 1982
Arkitekt	Armida Rista	
Arkitekt	Diana Mitrushi	A. 0212/4
Arkitekt	Olster Ukperaj	
Ing. Gjeodet	Shqiponja Civici	T. 1268
Ing. Mekanik	Gjergji Kotori	M. 0579/1
Ing. Ndërtimi	Izet Mehmetaj	
Ing. Ndërtimi	Anisa Lama	
Ing. Ndërtimi	Ilirian Kokalari	K. 1008/1
Ing. Elektrik	Burhan Demneri	E. 1049/1
Ing. Hidroteknik	Luljeta Kuci	K. 0022/1
Ing. Elektrik	Ervis Lami	
Ing. Gjeodet	Marsilda Ferko	
Ing. Gjeoinformatik	Elfat Shehu	
Ing. Ndërtimi	Leonard Lami	
Ing. Ndërtimi	Armela Kalliri	

KAPAK

S- 00 **SH --**

2022

Faza **PROJEKT ZBATIM**

Klient

Bashkia Kamez

Projektues

Net-Group sh.p.k.

NET-GROUP

Plani i Strukturave (brezi i siperm i kapriateve)
Shk. 1:50

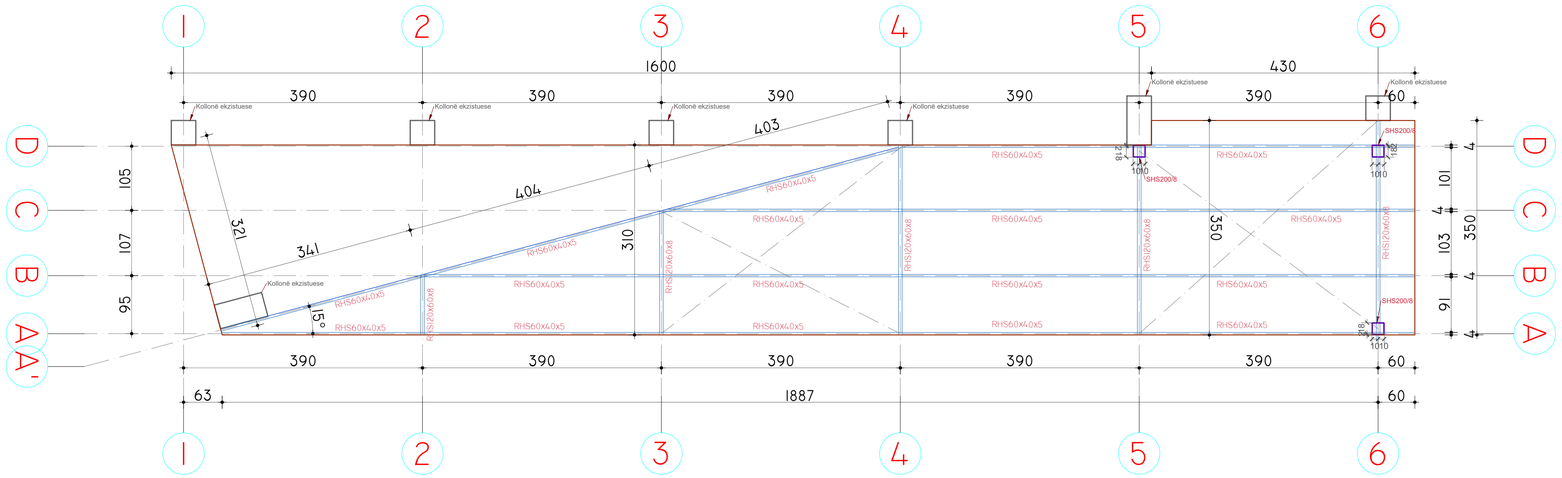

Plani i Strukturave (brezi i poshtem i kapriateve)
Shk. 1:50

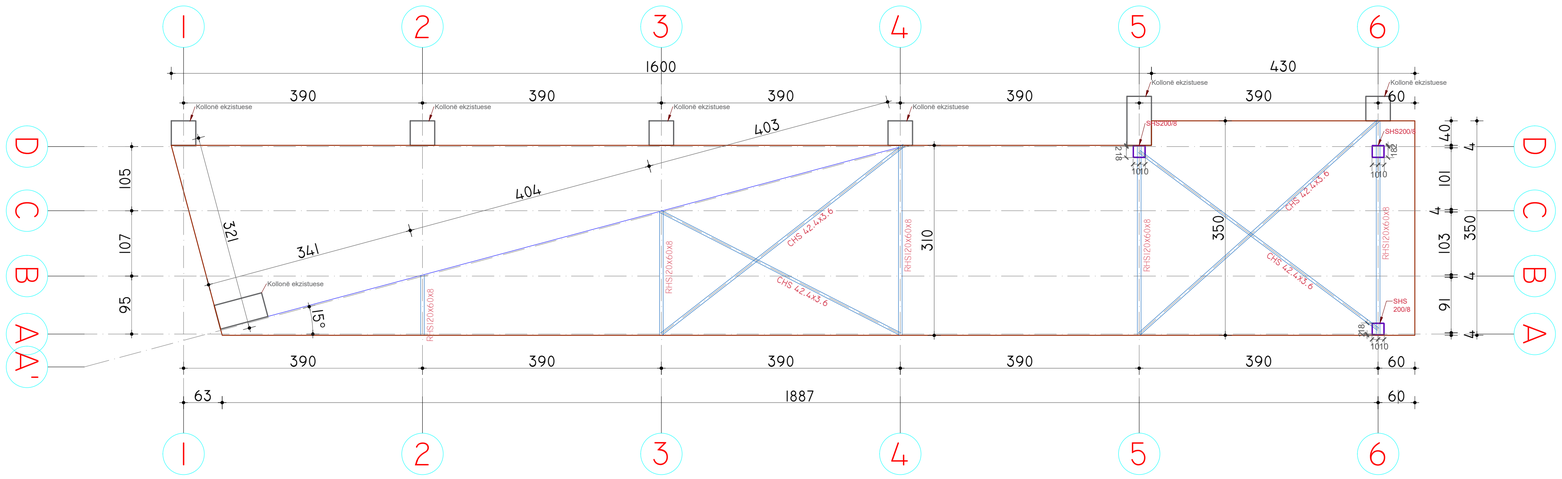

Shenime teknike:

Çeliku i strukturës metalike S355;

1. Nyjet e kapriatave janë të realizuara me saldim;
2. Nyjet e kontraventimeve janë të realizuara me bulloneri;
3. Bullonat të jenë të klasës 8.8 (sipas rastit, të specifikuara në detajet e lidhjeve);
4. Tegelat e saldimit të kenë lartësi tegeli 6-8mm (përveç rasteve ku është specifikuar);

Emri i projektit	Grupi i punës							
Projekt për rikonstruksionin e shkollës 9-vjeçare "Azem Hajdari", Zall-Mner	Ing. Gjeolog	Valter Begaj	N. 0324/2	Ing. Gjeodet	Shqiponja Civici	T. 1268	Ing. Hidroteknik	Luljeta Kuci K. 0022/1
	Arkitekt	Aldo Dushi	A. 1982	Ing. Mekanik	Gjergji Kotori	M. 0579/1	Ing. Elektrik	Ervis Lami
	Arkitekt	Armida Rista		Ing. Ndërtimi	Izet Mehmetaj		Ing. Gjeodet	Marsilda Ferko
	Arkitekt	Diana Mitrushi	A. 0212/4	Ing. Ndërtimi	Anisa Lama		Ing. Gjeoinformatik	Elfat Shehu
	Arkitekt	Olster Ukperaj		Ing. Ndërtimi	Ilirian Kokalari	K. 1008/1	Ing. Ndërtimi	Leonard Lami
				Ing. Elektrik	Burhan Demneri	E. 1049/1	Ing. Ndërtimi	Armela Kalliri

PLANI I STRUKTURAVE, HYRJA

S- 01 — **SH 1:50**

2022

Faza — **PROJEKT ZBATIM**

Klient
Bashkia Kamez

Projektues
Net-Group sh.p.k.

Kapriata sipas aksit 2-2

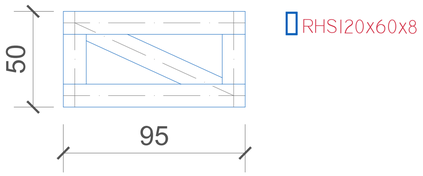

Kapriata sipas aksit 3-3

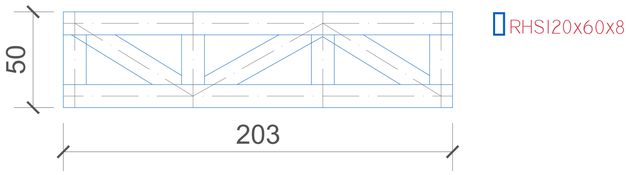

Kapriata sipas aksit 4-4 & 5-5

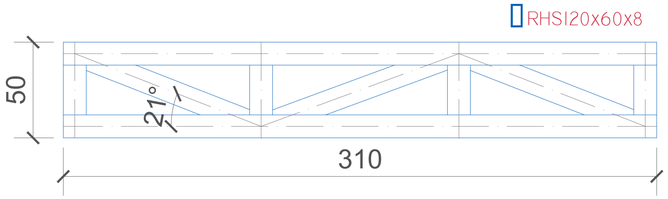

Kapriata sipas aksit 6-6

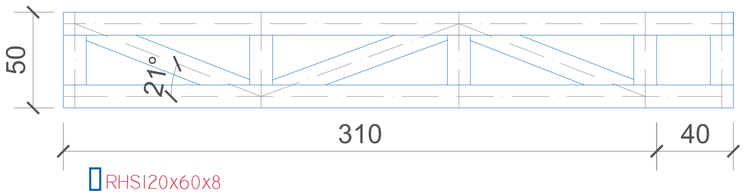

Pamje anesore

Shk. 1:20

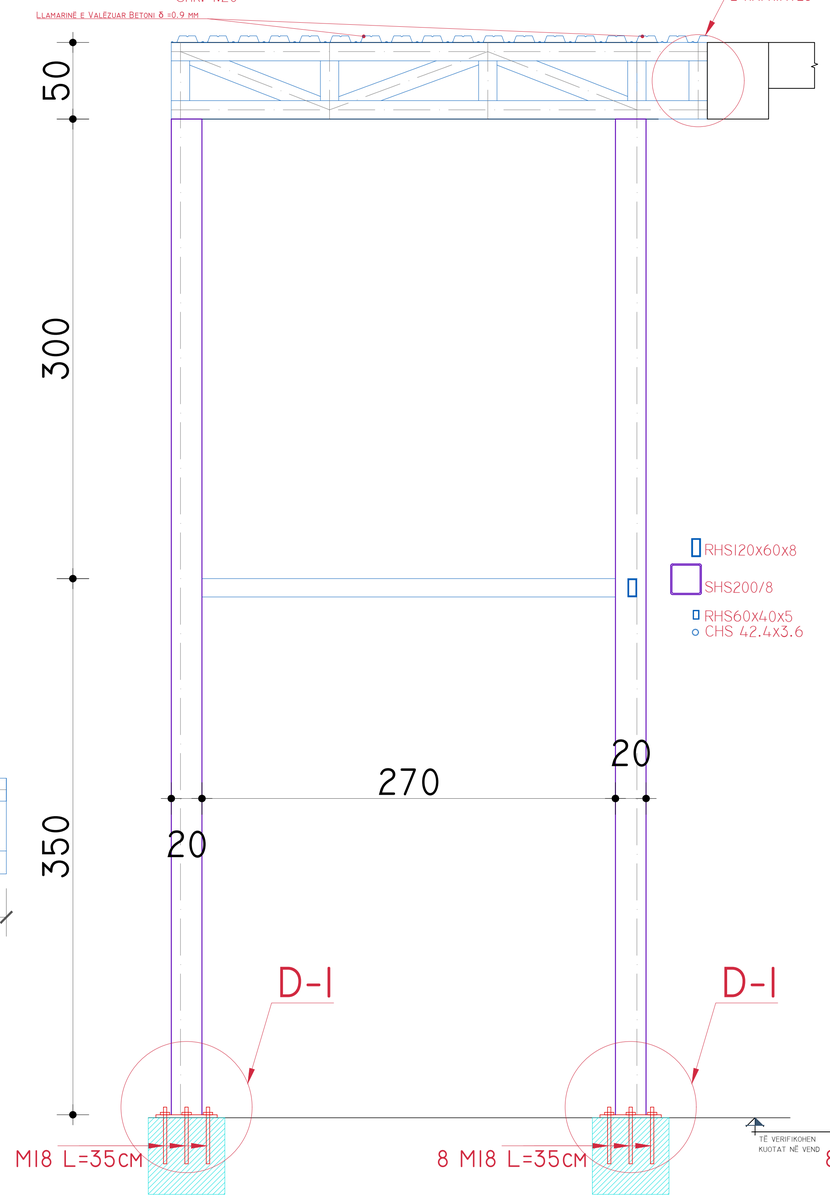

Pamje perballe

Shk. 1:20

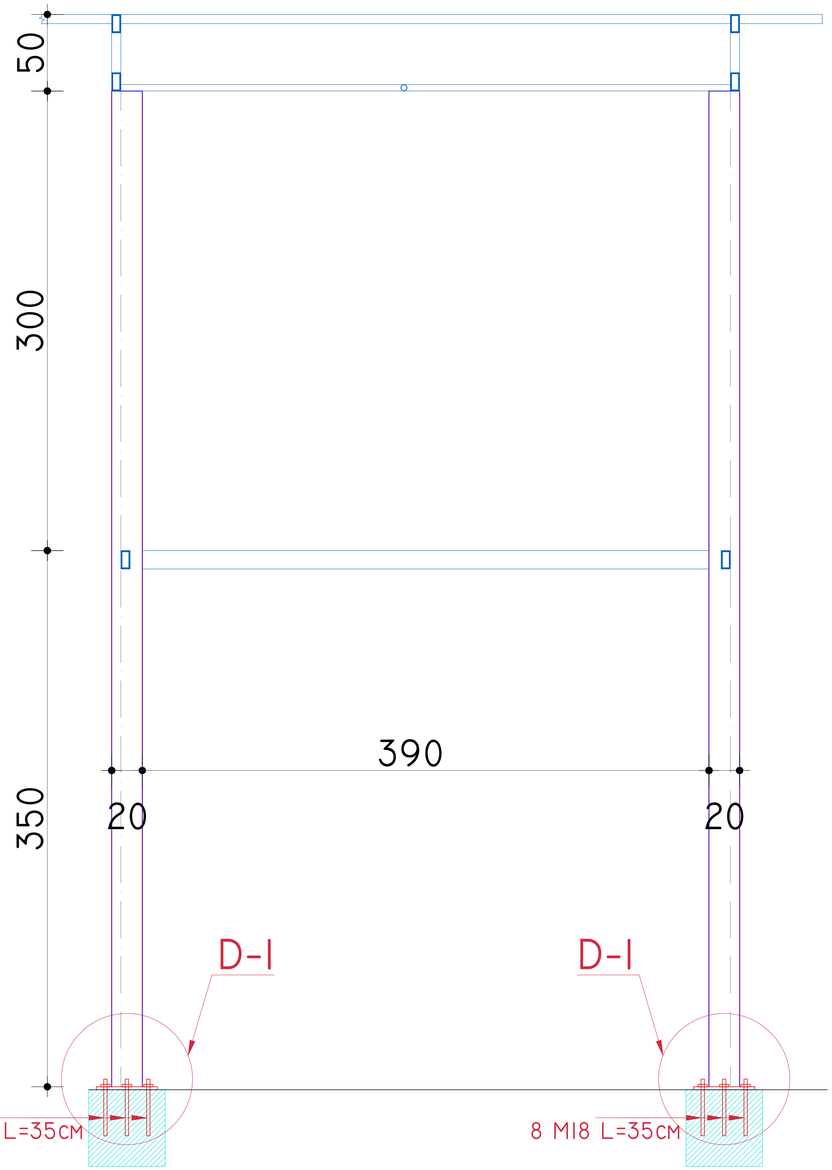

Nyja lidhese e kapriatës me elemente ekzistues b/a

Shk. 1:10

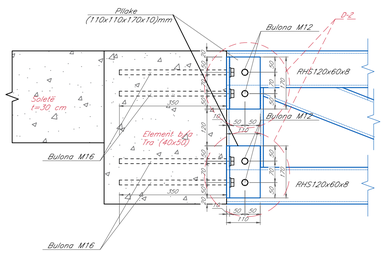

Detaji D-2

Shk. 1:10

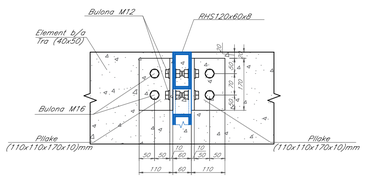

Shenime teknike:

Çeliku i strukturës metalike S355;

1. Nyjet e kapriatave janë të realizuara me saldim;
2. Nyjet e kontraventimeve janë të realizuara me bulloneri;
3. Bullonat të jenë të klasës 8.8 (sipas rastit, të specifikuara në detajet e lidhjeve);
4. Tegelat e saldimit të kenë lartësi tegeli 6-8mm (përvec rasteve ku është specifikuar);

Emri i projektit	Grupi i punës						
Projekt për rikonstruksionin e shkollës 9-vjeçare "Azem Hajdari", Zall-Mner	Ing. Gjeolog	Valter Begaj	N. 0324/2	Ing. Gjeodet	Shqiponja Civici	T. 1268	Ing. Hidroteknik: Luljeta Kuci, K. 0022/1
	Arkitekt	Aldo Dushi	A. 1982	Ing. Mekanik	Gjergji Kotori	M. 0579/1	Ing. Elektrik: Ervis Lami
	Arkitekt	Armida Rista		Ing. Ndërtimi	Izet Mehmetaj		Ing. Gjeodet: Marsilda Ferko
	Arkitekt	Diana Mitrushi	A. 0212/4	Ing. Ndërtimi	Anisa Lama		Ing. Gjeoinformatik: Elfat Shehu
	Arkitekt	Olster Ukperaj		Ing. Ndërtimi	Ilirian Kokalari	K. 1008/1	Ing. Ndërtimi: Leonard Lami
				Ing. Elektrik	Burhan Demneri	E. 1049/1	Ing. Ndërtimi: Armela Kalliri

PLANI I STRUKTURAVE, HYRJA

S- 02 — SH 1:10/1:16/1:20

2022

Faza: **PROJEKT ZBATIM**

Klient
Bashkia Kamez

Projektues
Net-Group sh.p.k.

DETAJI D-I SHK 1:10
[3 COPE]

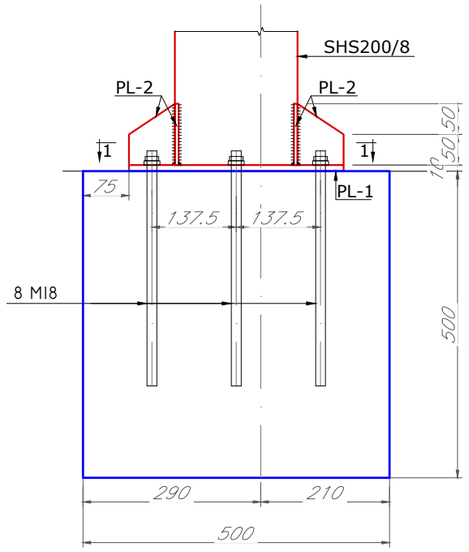

PRERJA I-I SHK 1:10

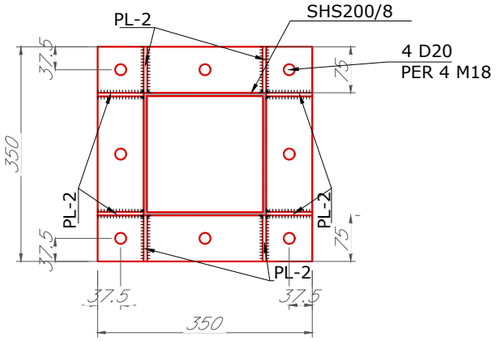

PL-1 [1 COPE]
δ= 10MM

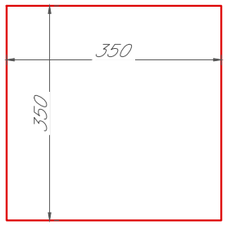

PL-2 [8 COPE]
δ= 6MM

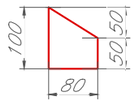

DETAJI I SALDIMIT
TS=0.8XTPLL

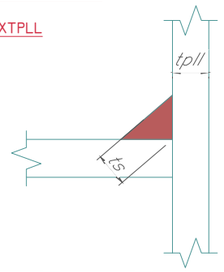

ARMIMI I PLINTIT
SH. 1:20

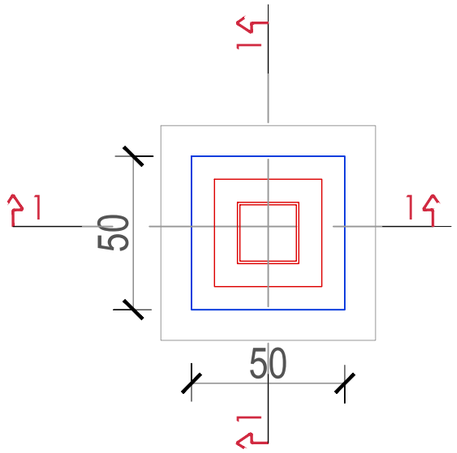

PRERJA I-I
SH. 1:20

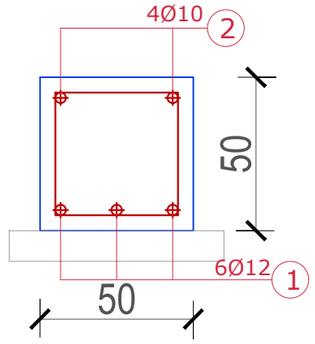

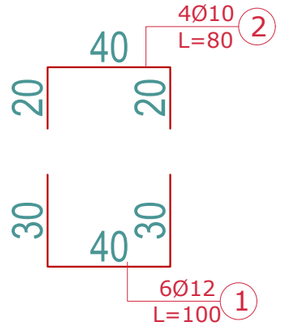

Tabela e Specifikimit te Hekurit												
Pershkrim i Emertimi												
PLINTI	3 copë	1	12	100	6	6.00	8	0.395	0.00	0.00		
		2	10	80	4	3.20	10	0.617	3.20	1.97		
						0.00				2.0	Ø ≤ 10	5.92
						0.00	12	0.888	6.00	5.33		
						0.00	14	1.208	0.00	0.00		
						0.00	16	1.578	0.00	0.00		
						0.00	18	1.998	0.00	0.00		
						0.00	20	2.466	0.00	0.00		
						0.00	22	2.984	0.00	0.00		
						0.00				5.3	Ø >10	15.98
		Pesha totale per nje element								7.30		21.90

Nr.1	Emertimi i Elementit	Cope	Sip. (m2)	Trashesi	Gjatesi Totale (ml)	Pesha nominale (kg/ml)	Total (kg)
1	Kapriata sipas aksit 2-2 RHS120*60*8				4	**19.30**	77.2
	Kapriata sipas aksit 3-3 RHS120*60*8				8.5	**19.30**	164.05
	Kapriata sipas aksit 4-4&5-5 RHS120*60*8				23	**19.30**	443.9
	Kapriata sipas aksit 6-6 RHS120*60*8				12.7	**19.30**	245.11
	RHS60*40*5				74.5	**6.90**	514.05
	CHS42.4*3.6				20	**3.40**	68
	SHS200*8				19.5	**47.70**	930.15
7	Pllake (110*110*170*10) mm	20	0.0374	0.01		**7850.00**	58.718
9	Pllake (350*350*10) mm	3	0.1225	0.01		**7850.00**	28.84875
	Br. Rigjidimi PL2	24	0.006	0.006		**7850.00**	6.7824
	Prizhioner	64			0.35	**5.07**	113.568
	Llamarine betoni per mbulim		65			**8.60**	559
						Total	**3,209.38**

SHENIME TEKNIKE:

ÇELIKU I STRUKTURËS METALIKE S355;

1. NYJET E KAPRIATAVE JANË TË REALIZUARA ME SALDIM;
2. NYJET E KONTRAVENTIMEVE JANË TË REALIZUARA ME BULLONERI;
3. BULLONAT TË JENË TË KLASËS 8.8 (SIPAS RASTIT, TË SPECIFIKUARA NË DETAJET E LIDHJEVE);
4. TEGELAT E SALDIMIT TË KENË LARTËSI TEGELI 6-8MM (PËRVEC RASTEVE KU ËSHTË SPECIFIKUAR);
5. BETON C20/25;
6. HEKUR S500 OSE EKUIVALENT.

EMRI I PROJEKTIT

PROJEKT PËR RIKONSTRUKSIONIN E SHKOLLËS 9-VJEÇARE "AZEM HAJDARI", ZALL-MNER

GRUPI I PUNËS

Ing. Gjeolog	Valter Begaj	N. 0324/2
Arkitekt	Aldo Dushi	A. 1982
Arkitekt	Armida Rista	
Arkitekt	Diana Mitrushi	A. 0212/4
Arkitekt	Olster Ukperaj	
Ing. Gjeodet	Shqiponja Civici	T. 1268
Ing. Mekanik	Gjergji Kotori	M. 0579/1
Ing. Ndërtimi	Izet Mehmetaj	
Ing. Ndërtimi	Anisa Lama	
Ing. Ndërtimi	Ilirian Kokalari	K. 1008/1
Ing. Elektrik	Burhan Demneri	E. 1049/1
Ing. Hidroteknik	Luljeta Kuci	K. 0022/1
Ing. Elektrik	Ervis Lami	
Ing. Gjeodet	Marsilda Ferko	
Ing. Gjeoinformatik	Elfat Shehu	
Ing. Ndërtimi	Leonard Lami	
Ing. Ndërtimi	Armela Kalliri	

PLANI I STRUKTURAVE, HYRJA

S- 02 **SH 1:10/1:20**

2022

Faza **PROJEKT ZBATIM**

Klient
Bashkia Kamez

Projektues
Net-Group sh.p.k.

PROJEKTI KONSTRUKTIV PER OBJEKTIN:
PROJEKT PËR RIKONSTRUKSIONIN E SHKOLLËS 9-VJECARE "AZEM HAJDARI", ZALL-MNER

(OBORRI I BRENDSHEM)

EMRI I PROJEKTIT

PROJEKT PËR RIKONSTRUKSIONIN E SHKOLLËS 9-VJECARE "AZEM HAJDARI", ZALL-MNER

GRUPI I PUNËS

Ing. Gjeolog	Valter Begaj	N. 0324/2
Arkitekt	Aldo Dushi	A. 1982
Arkitekt	Armida Rista	
Arkitekt	Diana Mitrushi	A. 0212/4
Arkitekt	Olster Ukperaj	
Ing. Gjeodet	Shqiponja Civici	T. 1268
Ing. Mekanik	Gjergji Kotori	M. 0579/1
Ing. Ndërtimi	Izet Mehmetaj	
Ing. Ndërtimi	Anisa Lama	
Ing. Ndërtimi	Ilirian Kokalari	K. 1008/1
Ing. Elektrik	Burhan Demneri	E. 1049/1
Ing. Hidroteknik	Luljeta Kuci	K. 0022/1
Ing. Elektrik	Ervis Lami	
Ing. Gjeodet	Marsilda Ferko	
Ing. Gjeoinformatik	Elfat Shehu	
Ing. Ndërtimi	Leonard Lami	
Ing. Ndërtimi	Armela Kalliri	

K- 00

2022

Faza **PROJEKT ZBATIM**

Klient
Bashkia Kamez

Projektues
Net-Group sh.p.k.

NET-GROUP

Prerja 1-1 shk. 1:50

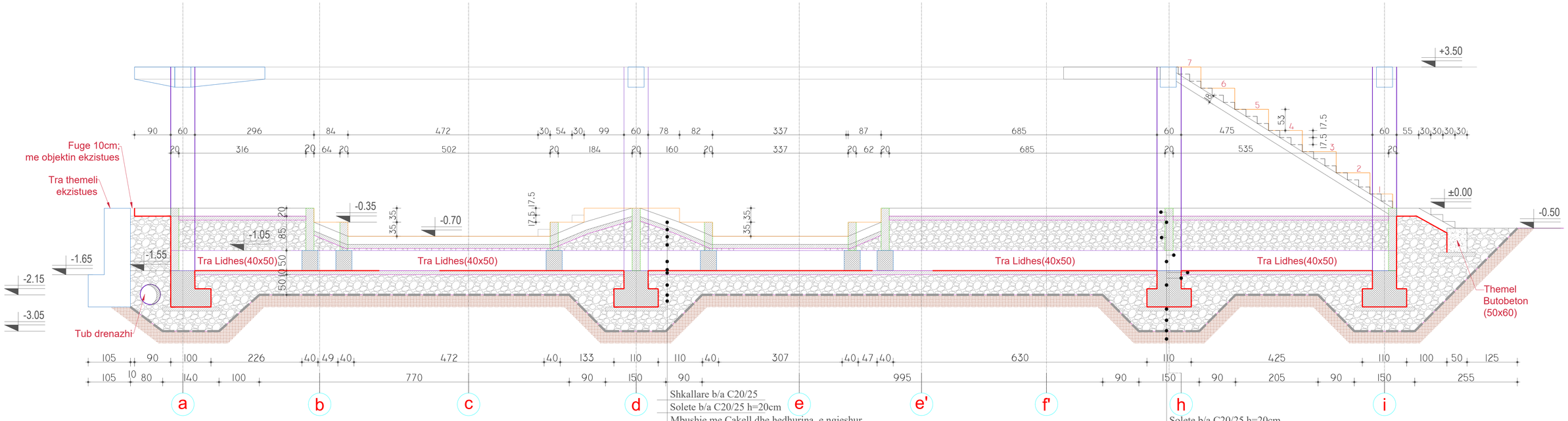

Shkallare b/a C20/25
Solete b/a C20/25 h=20cm
Mbushje me Cakell dhe hedhurina, e ngjeshur.
Tra Lidhes C20/25 h=50cm
Hidroizolim me emulsion dhe dy duar bitum
Beton C12/15, t=10cm
Shtrese Zhavorri e ngjeshur t=50cm
Gjeotekstil
Toke natyrale

Solete b/a C20/25 h=20cm
Mur Xokoli b/a C20/25 t=20cm
Mbushje me Cakell dhe hedhurina, e ngjeshur.
Tra Lidhes C20/25 h=50cm
Kolone C25/30 d=60cm
Beton C12/15, t=10cm
Hidroizolim me emulsion dhe dy duar bitum
Tra Themeli C20/25
Beton C12/15, t=10cm
Shtrese Zhavorri e ngjeshur t=50cm
Gjeotekstil
Toke natyrale

SHENIME TEKNIKE :
1-Beton per Themelet C20/25
1-Beton C25/30
2-Hekur S 500s fyk=500N/mm2 ose ekuivalent
3-Shtresa mbrojtese :
* Themele 50mm
* Kollona 25mm
* Soleta 20mm
* Mure 25mm
* Shkalle 20mm
4-Te zbatohen me rigorozitet kushtet teknike te zbatimit.
5-Planet e struktures te shihen bashke me Projektin e Arkitektures, Projektit Mekanik,Hidrosanitar dhe Projektin Elektrik

EMRI I PROJEKTIT

PROJEKT PËR RIKONSTRUKSIONIN E SHKOLLËS 9-VJECARE "AZEM HAJDARI", ZALL-MNER

GRUPI I PUNËS

Ing. Gjeolog	Valter Begaj	N. 0324/2
Arkitekt	Aldo Dushi	A. 1982
Arkitekt	Armida Rista	
Arkitekt	Diana Mitrushi	A. 0212/4
Arkitekt	Olster Ukperaj	
Ing. Gjeodet	Shqiponja Civici	T. 1268
Ing. Mekanik	Gjergji Kotori	M. 0579/1
Ing. Ndërtimi	Izet Mehmetaj	
Ing. Ndërtimi	Anisa Lama	
Ing. Ndërtimi	Ilirian Kokalari	K. 1008/1
Ing. Elektrik	Burhan Demneri	E. 1049/1
Ing. Hidroteknik	Luljeta Kuci	K. 0022/1
Ing. Elektrik	Ervis Lami	
Ing. Gjeodet	Marsilda Ferko	
Ing. Gjeoinformatik	Elfat Shehu	
Ing. Ndërtimi	Leonard Lami	
Ing. Ndërtimi	Armela Kalliri	

PRERJA 1-1

K- 01 **SH 1:50**

2022

Faza **PROJEKT ZBATIM**

Klient
Beshkia Kamez

Projektues
Net-Group sh.p.k.

NET-GROUP

Plani i Trareve te Themelit dhe Trareve Lidhes Shk. 1:75

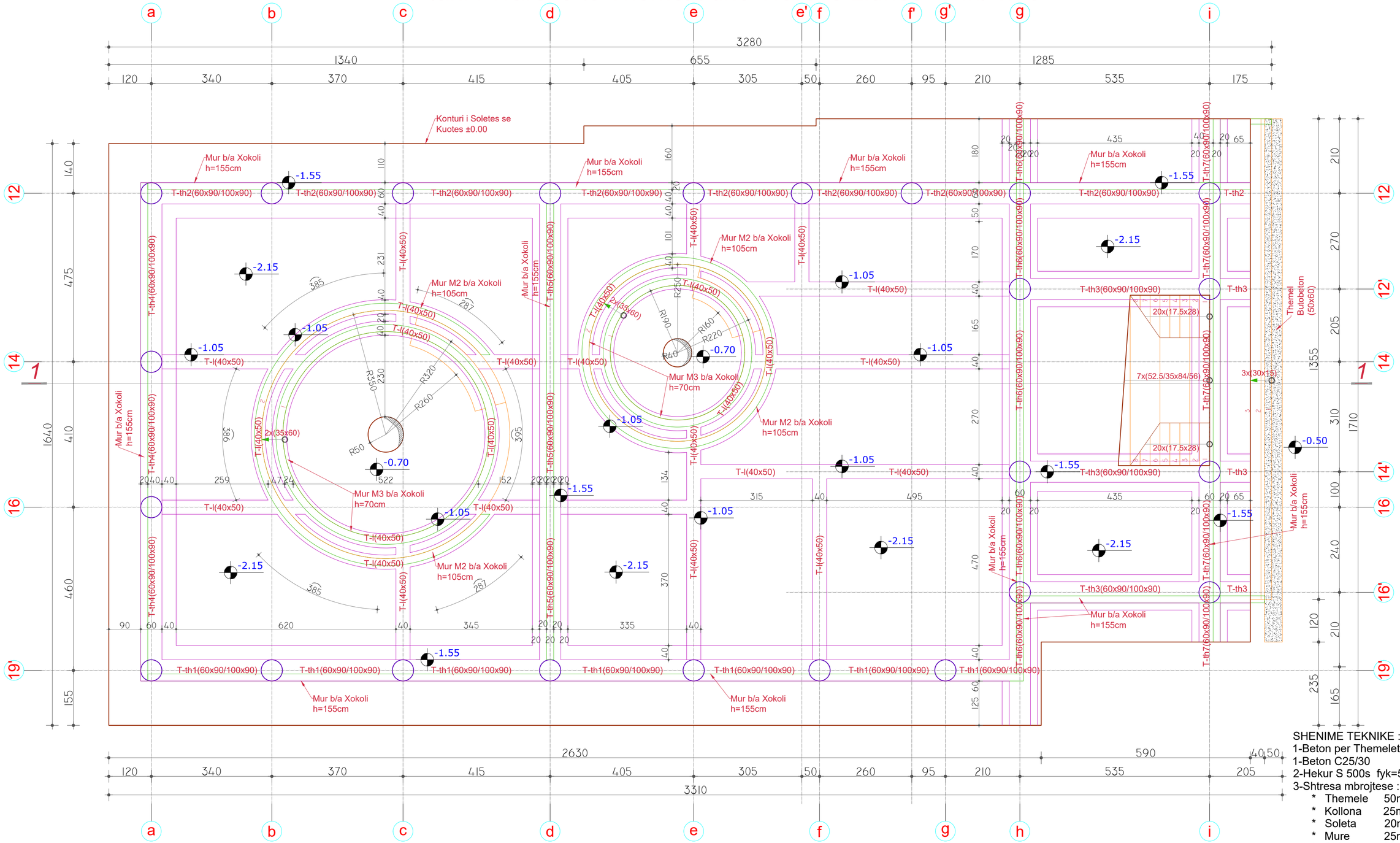

SHENIME TEKNIKE :
1-Beton per Themelet C20/25
1-Beton C25/30
2-Hekur S 500s fyk=500N/mm2 ose ekuivalent
3-Shtresa mbrojtese :
* Themele 50mm
* Kollona 25mm
* Soleta 20mm
* Mure 25mm
* Shkalle 20mm
4-Te zbatohen me rigorozitet kushtet teknike te zbatimit.
5-Planet e struktures te shihen bashke me Projektin e Arkitektures, Projektit Mekanik,Hidrosanitar dhe Projektin Elektrik

EMRI I PROJEKTIT

PROJEKT PËR RIKONSTRUKSIONIN E SHKOLLËS 9-VJECARE "AZEM HAJDARI", ZALL-MNER

GRUPI I PUNËS

			Ing. Gjeodet	Shqiponja Civici	T. 1268	**Ing. Hidroteknik**	Luljeta Kuci	K. 0022/1
Ing. Gjeolog	Valter Begaj	N. 0324/2	**Ing. Mekanik**	Gjergji Kotori	M. 0579/1	**Ing. Elektrik**	Ervis Lami	
Arkitekt	Aldo Dushi	A. 1982	**Ing. Ndërtimi**	Izet Mehmetaj		**Ing. Gjeodet**	Marsilda Ferko	
Arkitekt	Armida Rista		**Ing. Ndërtimi**	Anisa Lama		**Ing. Gjeoinformatik**	Elfat Shehu	
Arkitekt	Diana Mitrushi	A. 0212/4	**Ing. Ndërtimi**	Ilirian Kokalari	K. 1008/1	**Ing. Ndërtimi**	Leonard Lami	
Arkitekt	Olster Ukperaj		**Ing. Elektrik**	Burhan Demneri	E. 1049/1	**Ing. Ndërtimi**	Armela Kalliri	

PLANI I TRAREVE TE THEMELIT DHE TRAREVE LIDHES

K- 02 **SH 1:75**

2022

Faza **PROJEKT ZBATIM**

Klient
Bashkia Kamez

Projektues
Net-Group sh.p.k.

NET-GROUP

Plani i Piketimit te Kolonave Shk. 1:75

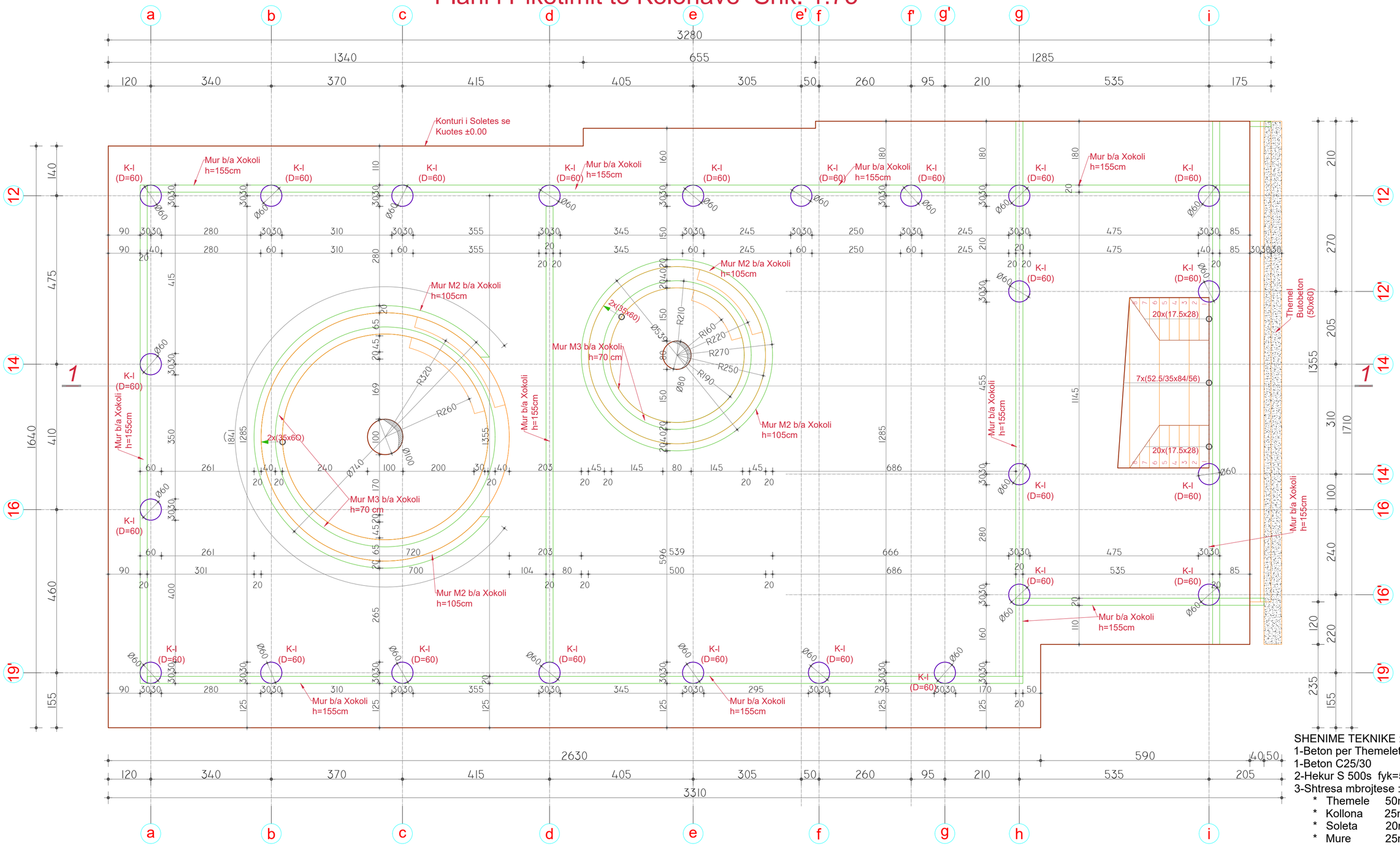

SHENIME TEKNIKE :
1-Beton per Themelet C20/25
1-Beton C25/30
2-Hekur S 500s fyk=500N/mm2 ose ekuivalent
3-Shtresa mbrojtese :
* Themele 50mm
* Kollona 25mm
* Soleta 20mm
* Mure 25mm
* Shkalle 20mm
4-Te zbatohen me rigorozitet kushtet teknike te zbatimit.
5-Planet e struktures te shihen bashke me Projektin e Arkitektures, Projektit Mekanik,Hidrosanitar dhe Projektin Elektrik

EMRI I PROJEKTIT

PROJEKT PËR RIKONSTRUKSIONIN E SHKOLLËS 9-VJECARE "AZEM HAJDARI", ZALL-MNER

GRUPI I PUNËS

Ing. Gjeolog	Valter Begaj	N. 0324/2
Arkitekt	Aldo Dushi	A. 1982
Arkitekt	Armida Rista	
Arkitekt	Diana Mitrushi	A. 0212/4
Arkitekt	Olster Ukperaj	
Ing. Gjeodet	Shqiponja Civici	T. 1268
Ing. Mekanik	Gjergji Kotori	M. 0579/1
Ing. Ndërtimi	Izet Mehmetaj	
Ing. Ndërtimi	Anisa Lama	
Ing. Ndërtimi	Ilirian Kokalari	K. 1008/1
Ing. Elektrik	Burhan Demneri	E. 1049/1
Ing. Hidroteknik	Luljeta Kuci	K. 0022/1
Ing. Elektrik	Ervis Lami	
Ing. Gjeodet	Marsilda Ferko	
Ing. Gjeoinformatik	Elfat Shehu	
Ing. Ndërtimi	Leonard Lami	
Ing. Ndërtimi	Armela Kalliri	

PLANI I PIKETIMIT TE KOLONAVE

K- 02 **SH 1:75**

2022

Faza **PROJEKT ZBATIM**

Klient
Bashkia Kamez

Projektues
Net-Group sh.p.k.

NET-GROUP

Piketimi i Trareve te Themelit dhe Trareve Lidhes Shk. 1:75

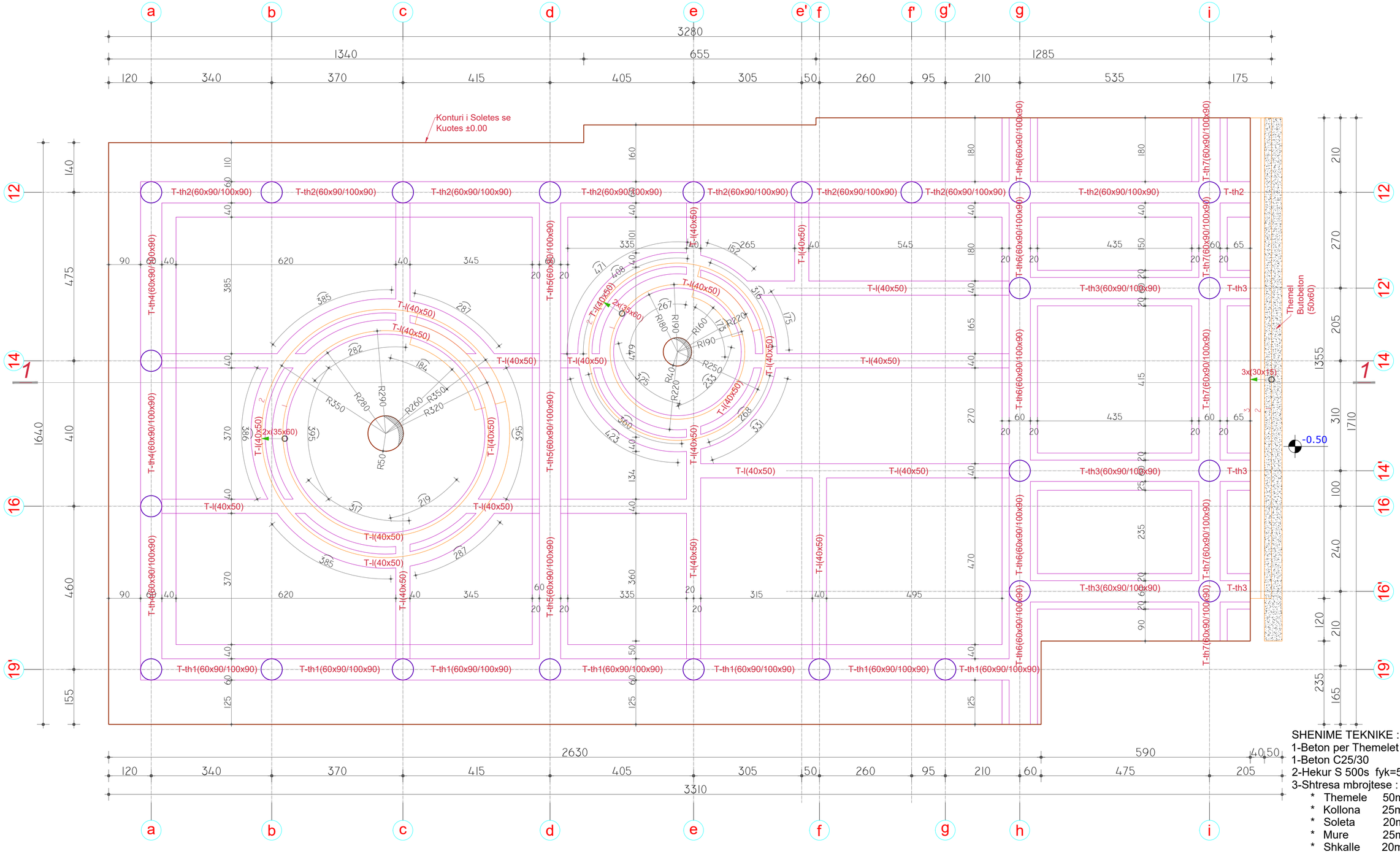

SHENIME TEKNIKE :
1-Beton per Themelet C20/25
1-Beton C25/30
2-Hekur S 500s fyk=500N/mm2 ose ekuivalent
3-Shtresa mbrojtese :
* Themele 50mm
* Kollona 25mm
* Soleta 20mm
* Mure 25mm
* Shkalle 20mm
4-Te zbatohen me rigorozitet kushtet teknike te zbatimit.
5-Planet e struktures te shihen bashke me Projektin e Arkitektures, Projektit Mekanik,Hidrosanitar dhe Projektin Elektrik

EMRI I PROJEKTIT

PROJEKT PËR RIKONSTRUKSIONIN E SHKOLLËS 9-VJECARE "AZEM HAJDARI", ZALL-MNER

GRUPI I PUNËS

Ing. Gjeolog	Valter Begaj	N. 0324/2
Arkitekt	Aldo Dushi	A. 1982
Arkitekt	Armida Rista	
Arkitekt	Diana Mitrushi	A. 0212/4
Arkitekt	Olster Ukperaj	

Ing. Gjeodet	Shqiponja Civici	T. 1268
Ing. Mekanik	Gjergji Kotori	M. 0579/1
Ing. Ndërtimi	Izet Mehmetaj	
Ing. Ndërtimi	Anisa Lama	
Ing. Ndërtimi	Ilirian Kokalari	K. 1008/1
Ing. Elektrik	Burhan Demneri	E. 1049/1

Ing. Hidroteknik	Luljeta Kuci	K. 0022/1
Ing. Elektrik	Ervis Lami	
Ing. Gjeodet	Marsilda Ferko	
Ing. Gjeoinformatik	Elfat Shehu	
Ing. Ndërtimi	Leonard Lami	
Ing. Ndërtimi	Armela Kalliri	

PIKETIMI I TRAREVE TE THEMELIT DHE TRAREVE LIDHES

K- 04 **SH 1:75**

2022

Faza **PROJEKT ZBATIM**

Klient
Bashkia Kamez

Projektues
Net-Group sh.p.k.

NET-GROUP

Plani i Soletes Kuota ±0.00 Shk. 1:75

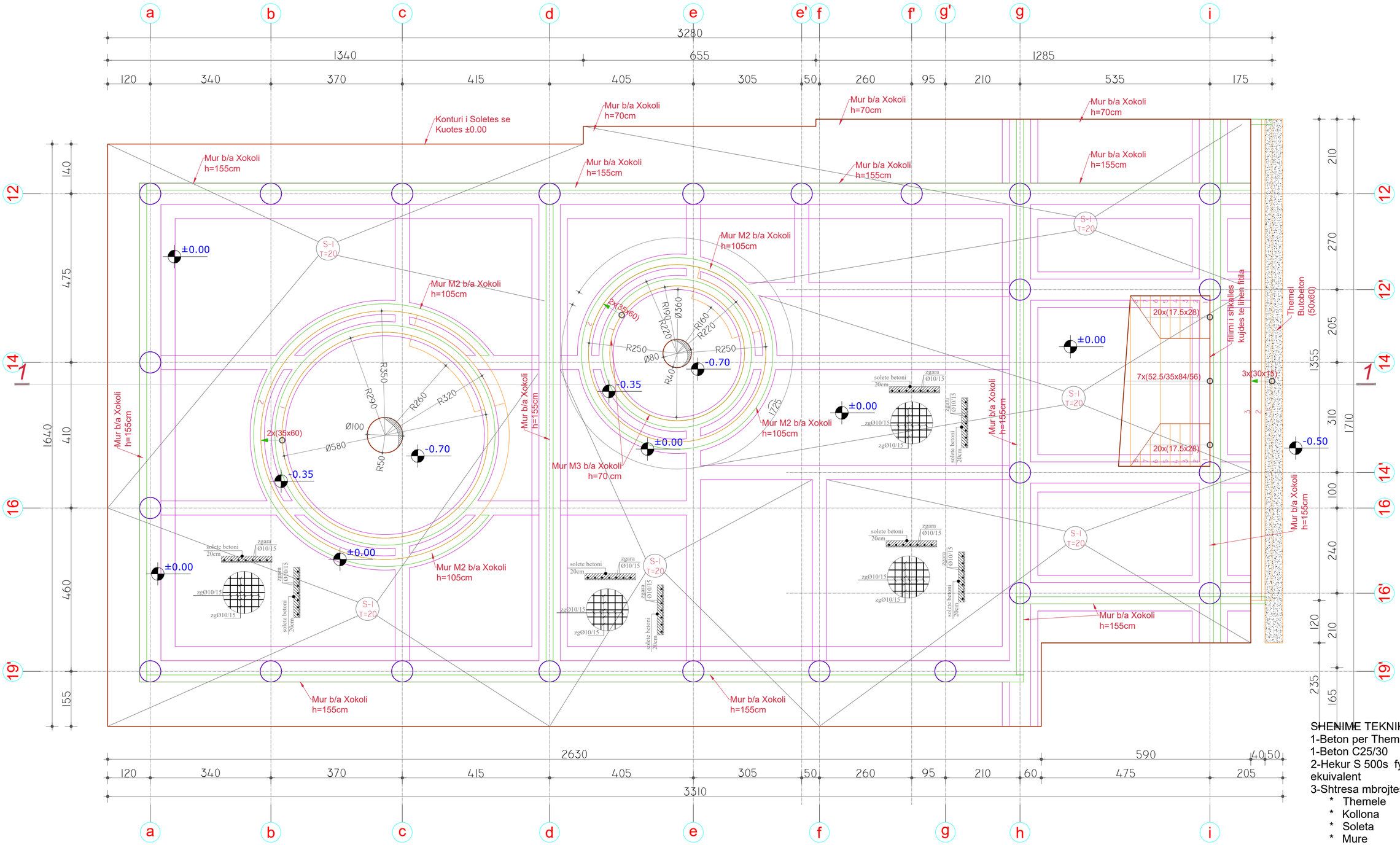

SHENIME TEKNIKE :

1-Beton per Themelet C20/25

1-Beton C25/30

2-Hekur S 500s fyk=500N/mm2 ose ekuivalent

3-Shtresa mbrojtese :

* Themele 50mm
* Kollona 25mm
* Soleta 20mm
* Mure 25mm
* Shkalle 20mm

4-Te zbatohen me rigorozitet kushtet teknike te zbatimit.

5-Planet e struktures te shihen bashke me Projektin e Arkitektures, Projektit Mekanik,Hidrosanitar dhe Projektin Elektrik

EMRI I PROJEKTIT

PROJEKT PËR RIKONSTRUKSIONIN E SHKOLLËS 9-VJECARE "AZEM HAJDARI", ZALL-MNER

GRUPI I PUNËS

Ing. Gjeolog	Valter Begaj	N. 0324/2
Arkitekt	Aldo Dushi	A. 1982
Arkitekt	Armida Rista	
Arkitekt	Diana Mitrushi	A. 0212/4
Arkitekt	Olster Ukperaj	
Ing. Gjeodet	Shqiponja Civici	T. 1268
Ing. Mekanik	Gjergji Kotori	M. 0579/1
Ing. Ndërtimi	Izet Mehmetaj	
Ing. Ndërtimi	Anisa Lama	
Ing. Ndërtimi	Ilirian Kokalari	K. 1008/1
Ing. Elektrik	Burhan Demneri	E. 1049/1
Ing. Hidroteknik	Luljeta Kuci	K. 0022/1
Ing. Elektrik	Ervis Lami	
Ing. Gjeodet	Marsilda Ferko	
Ing. Gjeoinformatik	Elfat Shehu	
Ing. Ndërtimi	Leonard Lami	
Ing. Ndërtimi	Armela Kalliri	

PLANI I SOLETES KUOTA ±0.00

K- 05 **SH 1:75**

2022

Faza **PROJEKT ZBATIM**

Klient

Bashkia Kamez

Projektues

Net-Group sh.p.k.

NET-GROUP

ARMIMI I MURIT MI B/A (L=125 ML)

T=20CM DERI NE KUOTEN ±0.00

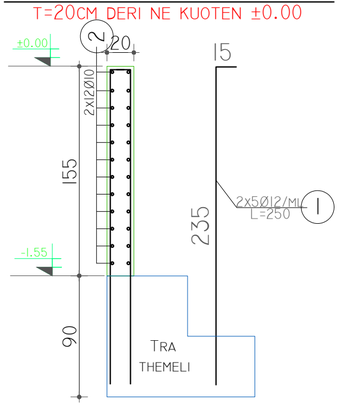

ARMIMI I MURIT M2 B/A (L=42 ML)

T=20CM DERI NE KUOTEN ±0.00

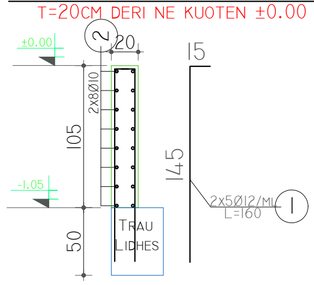

ARMIMI I MURIT M3 B/A (L=33 ML)

T=20CM DERI NE KUOTEN -0.35

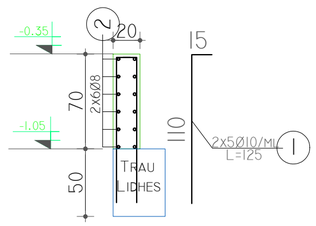

KOLLONAT K-I COPE -24

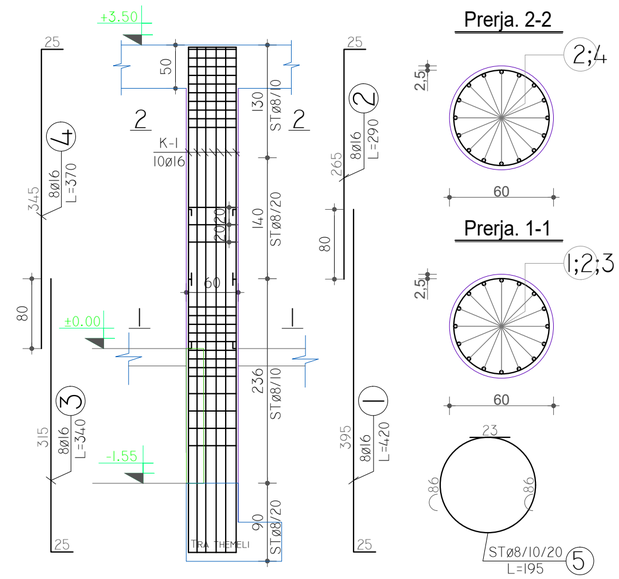

Tabela e Specifikimit te Hekurit												
Pershkrimi	Pcs.	Poz.	Ø	Gjatesia	Sasia	Gjatesia	Ø	Pesha njesi	Gjatesia Totale	Pesha	PESHA TOTALE	
Emertimi	Cope	Nr	mm	cm	Sasia	m	mm	kg/ml	m	kg	kg	
ARMIMI I MURIT M1	125	1	12	250	10	25.00	8	0.395	0.00	0.00		
		2	10	100	24	24.00	10	0.617	24.00	14.80		
										14.8	Ø ≤ 10	1,849.62
							12	0.888	25.00	22.20		
							14	1.208	0.00	0.00		
							16	1.578	0.00	0.00		
							18	1.998	0.00	0.00		
							20	2.466	0.00	0.00		
										22.2	Ø >10	2,774.43
		Pesha totale per nje element								36.99		4,624.04
ARMIMI I MURIT M2	42	1	12	160	10	16.00	8	0.395	0.00	0.00		
		2	10	100	16	16.00	10	0.617	16.00	9.86		
										9.9	Ø ≤ 10	414.31
							12	0.888	16.00	14.21		
							14	1.208	0.00	0.00		
							16	1.578	0.00	0.00		
							18	1.998	0.00	0.00		
							20	2.466	0.00	0.00		
										14.2	Ø >10	596.61
		Pesha totale per nje element								24.07		1,010.93
ARMIMI I MURIT M3	33	1	10	110	10	11.00	8	0.395	10.00	3.95		
		2	8	100	10	10.00	10	0.617	11.00	6.78		
										10.7	Ø ≤ 10	354.02
							12	0.888	0.00	0.00		
							14	1.208	0.00	0.00		
							16	1.578	0.00	0.00		
							18	1.998	0.00	0.00		
							20	2.466	0.00	0.00		
										0.0	Ø >10	-
		Pesha totale per nje element								10.73		354.02

ARMIMI I TRAUT LIDHES (L=130 ML)

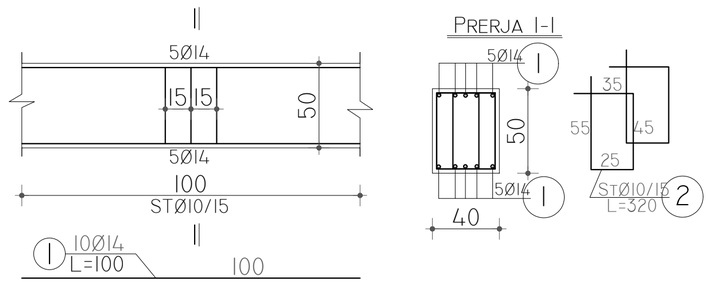

Tabela e Specifikimit te Hekurit												
Pershkrimi	Pcs.	Poz.	Ø	Gjatesia	Sasia	Gjatesia	Ø	Pesha njesi	Gjatesia Totale	Pesha	PESHA TOTALE	
Emertimi	Cope	Nr	mm	cm	Sasia	m	mm	kg/ml	m	kg	kg	
ARMIMI I Traut Lidhes	130	1	14	100	10	10.00	8	0.395	0.00	0.00		
		2	10	320	7	22.40	10	0.617	22.40	13.81		
										13.8	Ø ≤ 10	1,795.36
							12	0.888	0.00	0.00		
							14	1.208	10.00	12.08		
							16	1.578	0.00	0.00		
							18	1.998	0.00	0.00		
							20	2.466	0.00	0.00		
										12.1	Ø >10	1,570.94
		Pesha totale per nje element								25.89		3,366.30

Tabela e Specifikimit te Hekurit												
Pershkrimi	Pcs.	Poz.	Ø	Gjatesia	Sasia	Gjatesia	Ø	Pesha njesi	Gjatesia Totale	Pesha	PESHA TOTALE	
Emertimi	Cope	Nr	mm	cm	Sasia	m	mm	kg/ml	m	kg	kg	
ARMIMI I KOLONAVE K-1	24	1	16	420	8	33.60	8	0.395	95.55	37.70		
		2	16	290	8	23.20	10	0.617	0.00	0.00		
		3	16	340	8	27.20				37.7	Ø ≤ 10	904.86
		4	16	370	8	29.60	12	0.888	0.00	0.00		
		5	8	195	49	95.55	14	1.208	0.00	0.00		
							16	1.578	113.60	179.30		
							18	1.998	0.00	0.00		
							20	2.466	0.00	0.00		
							22	2.984	0.00	0.00		
							24	3.551	0.00	0.00		
							25	3.853	0.00	0.00		
										179.3	Ø >10	4,303.19
		Pesha totale per nje element								217.00		5,208.05

SHENIME TEKNIKE :
1-Beton per Themelet C20/25
1-Beton C25/30
2-Hekur S 500s fyk=500N/mm2 ose ekuivalent
3-Shtresa mbrojtese :
* Themele 50mm
* Kollona 25mm
* Soleta 20mm
* Mure 25mm
* Shkalle 20mm
4-Te zbatohen me rigorozitet kushtet teknike te zbatimit.
5-Planet e struktures te shihen bashke me Projektin e Arkitektures, Projektit Mekanik,Hidrosanitar dhe Projektin Elektrik

EMRI I PROJEKTIT

PROJEKT PËR RIKONSTRUKSIONIN E SHKOLLËS 9-VJECARE "AZEM HAJDARI", ZALL-MNER

GRUPI I PUNËS

Ing. Gjeolog	Valter Begaj	N. 0324/2
Arkitekt	Aldo Dushi	A. 1982
Arkitekt	Armida Rista	
Arkitekt	Diana Mitrushi	A. 0212/4
Arkitekt	Olster Ukperaj	
Ing. Gjeodet	Shqiponja Civici	T. 1268
Ing. Mekanik	Gjergji Kotori	M. 0579/1
Ing. Ndërtimi	Izet Mehmetaj	
Ing. Ndërtimi	Anisa Lama	
Ing. Ndërtimi	Ilirian Kokalari	K. 1008/1
Ing. Elektrik	Burhan Demneri	E. 1049/1
Ing. Hidroteknik	Luljeta Kuci	K. 0022/1
Ing. Elektrik	Ervis Lami	
Ing. Gjeodet	Marsilda Ferko	
Ing. Gjeoinformatik	Elfat Shehu	
Ing. Ndërtimi	Leonard Lami	
Ing. Ndërtimi	Armela Kalliri	

ARMIMET E MUREVE, TRAUT LIDHES DHE KOLLONAT K-1

K- 06

SH 1:40
SH 1:50

2022

Faza PROJEKT ZBATIM

Klient
Bashkia Kamez

Projektues
Net-Group sh.p.k.

NET-GROUP

ARMIMI I TRAUT T-TH2 TE THEMELIT (COPE I)

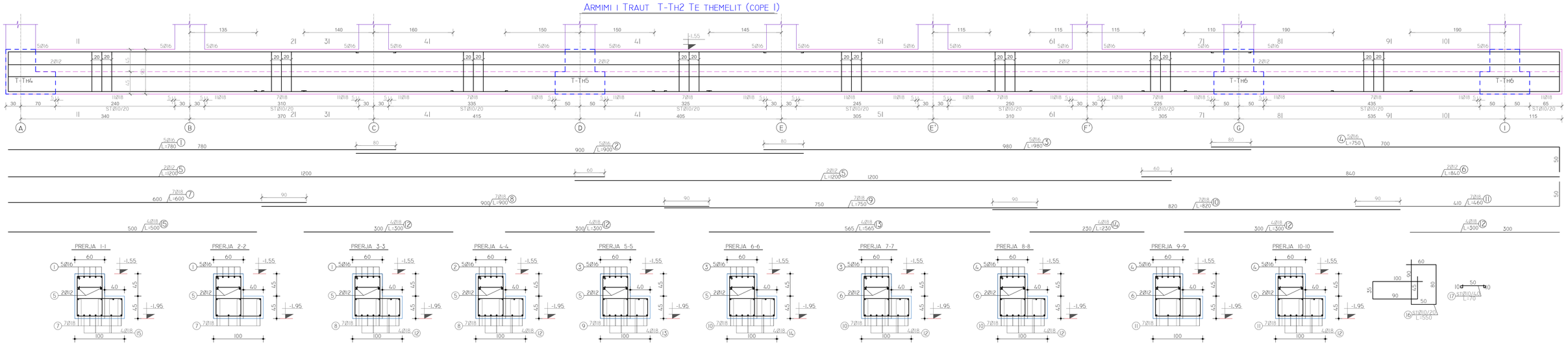

ARMIMI I TRAUT T-TH1 TE THEMELIT (COPE I)

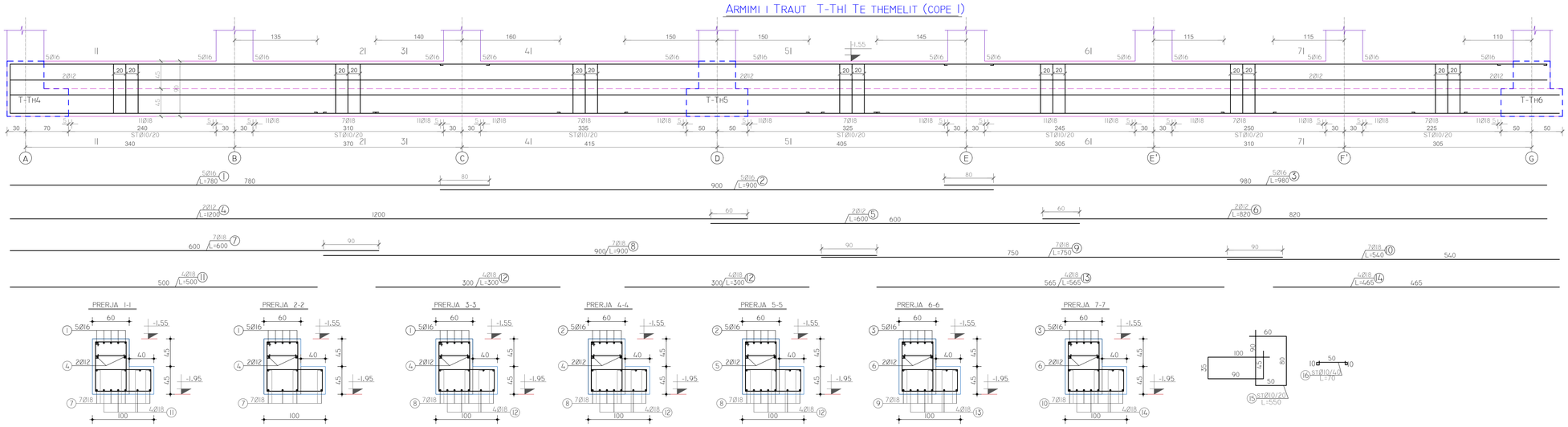

Tabela e Specifikimit te Hekurit

Pershkrimi Emertimi	Pcs. Cope	Poz. Nr	Ø mm	Gjatesia cm	Sasia Sasia	Gjatesia m	Ø mm	Pesha njesi kg/ml	Gjatesia Totale m	Pesha kg	PESHA TOTALE kg	
ARMIMI I Traut T-TH1	1	1	16	780	5	39.00	**8**	**0.395**	**0.00**	**0.00**		
		2	16	900	5	45.00	**10**	**0.617**	**585.00**	**360.68**		
		3	16	980	5	49.00				**360.7**	**Ø ≤ 10**	**360.68**
		4	12	1200	2	24.00	**12**	**0.888**	**52.40**	**46.52**		
		5	12	600	2	12.00	**14**	**1.208**	**0.00**	**0.00**		
		6	12	820	2	16.40	**16**	**1.578**	**133.00**	**209.92**		
		7	18	600	7	42.00	**18**	**1.998**	**280.50**	**560.32**		
		8	18	900	7	63.00	**20**	**2.466**	**0.00**	**0.00**		
		9	18	750	7	52.50	**22**	**2.984**	**0.00**	**0.00**		
		10	18	540	7	37.80	**24**	**3.551**	**0.00**	**0.00**		
		11	18	500	4	20.00	**25**	**3.853**	**0.00**	**0.00**		
		12	18	300	8	24.00						
		13	18	565	4	22.60						
		14	18	465	4	18.60						
		15	10	550	100	550.00						
		16	10	70	50	35.00						
										816.8	**Ø >10**	**816.76**
		Pesha totale per nje element								**1177.44**		**1,177.44**

Tabela e Specifikimit te Hekurit

Pershkrimi Emertimi	Pcs. Cope	Poz. Nr	Ø mm	Gjatesia cm	Sasia Sasia	Gjatesia m	Ø mm	Pesha njesi kg/ml	Gjatesia Totale m	Pesha kg	PESHA TOTALE kg	
ARMIMI I Traut T-TH2	1	1	16	780	5	39.00	**8**	**0.395**	**0.00**	**0.00**		
		2	16	900	5	45.00	**10**	**0.617**	**737.10**	**454.45**		
		3	16	980	5	49.00				**454.5**	**Ø ≤ 10**	**454.45**
		4	16	750	5	37.50	**12**	**0.888**	**64.80**	**57.53**		
		5	12	1200	4	48.00	**14**	**1.208**	**0.00**	**0.00**		
		6	12	840	2	16.80	**16**	**1.578**	**170.50**	**269.11**		
		7	18	600	7	42.00	**18**	**1.998**	**334.90**	**668.99**		
		8	18	900	7	63.00	**20**	**2.466**	**0.00**	**0.00**		
		9	18	750	7	52.50	**22**	**2.984**	**0.00**	**0.00**		
		10	18	820	7	57.40	**24**	**3.551**	**0.00**	**0.00**		
		11	18	460	7	32.20	**25**	**3.853**	**0.00**	**0.00**		
		12	18	300	12	36.00						
		13	18	565	4	22.60						
		14	18	230	4	9.20						
		15	18	500	4	20.00						
		16	10	550	126	693.00						
		17	10	70	63	44.10				**995.6**	**Ø >10**	**995.63**
		Pesha totale per nje element								**1450.08**		**1,450.08**

SHENIME TEKNIKE :
1-Beton per Themelet C20/25
1-Beton C25/30
2-Hekur S 500s fyk=500N/mm2 ose ekuivalent
3-Shtresa mbrojtese :
* Themele 50mm
* Kollona 25mm
* Soleta 20mm
* Mure 25mm
* Shkalle 20mm
4-Te zbatohen me rigorozitet kushtet teknike te zbatimit.
5-Planet e struktures te shihen bashke me Projektin e Arkitektures, Projektit Mekanik,Hidrosanitar dhe Projektin Elektrik

EMRI I PROJEKTIT

PROJEKT PËR RIKONSTRUKSIONIN E SHKOLLËS 9-VJECARE "AZEM HAJDARI", ZALL-MNER

GRUPI I PUNËS

			Ing. Gjeodet	Shqiponja Civici	T. 1268	**Ing. Hidroteknik**	Luljeta Kuci	K. 0022/1
Ing. Gjeolog	Valter Begaj	N. 0324/2	**Ing. Mekanik**	Gjergji Kotori	M. 0579/1	**Ing. Elektrik**	Ervis Lami	
Arkitekt	Aldo Dushi	A. 1982	**Ing. Ndërtimi**	Izet Mehmetaj		**Ing. Gjeodet**	Marsilda Ferko	
Arkitekt	Armida Rista		**Ing. Ndërtimi**	Anisa Lama		**Ing. Gjeoinformatik**	Elfat Shehu	
Arkitekt	Diana Mitrushi	A. 0212/4	**Ing. Ndërtimi**	Ilirian Kokalari	K. 1008/1	**Ing. Ndërtimi**	Leonard Lami	
Arkitekt	Olster Ukperaj		**Ing. Elektrik**	Burhan Demneri	E. 1049/1	**Ing. Ndërtimi**	Armela Kalliri	

ARMIMI I TRAREVE TE THEMELIT: T-TH1; T-TH2 TABELAT E HEKURIT

K- 07

SH 1:40

2022

Faza **PROJEKT ZBATIM**

Klient
Beshkia Kamez

Projektues
Net-Group sh.p.k.

NET-GROUP

ARMIMI I TRAUT T-TH4 TE THEMELIT (COPE I)

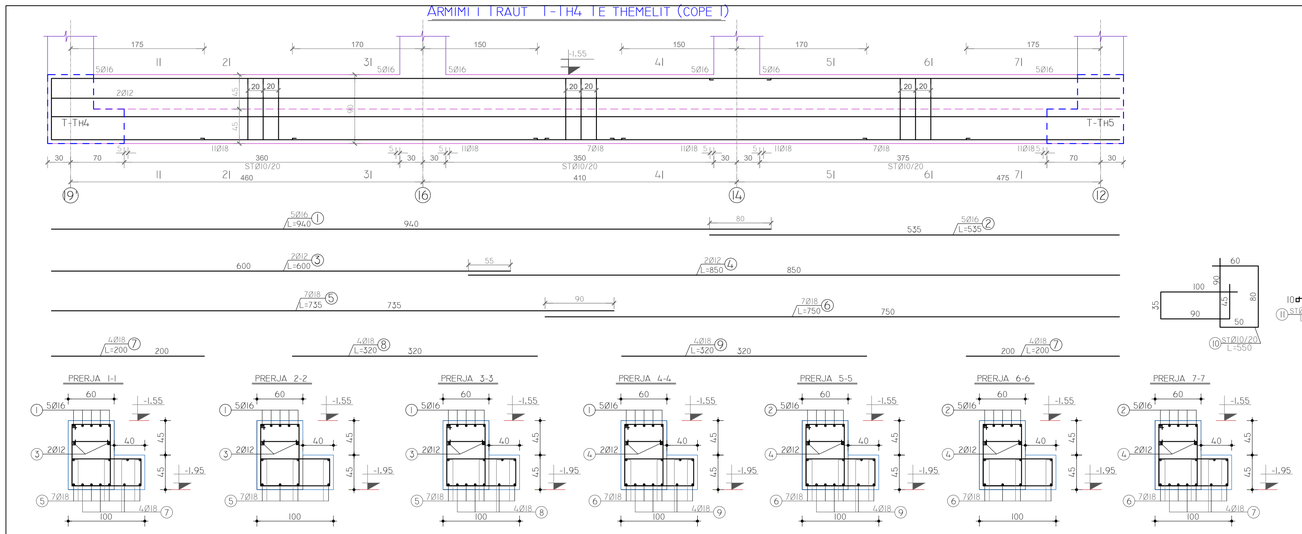

ARMIMI I TRAUT T-TH3 TE THEMELIT (COPE 3)

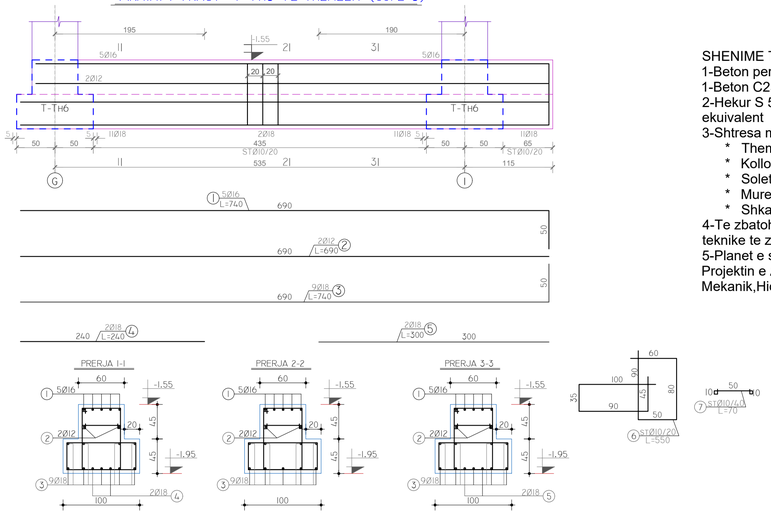

SHENIME TEKNIKE :
1-Beton per Themelet C20/25
1-Beton C25/30
2-Hekur S 500s fyk=500N/mm2 ose ekuivalent
3-Shtresa mbrojtese :
* Themele 50mm
* Kollona 25mm
* Soleta 20mm
* Mure 25mm
* Shkalle 20mm
4-Te zbatohen me rigorozitet kushtet teknike te zbatimit.
5-Planet e struktures te shihen bashke me Projektin e Arkitektures, Projektit Mekanik,Hidrosanitar dhe Projektin Elektrik

ARMIMI I TRAUT T-TH5 TE THEMELIT (COPE I)

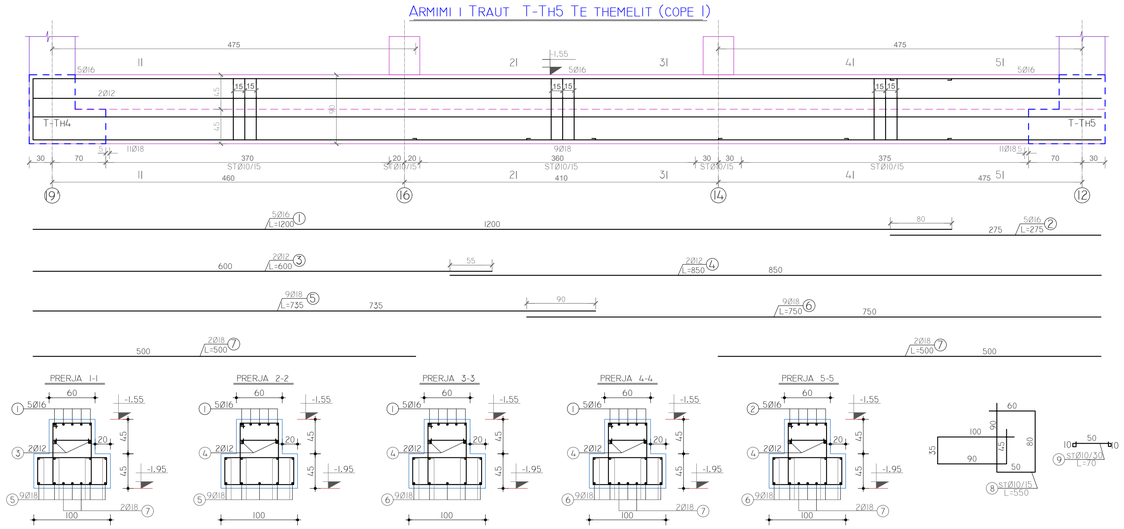

Tabela e Specifikimit te Hekurit

Pershkrimi / Emertimi	Pcs. / Cope	Poz. / Nr	Ø / mm	Gjatesia / cm	Sasia / Sasia	Gjatesia / m	Ø / mm	Pesha njesi / kg/ml	Gjatesia Totale / m	Pesha / kg	PESHA TOTALE / kg	
ARMIMI I Traut T-TH5	1	1	16	1200	5	60.00	8	0.395	0.00	0.00		
		2	16	275	5	13.75	10	0.617	479.70	295.75		
		3	12	600	2	12.00				295.8	Ø ≤ 10	295.75
		4	12	850	2	17.00	12	0.888	29.00	25.75		
		5	18	735	9	66.15	14	1.208	0.00	0.00		
		6	18	750	9	67.50	16	1.578	73.75	116.40		
		7	18	500	4	20.00	18	1.998	153.65	306.93		
		8	10	550	82	451.00	20	2.466	0.00	0.00		
		9	10	70	41	28.70	22	2.984	0.00	0.00		
							24	3.551	0.00	0.00		
							25	3.853	0.00	0.00		
										449.1	Ø >10	449.08
		Pesha totale per nje element								744.83		744.83

Tabela e Specifikimit te Hekurit

Pershkrimi / Emertimi	Pcs. / Cope	Poz. / Nr	Ø / mm	Gjatesia / cm	Sasia / Sasia	Gjatesia / m	Ø / mm	Pesha njesi / kg/ml	Gjatesia Totale / m	Pesha / kg	PESHA TOTALE / kg	
ARMIMI I Traut T-TH3	3	1	16	740	5	37.00	8	0.395	0.00	0.00		
		2	16	690	2	13.80	10	0.617	152.10	93.78		
		3	16	740	9	66.60				93.8	Ø ≤ 10	281.33
		4	16	750	2	15.00	12	0.888	6.00	5.33		
		5	12	300	2	6.00	14	1.208	0.00	0.00		
		6	10	550	26	143.00	16	1.578	132.40	208.97		
		7	10	70	13	9.10	18	1.998	0.00	0.00		
							20	2.466	0.00	0.00		
							22	2.984	0.00	0.00		
							24	3.551	0.00	0.00		
							25	3.853	0.00	0.00		
										214.3	Ø >10	642.90
		Pesha totale per nje element								308.07		924.22

Tabela e Specifikimit te Hekurit

Pershkrimi / Emertimi	Pcs. / Cope	Poz. / Nr	Ø / mm	Gjatesia / cm	Sasia / Sasia	Gjatesia / m	Ø / mm	Pesha njesi / kg/ml	Gjatesia Totale / m	Pesha / kg	PESHA TOTALE / kg	
ARMIMI I Traut T-TH4	1	1	16	940	5	47.00	8	0.395	0.00	0.00		
		2	16	535	5	26.75	10	0.617	322.10	198.59		
		3	12	600	2	12.00				198.6	Ø ≤ 10	198.59
		4	12	850	2	17.00	12	0.888	29.00	25.75		
		5	18	735	7	51.45	14	1.208	0.00	0.00		
		6	18	750	7	52.50	16	1.578	73.75	116.40		
		7	18	200	8	16.00	18	1.998	145.55	290.75		
		8	18	320	4	12.80	20	2.466	0.00	0.00		
		9	18	320	4	12.80	22	2.984	0.00	0.00		
		10	10	550	55	302.50	24	3.551	0.00	0.00		
		11	10	70	28	19.60	25	3.853	0.00	0.00		
										432.9	Ø >10	432.90
		Pesha totale per nje element								631.49		631.49

EMRI I PROJEKTIT

PROJEKT PËR RIKONSTRUKSIONIN E SHKOLLËS 9-VJECARE "AZEM HAJDARI", ZALL-MNER

GRUPI I PUNËS

Ing. Gjeolog	Valter Begaj	N. 0324/2
Arkitekt	Aldo Dushi	A. 1982
Arkitekt	Armida Rista	
Arkitekt	Diana Mitrushi	A. 0212/4
Arkitekt	Olster Ukperaj	
Ing. Gjeodet	Shqiponja Civici	T. 1268
Ing. Mekanik	Gjergji Kotori	M. 0579/1
Ing. Ndërtimi	Izet Mehmetaj	
Ing. Ndërtimi	Anisa Lama	
Ing. Ndërtimi	Ilirian Kokalari	K. 1008/1
Ing. Elektrik	Burhan Demneri	E. 1049/1
Ing. Hidroteknik	Luljeta Kuci	K. 0022/1
Ing. Elektrik	Ervis Lami	
Ing. Gjeodet	Marsilda Ferko	
Ing. Gjeoinformatik	Elfat Shehu	
Ing. Ndërtimi	Leonard Lami	
Ing. Ndërtimi	Armela Kalliri	

ARMIMI I TRAREVE TE THEMELIT: T-TH3; T-TH4; T-TH5.
TABELAT E HEKURIT

K- 08 **SH 1:40**

2022

Faza **PROJEKT ZBATIM**

Klient
Bashkia Kamez

Projektues
Net-Group sh.p.k.

NET-GROUP

ARMIMI I TRAUT T-TH6 TE THEMELIT (COPE 1)

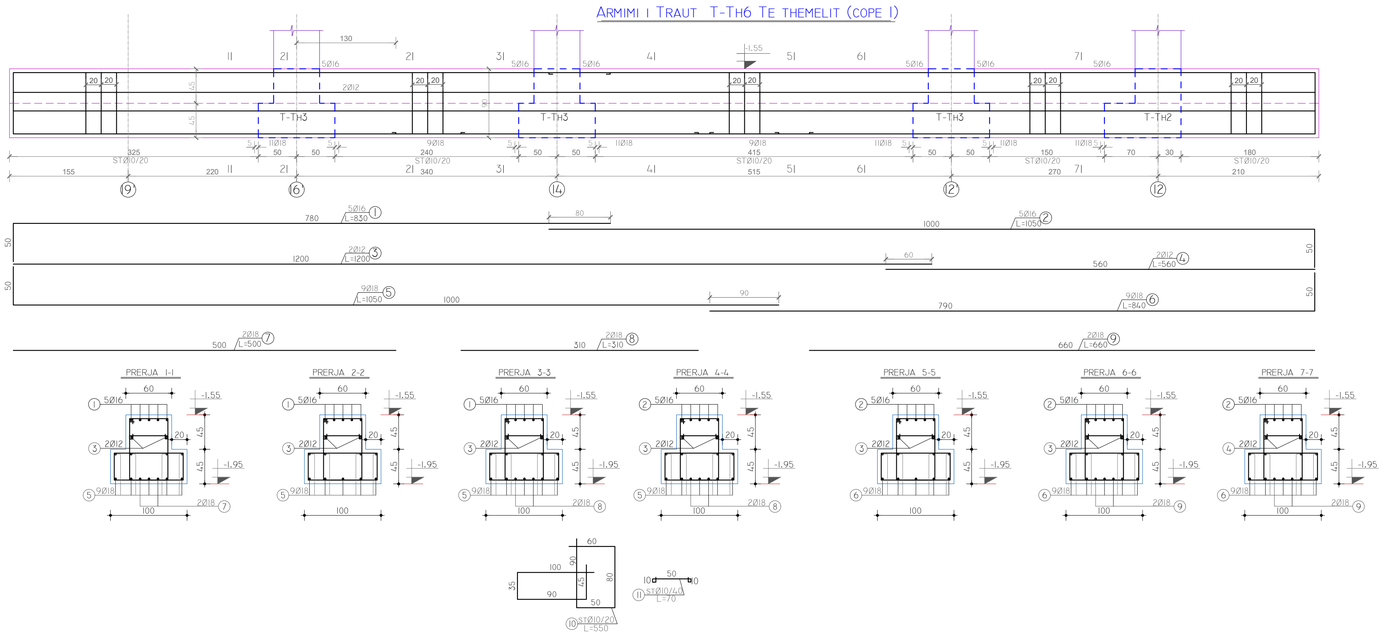

ARMIMI I TRAUT T-TH7 TE THEMELIT (COPE 1)

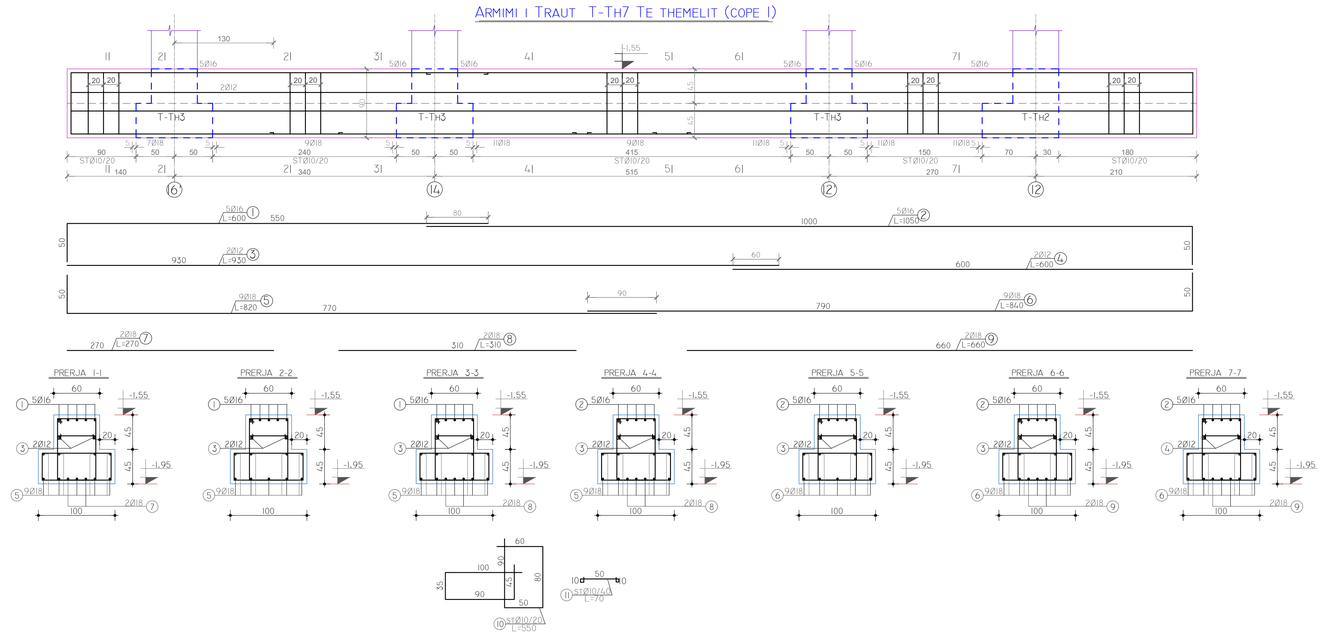

Tabela e Specifikimit te Hekurit

Pershkrimi	Pcs.	Poz.	Ø	Gjatesia	Sasia	Gjatesia	Ø	Pesha njesi	Gjatesia Totale	Pesha	PESHA TOTALE	
Emertimi	Cope	Nr	mm	cm	Sasia	m	mm	kg/ml	m	kg	kg	
ARMIMI I Traut T-TH6	1	1	16	830	5	41.50	8	0.395	0.00	0.00		
		2	16	1050	5	52.50	10	0.617	392.30	241.87		
		3	12	1200	2	24.00				241.9	Ø ≤ 10	241.87
		4	12	560	2	11.20	12	0.888	35.20	31.25		
		5	18	1050	9	94.50	14	1.208	0.00	0.00		
		6	18	840	9	75.60	16	1.578	94.00	148.36		
		7	18	500	2	10.00	18	1.998	199.50	398.52		
		8	18	310	2	6.20	20	2.466	0.00	0.00		
		9	18	660	2	13.20	22	2.984	0.00	0.00		
		10	10	550	67	368.50	24	3.551	0.00	0.00		
		11	10	70	34	23.80	25	3.853	0.00	0.00		
										578.1	Ø >10	578.13
		Pesha totale per nje element								820.00		820.00

Tabela e Specifikimit te Hekurit

Pershkrimi	Pcs.	Poz.	Ø	Gjatesia	Sasia	Gjatesia	Ø	Pesha njesi	Gjatesia Totale	Pesha	PESHA TOTALE	
Emertimi	Cope	Nr	mm	cm	Sasia	m	mm	kg/ml	m	kg	kg	
ARMIMI I Traut T-TH7	1	1	16	600	5	30.00	8	0.395	0.00	0.00		
		2	16	1050	5	52.50	10	0.617	322.10	198.59		
		3	12	930	2	18.60				198.6	Ø ≤ 10	198.59
		4	12	600	2	12.00	12	0.888	30.60	27.17		
		5	18	820	9	73.80	14	1.208	0.00	0.00		
		6	18	840	9	75.60	16	1.578	82.50	130.21		
		7	18	270	2	5.40	18	1.998	174.20	347.98		
		8	18	310	2	6.20	20	2.466	0.00	0.00		
		9	18	660	2	13.20	22	2.984	0.00	0.00		
		10	10	550	55	302.50	24	3.551	0.00	0.00		
		11	10	70	28	19.60	25	3.853	0.00	0.00		
										505.4	Ø >10	505.36
		Pesha totale per nje element								703.95		703.95

SHENIME TEKNIKE :
1-Beton per Themelet C20/25
1-Beton C25/30
2-Hekur S 500s fyk=500N/mm2 ose ekuivalent
3-Shtresa mbrojtese :
* Themele 50mm
* Kollona 25mm
* Soleta 20mm
* Mure 25mm
* Shkalle 20mm
4-Te zbatohen me rigorozitet kushtet teknike te zbatimit.
5-Planet e struktures te shihen bashke me Projektin e Arkitektures, Projektit Mekanik,Hidrosanitar dhe Projektin Elektrik

EMRI I PROJEKTIT

PROJEKT PËR RIKONSTRUKSIONIN E SHKOLLËS 9-VJECARE "AZEM HAJDARI", ZALL-MNER

GRUPI I PUNËS

			Ing. Gjeodet	Shqiponja Civici	T. 1268	**Ing. Hidroteknik**	Luljeta Kuci	K. 0022/1
Ing. Gjeolog	Valter Begaj	N. 0324/2	**Ing. Mekanik**	Gjergji Kotori	M. 0579/1	**Ing. Elektrik**	Ervis Lami	
Arkitekt	Aldo Dushi	A. 1982	**Ing. Ndërtimi**	Izet Mehmetaj		**Ing. Gjeodet**	Marsilda Ferko	
Arkitekt	Armida Rista		**Ing. Ndërtimi**	Anisa Lama		**Ing. Gjeoinformatik**	Elfat Shehu	
Arkitekt	Diana Mitrushi	A. 0212/4	**Ing. Ndërtimi**	Ilirian Kokalari	K. 1008/1	**Ing. Ndërtimi**	Leonard Lami	
Arkitekt	Olster Ukperaj		**Ing. Elektrik**	Burhan Demneri	E. 1049/1	**Ing. Ndërtimi**	Armela Kalliri	

ARMIMI I TRAREVE TE THEMELIT: T-TH6; T-TH7 TABELAT E HEKURIT

K- 09

SH 1:40

2022

Faza **PROJEKT ZBATIM**

Klient
Beshkia Kamez

Projektues
Net-Group sh.p.k.

NET-GROUP

Plani i Strukturave Kuota +3.50

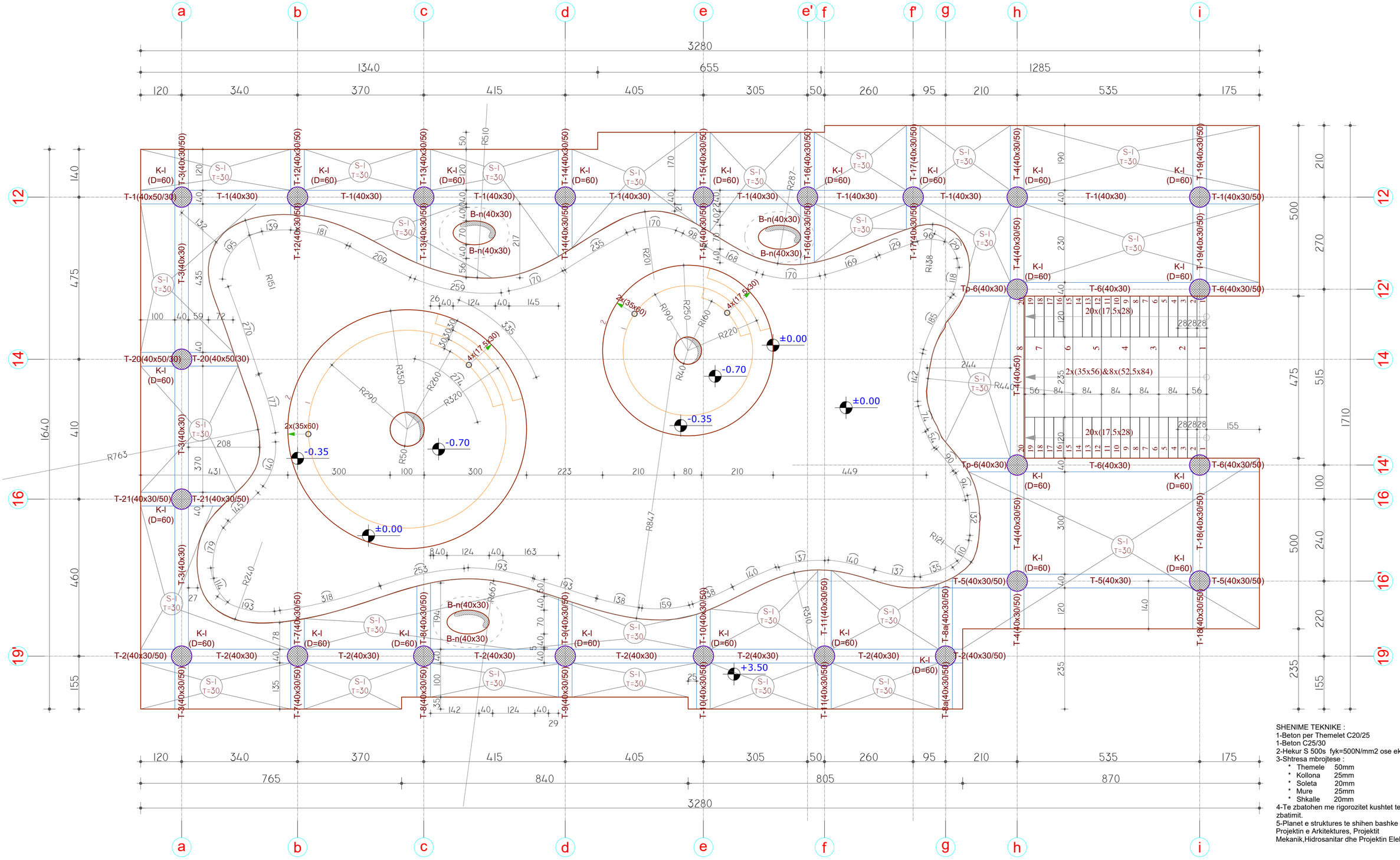

SHENIME TEKNIKE :
1-Beton per Themelet C20/25
1-Beton C25/30
2-Hekur S 500s fyk=500N/mm2 ose ekuivalent
3-Shtresa mbrojtese :
* Themele 50mm
* Kollona 25mm
* Soleta 20mm
* Mure 25mm
* Shkalle 20mm
4-Te zbatohen me rigorozitet kushtet teknike te zbatimit.
5-Planet e strukutres te shihen bashke me Projektin e Arkitektures, Projektit Mekanik,Hidrosanitar dhe Projektin Elektrik

EMRI I PROJEKTIT

PROJEKT PËR RIKONSTRUKSIONIN E SHKOLLËS 9-VJECARE "AZEM HAJDARI", ZALL-MNER

GRUPI I PUNËS

Ing. Gjeolog	Valter Begaj	N. 0324/2
Arkitekt	Aldo Dushi	A. 1982
Arkitekt	Armida Rista	
Arkitekt	Diana Mitrushi	A. 0212/4
Arkitekt	Olster Ukperaj	
Ing. Gjeodet	Shqiponja Civici	T. 1268
Ing. Mekanik	Gjergji Kotori	M. 0579/1
Ing. Ndërtimi	Izet Mehmetaj	
Ing. Ndërtimi	Anisa Lama	
Ing. Ndërtimi	Ilirian Kokalari	K. 1008/1
Ing. Elektrik	Burhan Demneri	E. 1049/1
Ing. Hidroteknik	Luljeta Kuci	K. 0022/1
Ing. Elektrik	Ervis Lami	
Ing. Gjeodet	Marsilda Ferko	
Ing. Gjeoinformatik	Elfat Shehu	
Ing. Ndërtimi	Leonard Lami	
Ing. Ndërtimi	Armela Kalliri	

PLANI I STRUKTURAVE KUOTA +3.50

K- **10** **SH 1:75**

2022

Faza **PROJEKT ZBATIM**

Klient
Bashkia Kamez

Projektues
Net-Group sh.p.k.

NET-GROUP

TRAU T-1 (AKSI 12-12) COPE-1

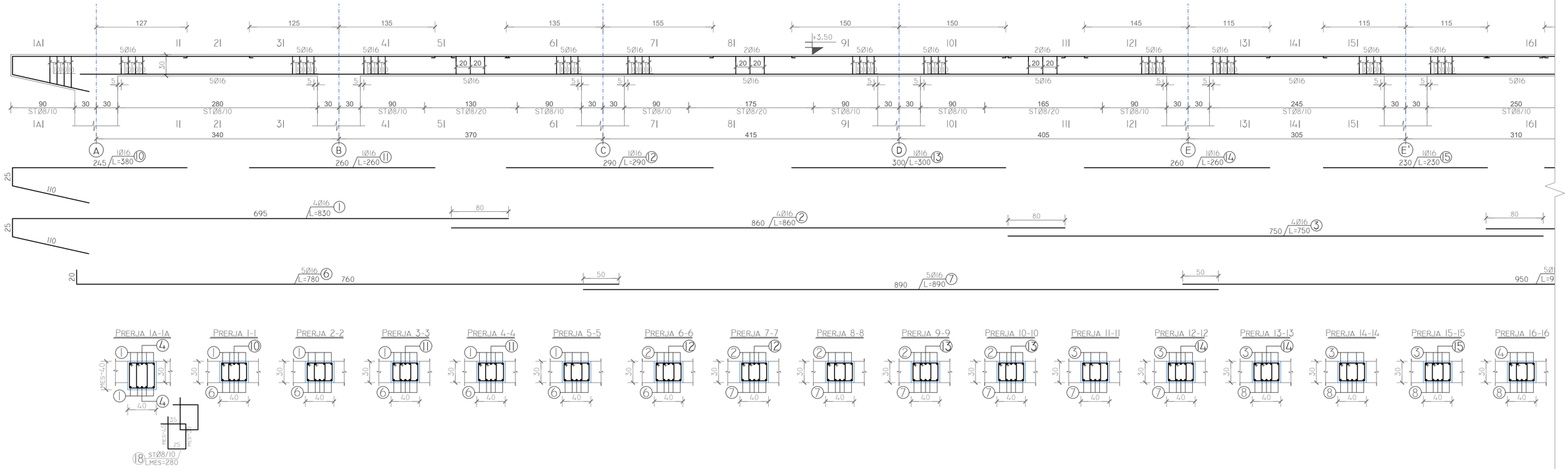

VAZHDIM I TRAUT T-1

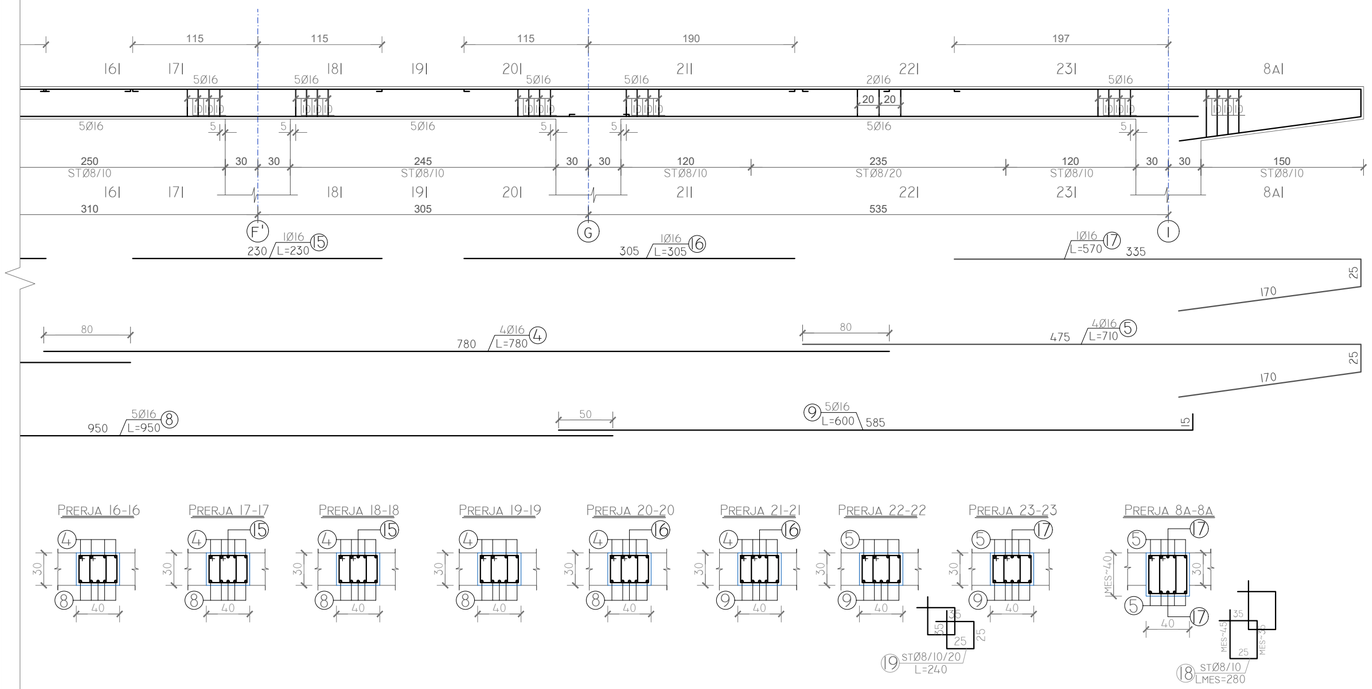

TABELA E HEKURIT

Element Description	Quantity pcs	Poz. Nr	Ø mm	Length cm	Quantity pcs	Length m		Ø mm	Pesha Njesi kg/ml	Gjatesia totale m	Pesha totale kg	PESHA TOTALE kg	
								6	0.222	0.00	0.00		
Trau T-1	1	1	16	830	4	33.2		8	0.395	590.40	232.96		
		2	16	860	4	34.4		10	0.617	0.00	0.00		
		3	16	750	4	30.0					233.0	Ø<=10	232.963
		4	16	780	4	31.2		12	0.888	0.00	0.00		
		5	16	710	4	28.4		14	1.208	0.00	0.00		
		6	16	780	5	39.0		16	1.578	344.15	543.19		
		7	16	890	5	44.5		18	1.998	0.00	0.00		
		8	16	950	5	47.5		20	2.466	0.00	0.00		
		9	16	600	5	30.0		22	2.984	0.00	0.00		
		10	16	380	1	3.8		24	3.551	0.00	0.00		
		11	16	260	1	2.6							
		12	16	290	1	2.9							
		13	16	300	1	3.0							
		14	16	260	1	2.6							
		15	16	230	1	2.3							
		16	16	305	1	3.1							
		17	16	570	1	5.7							
		18	8	280	24	67.2							
		19	8	240	218	523.2					543.2	Ø >10	543.1857
								Pesha totale per nje element			776.15	776	

SHENIME TEKNIKE :
1-Beton per Themelet C20/25
1-Beton C25/30
2-Hekur S 500s fyk=500N/mm2 ose ekuivalent
3-Shtresa mbrojtese :
* Themele 50mm
* Kollona 25mm
* Soleta 20mm
* Mure 25mm
* Shkalle 20mm
4-Te zbatohen me rigorozitet kushtet teknike te zbatimit.
5-Planet e struktures te shihen bashke me Projektin e Arkitektures, Projektit Mekanik,Hidrosanitar dhe Projektin Elektrik

EMRI I PROJEKTIT

PROJEKT PËR RIKONSTRUKSIONIN E SHKOLLËS 9-VJECARE "AZEM HAJDARI", ZALL-MNER

GRUPI I PUNËS

			Ing. Gjeodet	Shqiponja Civici	T. 1268	**Ing. Hidroteknik**	Luljeta Kuci	K. 0022/1
Ing. Gjeolog	Valter Begaj	N. 0324/2	**Ing. Mekanik**	Gjergji Kotori	M. 0579/1	**Ing. Elektrik**	Ervis Lami	
Arkitekt	Aldo Dushi	A. 1982	**Ing. Ndërtimi**	Izet Mehmetaj		**Ing. Gjeodet**	Marsilda Ferko	
Arkitekt	Armida Rista		**Ing. Ndërtimi**	Anisa Lama		**Ing. Gjeoinformatik**	Elfat Shehu	
Arkitekt	Diana Mitrushi	A. 0212/4	**Ing. Ndërtimi**	Ilirian Kokalari	K. 1008/1	**Ing. Ndërtimi**	Leonard Lami	
Arkitekt	Olster Ukperaj		**Ing. Elektrik**	Burhan Demneri	E. 1049/1	**Ing. Ndërtimi**	Armela Kalliri	

TRAU T-1 (AKSI 12-12)

K- **11** **SH 1:40**

2022

Faza **PROJEKT ZBATIM**

Klient
Bashkia Kamez

Projektues
Net-Group sh.p.k.

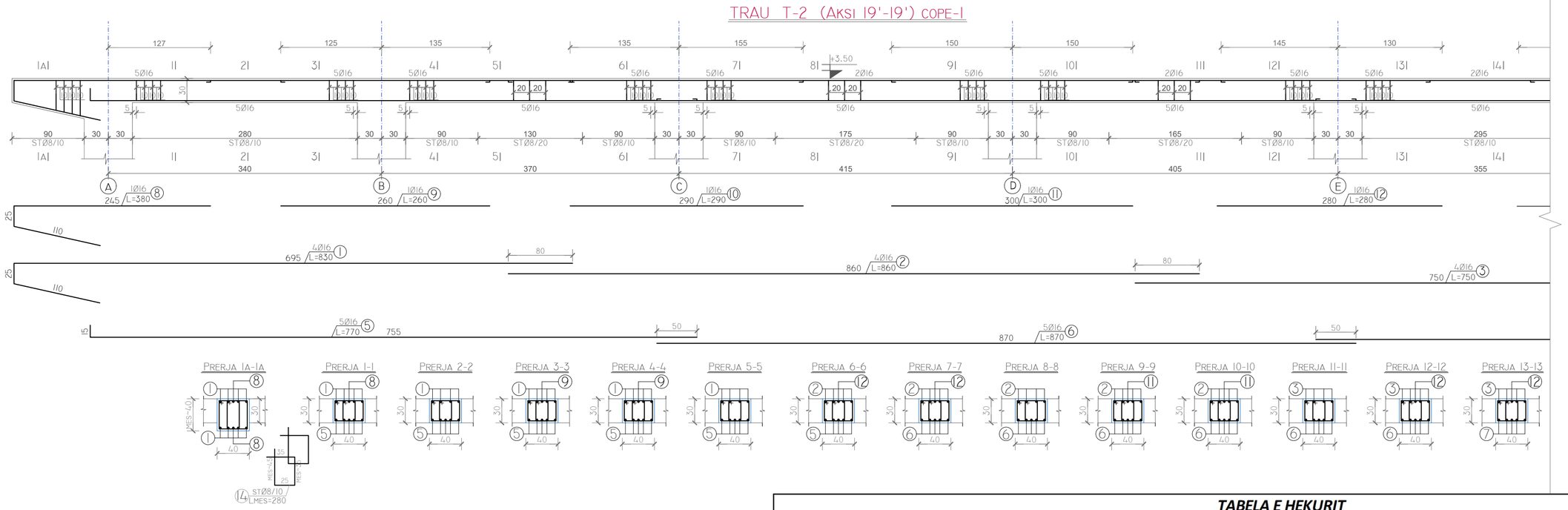

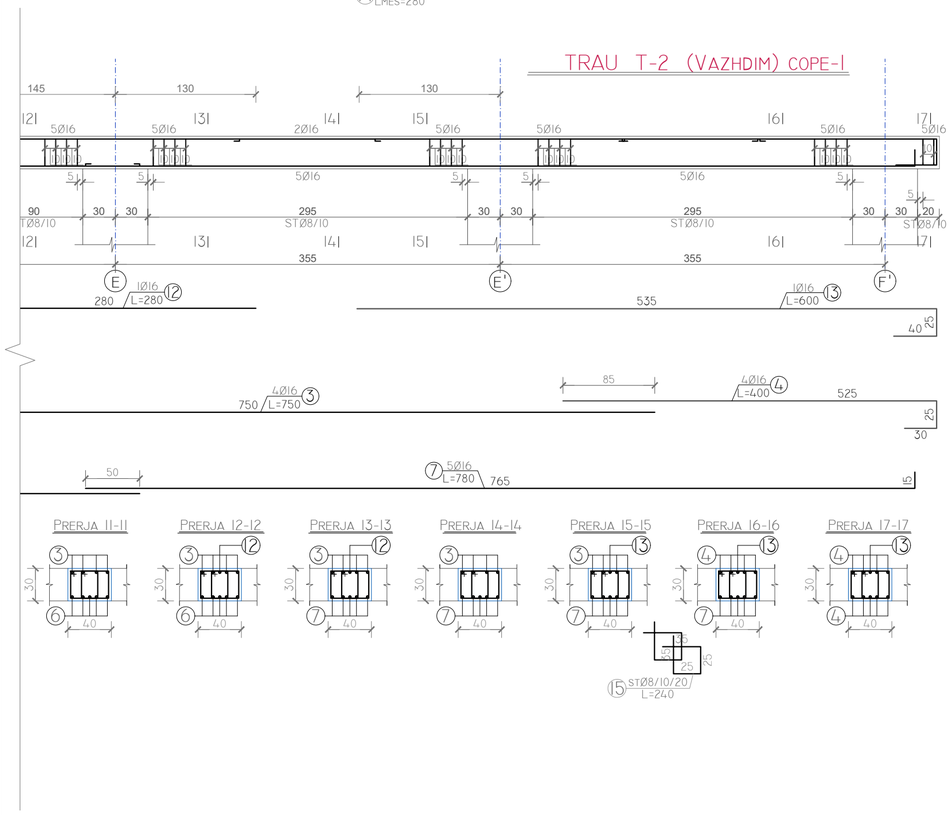

TABELA E HEKURIT

Element Description	Quantity pcs	Poz. Nr	Ø mm	Length cm	Quantity pcs	Length m		Ø mm	Pesha Njesi kg/ml	Gjatesia totale m	Pesha totale kg	PESHA TOTALE kg	
Trau T-2	1							6	0.222	0.00	0.00		
		1	16	830	4	33.2		8	0.395	428.40	169.04		
		2	16	860	4	34.4		10	0.617	0.00	0.00		
		3	16	750	4	30.0					169.0	Ø<=10	169.0402
		4	16	400	4	16.0		12	0.888	0.00	0.00		
		5	16	770	5	38.5		14	1.208	0.00	0.00		
		6	16	870	5	43.5		16	1.578	255.70	403.58		
		7	16	780	5	39.0		18	1.998	0.00	0.00		
		8	16	380	1	3.8		20	2.466	0.00	0.00		
		9	16	260	1	2.6		22	2.984	0.00	0.00		
		10	16	290	1	2.9		24	3.551	0.00	0.00		
		11	16	300	1	3.0							
		12	16	280	1	2.8							
		13	16	600	1	6.0							
		14	8	280	9	25.2							
		15	8	240	168	403.2					403.6	Ø >10	403.5815
								Pesha totale per nje element			572.62	573	

SHENIME TEKNIKE :
1-Beton per Themelet C20/25
1-Beton C25/30
2-Hekur S 500s fyk=500N/mm2 ose ekuivalent
3-Shtresa mbrojtese :
* Themele 50mm
* Kollona 25mm
* Soleta 20mm
* Mure 25mm
* Shkalle 20mm
4-Te zbatohen me rigorozitet kushtet teknike te zbatimit.
5-Planet e struktures te shihen bashke me Projektin e Arkitektures, Projektit Mekanik,Hidrosanitar dhe Projektin Elektrik

EMRI I PROJEKTIT

PROJEKT PËR RIKONSTRUKSIONIN E SHKOLLËS 9-VJECARE "AZEM HAJDARI", ZALL-MNER

GRUPI I PUNËS

Ing. Gjeolog	Valter Begaj	N. 0324/2
Arkitekt	Aldo Dushi	A. 1982
Arkitekt	Armida Rista	
Arkitekt	Diana Mitrushi	A. 0212/4
Arkitekt	Olster Ukperaj	
Ing. Gjeodet	Shqiponja Civici	T. 1268
Ing. Mekanik	Gjergji Kotori	M. 0579/1
Ing. Ndërtimi	Izet Mehmetaj	
Ing. Ndërtimi	Anisa Lama	
Ing. Ndërtimi	Ilirian Kokalari	K. 1008/1
Ing. Elektrik	Burhan Demneri	E. 1049/1
Ing. Hidroteknik	Luljeta Kuci	K. 0022/1
Ing. Elektrik	Ervis Lami	
Ing. Gjeodet	Marsilda Ferko	
Ing. Gjeoinformatik	Elfat Shehu	
Ing. Ndërtimi	Leonard Lami	
Ing. Ndërtimi	Armela Kalliri	

TRAU T-2 (AKSI 19'-19')

K- **12** **SH 1:40**

2022

Faza **PROJEKT ZBATIM**

Klient
Bashkia Kamez

Projektues
Net-Group sh.p.k.

TRAU T-7 (AKSI B-B) COPE-I

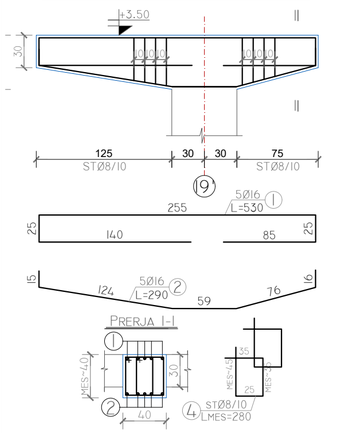

TRAU T-8 (AKSI C-C) COPE-I

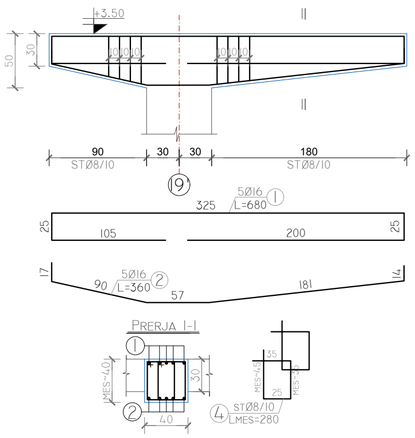

TRAU T-9 (AKSI D-D) COPE-I

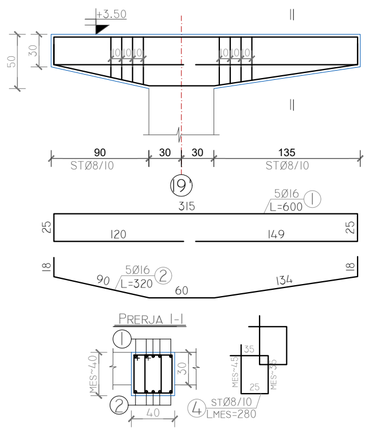

TRAU T-10 (AKSI E-E) COPE-I

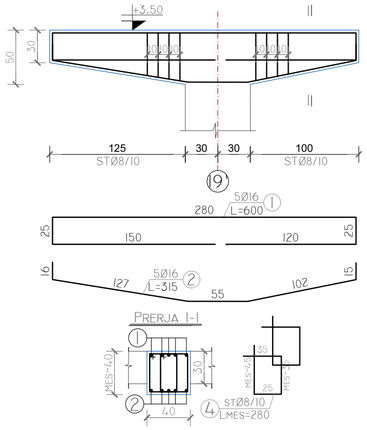

TRAU T-11 (AKSI F-F) COPE-I

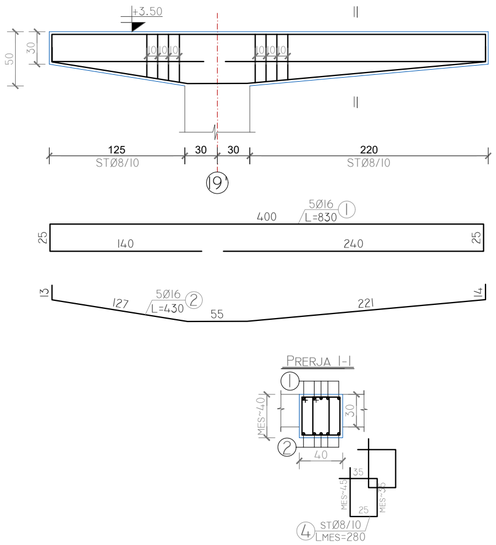

TRAU T-12 (AKSI B-B) COPE-I

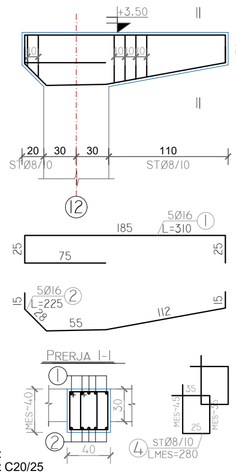

TRAU T-13 (AKSI C-C) COPE-I

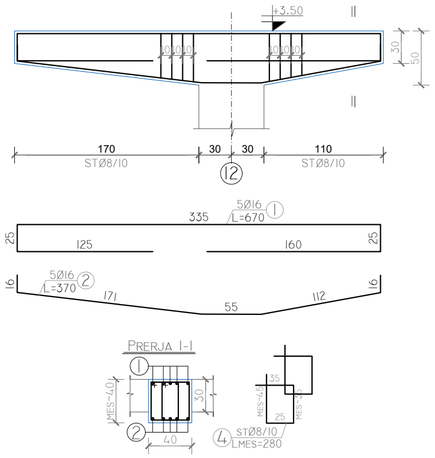

TRAU T-14 (AKSI D-D) COPE-I

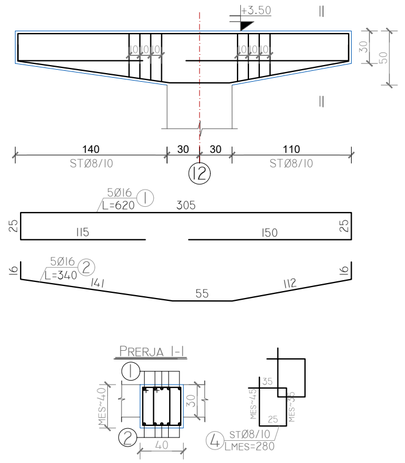

TRAU T-15 (AKSI E-E) COPE-I

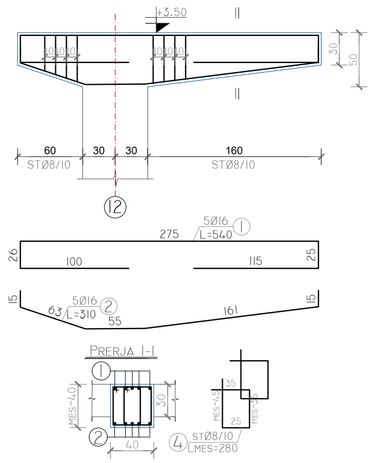

TRAU T-8A (AKSI G-G) COPE-I

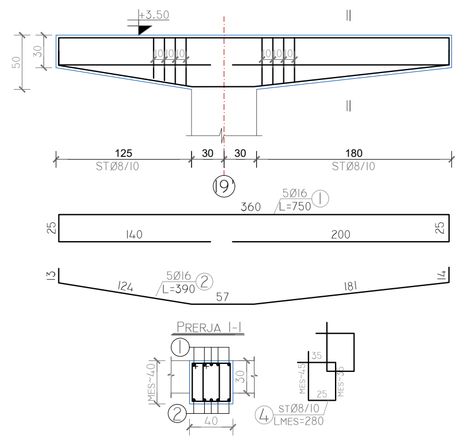

SHENIME TEKNIKE :
1-Beton per Themelet C20/25
1-Beton C25/30
2-Hekur S 500s fyk=500N/mm2 ose ekuivalent
3-Shtresa mbrojtese :
* Themele 50mm
* Kollona 25mm
* Soleta 20mm
* Mure 25mm
* Shkalle 20mm
4-Te zbatohen me rigorozitet kushtet teknike te zbatimit.
5-Planet e struktures te shihen bashke me Projektin e Arkitektures, Projektit Mekanik,Hidrosanitar dhe Projektin Elektrik

TABELA E HEKURIT

Element Description	Quantity m2	Poz. Nr	Ø mm	Length cm	Quantity pcs	Length m		Ø mm	Pesha Njesi kg/ml	Gjatesia totale m	Pesha totale kg	PESHA TOTALE kg	
Trau T-7	1					0.0		6	0.222	0.00	0.00		
		1	16	530	5	26.5		8	0.395	56.00	22.10		
		2	16	290	5	14.5		10	0.617	0.00	0.00		
		3	8	280	20	56.0					22.1	Ø<=10	22.09676
		4				0.0		12	0.888	0.00	0.00		
		5				0.0		14	1.208	0.00	0.00		
		6				0.0		16	1.578	41.00	64.71		
		7				0.0		18	1.998	0.00	0.00		
		8				0.0		20	2.466	0.00	0.00		
		9				0.0		22	2.984	0.00	0.00		
		10				0.0		24	3.551	0.00	0.00		
		11				0.0					64.7	Ø >10	64.71193
										Pesha totale per nje element	86.81	87	

TABELA E HEKURIT

Element Description	Quantity m2	Poz. Nr	Ø mm	Length cm	Quantity pcs	Length m		Ø mm	Pesha Njesi kg/ml	Gjatesia totale m	Pesha totale kg	PESHA TOTALE kg	
Trau T-8	1					0.0		6	0.222	0.00	0.00		
		1	16	680	5	34.0		8	0.395	75.60	29.83		
		2	16	360	5	18.0		10	0.617	0.00	0.00		
		3	8	280	27	75.6					29.8	Ø<=10	29.83062
		4				0.0		12	0.888	0.00	0.00		
		5				0.0		14	1.208	0.00	0.00		
		6				0.0		16	1.578	52.00	82.07		
		7				0.0		18	1.998	0.00	0.00		
		8				0.0		20	2.466	0.00	0.00		
		9				0.0		22	2.984	0.00	0.00		
		10				0.0		24	3.551	0.00	0.00		
		11				0.0					82.1	Ø >10	82.07367
										Pesha totale per nje element	111.90	112	

TABELA E HEKURIT

Element Description	Quantity m2	Poz. Nr	Ø mm	Length cm	Quantity pcs	Length m		Ø mm	Pesha Njesi kg/ml	Gjatesia totale m	Pesha totale kg	PESHA TOTALE kg	
Trau T-9	1					0.0		6	0.222	0.00	0.00		
		1	16	600	5	30.0		8	0.395	64.40	25.41		
		2	16	320	5	16.0		10	0.617	0.00	0.00		
		3	8	280	23	64.4					25.4	Ø<=10	25.41127
		4				0.0		12	0.888	0.00	0.00		
		5				0.0		14	1.208	0.00	0.00		
		6				0.0		16	1.578	46.00	72.60		
		7				0.0		18	1.998	0.00	0.00		
		8				0.0		20	2.466	0.00	0.00		
		9				0.0		22	2.984	0.00	0.00		
		10				0.0		24	3.551	0.00	0.00		
		11				0.0					72.6	Ø >10	72.60363
										Pesha totale per nje element	98.01	98	

EMRI I PROJEKTIT

PROJEKT PËR RIKONSTRUKSIONIN E SHKOLLËS 9-VJECARE "AZEM HAJDARI", ZALL-MNER

GRUPI I PUNËS

Ing. Gjeolog	Valter Begaj	N. 0324/2
Arkitekt	Aldo Dushi	A. 1982
Arkitekt	Armida Rista	
Arkitekt	Diana Mitrushi	A. 0212/4
Arkitekt	Olster Ukperaj	
Ing. Gjeodet	Shqiponja Civici	T. 1268
Ing. Mekanik	Gjergji Kotori	M. 0579/1
Ing. Ndërtimi	Izet Mehmetaj	
Ing. Ndërtimi	Anisa Lama	
Ing. Ndërtimi	Ilirian Kokalari	K. 1008/1
Ing. Elektrik	Burhan Demneri	E. 1049/1
Ing. Hidroteknik	Luljeta Kuci	K. 0022/1
Ing. Elektrik	Ervis Lami	
Ing. Gjeodet	Marsilda Ferko	
Ing. Gjeoinformatik	Elfat Shehu	
Ing. Ndërtimi	Leonard Lami	
Ing. Ndërtimi	Armela Kalliri	

ARMIMI I TRAREVE T-7;...;T-15; T-A
TABELA E HEKURIT

K- 13 SH 1:40

2022

Faza PROJEKT ZBATIM

Klient
Bashkia Kamez

Projektues
Net-Group sh.p.k.

NET-GROUP

TRAU T-20 (AKSI 14-14) COPE-I

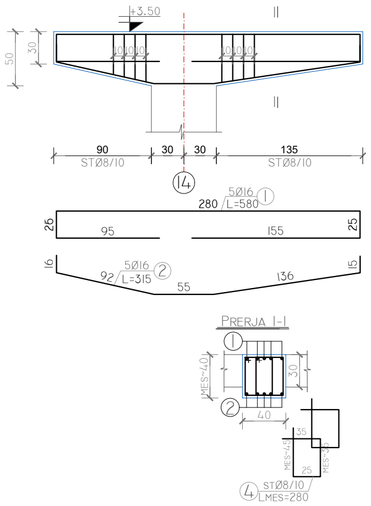

TRAU T-21 (AKSI 16-16) COPE-I

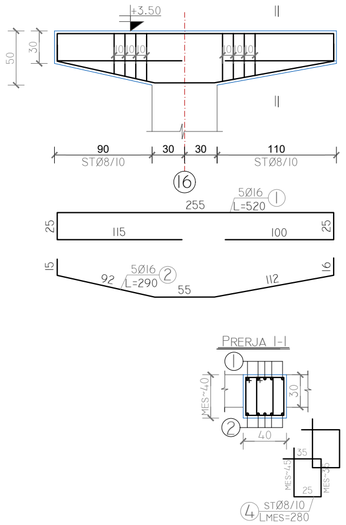

TABELA E HEKURIT

Element Description	Quantity m2	Poz. Nr	Ø mm	Length cm	Quantity pcs	Length m		Ø mm	Pesha Njesi kg/ml	Gjatesia totale m	Pesha totale kg	PESHA TOTALE kg	
Trau T-16	1					0.0		6	0.222	0.00	0.00		
		1	16	760	5	38.0		8	0.395	92.40	36.46		
		2	16	420	5	21.0		10	0.617	0.00	0.00		
		3	8	280	33	92.4					36.5	Ø<=10	36.45965
		4				0.0		12	0.888	0.00	0.00		
		5				0.0		14	1.208	0.00	0.00		
		6				0.0		16	1.578	59.00	93.12		
		7				0.0		18	1.998	0.00	0.00		
		8				0.0		20	2.466	0.00	0.00		
		9				0.0		22	2.984	0.00	0.00		
		10				0.0		24	3.551	0.00	0.00		
		11				0.0					93.1	Ø >10	93.12205
		Pesha totale per nje element									129.58	130	

TRAU T-17 (AKSI F'-F') COPE-I

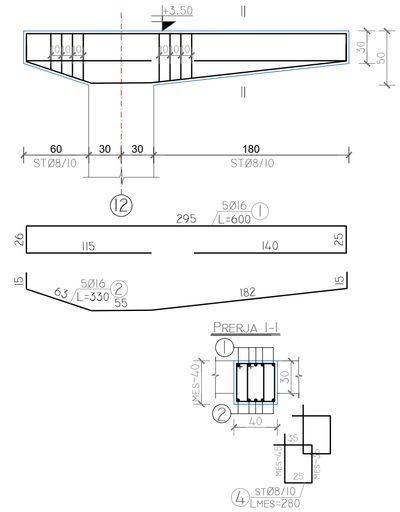

SHENIME TEKNIKE :
1-Beton per Themelet C20/25
1-Beton C25/30
2-Hekur S 500s fyk=500N/mm2 ose ekuivalent
3-Shtresa mbrojtese :
* Themele 50mm
* Kollona 25mm
* Soleta 20mm
* Mure 25mm
* Shkalle 20mm
4-Te zbatohen me rigorozitet kushtet teknike te zbatimit.
5-Planet e struktures te shihen bashke me Projektin e Arkitektures, Projektit Mekanik,Hidrosanitar dhe Projektin Elektrik

TABELA E HEKURIT

Element Description	Quantity m2	Poz. Nr	Ø mm	Length cm	Quantity pcs	Length m		Ø mm	Pesha Njesi kg/ml	Gjatesia totale m	Pesha totale kg	PESHA TOTALE kg	
Trau T-11	1					0.0		6	0.222	0.00	0.00		
		1	16	830	5	41.5		8	0.395	98.00	38.67		
		2	16	430	5	21.5		10	0.617	0.00	0.00		
		3	8	280	35	98.0					38.7	Ø<=10	38.66933
		4				0.0		12	0.888	0.00	0.00		
		5				0.0		14	1.208	0.00	0.00		
		6				0.0		16	1.578	63.00	99.44		
		7				0.0		18	1.998	0.00	0.00		
		8				0.0		20	2.466	0.00	0.00		
		9				0.0		22	2.984	0.00	0.00		
		10				0.0		24	3.551	0.00	0.00		
		11				0.0					99.4	Ø >10	99.43541
		Pesha totale per nje element									138.10	138	

TABELA E HEKURIT

Element Description	Quantity m2	Poz. Nr	Ø mm	Length cm	Quantity pcs	Length m		Ø mm	Pesha Njesi kg/ml	Gjatesia totale m	Pesha totale kg	PESHA TOTALE kg	
Trau T-17	1					0.0		6	0.222	0.00	0.00		
		1	16	600	5	30.0		8	0.395	67.20	26.52		
		2	16	330	5	16.5		10	0.617	0.00	0.00		
		3	8	280	24	67.2					26.5	Ø<=10	26.51611
		4				0.0		12	0.888	0.00	0.00		
		5				0.0		14	1.208	0.00	0.00		
		6				0.0		16	1.578	46.50	73.39		
		7				0.0		18	1.998	0.00	0.00		
		8				0.0		20	2.466	0.00	0.00		
		9				0.0		22	2.984	0.00	0.00		
		10				0.0		24	3.551	0.00	0.00		
		11				0.0					73.4	Ø >10	73.3928
		Pesha totale per nje element									99.91	100	

TRAU T-16 (AKSI E'-E') COPE-I

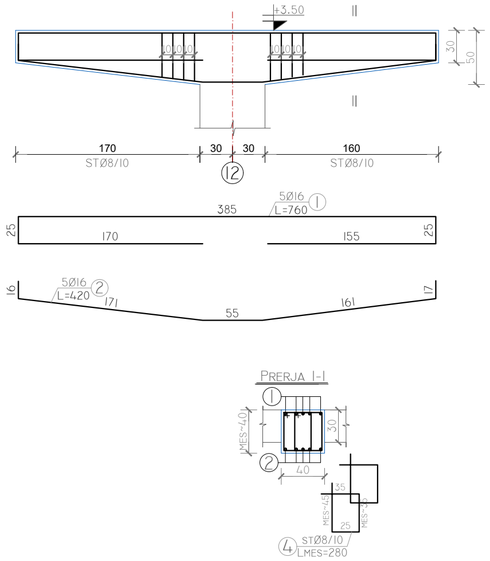

TABELA E HEKURIT

Element Description	Quantity m2	Poz. Nr	Ø mm	Length cm	Quantity pcs	Length m		Ø mm	Pesha Njesi kg/ml	Gjatesia totale m	Pesha totale kg	PESHA TOTALE kg	
Trau T-10	1					0.0		6	0.222	0.00	0.00		
		1	16	600	5	30.0		8	0.395	64.40	25.41		
		2	16	315	5	15.8		10	0.617	0.00	0.00		
		3	8	280	23	64.4					25.4	Ø<=10	25.41127
		4				0.0		12	0.888	0.00	0.00		
		5				0.0		14	1.208	0.00	0.00		
		6				0.0		16	1.578	45.75	72.21		
		7				0.0		18	1.998	0.00	0.00		
		8				0.0		20	2.466	0.00	0.00		
		9				0.0		22	2.984	0.00	0.00		
		10				0.0		24	3.551	0.00	0.00		
		11				0.0					72.2	Ø >10	72.20905
		Pesha totale per nje element									97.62	98	

TABELA E HEKURIT

Element Description	Quantity m2	Poz. Nr	Ø mm	Length cm	Quantity pcs	Length m		Ø mm	Pesha Njesi kg/ml	Gjatesia totale m	Pesha totale kg	PESHA TOTALE kg	
Trau T-12	1					0.0		6	0.222	0.00	0.00		
		1	16	310	5	15.5		8	0.395	36.40	14.36		
		2	16	225	5	11.3		10	0.617	0.00	0.00		
		3	8	280	13	36.4					14.4	Ø<=10	14.36289
		4				0.0		12	0.888	0.00	0.00		
		5				0.0		14	1.208	0.00	0.00		
		6				0.0		16	1.578	26.75	42.22		
		7				0.0		18	1.998	0.00	0.00		
		8				0.0		20	2.466	0.00	0.00		
		9				0.0		22	2.984	0.00	0.00		
		10				0.0		24	3.551	0.00	0.00		
		11				0.0					42.2	Ø >10	42.22059
		Pesha totale per nje element									56.58	57	

EMRI I PROJEKTIT

PROJEKT PËR RIKONSTRUKSIONIN E SHKOLLËS 9-VJECARE "AZEM HAJDARI", ZALL-MNER

GRUPI I PUNËS

Ing. Gjeolog	Valter Begaj	N. 0324/2
Arkitekt	Aldo Dushi	A. 1982
Arkitekt	Armida Rista	
Arkitekt	Diana Mitrushi	A. 0212/4
Arkitekt	Olster Ukperaj	
Ing. Gjeodet	Shqiponja Civici	T. 1268
Ing. Mekanik	Gjergji Kotori	M. 0579/1
Ing. Ndërtimi	Izet Mehmetaj	
Ing. Ndërtimi	Anisa Lama	
Ing. Ndërtimi	Ilirian Kokalari	K. 1008/1
Ing. Elektrik	Burhan Demneri	E. 1049/1
Ing. Hidroteknik	Luljeta Kuci	K. 0022/1
Ing. Elektrik	Ervis Lami	
Ing. Gjeodet	Marsilda Ferko	
Ing. Gjeoinformatik	Elfat Shehu	
Ing. Ndërtimi	Leonard Lami	
Ing. Ndërtimi	Armela Kalliri	

ARMIMI I TRAREVE T-16; T-17; T-20; T-21; TABELA E HEKURIT

K- **14** SH 1:40

2022

Faza **PROJEKT ZBATIM**

Klient
Bashkia Kamez

Projektues
Net-Group sh.p.k.

NET-GROUP

TABELA E HEKURIT

Element Description	Quantity m2	Poz. Nr	Ø mm	Length cm	Quantity pcs	Length m		Ø mm	Pesha Njesi kg/ml	Gjatesia totale m	Pesha totale kg	PESHA TOTALE kg	
Trau T-21	1					0.0		6	0.222	0.00	0.00		
		1	16	520	5	26.0		8	0.395	56.00	22.10		
		2	16	290	5	14.5		10	0.617	0.00	0.00		
		3	8	280	20	56.0					22.1	Ø<=10	22.09676
		4				0.0		12	0.888	0.00	0.00		
		5				0.0		14	1.208	0.00	0.00		
		6				0.0		16	1.578	40.50	63.92		
		7				0.0		18	1.998	0.00	0.00		
		8				0.0		20	2.466	0.00	0.00		
		9				0.0		22	2.984	0.00	0.00		
		10				0.0		24	3.551	0.00	0.00		
		11				0.0					63.9	Ø >10	63.92276
		Pesha totale per nje element									86.02	86	

TABELA E HEKURIT

Element Description	Quantity m2	Poz. Nr	Ø mm	Length cm	Quantity pcs	Length m		Ø mm	Pesha Njesi kg/ml	Gjatesia totale m	Pesha totale kg	PESHA TOTALE kg	
Trau T-20	1					0.0		6	0.222	0.00	0.00		
		1	16	580	5	29.0		8	0.395	64.40	25.41		
		2	16	315	5	15.8		10	0.617	0.00	0.00		
		3	8	280	23	64.4					25.4	Ø<=10	25.41127
		4				0.0		12	0.888	0.00	0.00		
		5				0.0		14	1.208	0.00	0.00		
		6				0.0		16	1.578	44.75	70.63		
		7				0.0		18	1.998	0.00	0.00		
		8				0.0		20	2.466	0.00	0.00		
		9				0.0		22	2.984	0.00	0.00		
		10				0.0		24	3.551	0.00	0.00		
		11				0.0					70.6	Ø >10	70.63071
		Pesha totale per nje element									96.04	96	

TABELA E HEKURIT

Element Description	Quantity m2	Poz. Nr	Ø mm	Length cm	Quantity pcs	Length m		Ø mm	Pesha Njesi kg/ml	Gjatesia totale m	Pesha totale kg	PESHA TOTALE kg	
Trau T-13	1					0.0		6	0.222	0.00	0.00		
		1	16	870	5	43.5		8	0.395	78.40	30.94		
		2	16	370	5	18.5		10	0.617	0.00	0.00		
		3	8	280	28	78.4					30.9	Ø<=10	30.93546
		4				0.0		12	0.888	0.00	0.00		
		5				0.0		14	1.208	0.00	0.00		
		6				0.0		16	1.578	62.00	97.86		
		7				0.0		18	1.998	0.00	0.00		
		8				0.0		20	2.466	0.00	0.00		
		9				0.0		22	2.984	0.00	0.00		
		10				0.0		24	3.551	0.00	0.00		
		11				0.0					97.9	Ø >10	97.85707
		Pesha totale per nje element									128.79	129	

TABELA E HEKURIT

Element Description	Quantity m2	Poz. Nr	Ø mm	Length cm	Quantity pcs	Length m		Ø mm	Pesha Njesi kg/ml	Gjatesia totale m	Pesha totale kg	PESHA TOTALE kg	
Trau T-19	1					0.0		6	0.222	0.00	0.00		
		1	16	800	5	40.0		8	0.395	104.80	41.35		
		2	16	350	5	17.5		10	0.617	0.00	0.00		
		3	16	190	10	19.0					41.4	Ø<=10	41.3525
		4	8	240	11	26.4		12	0.888	0.00	0.00		
		5	8	280	28	78.4		14	1.208	0.00	0.00		
		6				0.0		16	1.578	76.50	120.74		
		7				0.0		18	1.998	0.00	0.00		
		8				0.0		20	2.466	0.00	0.00		
		9				0.0		22	2.984	0.00	0.00		
		10				0.0		24	3.551	0.00	0.00		
		11				0.0					120.7	Ø >10	120.743
		Pesha totale per nje element									162.10	162	

TABELA E HEKURIT

Element Description	Quantity m2	Poz. Nr	Ø mm	Length cm	Quantity pcs	Length m		Ø mm	Pesha Njesi kg/ml	Gjatesia totale m	Pesha totale kg	PESHA TOTALE kg	
Trau T-18	1					0.0		6	0.222	0.00	0.00		
		1	16	800	5	40.0		8	0.395	104.80	41.35		
		2	16	350	5	17.5		10	0.617	0.00	0.00		
		3	16	190	10	19.0					41.4	Ø<=10	41.3525
		4	8	240	11	26.4		12	0.888	0.00	0.00		
		5	8	280	28	78.4		14	1.208	0.00	0.00		
		6				0.0		16	1.578	76.50	120.74		
		7				0.0		18	1.998	0.00	0.00		
		8				0.0		20	2.466	0.00	0.00		
		9				0.0		22	2.984	0.00	0.00		
		10				0.0		24	3.551	0.00	0.00		
		11				0.0					120.7	Ø >10	120.743
		Pesha totale per nje element									162.10	162	

TABELA E HEKURIT

Element Description	Quantity m2	Poz. Nr	Ø mm	Length cm	Quantity pcs	Length m		Ø mm	Pesha Njesi kg/ml	Gjatesia totale m	Pesha totale kg	PESHA TOTALE kg	
Trau T-15	1					0.0		6	0.222	0.00	0.00		
		1	16	540	5	27.0		8	0.395	61.60	24.31		
		2	16	310	5	15.5		10	0.617	0.00	0.00		
		3	8	280	22	61.6					24.3	Ø<=10	24.30643
		4				0.0		12	0.888	0.00	0.00		
		5				0.0		14	1.208	0.00	0.00		
		6				0.0		16	1.578	42.50	67.08		
		7				0.0		18	1.998	0.00	0.00		
		8				0.0		20	2.466	0.00	0.00		
		9				0.0		22	2.984	0.00	0.00		
		10				0.0		24	3.551	0.00	0.00		
		11				0.0					67.1	Ø >10	67.07944
		Pesha totale per nje element									91.39	91	

TABELA E HEKURIT

Element Description	Quantity m2	Poz. Nr	Ø mm	Length cm	Quantity pcs	Length m		Ø mm	Pesha Njesi kg/ml	Gjatesia totale m	Pesha totale kg	PESHA TOTALE kg	
Trau T-14	1					0.0		6	0.222	0.00	0.00		
		1	16	620	5	31.0		8	0.395	67.20	26.52		
		2	16	340	5	17.0		10	0.617	0.00	0.00		
		3	8	280	24	67.2					26.5	Ø<=10	26.51611
		4				0.0		12	0.888	0.00	0.00		
		5				0.0		14	1.208	0.00	0.00		
		6				0.0		16	1.578	48.00	75.76		
		7				0.0		18	1.998	0.00	0.00		
		8				0.0		20	2.466	0.00	0.00		
		9				0.0		22	2.984	0.00	0.00		
		10				0.0		24	3.551	0.00	0.00		
		11				0.0					75.8	Ø >10	75.76031
		Pesha totale per nje element									102.28	102	

TABELA E HEKURIT

Element Description	Quantity m2	Poz. Nr	Ø mm	Length cm	Quantity pcs	Length m		Ø mm	Pesha Njesi kg/ml	Gjatesia totale m	Pesha totale kg	PESHA TOTALE kg	
Trau T-8A	1					0.0		6	0.222	0.00	0.00		
		1	16	680	5	34.0		8	0.395	86.80	34.25		
		2	16	360	5	18.0		10	0.617	0.00	0.00		
		3	8	280	31	86.8					34.2	Ø<=10	34.24997
		4				0.0		12	0.888	0.00	0.00		
		5				0.0		14	1.208	0.00	0.00		
		6				0.0		16	1.578	52.00	82.07		
		7				0.0		18	1.998	0.00	0.00		
		8				0.0		20	2.466	0.00	0.00		
		9				0.0		22	2.984	0.00	0.00		
		10				0.0		24	3.551	0.00	0.00		
		11				0.0					82.1	Ø >10	82.07367
		Pesha totale per nje element									116.32	116	

SHENIME TEKNIKE :
1-Beton per Themelet C20/25
1-Beton C25/30
2-Hekur S 500s fyk=500N/mm2 ose ekuivalent
3-Shtresa mbrojtese :
* Themele 50mm
* Kollona 25mm
* Soleta 20mm
* Mure 25mm
* Shkalle 20mm
4-Te zbatohen me rigorozitet kushtet teknike te zbatimit.
5-Planet e struktures te shihen bashke me Projektin e Arkitektures, Projektit Mekanik,Hidrosanitar dhe Projektin Elektrik

EMRI I PROJEKTIT

PROJEKT PËR RIKONSTRUKSIONIN E SHKOLLËS 9-VJECARE "AZEM HAJDARI", ZALL-MNER

GRUPI I PUNËS

			Ing. Gjeodet	Shqiponja Civici	T. 1268	Ing. Hidroteknik	Luljeta Kuci	K. 0022/1
Ing. Gjeolog	Valter Begaj	N. 0324/2	Ing. Mekanik	Gjergji Kotori	M. 0579/1	Ing. Elektrik	Ervis Lami	
Arkitekt	Aldo Dushi	A. 1982	Ing. Ndërtimi	Izet Mehmetaj		Ing. Gjeodet	Marsilda Ferko	
Arkitekt	Armida Rista		Ing. Ndërtimi	Anisa Lama		Ing. Gjeoinformatik	Elfat Shehu	
Arkitekt	Diana Mitrushi	A. 0212/4	Ing. Ndërtimi	Ilirian Kokalari	K. 1008/1	Ing. Ndërtimi	Leonard Lami	
Arkitekt	Olster Ukperaj		Ing. Elektrik	Burhan Demneri	E. 1049/1	Ing. Ndërtimi	Armela Kalliri	

TABELA E HEKURIT (VAZHDIM)

K- 15 SH 1:100

2022

Faza PROJEKT ZBATIM

Klient
Beshkia Kamez

Projektues
Net-Group sh.p.k.

TRAU T-3 (AKSI A-A) COPE-I

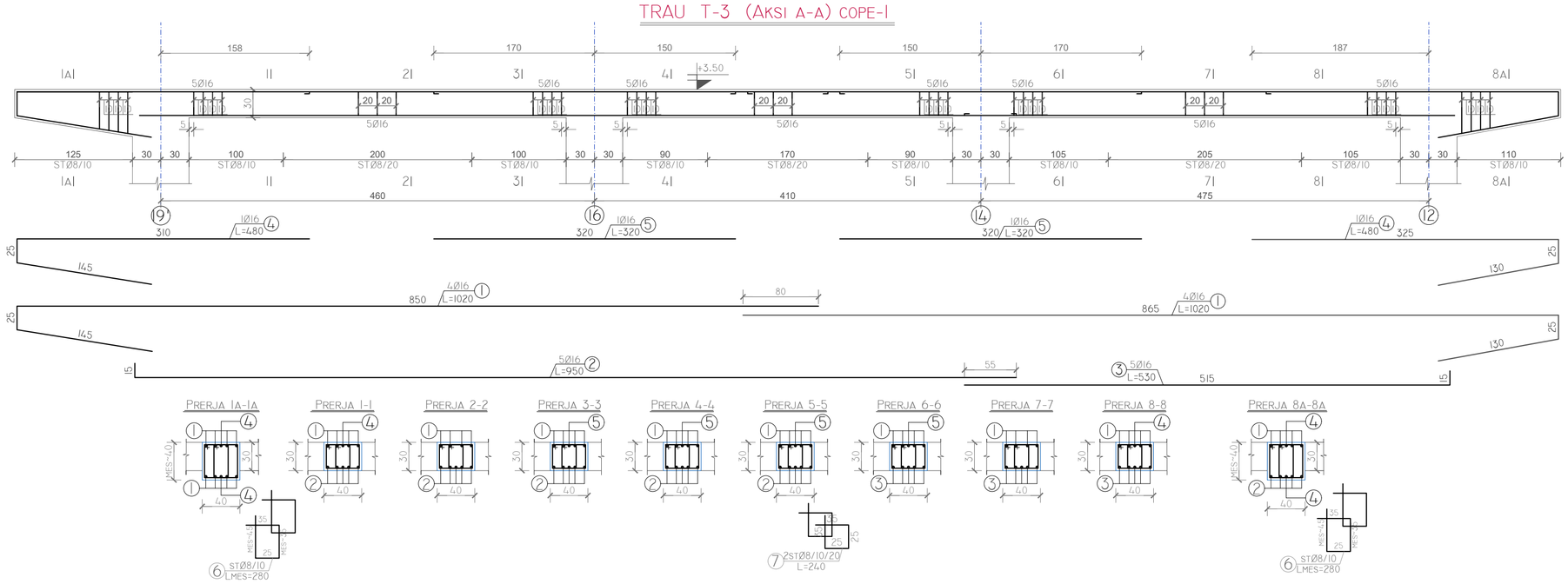

TRAU T-4 (AKSI H-H) COPE-I

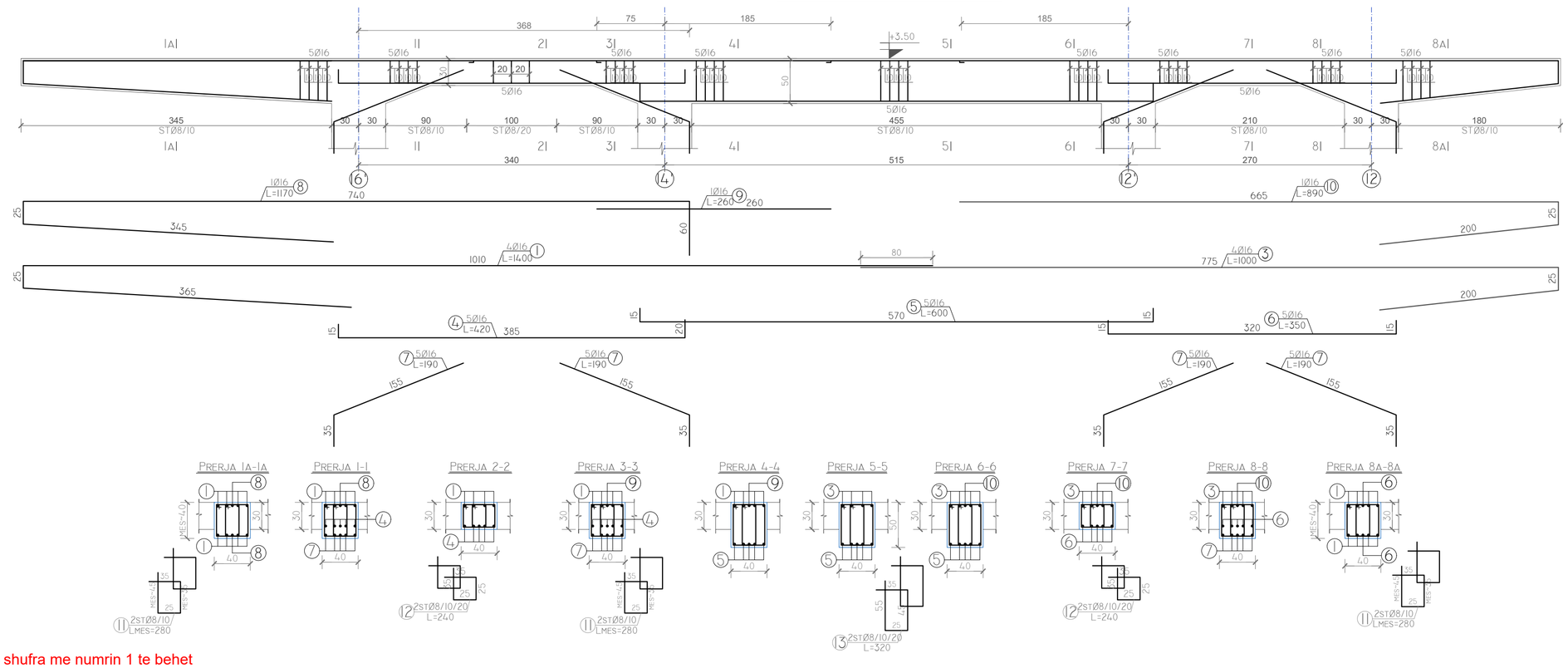

KUJDES:
-Per traun T-4 shufra me numrin 1 te behet 14m

SHENIME TEKNIKE :
1-Beton per Themelet C20/25
1-Beton C25/30
2-Hekur S 500s fyk=500N/mm2 ose ekuivalent
3-Shtresa mbrojtese :
* Themele 50mm
* Kollona 25mm
* Soleta 20mm
* Mure 25mm
* Shkalle 20mm
4-Te zbatohen me rigorozitet kushtet teknike te zbatimit.
5-Planet e struktures te shihen bashke me Projektin e Arkitektures, Projektit Mekanik,Hidrosanitar dhe Projektin Elektrik

EMRI I PROJEKTIT

PROJEKT PËR RIKONSTRUKSIONIN E SHKOLLËS 9-VJECARE "AZEM HAJDARI", ZALL-MNER

GRUPI I PUNËS

Ing. Gjeolog	Valter Begaj	N. 0324/2
Arkitekt	Aldo Dushi	A. 1982
Arkitekt	Armida Rista	
Arkitekt	Diana Mitrushi	A. 0212/4
Arkitekt	Olster Ukperaj	
Ing. Gjeodet	Shqiponja Civici	T. 1268
Ing. Mekanik	Gjergji Kotori	M. 0579/1
Ing. Ndërtimi	Izet Mehmetaj	
Ing. Ndërtimi	Anisa Lama	
Ing. Ndërtimi	Ilirian Kokalari	K. 1008/1
Ing. Elektrik	Burhan Demneri	E. 1049/1
Ing. Hidroteknik	Luljeta Kuci	K. 0022/1
Ing. Elektrik	Ervis Lami	
Ing. Gjeodet	Marsilda Ferko	
Ing. Gjeoinformatik	Elfat Shehu	
Ing. Ndërtimi	Leonard Lami	
Ing. Ndërtimi	Armela Kalliri	

ARMIMI I TRAREVE
T-3; T-4;

K- **16** **SH 1:40**

2022

Faza **PROJEKT ZBATIM**

Klient
Bashkia Kamez

Projektues
Net-Group sh.p.k.

NET-GROUP

TRAU T-5 (AKSI 16'-16')

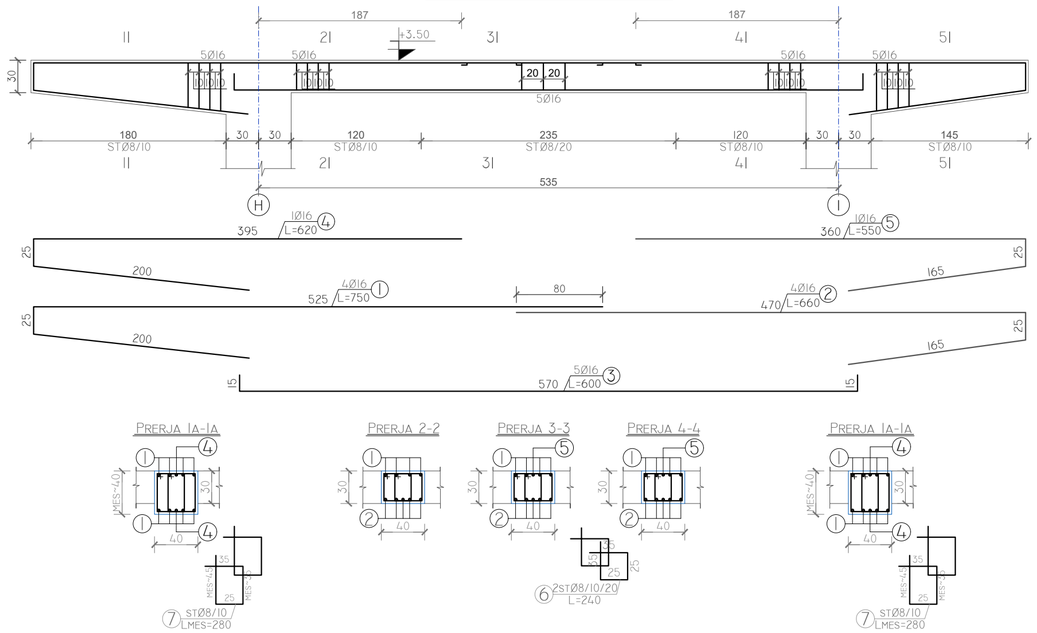

TRAU T-6 (AKSI 14'-14'/12'-12')

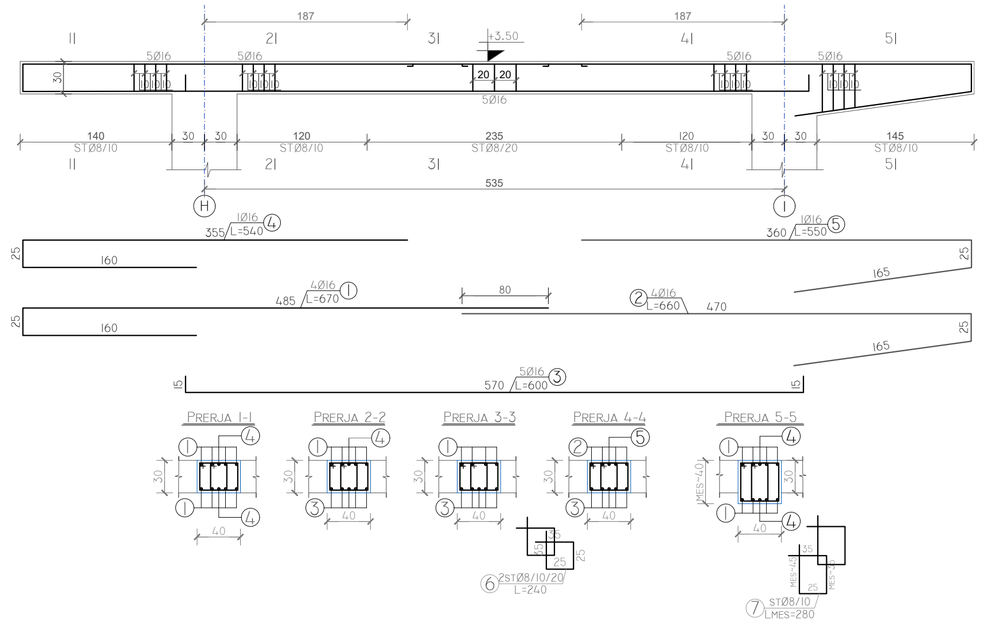

TRAU T-18 (AKSI 1-1)*

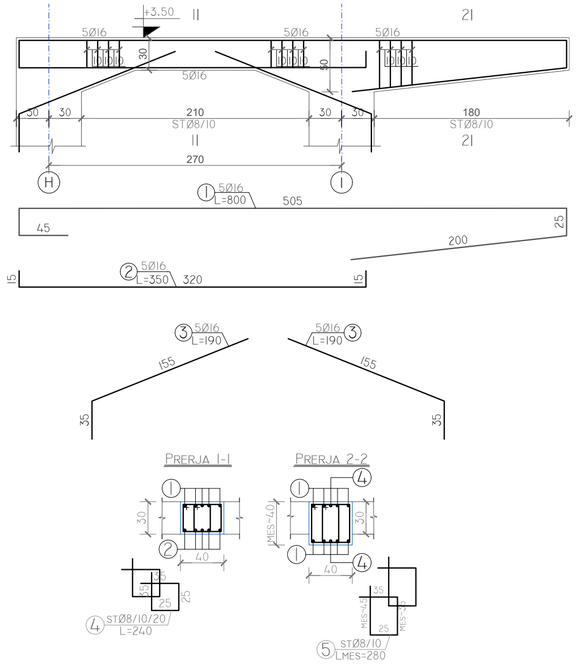

TRAU T-19 (AKSI 1-1)*

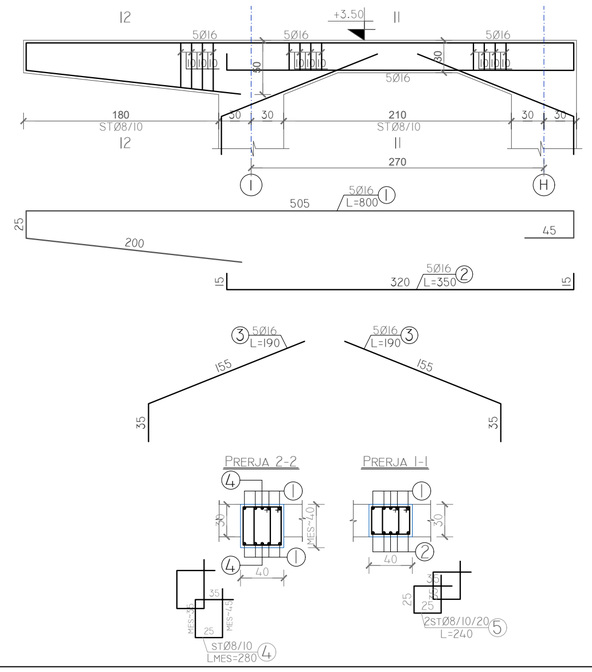

SHENIME TEKNIKE :
1-Beton per Themelet C20/25
1-Beton C25/30
2-Hekur S 500s fyk=500N/mm2 ose ekuivalent
3-Shtresa mbrojtese :
* Themele 50mm
* Kollona 25mm
* Soleta 20mm
* Mure 25mm
* Shkalle 20mm
4-Te zbatohen me rigorozitet kushtet teknike te zbatimit.
5-Planet e struktures te shihen bashke me Projektin e Arkitektures, Projektit Mekanik,Hidrosanitar dhe Projektin Elektrik

EMRI I PROJEKTIT

PROJEKT PËR RIKONSTRUKSIONIN E SHKOLLËS 9-VJECARE "AZEM HAJDARI", ZALL-MNER

GRUPI I PUNËS

			Ing. Gjeodet	Shqiponja Civici	T. 1268	**Ing. Hidroteknik**	Luljeta Kuci	K. 0022/1
Ing. Gjeolog	Valter Begaj	N. 0324/2	**Ing. Mekanik**	Gjergji Kotori	M. 0579/1	**Ing. Elektrik**	Ervis Lami	
Arkitekt	Aldo Dushi	A. 1982	**Ing. Ndërtimi**	Izet Mehmetaj		**Ing. Gjeodet**	Marsilda Ferko	
Arkitekt	Armida Rista		**Ing. Ndërtimi**	Anisa Lama		**Ing. Gjeoinformatik**	Elfat Shehu	
Arkitekt	Diana Mitrushi	A. 0212/4	**Ing. Ndërtimi**	Ilirian Kokalari	K. 1008/1	**Ing. Ndërtimi**	Leonard Lami	
Arkitekt	Olster Ukperaj		**Ing. Elektrik**	Burhan Demneri	E. 1049/1	**Ing. Ndërtimi**	Armela Kalliri	

ARMIMI I TRAREVE; T-5; T-6; T-18; T-19;

K- **17** **SH 1:40**

2022

Faza **PROJEKT ZBATIM**

Klient
Bashkia Kamez

Projektues
Net-Group sh.p.k.

NET-GROUP

TABELA E HEKURIT

Element Description	Quantity pcs	Poz. Nr	Ø mm	Length cm	Quantity pcs	Length m		Ø mm	Pesha Njesi kg/ml	Gjatesia totale m	Pesha totale kg	PESHA TOTALE kg	
						0.0		6	0.222	0.00	0.00		
Trau T-5	1	1	16	750	4	30.0		8	0.395	178.80	70.55		
		2	16	660	4	26.4		10	0.617	0.00	0.00		
		3	16	600	5	30.0					70.6	Ø<=10	70.55179
		4	16	620	1	6.2		12	0.888	0.00	0.00		
		5	16	550	1	5.5		14	1.208	0.00	0.00		
		6	8	240	36	86.4		16	1.578	98.10	154.84		
		7	8	280	33	92.4		18	1.998	0.00	0.00		
						0.0		20	2.466	0.00	0.00		
						0.0		22	2.984	0.00	0.00		
						0.0		24	3.551	0.00	0.00		
						0.0					154.8	Ø >10	154.8351
		Pesha totale per nje element									225.39	225	

TABELA E HEKURIT

Element Description	Quantity pcs	Poz. Nr	Ø mm	Length cm	Quantity pcs	Length m		Ø mm	Pesha Njesi kg/ml	Gjatesia totale m	Pesha totale kg	PESHA TOTALE kg	
						0.0		6	0.222	0.00	0.00		
Trau T-3	1	1	16	1030	8	82.4		8	0.395	280.80	110.80		
		2	16	950	5	47.5		10	0.617	0.00	0.00		
		3	16	530	5	26.5					110.8	Ø<=10	110.7995
		4	16	480	2	9.6		12	0.888	0.00	0.00		
		5	16	320	2	6.4		14	1.208	0.00	0.00		
		6	8	280	24	67.2		16	1.578	172.40	272.11		
		7	8	240	89	213.6		18	1.998	0.00	0.00		
						0.0		20	2.466	0.00	0.00		
						0.0		22	2.984	0.00	0.00		
						0.0		24	3.551	0.00	0.00		
						0.0					272.1	Ø >10	272.1058
		Pesha totale per nje element									382.91	383	

TABELA E HEKURIT

Element Description	Quantity pcs	Poz. Nr	Ø mm	Length cm	Quantity pcs	Length m		Ø mm	Pesha Njesi kg/ml	Gjatesia totale m	Pesha totale kg	PESHA TOTALE kg	
						0.0		6	0.222	0.00	0.00		
Trau T-6	1	1	16	670	4	26.8		8	0.395	162.00	63.92		
		2	16	660	4	26.4		10	0.617	0.00	0.00		
		3	16	600	5	30.0					63.9	Ø<=10	63.92276
		4	16	540	1	5.4		12	0.888	0.00	0.00		
		5	16	550	1	5.5		14	1.208	0.00	0.00		
		6	8	240	50	120.0		16	1.578	94.10	148.52		
		7	8	280	15	42.0		18	1.998	0.00	0.00		
		8				0.0		20	2.466	0.00	0.00		
		9				0.0		22	2.984	0.00	0.00		
		10				0.0		24	3.551	0.00	0.00		
		11				0.0					148.5	Ø >10	148.5218
		Pesha totale per nje element									212.44	212	

TABELA E HEKURIT

Element Description	Quantity m2	Poz. Nr	Ø mm	Length cm	Quantity pcs	Length m		Ø mm	Pesha Njesi kg/ml	Gjatesia totale m	Pesha totale kg	PESHA TOTALE kg	
								6	0.222	0.00	0.00		
Trau T-4	1	1	16	1400	4	56.0		8	0.395	409.20	161.46		
								10	0.617	0.00	0.00		
		3	16	1000	4	40.0					161.5	Ø<=10	161.4642
		4	16	420	5	21.0		12	0.888	0.00	0.00		
		5	16	600	5	30.0		14	1.208	0.00	0.00		
		6	16	350	5	17.5		16	1.578	225.70	356.23		
		7	16	190	20	38.0		18	1.998	0.00	0.00		
		8	16	1170	1	11.7		20	2.466	0.00	0.00		
		9	16	260	1	2.6		22	2.984	0.00	0.00		
		10	16	890	1	8.9		24	3.551	0.00	0.00		
		11	8	280	73	204.4							
		12	8	240	24	57.6							
		13	8	320	46	147.2							
						0.0					356.2	Ø >10	356.2313
		Pesha totale per nje element									517.70	518	

EMRI I PROJEKTIT

PROJEKT PËR RIKONSTRUKSIONIN E SHKOLLËS 9-VJECARE "AZEM HAJDARI", ZALL-MNER

GRUPI I PUNËS

Ing. Gjeolog	Valter Begaj	N. 0324/2
Arkitekt	Aldo Dushi	A. 1982
Arkitekt	Armida Rista	
Arkitekt	Diana Mitrushi	A. 0212/4
Arkitekt	Olster Ukperaj	
Ing. Gjeodet	Shqiponja Civici	T. 1268
Ing. Mekanik	Gjergji Kotori	M. 0579/1
Ing. Ndërtimi	Izet Mehmetaj	
Ing. Ndërtimi	Anisa Lama	
Ing. Ndërtimi	Ilirian Kokalari	K. 1008/1
Ing. Elektrik	Burhan Demneri	E. 1049/1
Ing. Hidroteknik	Luljeta Kuci	K. 0022/1
Ing. Elektrik	Ervis Lami	
Ing. Gjeodet	Marsilda Ferko	
Ing. Gjeoinformatik	Elfat Shehu	
Ing. Ndërtimi	Leonard Lami	
Ing. Ndërtimi	Armela Kalliri	

TABELA E HEKURIT PER TRARET :T-3; T-4; T-5; T-6;

K- 18

SH 1:100

2022

Faza **PROJEKT ZBATIM**

Klient
Bashkia Kamez

Projektues
Net-Group sh.p.k.

NET-GROUP

Armimi i Soletes (Shufrat Horizontale) Kuota +3.50

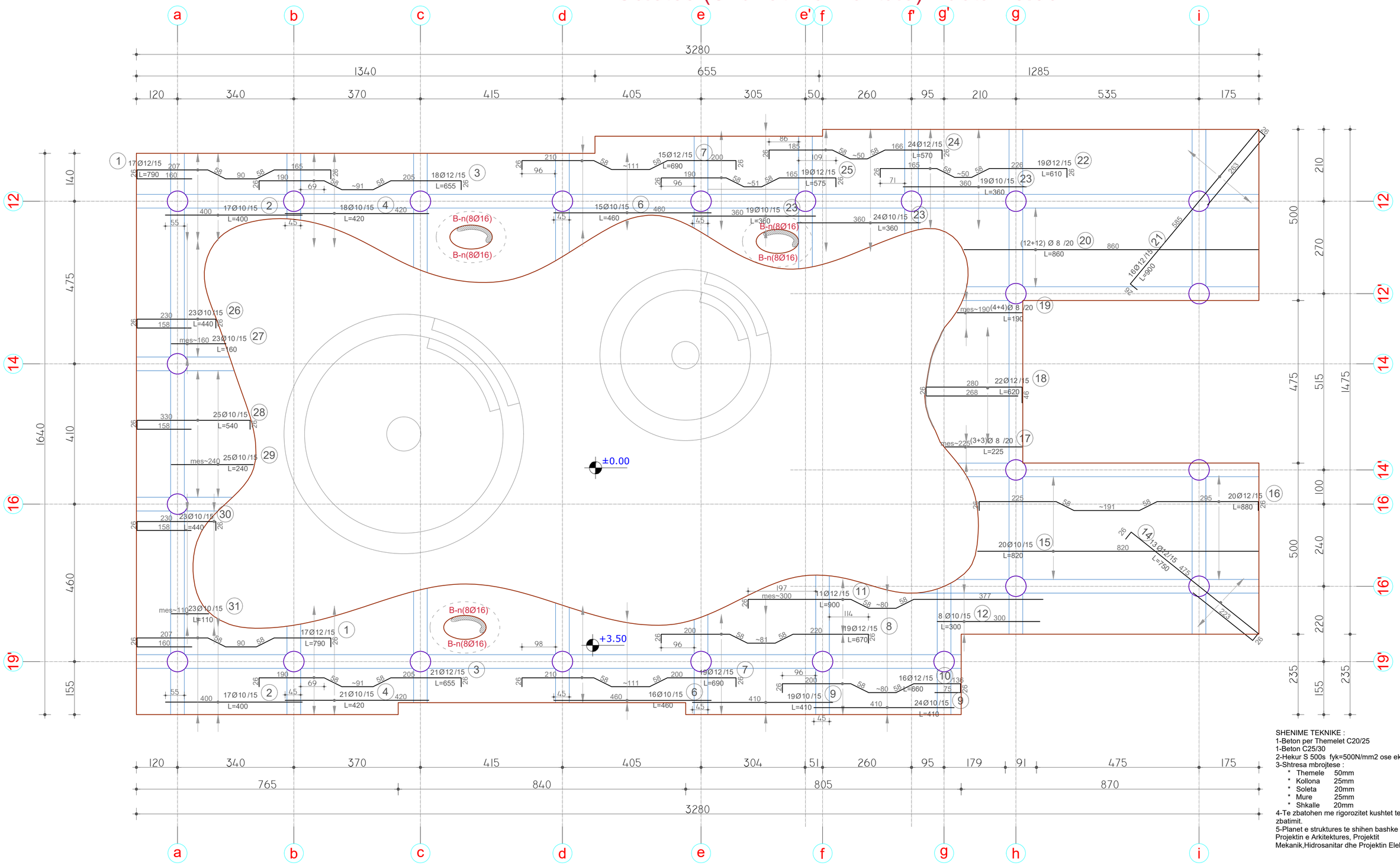

SHENIME TEKNIKE :
1-Beton per Themelet C20/25
1-Beton C25/30
2-Hekur S 500s fyk=500N/mm2 ose ekuivalent
3-Shtresa mbrojtese :
* Themele 50mm
* Kollona 25mm
* Soleta 20mm
* Mure 25mm
* Shkalle 20mm
4-Te zbatohen me rigorozitet kushtet teknike te zbatimit.
5-Planet e struktures te shihen bashke me Projektin e Arkitektures, Projektit Mekanik,Hidrosanitar dhe Projektin Elektrik

EMRI I PROJEKTIT

PROJEKT PËR RIKONSTRUKSIONIN E SHKOLLËS 9-VJECARE "AZEM HAJDARI", ZALL-MNER

GRUPI I PUNËS

			Ing. Gjeodet	Shqiponja Civici	T. 1268	**Ing. Hidroteknik**	Luljeta Kuci	K. 0022/1
Ing. Gjeolog	Valter Begaj	N. 0324/2	**Ing. Mekanik**	Gjergji Kotori	M. 0579/1	**Ing. Elektrik**	Ervis Lami	
Arkitekt	Aldo Dushi	A. 1982	**Ing. Ndërtimi**	Izet Mehmetaj		**Ing. Gjeodet**	Marsilda Ferko	
Arkitekt	Armida Rista		**Ing. Ndërtimi**	Anisa Lama		**Ing. Gjeoinformatik**	Elfat Shehu	
Arkitekt	Diana Mitrushi	A. 0212/4	**Ing. Ndërtimi**	Ilirian Kokalari	K. 1008/1	**Ing. Ndërtimi**	Leonard Lami	
Arkitekt	Olster Ukperaj		**Ing. Elektrik**	Burhan Demneri	E. 1049/1	**Ing. Ndërtimi**	Armela Kalliri	

Armimi i Soletes (Shufrat Horizontale) Kuota +3.50

K- 19

SH 1:75

2022

Faza **PROJEKT ZBATIM**

Klient
Bashkia Kamez

Projektues
Net-Group sh.p.k.

NET-GROUP

Armimi i Soletes (Shufrat Horizontale) Kuota +3.50; Zona e Carjeve

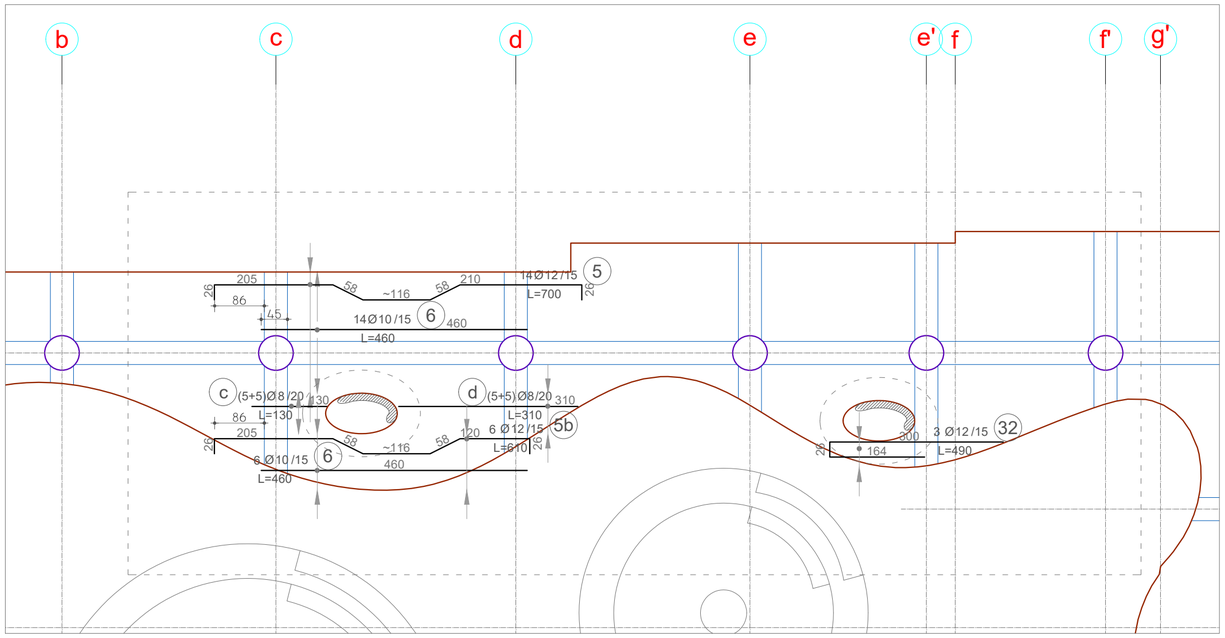

SHENIM:
KLASA E BETONIT C25/30.
HEKURI TE KETE RSN=5000 DAN/CM2.
KUJDES :
MIDIS TRAUT DHE CARJEVE TE AJRIMIT ESHTE NJE DETAJ ARMIMI,"DETAJI I RRETHIMIT TE CARJEVE NE BREZIN B-N ".
SHUFRAT E SOLETES MONOLITE ALTERNOHEN ME NJERA TJETREN.
CDO ZONE DUHET TE KRIJOJE ZGARE ME HEKURA,ATY KU MUNGON NJE E TILLE TE PLOTESOHET NGA INXHINIERI I ZBATIMIT ME 5Ø8/ML.
PER SHUFRAT E KTHYERA ME GJATESI MESATARE, TE RESPEKTOHET GJATESIA E PJESES SE SIPERME TE SHUFRES, E CILA MBULON MBESHTETJET.

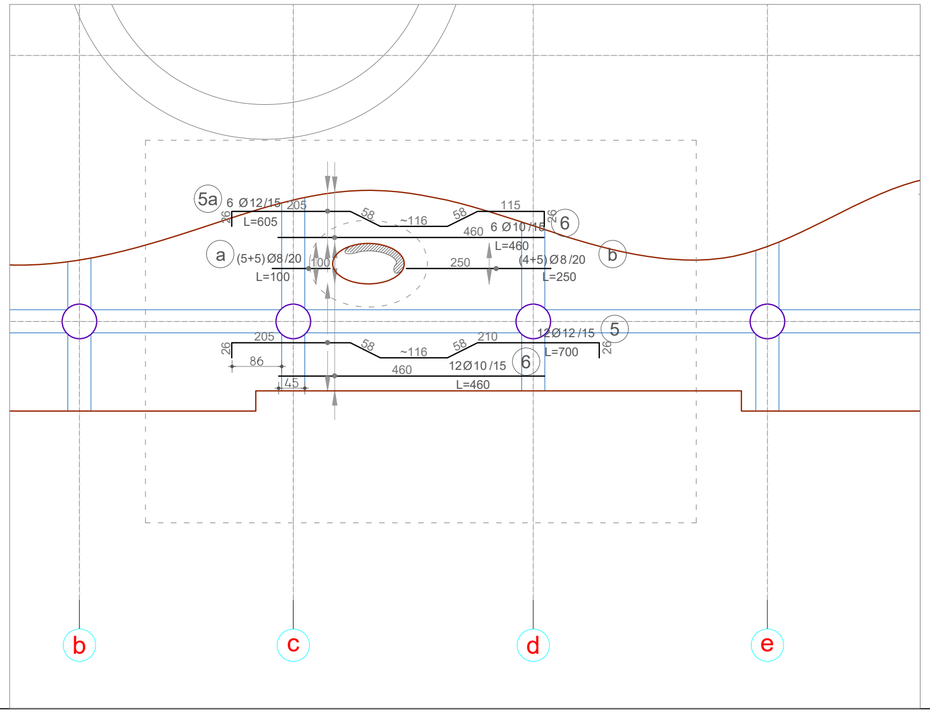

DETAJI I RRETHIMIT TE CARJEVE ME BREZIN B-N

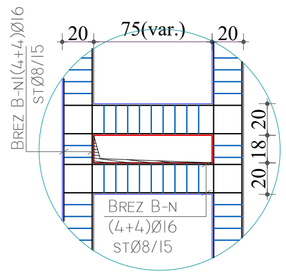

ARMIMI I BREZIT B-N
(L=17 ML)

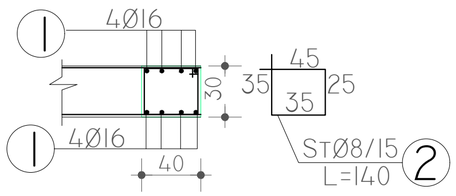

SHENIME TEKNIKE :
1-Beton per Themelet C20/25
1-Beton C25/30
2-Hekur S 500s fyk=500N/mm2 ose ekuivalent
3-Shtresa mbrojtese :
* Themele 50mm
* Kollona 25mm
* Soleta 20mm
* Mure 25mm
* Shkalle 20mm
4-Te zbatohen me rigorozitet kushtet teknike te zbatimit.
5-Planet e struktures te shihen bashke me Projektin e Arkitektures, Projektit Mekanik,Hidrosanitar dhe Projektin Elektrik

EMRI I PROJEKTIT

PROJEKT PËR RIKONSTRUKSIONIN E SHKOLLËS 9-VJECARE "AZEM HAJDARI", ZALL-MNER

GRUPI I PUNËS

Ing. Gjeolog	Valter Begaj	N. 0324/2
Arkitekt	Aldo Dushi	A. 1982
Arkitekt	Armida Rista	
Arkitekt	Diana Mitrushi	A. 0212/4
Arkitekt	Olster Ukperaj	
Ing. Gjeodet	Shqiponja Civici	T. 1268
Ing. Mekanik	Gjergji Kotori	M. 0579/1
Ing. Ndërtimi	Izet Mehmetaj	
Ing. Ndërtimi	Anisa Lama	
Ing. Ndërtimi	Ilirian Kokalari	K. 1008/1
Ing. Elektrik	Burhan Demneri	E. 1049/1
Ing. Hidroteknik	Luljeta Kuci	K. 0022/1
Ing. Elektrik	Ervis Lami	
Ing. Gjeodet	Marsilda Ferko	
Ing. Gjeoinformatik	Elfat Shehu	
Ing. Ndërtimi	Leonard Lami	
Ing. Ndërtimi	Armela Kalliri	

Armimi i Soletes (Shufrat Horizontale) Kuota +3.50; Zona e Carjeve

K- 20 **SH 1:75**

2022

Faza **PROJEKT ZBATIM**

Klient
Bashkia Kamez

Projektues
Net-Group sh.p.k.

NET-GROUP

Armimi i Soletes (Shufrat Vertikale) Kuota +3.50

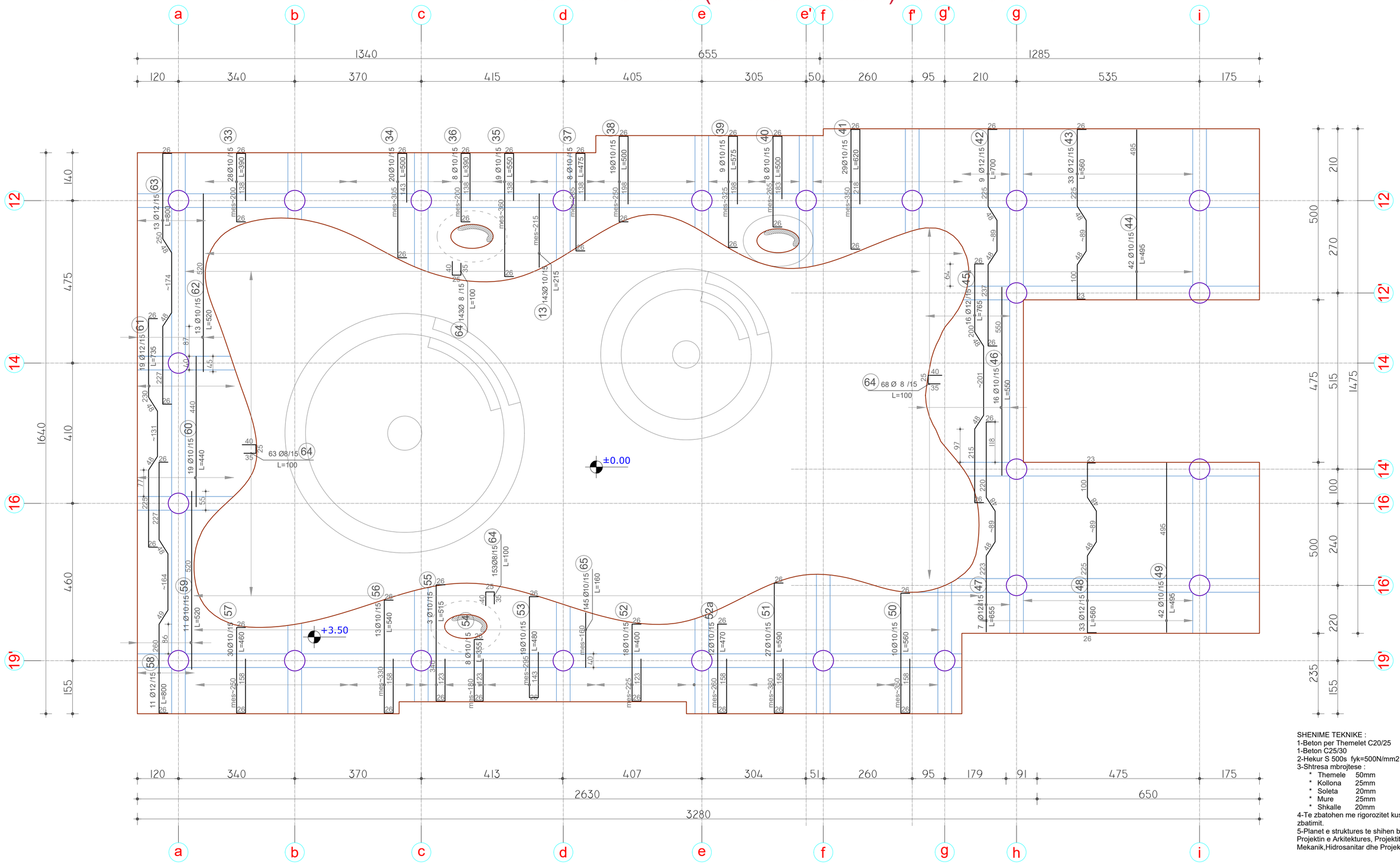

SHENIME TEKNIKE :
1-Beton per Themelet C20/25
1-Beton C25/30
2-Hekur S 500s fyk=500N/mm2 ose ekuivalent
3-Shtresa mbrojtese :
* Themele 50mm
* Kollona 25mm
* Soleta 20mm
* Mure 25mm
* Shkalle 20mm
4-Te zbatohen me rigorozitet kushtet teknike te zbatimit.
5-Planet e struktures te shihen bashke me Projektin e Arkitektures, Projektit Mekanik,Hidrosanitar dhe Projektin Elektrik

EMRI I PROJEKTIT

PROJEKT PËR RIKONSTRUKSIONIN E SHKOLLËS 9-VJECARE "AZEM HAJDARI", ZALL-MNER

GRUPI I PUNËS

Ing. Gjeolog	Valter Begaj	N. 0324/2
Arkitekt	Aldo Dushi	A. 1982
Arkitekt	Armida Rista	
Arkitekt	Diana Mitrushi	A. 0212/4
Arkitekt	Olster Ukperaj	
Ing. Gjeodet	Shqiponja Civici	T. 1268
Ing. Mekanik	Gjergji Kotori	M. 0579/1
Ing. Ndërtimi	Izet Mehmetaj	
Ing. Ndërtimi	Anisa Lama	
Ing. Ndërtimi	Ilirian Kokalari	K. 1008/1
Ing. Elektrik	Burhan Demneri	E. 1049/1
Ing. Hidroteknik	Luljeta Kuci	K. 0022/1
Ing. Elektrik	Ervis Lami	
Ing. Gjeodet	Marsilda Ferko	
Ing. Gjeoinformatik	Elfat Shehu	
Ing. Ndërtimi	Leonard Lami	
Ing. Ndërtimi	Armela Kalliri	

Armimi i Soletes (Shufrat Vertikale) Kuota +3.50

K- 21 **SH 1:75**

2022

Faza **PROJEKT ZBATIM**

Klient
Bashkia Kamez

Projektues
Net-Group sh.p.k.

NET-GROUP

Tabela e Specifikimit te Hekurit

Pershkrimi / Emertimi												
ARMIMI I SOLETES MONOLITE	1	1	12	790	34	268.60	**8**	**0.395**	**314.10**	**123.94**		
		2	10	400	34	136.00	**10**	**0.617**	**1726.35**	**1064.36**		
		3	12	655	39	255.45				**1188.3**	**Ø ≤ 10**	**1,188.30**
		4	10	420	39	163.80	**12**	**0.888**	**2315.90**	**2056.09**		
		5	12	700	29	203.00	**14**	**1.208**	**0.00**	**0.00**		
		5a	12	605	6	36.30	**16**	**1.578**	**0.00**	**0.00**		
		5b	12	610	6	36.60	**18**	**1.998**	**0.00**	**0.00**		
		6	10	460	75	345.00	**20**	**2.466**	**0.00**	**0.00**		
		a	8	100	10	10.00	**22**	**2.984**	**0.00**	**0.00**		
		b	8	250	10	25.00	**24**	**3.551**	**0.00**	**0.00**		
		c	8	130	10	13.00	**25**	**3.853**	**0.00**	**0.00**		
		d	8	310	10	31.00						
		7	12	690	36	248.40						
		8	12	670	19	127.30						
		9	10	410	43	176.30						
		10	12	660	19	125.40						
		11	12	900	11	99.00						
		12	10	300	8	24.00						
		13	10	215	143	307.45						
		14	12	750	13	97.50						
		15	10	820	20	164.00						
		16	12	880	20	176.00						
		17	8	225	6	13.50						
		18	12	620	22	136.40						
		19	8	190	8	15.20						
		20	8	860	24	206.40						
		21	12	900	16	144.00						
		22	12	610	19	115.90						
		23	10	360	38	136.80						
		24	12	570	24	136.80						
		25	12	575	19	109.25						
		26	10	440	23	101.20						
		27	10	160	23	36.80						
		28	10	540	25	135.00				**2056.1**	**Ø >10**	**2,056.09**
		Pesha totale per nje element								**3244.39**		**3,244.39**

Tabela e Specifikimit te Hekurit

Pershkrimi / Emertimi												
ARMIMI I SOLETES MONOLITE (VAZHDIM)	1	29	10	240	25	60.00	**8**	**0.395**	**0.00**	**0.00**		
		30	10	440	23	101.20	**10**	**0.617**	**2212.50**	**1364.09**		
		31	10	110	23	25.30				**1364.1**	**Ø ≤ 10**	**1,364.09**
		32	12	490	3	14.70	**12**	**0.888**	**843.20**	**748.61**		
		33	10	390	28	109.20	**14**	**1.208**	**0.00**	**0.00**		
		34	10	500	20	100.00	**16**	**1.578**	**0.00**	**0.00**		
		35	10	550	9	49.50	**18**	**1.998**	**0.00**	**0.00**		
		36	10	390	8	31.20	**20**	**2.466**	**0.00**	**0.00**		
		37	10	475	8	38.00	**22**	**2.984**	**0.00**	**0.00**		
		38	10	500	19	95.00	**24**	**3.551**	**0.00**	**0.00**		
		39	10	575	9	51.75	**25**	**3.853**	**0.00**	**0.00**		
		40	10	500	8	40.00						
		41	10	620	29	179.80						
		42	12	700	9	63.00						
		43	12	560	33	184.80						
		44	10	495	42	207.90						
		45	12	765	16	122.40						
		46	10	550	16	88.00						
		47	12	655	7	45.85						
		48	12	560	33	184.80						
		49	10	495	42	207.90						
		50	10	560	10	56.00						
		51	10	590	27	159.30						
		52	10	400	18	72.00						
		53	10	480	19	91.20						
		54	10	355	8	28.40						
		55	10	515	3	15.45						
		56	10	540	13	70.20						
		57	10	460	30	138.00						
		58	12	800	11	88.00						
		59	10	520	11	57.20						
		60	10	440	19	83.60						
		61	12	735	19	139.65						
		52a	10	470	12	56.40				**748.6**	**Ø >10**	**748.61**
		Pesha totale per nje element								**2112.70**		**2,112.70**

Tabela e Specifikimit te Hekurit

Pershkrimi / Emertimi												
ARMIMI I SOLETES MONOLITE (VAZHDIM 1)	1	62	10	520	13	67.60	**8**	**0.395**	**427.00**	**168.49**		
		63	12	800	13	104.00	**10**	**0.617**	**299.60**	**184.72**		
		64	8	100	427	427.00				**353.2**	**Ø ≤ 10**	**353.20**
		65	10	160	145	232.00	**12**	**0.888**	**104.00**	**92.33**		
						0.00	**14**	**1.208**	**0.00**	**0.00**		
						0.00	**16**	**1.578**	**0.00**	**0.00**		
						0.00	**18**	**1.998**	**0.00**	**0.00**		
						0.00	**20**	**2.466**	**0.00**	**0.00**		
						0.00	**22**	**2.984**	**0.00**	**0.00**		
						0.00	**24**	**3.551**	**0.00**	**0.00**		
						0.00	**25**	**3.853**	**0.00**	**0.00**		
						0.00						
										92.3	**Ø >10**	**92.33**
		Pesha totale per nje element								**445.54**		**445.54**
ARMIMI I BREZIT B-N	17	1	16	100	8	8.00	**8**	**0.395**	**9.80**	**3.87**		
		2	8	140	7	9.80	**10**	**0.617**	**0.00**	**0.00**		
						0.00				**3.9**	**Ø ≤ 10**	**65.74**
						0.00	**12**	**0.888**	**0.00**	**0.00**		
						0.00	**14**	**1.208**	**0.00**	**0.00**		
						0.00	**16**	**1.578**	**8.00**	**12.63**		
						0.00	**18**	**1.998**	**0.00**	**0.00**		
						0.00	**20**	**2.466**	**0.00**	**0.00**		
						0.00	**22**	**2.984**	**0.00**	**0.00**		
						0.00	**24**	**3.551**	**0.00**	**0.00**		
						0.00	**25**	**3.853**	**0.00**	**0.00**		
						0.00						
										12.6	**Ø >10**	**214.65**
		Pesha totale per nje element								**16.49**		**280.39**
Soleta Kuota 0.00	581.4	1	10	100	7	7.00	**8**	**0.395**	**0.00**	**0.00**		
		2	10	100	7	7.00	**10**	**0.617**	**14.00**	**8.63**		
						0.00				**8.6**	**Ø ≤ 10**	**5,018.38**
						0.00	**12**	**0.888**	**0.00**	**0.00**		
						0.00	**14**	**1.208**	**0.00**	**0.00**		
						0.00	**16**	**1.578**	**0.00**	**0.00**		
						0.00	**18**	**1.998**	**0.00**	**0.00**		
						0.00	**20**	**2.466**	**0.00**	**0.00**		
						0.00	**22**	**2.984**	**0.00**	**0.00**		
						0.00	**24**	**3.551**	**0.00**	**0.00**		
						0.00	**25**	**3.853**	**0.00**	**0.00**		
						0.00						
										0.0	**Ø >10**	**-**
		Pesha totale per nje element								**8.63**		**5,018.38**

SHENIME TEKNIKE :
1-Beton per Themelet C20/25
1-Beton C25/30
2-Hekur S 500s fyk=500N/mm2 ose ekuivalent
3-Shtresa mbrojtese :
* Themele 50mm
* Kollona 25mm
* Soleta 20mm
* Mure 25mm
* Shkalle 20mm
4-Te zbatohen me rigorozitet kushtet teknike te zbatimit.
5-Planet e struktures te shihen bashke me Projektin e Arkitektures, Projektit Mekanik,Hidrosanitar dhe Projektin Elektrik

EMRI I PROJEKTIT

PROJEKT PËR RIKONSTRUKSIONIN E SHKOLLËS 9-VJECARE "AZEM HAJDARI", ZALL-MNER

GRUPI I PUNËS

Ing. Gjeolog	Valter Begaj	N. 0324/2	**Ing. Gjeodet**	Shqiponja Civici	T. 1268	**Ing. Hidroteknik**	Luljeta Kuci	K. 0022/1
Arkitekt	Aldo Dushi	A. 1982	**Ing. Mekanik**	Gjergji Kotori	M. 0579/1	**Ing. Elektrik**	Ervis Lami	
Arkitekt	Armida Rista		**Ing. Ndërtimi**	Izet Mehmetaj		**Ing. Gjeodet**	Marsilda Ferko	
Arkitekt	Diana Mitrushi	A. 0212/4	**Ing. Ndërtimi**	Anisa Lama		**Ing. Gjeoinformatik**	Elfat Shehu	
Arkitekt	Olster Ukperaj		**Ing. Ndërtimi**	Ilirian Kokalari	K. 1008/1	**Ing. Ndërtimi**	Leonard Lami	
			Ing. Elektrik	Burhan Demneri	E. 1049/1	**Ing. Ndërtimi**	Armela Kalliri	

TABELA E HEKURIT

K- 22

2022

Faza **PROJEKT ZBATIM**

Klient
Bashkia Kamez

Projektues
Net-Group sh.p.k.

NET-GROUP

Plani i Shkalles ±0.00 ÷ +3.50

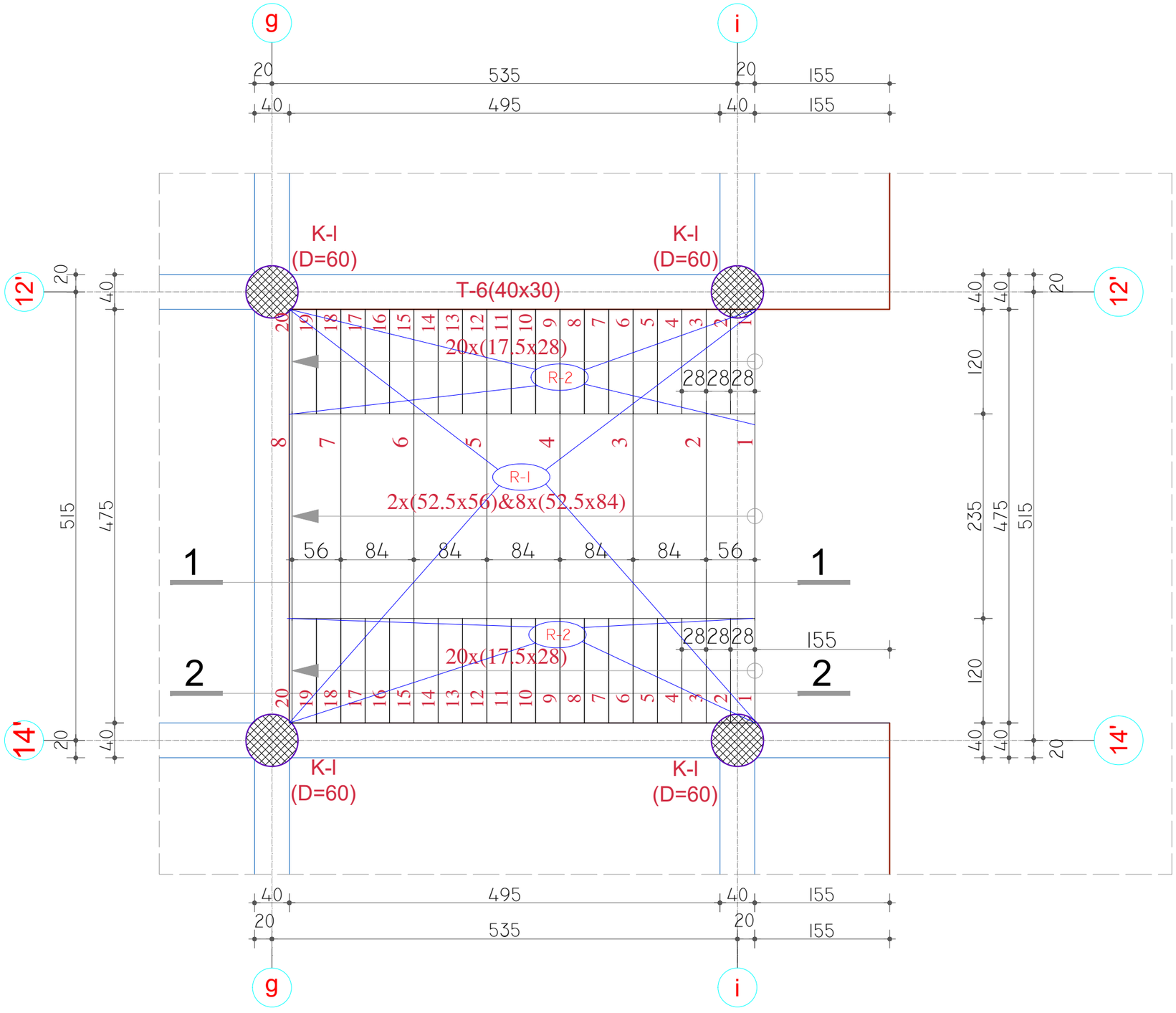

SHENIME TEKNIKE :
1-Beton per Themelet C20/25
1-Beton C25/30
2-Hekur S 500s fyk=500N/mm2 ose ekuivalent
3-Shtresa mbrojtese :
* Themele 50mm
* Kollona 25mm
* Soleta 20mm
* Mure 25mm
* Shkalle 20mm
4-Te zbatohen me rigorozitet kushtet teknike te zbatimit.
5-Planet e struktures te shihen bashke me Projektin e Arkitektures, Projektit Mekanik,Hidrosanitar dhe Projektin Elektrik

EMRI I PROJEKTIT

PROJEKT PËR RIKONSTRUKSIONIN E SHKOLLËS 9-VJECARE "AZEM HAJDARI", ZALL-MNER

GRUPI I PUNËS

			Ing. Gjeodet	Shqiponja Civici	T. 1268	Ing. Hidroteknik	Luljeta Kuci	K. 0022/1
Ing. Gjeolog	Valter Begaj	N. 0324/2	Ing. Mekanik	Gjergji Kotori	M. 0579/1	Ing. Elektrik	Ervis Lami	
Arkitekt	Aldo Dushi	A. 1982	Ing. Ndërtimi	Izet Mehmetaj		Ing. Gjeodet	Marsilda Ferko	
Arkitekt	Armida Rista		Ing. Ndërtimi	Anisa Lama		Ing. Gjeoinformatik	Elfat Shehu	
Arkitekt	Diana Mitrushi	A. 0212/4	Ing. Ndërtimi	Ilirian Kokalari	K. 1008/1	Ing. Ndërtimi	Leonard Lami	
Arkitekt	Olster Ukperaj		Ing. Elektrik	Burhan Demneri	E. 1049/1	Ing. Ndërtimi	Armela Kalliri	

PLANI I SHKALLES
KUOTA +3.50

K- 23 **SH 1:50**

2022

Faza **PROJEKT ZBATIM**

Klient
Bashkia Kamez

Projektues
Net-Group sh.p.k.

NET-GROUP

RAMPA R-1 (1-1) COPE 1 SHK .1:30

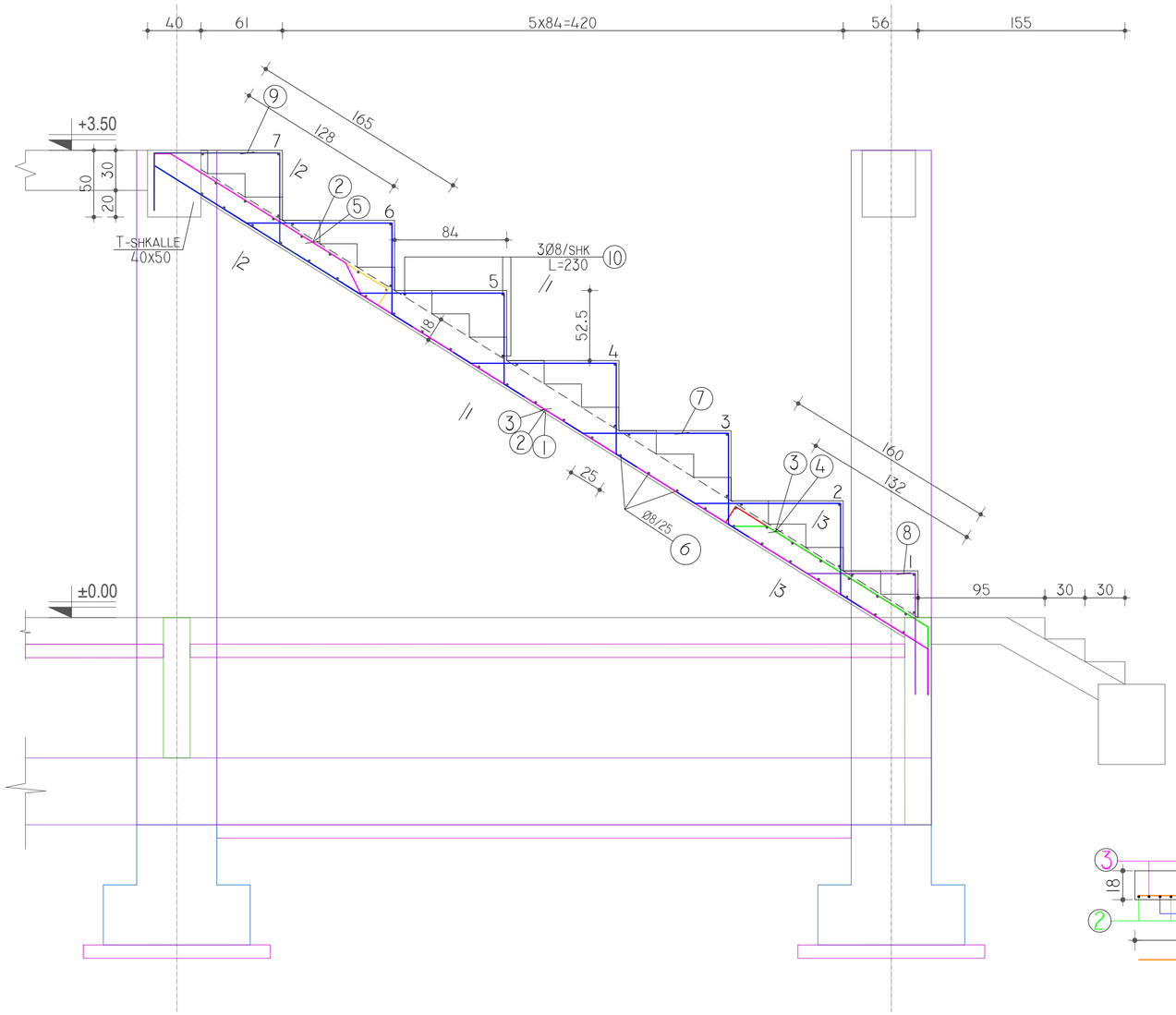

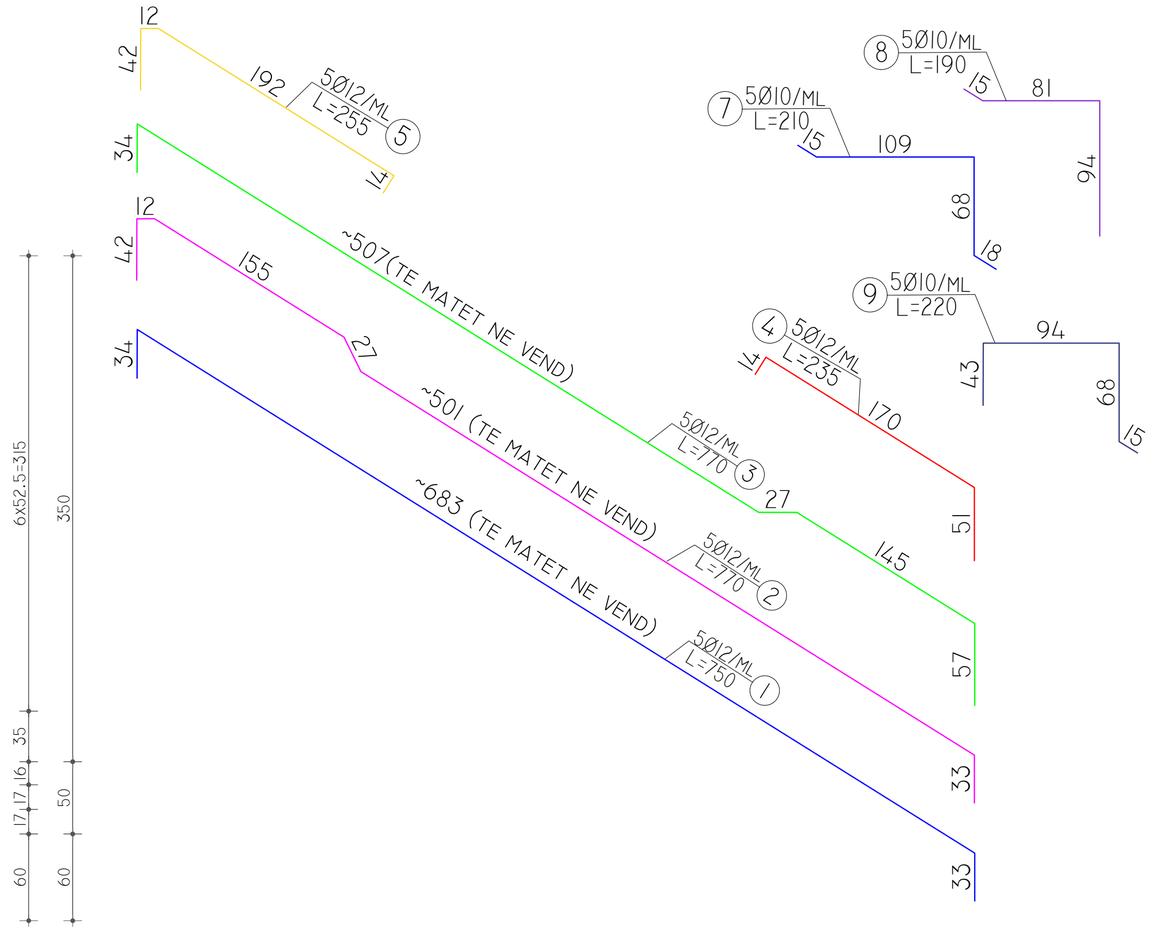

PRERJA 1 - 1

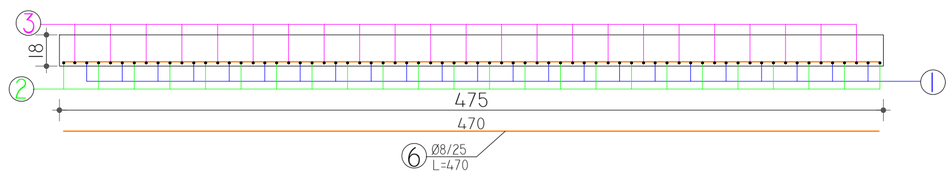

PRERJA 2 - 2

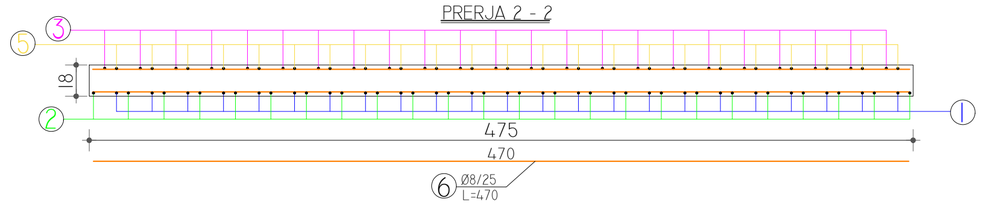

SHENIME TEKNIKE :
1-Beton per Themelet C20/25
1-Beton C25/30
2-Hekur S 500s fyk=500N/mm2 ose ekuivalent
3-Shtresa mbrojtese :
* Themele 50mm
* Kollona 25mm
* Soleta 20mm
* Mure 25mm
* Shkalle 20mm
4-Te zbatohen me rigorozitet kushtet teknike te zbatimit.
5-Planet e struktures te shihen bashke me Projektin e Arkitektures, Projektit Mekanik,Hidrosanitar dhe Projektin Elektrik

EMRI I PROJEKTIT

PROJEKT PËR RIKONSTRUKSIONIN E SHKOLLËS 9-VJECARE "AZEM HAJDARI", ZALL-MNER

GRUPI I PUNËS

			Ing. Gjeodet	Shqiponja Civici	T. 1268	**Ing. Hidroteknik**	Luljeta Kuci	K. 0022/1
Ing. Gjeolog	Valter Begaj	N. 0324/2	**Ing. Mekanik**	Gjergji Kotori	M. 0579/1	**Ing. Elektrik**	Ervis Lami	
Arkitekt	Aldo Dushi	A. 1982	**Ing. Ndërtimi**	Izet Mehmetaj		**Ing. Gjeodet**	Marsilda Ferko	
Arkitekt	Armida Rista		**Ing. Ndërtimi**	Anisa Lama		**Ing. Gjeoinformatik**	Elfat Shehu	
Arkitekt	Diana Mitrushi	A. 0212/4	**Ing. Ndërtimi**	Ilirian Kokalari	K. 1008/1	**Ing. Ndërtimi**	Leonard Lami	
Arkitekt	Olster Ukperaj		**Ing. Elektrik**	Burhan Demneri	E. 1049/1	**Ing. Ndërtimi**	Armela Kalliri	

ARMIMI I RAMPES R-1

K- **24** **SH 1:30**

2022

Faza **PROJEKT ZBATIM**

Klient
Bashkia Kamez

Projektues
Net-Group sh.p.k.

NET-GROUP

RAMPA R-2 COPE I SHK .1:30

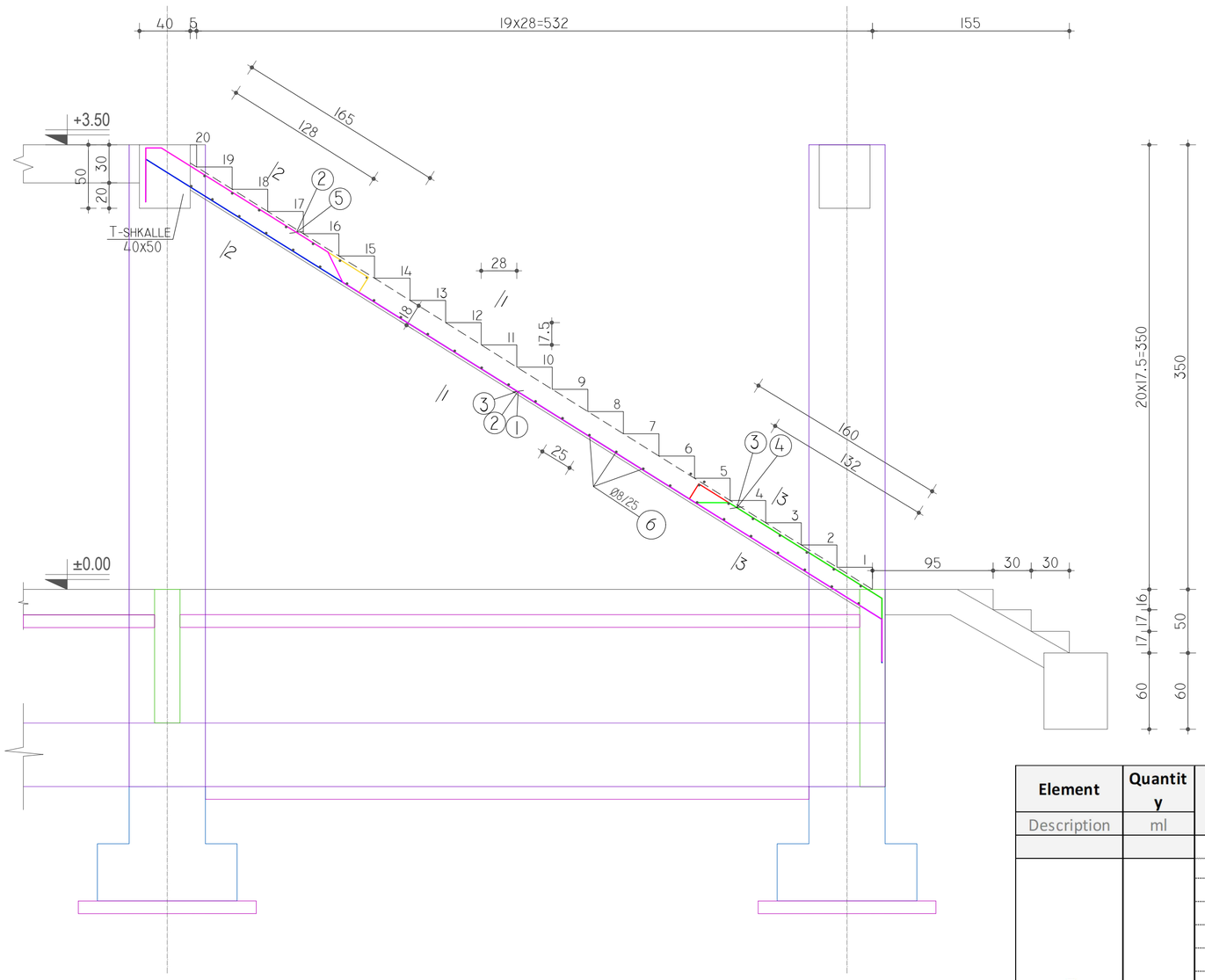

PRERJA 3-3

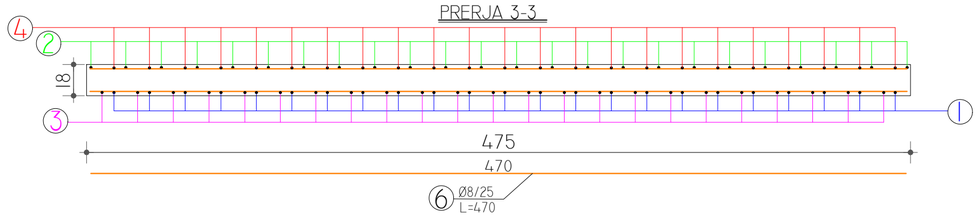

SHENIME TEKNIKE :
1-Beton per Themelet C20/25
1-Beton C25/30
2-Hekur S 500s fyk=500N/mm2 ose ekuivalent
3-Shtresa mbrojtese :
* Themele 50mm
* Kollona 25mm
* Soleta 20mm
* Mure 25mm
* Shkalle 20mm
4-Te zbatohen me rigorozitet kushtet teknike te zbatimit.
5-Planet e struktures te shihen bashke me Projektin e Arkitektures, Projektit Mekanik,Hidrosanitar dhe Projektin Elektrik

Element	Quantity	Poz.	Ø	Length	Quantity	Length		Ø	Pesha Njesi	Gjatesia totale	Pesha totale	PESHA TOTALE	
Description	ml	Nr	mm	cm	pcs	m		mm	kg/ml	m	kg	kg	
		1	12	750	24	180.0		6	0.222	0.00	0.00		
Shkalla	1	2	12	770	24	184.8		8	0.395	236.30	93.24		
		3	12	770	24	184.8		10	0.617	80.60	49.69		
		4	12	235	24	56.4					142.9	Ø<=10	142.933469
		5	12	255	24	61.2		12	0.888	667.20	592.35		
		6	8	470	40	188.0		14	1.208	0.00	0.00		
		7	10	210	13	27.3		16	1.578	0.00	0.00		
		8	10	190	13	24.7		18	1.998	0.00	0.00		
		9	10	220	13	28.6		20	2.466	0.00	0.00		
		10	8	230	21	48.3		22	2.984	0.00	0.00		
								24	3.551	0.00	0.00		
											592.4	Ø >10	592.350942
		Pesha totale per nje element (kg)									*735.28*	735	
		Beton C25/30 per nje element (m3)									*10.32*	10.320	

EMRI I PROJEKTIT

PROJEKT PËR RIKONSTRUKSIONIN E SHKOLLËS 9-VJECARE "AZEM HAJDARI", ZALL-MNER

GRUPI I PUNËS

Ing. Gjeolog	Valter Begaj	N. 0324/2
Arkitekt	Aldo Dushi	A. 1982
Arkitekt	Armida Rista	
Arkitekt	Diana Mitrushi	A. 0212/4
Arkitekt	Olster Ukperaj	
Ing. Gjeodet	Shqiponja Civici	T. 1268
Ing. Mekanik	Gjergji Kotori	M. 0579/1
Ing. Ndërtimi	Izet Mehmetaj	
Ing. Ndërtimi	Anisa Lama	
Ing. Ndërtimi	Ilirian Kokalari	K. 1008/1
Ing. Elektrik	Burhan Demneri	E. 1049/1
Ing. Hidroteknik	Luljeta Kuci	K. 0022/1
Ing. Elektrik	Ervis Lami	
Ing. Gjeodet	Marsilda Ferko	
Ing. Gjeoinformatik	Elfat Shehu	
Ing. Ndërtimi	Leonard Lami	
Ing. Ndërtimi	Armela Kalliri	

ARMIMI I RAMPES R-2; TABELA E HEKURIT

K- **25** **SH 1:30**

2022

Faza **PROJEKT ZBATIM**

Klient
Bashkia Kamez

Projektues
Net-Group sh.p.k.

NET-GROUP