Rikualifikimi urban dhe përmirësimi i infrastrukturës ekzistuese në zonën rekreative pranë Burimit të Repeve të Izvorit, Tragjas
PROJEKTI ELEKTRIK

BASHKIA VLORE

KONSULENTI

"GRAMA "sh.p.k.

GRAMA
CONSULTING & ENGINEERING

VITI 2026

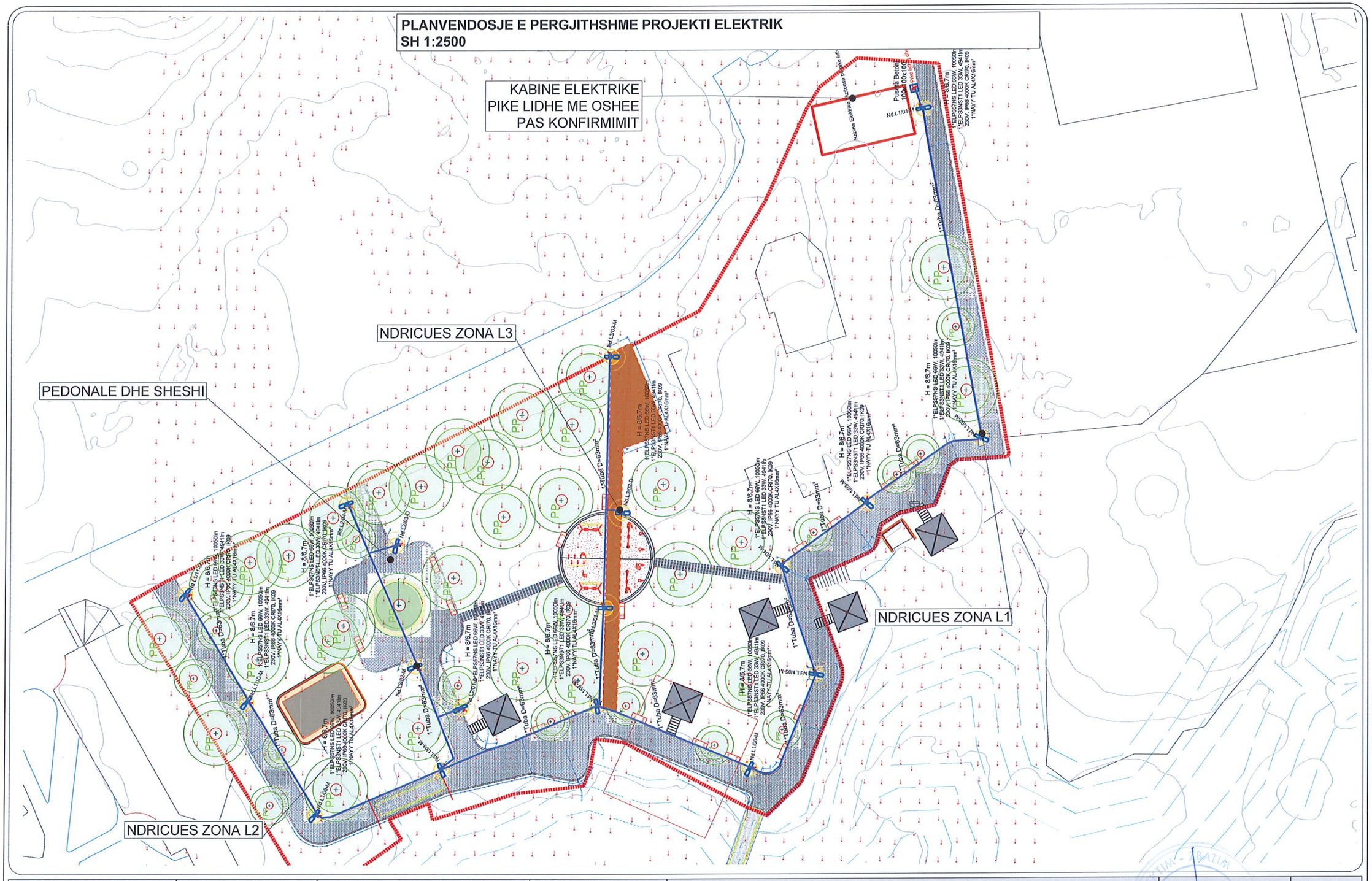

INVESTITOR:	KONSULENTI	PROJEKT ZBATIM	TITULLI I FLETËS	GRUPI PUNES															FAZA:	PROJEKT ZBATIMI	
REPUBLIKA E SHQIPËRISË BASHKIA VLORË DREJTORIA E URBANISTIKËS	"GRAMA "sh.p.k. GRAMA CONSULTING & ENGINEERING	Rikualifikimi urban dhe përmirësimi i infrastrukturës ekzistuese në zonën rekreative pranë Burimit të Repeve të Izvorit, Tragjas	PROJEKTI ELEKTRIK	ARKITEKT:	ROMIR MAZARI Liç : A.1645/3		NDERTIMI:	ARJOLA MAZARI Liç : K.1879/4		MEKANIK:	FATMIR METI Liç : M.1593/1		REV.1:								
				NDERTIMI:	QIRJAKO GJERGO Liç : K.0482/7		ELEKTRIK:	SHPRESA MINAROLLI Liç : E.1590/1		GJEODET:	GJERGJ XHAFERI Liç : T.1096/1		REV.2:								
				HIDROTEKNIK:	IKBALE LUBONJA Liç : K.1019/4		GJEOLOG:	NEKI KOCI Liç : GJ.0313/1		NDERTIMI:	MARK LEKGJONAJ Liç : K.3418		SHKALLA:	1 : 2500		FL. NR:	E-00				

PLANVENDOSJE E PERGJITHSHME PROJEKTI ELEKTRIK
SH 1:2500

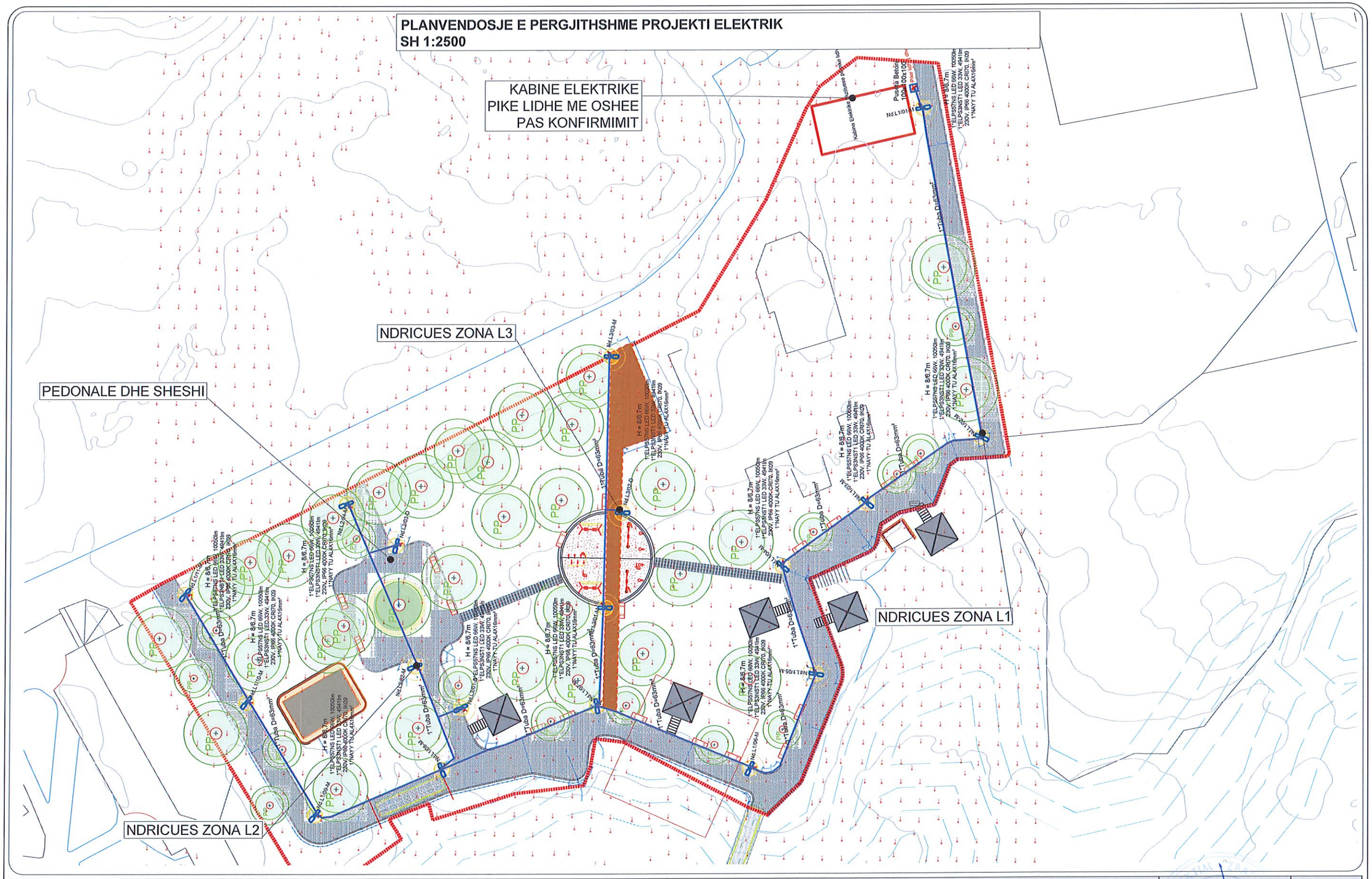

INVESTITOR:	KONSULENTI	PROJEKT ZBATIM	TITULLI I FLETËS	GRUPI PUNES										FAZA: PROJEKT ZBATIMI	
REPUBLIKA E SHQIPËRISË BASHKIA VLORË DREJTORIA E URBANISTIKËS	"GRAMA "sh.p.k. GRAMA CONSULTING & ENGINEERING	Rikualifikimi urban dhe përmirësimi i infrastrukturës ekzistuese në zonën rekreative pranë Burimit të Repeve të Izvorit, Tragjas	PROJEKTI ELEKTRIK	ARKITEKT:	ROMIR MAZARI Liç : A.1645/3		NDERTIMI:	ARJOLA MAZARI Liç : K.1879/4		MEKANIK:	FATMIR METI Liç : M.1593/1		REV.1:		
				NDERTIMI:	QIRJAKO GJERGO Liç : K.0482/7		ELEKTRIK:	SHPRESA MINAROLLI Liç : E.1590/1		GJEODET:	GJERGJ XHAFERI Liç : T.1096/1		REV.2:		
				HIDROTEKNIK:	IKBALE LUBONJA Liç : K.1019/4		GJEOLOG:	NEKI KOCI Liç : GJ.0313/1		NDERTIMI:	MARK LEKGJONAJ Liç : K.3418		SHKALLA: 1 : 2500		FL. NR: E-00

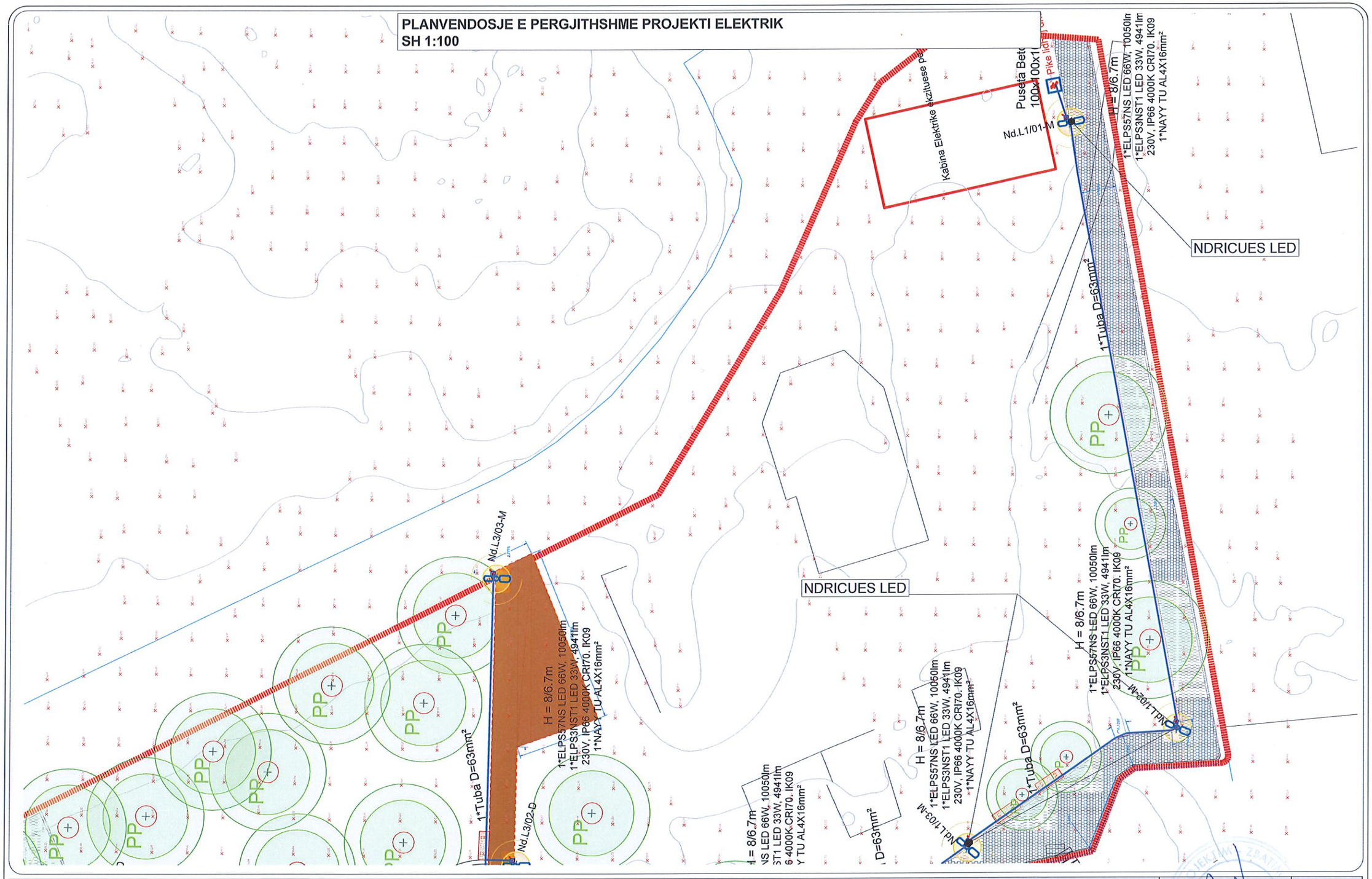

INVESTITOR:	KONSULENTI	PROJEKT ZBATIM	TITULLI I FLETËS	GRUPI PUNES										FAZA: PROJEKT ZBATIMI	
REPUBLIKA E SHQIPËRISË BASHKIA VLORË DREJTORIA E URBANISTIKËS	"GRAMA "sh.p.k.	Rikualifikimi urban dhe përmirësimi i infrastrukturës ekzistuese në zonën rekreative pranë Burimit të Repeve të Izvorit, Tragjas	PLANVENDOSJE	ARKITEKT:	ROMIR MAZARI Liç : A.1645/3		NDERTIMI:	ARJOLA MAZARI Liç : K.1879/4		MEKANIK:	FATMIR METI Liç : M.1593/1		REV.1:		
				NDERTIMI:	QIRJAKO GJERGO Liç : K.0482/7		ELEKTRIK:	SHPRESA MINAROLLI Liç : E.1590/1		GJEODET:	GJERGJ XHAFERI Liç : T.1096/1		REV.2:		
				HIDROTEKNIK:	IKBALE LUBONJA Liç : K.1019/4		GJEOLOG:	NEKI KOCI Liç : GJ.0313/1		NDERTIMI:	MARK LEKGJONAJ Liç : K.3418		SHKALLA: 1 : 2500		FL. NR: E - 01

PLANVENDOSJE E PERGJITHSHME PROJEKTI ELEKTRIK
SH 1:100

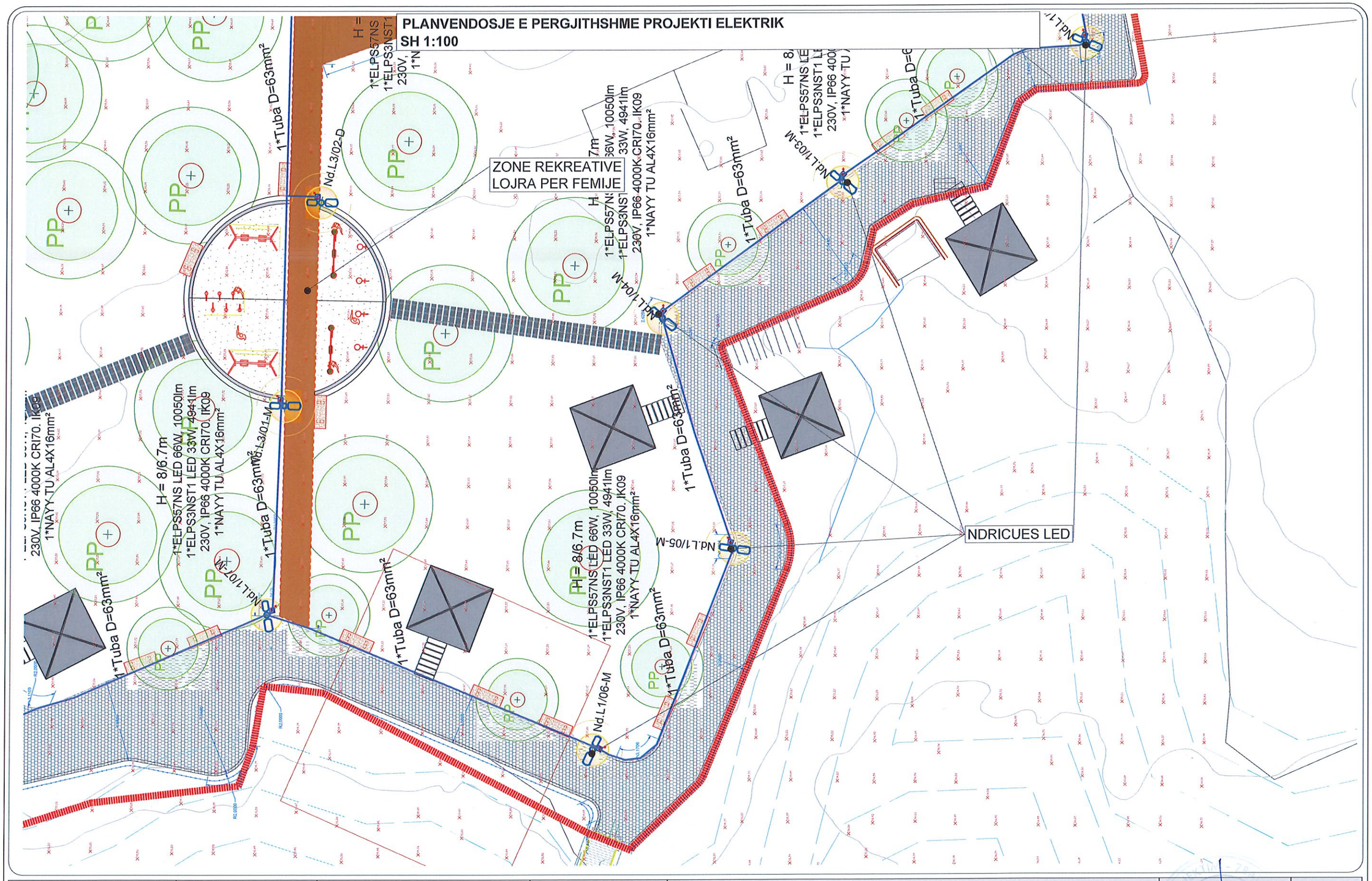

INVESTITOR:	KONSULENTI	PROJEKT ZBATIM	TITULLI I FLETËS	GRUPI PUNES										FAZA: PROJEKT ZBATIMI	
REPUBLIKA E SHQIPËRISË BASHKIA VLORË DREJTORIA E URBANISTIKËS	"GRAMA "sh.p.k. GRAMA CONSULTING & ENGINEERING	Rikualifikimi urban dhe përmirësimi i infrastrukturës ekzistuese në zonën rekreative pranë Burimit të Repeve të Izvorit, Tragjas	PLANVENDOSJE	ARKITEKT:	ROMIR MAZARI Liç : A.1645/3		NDERTIMI:	ARJOLA MAZARI Liç : K.1879/4		MEKANIK:	FATMIR METI Liç : M.1593/1		REV.1:		
				NDERTIMI:	QIRJAKO GJERGO Liç : K.0482/7		ELEKTRIK:	SHPRESA MINAROLLI Liç : E.1590/1		GJEODET:	GJERGJ XHAFERI Liç : T.1096/1		REV.2:		
				HIDROTEKNIK:	IKBALE LUBONJA Liç : K.1019/4		GJEOLOG:	NEKI KOCI Liç : GJ.0313/1		NDERTIMI:	MARK LEKGJONAJ Liç : K.3418		SHKALLA: 1 : 2500		FL. NR: E - 02

PLANVENDOSJE E PERGJITHSHME PROJEKTI ELEKTRIK
SH 1:100

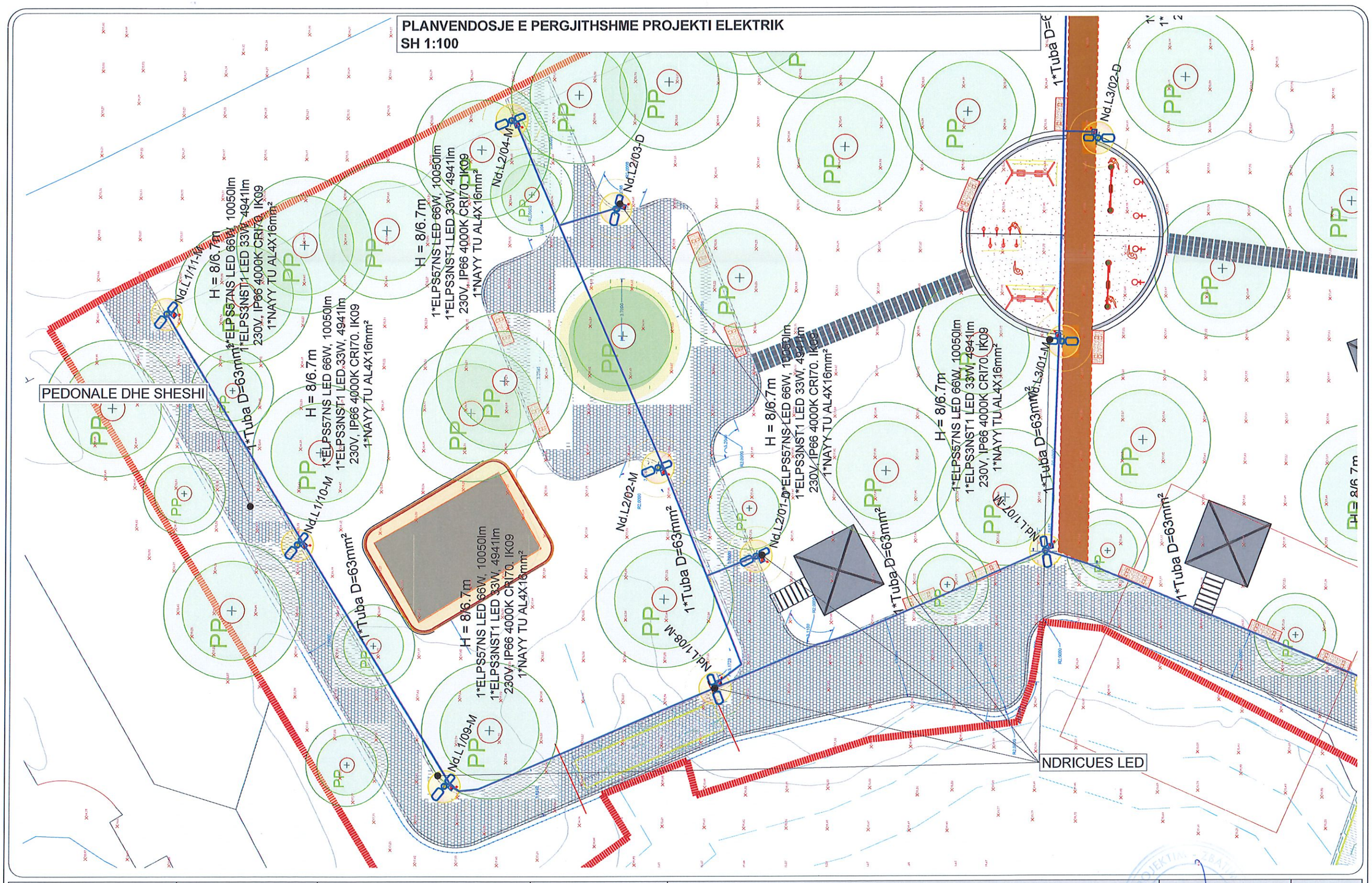

INVESTITOR:	KONSULENTI	PROJEKT ZBATIM	TITULLI I FLETËS	GRUPI PUNES																FAZA: PROJEKT ZBATIMI	
REPUBLIKA E SHQIPËRISË BASHKIA VLORË DREJTORIA E URBANISTIKËS	"GRAMA "sh.p.k.	Rikualifikimi urban dhe përmirësimi i infrastrukturës ekzistuese në zonën rekreative pranë Burimit të Repeve të Izvorit, Tragjas	PLANVENDOSJE	ARKITEKT:	ROMIR MAZARI Liç : A.1645/3		NDERTIMI:	ARJOLA MAZARI Liç : K.1879/4		MEKANIK:	FATMIR METI Liç : M.1593/1		REV.1:								
				NDERTIMI:	QIRJAKO GJERGO Liç : K.0482/7		ELEKTRIK:	SHPRESA MINAROLLI Liç : E.1590/1		GJEODET:	GJERGJ XHAFERI Liç : T.1096/1		REV.2:								
				HIDROTEKNIK:	IKBALE LUBONJA Liç : K.1019/4		GJEOLOG:	NEKI KOCI Liç : GJ.0313/1		NDERTIMI:	MARK LEKGJONAJ Liç : K.3418		SHKALLA:	1 : 2500		FL. NR:	E - 03				

PROJEKTI ELEKTRIK
SH 1:100

VILLA 500MA
740-CS15418
BRIGHT SPECIAL LIGHTING

IP 65 IK 08

Light output 1 (integrated)

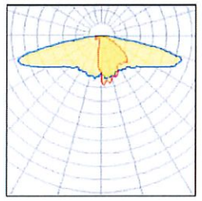

Lamp type	LED	CCT	3783 K
Nominal lamp power	19 W	CRI	84
Total flux	2690 lm	LOR	100%
Luminous efficacy	142 lm/W	Total power	19 W

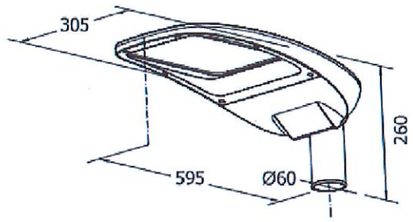

FOTOMETRIA | PHOTOMETRY

ST1

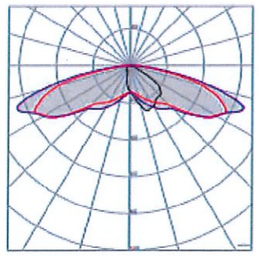

Lm Led/Lm Out:
Standard - N (4000 K)
-8% - W (3000 K)

ST2

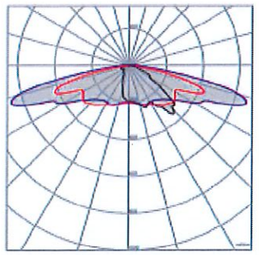

Lm Led/Lm Out:
Standard - N (4000 K)
-8% - W (3000 K)

AS1

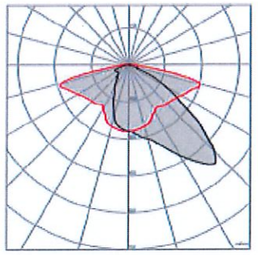

Lm Led/Lm Out:
Standard - N (4000 K)
-8% - W (3000 K)

INVESTITOR:	KONSULENTI	PROJEKT ZBATIM	TITULLI I FLETËS	GRUPI PUNES										FAZA: PROJEKT ZBATIMI	
REPUBLIKA E SHQIPËRISË BASHKIA VLORË DREJTORIA E URBANISTIKËS	"GRAMA "sh.p.k.	Rikualifikimi urban dhe përmirësimi i infrastrukturës ekzistuese në zonën rekreative pranë Burimit të Repeve të Izvorit, Tragjas	PROJEKTI ELEKTRIK	ARKITEKT:	ROMIR MAZARI Liç : A.1645/3		NDERTIMI:	ARJOLA MAZARI Liç : K.1879/4		MEKANIK:	FATMIR METI Liç : M.1593/1		REV.1:		
				NDERTIMI:	QIRJAKO GJERGO Liç : K.0482/7		ELEKTRIK:	SHPRESA MINAROLLI Liç : E.1590/1		GJEODET:	GJERGJ XHAFERI Liç : T.1096/1		REV.2:		
				HIDROTEKNIK:	IKBALE LUBONJA Liç : K.1019/4		GJEOLOG:	NEKI KOCI Liç : GJ.0313/1		NDERTIMI:	MARK LEKGJONAJ Liç : K.3418		SHKALLA: 1 : 2500		FL. NR: E - 04

PROJEKTI ELEKTRIK
SH 1:100

DETAJE Nr.1

Lidhja e furnizimit te ndricuesit ne
rastin pa elektrode tokezimi (pa ritokezim te neutrit)

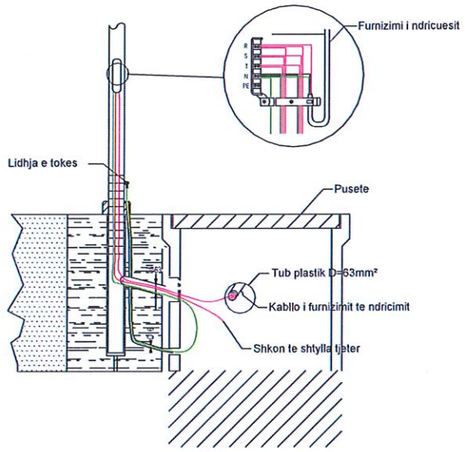

DETAJE Nr.2

Lidhja e furnizimit te ndricuesit ne
rastin me elektrode tokezimi (me ritokezim te neutrit)

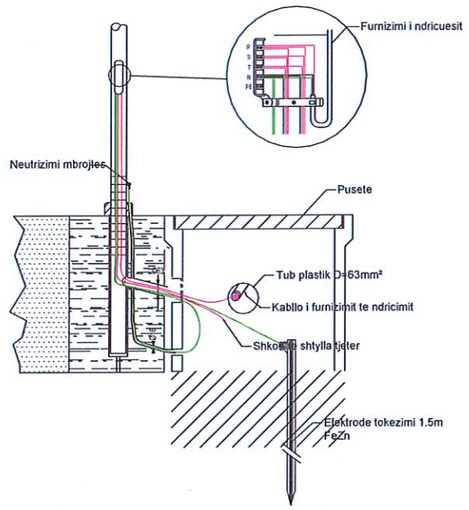

INVESTITOR:	KONSULENTI	PROJEKT ZBATIM	TITULLI I FLETËS	GRUPI PUNES										FAZA: PROJEKT ZBATIMI	
REPUBLIKA E SHQIPËRISË BASHKIA VLORË DREJTORIA E URBANISTIKËS	"GRAMA "sh.p.k. GRAMA CONSULTING & ENGINEERING	Rikualifikimi urban dhe përmirësimi i infrastrukturës ekzistuese në zonën rekreative pranë Burimit të Repeve të Izvorit, Tragjas	PROJEKTI ELEKTRIK	ARKITEKT:	ROMIR MAZARI Liç : A.1645/3		NDERTIMI:	ARJOLA MAZARI Liç : K.1879/4		MEKANIK:	FATMIR METI Liç : M.1593/1		REV.1:		
				NDERTIMI:	QIRJAKO GJERGO Liç : K.0482/7		ELEKTRIK:	SHPRESA MINAROLLI Liç : E.1590/1		GJEODET:	GJERGJ XHAFERI Liç : T.1096/1		REV.2:		
				HIDROTEKNIK:	IKBALE LUBONJA Liç : K.1019/4		GJEOLOG:	NEKI KOCI Liç : GJ.0313/1		NDERTIMI:	MARK LEKGJONAJ Liç : K.3418		SHKALLA: 1 : 2500		FL. NR: E - 04

PROJEKTI ELEKTRIK
SH 1:100

DETAJE MONTIMI TIPOLOGJIVE TE PUSETAVE NESE APLIKOHET RASTI

PRERJE PUSETA ELEKTRKE
REZERVE 100 x 100 x 100, PE-1

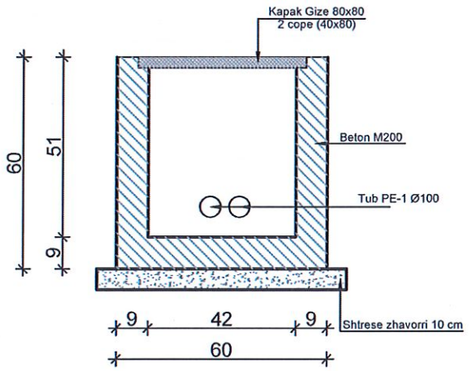

DETAJ I SHTRIMIT TE LINJAVE
ELEKTRIKE NE NDRIÇIMIT NE KANAL

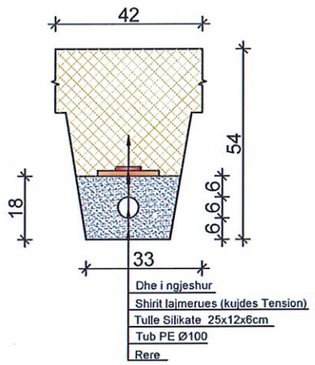

DETAJ - BAZAMENT SHTYLLE ELEKTRIKE +
PUSETE PLASTIKE 30x30x30 cm VESHUR ME BETON

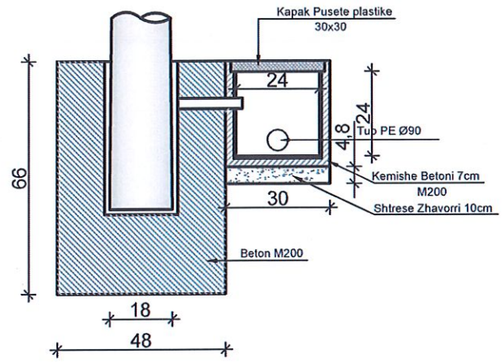

KAPAK PER PUSETA ELEKTRIKE
REZERVE 100x100x100, PE1

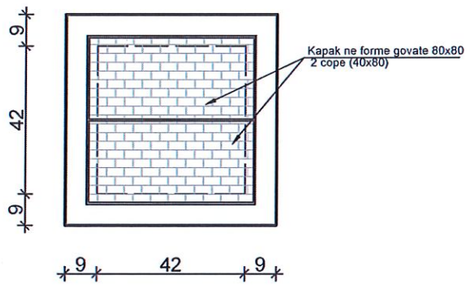

DETAJ I SHTRIMIT TE TUBAVE
ELEKTRIKE NE KANAL

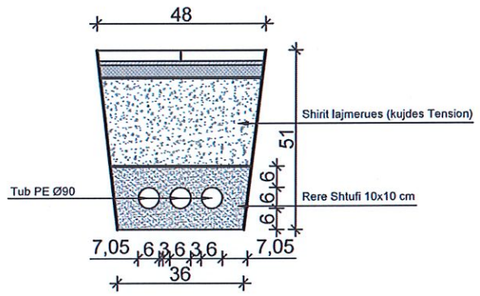

DETAJ I SHTRIMIT TE TUBAVE NE
KANAL, NE ASFALT

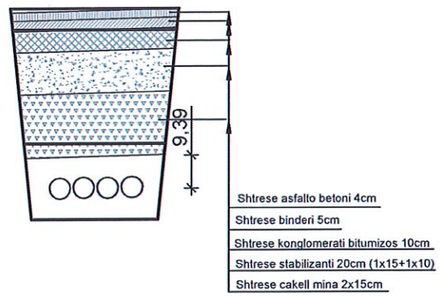

DETAJE Nr.8

INVESTITOR:	KONSULENTI	PROJEKT ZBATIM	TITULLI I FLETËS	GRUPI PUNES												FAZA: PROJEKT ZBATIMI	
REPUBLIKA E SHQIPËRISË BASHKIA VLORË DREJTORIA E URBANISTIKËS	"GRAMA "sh.p.k.	Rikualifikimi urban dhe përmirësimi i infrastrukturës ekzistuese në zonën rekreative pranë Burimit të Repeve të Izvorit, Tragjas	PROJEKTI ELEKTRIK	ARKITEKT:	ROMIR MAZARI Liç : A.1645/3		NDERTIMI:	ARJOLA MAZARI Liç : K.1879/4		MEKANIK:	FATMIR METI Liç : M.1593/1		REV.1:		
				NDERTIMI:	QIRJAKO GJERGO Liç : K.0482/7		ELEKTRIK:	SHPRESA MINAROLLI Liç : E.1590/1		GJEODET:	GJERGJ XHAFERI Liç : T.1096/1		REV.2:		
				HIDROTEKNIK:	IKBALE LUBONJA Liç : K.1019/4		GJEOLOG:	NEKI KOCI Liç : GJ.0313/1		NDERTIMI:	MARK LEKGJONAJ Liç : K.3418		SHKALLA: 1 : 2500		FL. NR: E - 04

PROJEKTI ELEKTRIK
SH 1:100

PARAQTJA UNIFILARE E KUADRIT ELEKTRIK I NDRICIMIT. (KABINA EKZISTUESE OSHEE)

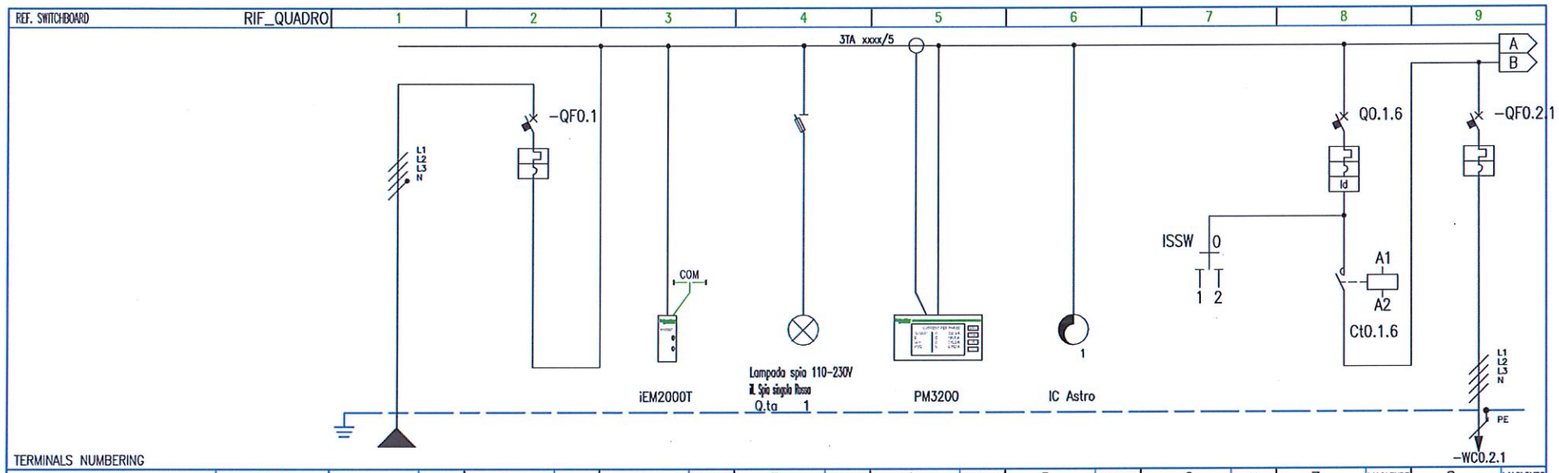

TERMINALS NUMBERING																							
CIRCUIT NUMBERING		DISTRIBUTION		L1L2L3NPE	1		2	L1L2L3NPE	3	L1L2L3NPE	4	L1L2L3NPE	5	L1L2L3NPE	6	L1	7	L1L2L3NPE	8	L1L2L3NPE		
CIRCUIT DESCRIPTION				LINJA FURNIZIMIT KUADRIT K.E.Nd.K1.		KRYESORI KUADRI K.E.Nd.K1.		MATJE ENERGJIE		INDIKATOR PREZENSE TENSIONI		INSTRUMENT MATJE		KONTROLLI KREPUSKOLAR		KOMANDIM AUT/MAN 1/0/2		KRYESORI NDRICIMIT		DALJE LINJA NDRICIMIT LINJA L1		
EQUIPMENT						iC60 N				STI						ISSW		iC40 a		iC60 H		
CIRCUIT BREAKER	Icu [kA] / Icn [A]					10												6		10000		
	N. POLES	In [A]			4P	63									1P	32	3P+N	32	4P	10		
	COURBE/TRIPPING UNIT					C											C		C			
	Ir [A]	tr [s]			63												32		10			
	Isd [A]	tsd [s]			630												320		100			
	Ii [A]																					
	Ig [A]	tg [s]																				
RESIDUAL CURRENT DEVICE	TYPE	CLASS															Vigi	AC				
	Idn [A]	tdn [ms]															0.03	Istantaneo				
CONTACTOR	TYPE	CLASSE															iCT Na	AC7a				
IMPULSE RELAY	COIL	N. POLES	In [A]														230ca	4P 63				
THERMAL RELAY	TYPE	Irth [A]																				
FUSE	N. POLES	In [A]																				
OTHER	TYPE	MODEL																				
CONDUCTORS	INSULATION	INST.METHOD		EPR	11														EPR	61		
	CROSS SECTION PHASE-N-PE/PEN [mmq]			1x25	1x25 1x16														1x16	1x16 1x16		
	Ib [A]	Iz [A]		6.2	119														3.8	55.4		
	Un [V]	Pn [kW]		400	3.85		3.85											8.26	400	2.37		
BOTTOM OF THE LINE	Icc min [kA]	Icc max [kA]		4.4	8.4														1.4	4.8		
	LENGHT [m]	dV TOTAL [%]		10	0														15	0.1		
NOTES				FG16OR16-0,6/1 kV Cca-s3,d1,a3															NAYY TU AL-0,6/1kV Cca-s3,d1,a3			

INVESTITOR:	KONSULENTI	PROJEKT ZBATIM	TITULLI I FLETËS	GRUPI PUNES															
REPUBLIKA E SHQIPËRISË BASHKIA VLORË DREJTORIA E URBANISTIKËS	"GRAMA "sh.p.k. GRAMA LIGHTNING & ENGINEERING	Rikualifikimi urban dhe përmirësimi i infrastrukturës ekzistuese në zonën rekreative pranë Burimit të Repeve të Izvorit, Tragjas	PROJEKTI ELEKTRIK	ARKITEKT:	ROMIR MAZARI Liç : A.1645/3	NDERTIMI:	ARJOLA MAZARI Liç : K.1879/4	MEKANIK:	FATMIR METI Liç : M.1593/1	FAZA:	PROJEKT ZBATIMI								
				NDERTIMI:	QIRJAKO GJERGO Liç : K.0482/7	ELEKTRIK:	SHPRESA MINAROLLI Liç : E.1590/1	GJEODET:	GJERGJ XHAFERI Liç : T.1096/1	REV.1:									
				HIDROTEKNIK:	IKBALE LUBONJA Liç : K.1019/4	GJEOLOG:	NEKI KOCI Liç : GJ.0313/1	NDERTIMI:	MARK LEKGJONAJ Liç : K.3418	REV.2:									
										SHKALLA:	1 : 2500	FL. NR:	E - 08						

PROJEKTI ELEKTRIK
SH 1:100

PARAQTJA UNIFILARE E KUADRIT ELEKTRIK I NDRICIMIT. (KABINA EKZISTUESE OSHEE)

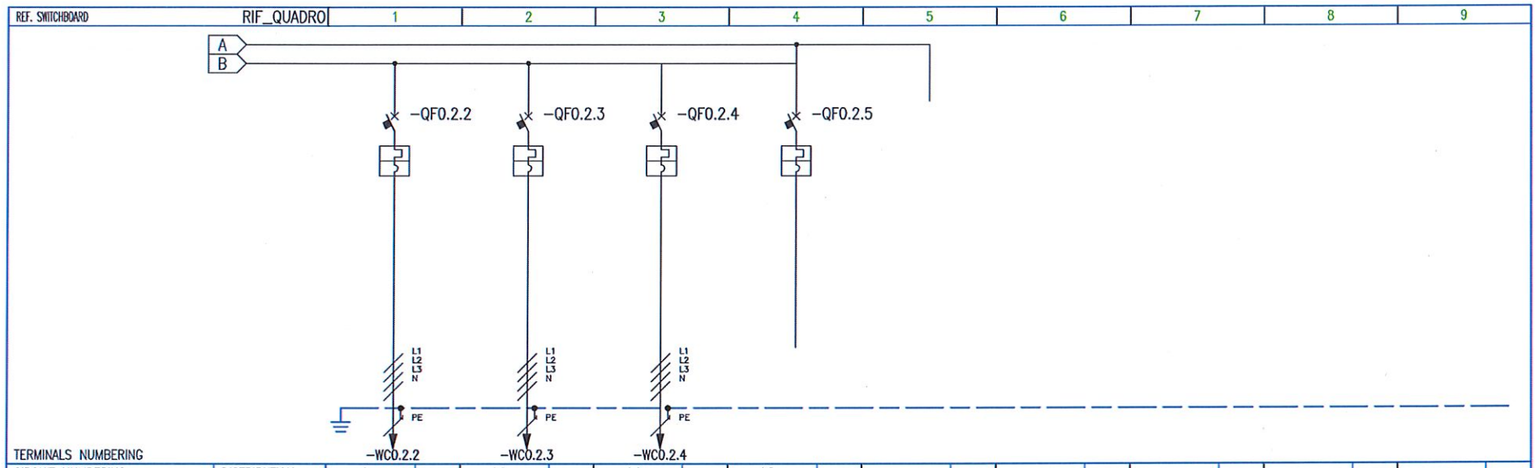

| | | |

PROJEKTI ELEKTRIK
SH 1:100

SKEMA E KOMANDIMIT TE NDRICIMIT NGA RELE KREPUSKOLARE

Per nje interpretim sa me te sakte te skemave eshte i nevojshem nje lexim i pergjithshem i te gjithe proceseve te projektit.
Karaktristikat teknike te vendosura ne vizatime jane kerkerkesat minimale.
Renia e tensionit te aplikuar ne llogaritjet, fillon nga TU i transformatorit deri ne fillimet e linjave shperndarese.
Rryma per UPS eshte llogaritur ne total, ne ngarkesen e linjave dhe rrymen per ngarkimin e baterive.

- Per projektim eshte referuar normave:
- CEI 64-8
- CEI 0-21

Pershkrimi i dispositiveve Micrologic

- Micrologic 2x mbrojtje: LI
- Micrologic 5x mbrojtje: LSI
- Micrologic 6x mbrojtje: LSIG
- Micrologic 7x mbrojtje: LSIV

- Micrologic E - matje: I, V, P, E, PF
- Micrologic H - matje: I, V, P, E, f, cos Ø, armonike, THD

Moduli Digital per Masterpact MTZ

M1 – Energjia per faze
Ne piken e matjes, ky funksion permban llogaritjet e fuqise dhe energjise qe do konsumohet per cdo faze. Paraqitja e fuqive: aktive, reaktive etj.

D1 – Ndimes per te rivendosur ushqimin
Ky sherbim ndimon operatoret gjate procedurave te rivendosjesjeve te ushqimit me energji, duke dhene informacion ne veprime dhe automate. Ndimon operatoret te perfundojne probleme te medha, si stakimet manuale e eletrike, ne mungesat e ushqimit me energji. Te trgon nje zgjidhje per te rivendosur ushqimin me energji.

D2 – Ndimes per te rivendosur Masterpact
Ky sherbim ndimon operatoret gjate rilidhjes Masterpact, duke bere reset o rikarikimin e sustave. Duke dhene informacione te gjendjes se automateve si te gateshem per ti mbyllur gjendjen e bobines ose te sustes. maksimumet e avantazheve jane bobinat me funksionei dhe diagnostikime me comunikim (MX, MN, XF).

D3 – Tregimin e formes se vales ne momentin e stakimit
Rregjistron automatikisht pese cikle te rrymes faze-neuter,ne nje periodekampionature 512 microsekondi, ne raste te nderhyrjes te mbrojtjes LSI o G.
Regjistrimi mund te rishikohet me ndimen e aparatures Masterpact MTZ dhe Ecoreach.IBashkengjitur, formen e vales se stakimit te regjistruar ne momentin e veprimit.
digital: Celesat hapje/mbyllje/stakuar sinjalizuesit ZSI. Te pese cikleve te tregimit te formes se vales jane te ndare: kater cikle para e nje pas stakimit.

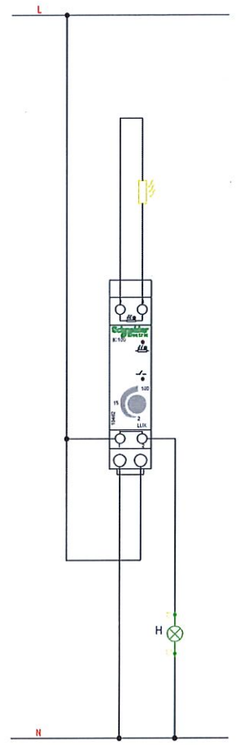

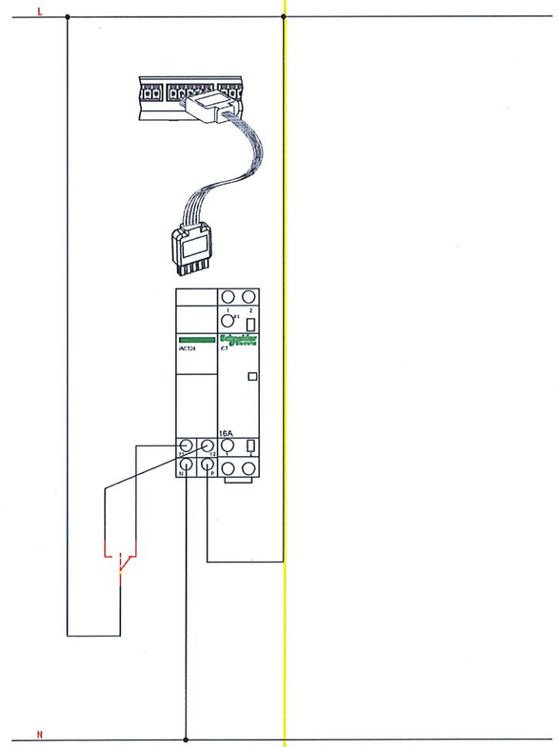

INVESTITOR:	KONSULENTI	PROJEKT ZBATIM	TITULLI I FLETËS	GRUPI PUNES									FAZA: PROJEKT ZBATIMI	
REPUBLIKA E SHQIPËRISË BASHKIA VLORË DREJTORIA E URBANISTIKËS	"GRAMA "sh.p.k.	Rikualifikimi urban dhe përmirësimi i infrastrukturës ekzistuese në zonën rekreative pranë Burimit të Repeve të Izvorit, Tragjas	PROJEKTI ELEKTRIK	ARKITEKT:	ROMIR MAZARI Liç : A.1645/3		NDERTIMI:	ARJOLA MAZARI Liç : K.1879/4		MEKANIK:	FATMIR METI Liç : M.1593/1		REV.1:	
				NDERTIMI:	QIRJAKO GJERGO Liç : K.0482/7		ELEKTRIK:	SHPRESA MINAROLLI Liç : E.1590/1		GJEODET:	GJERGJ XHAFERI Liç : T.1096/1		REV.2:	
				HIDROTEKNIK:	IKBALE LUBONJA Liç : K.1019/4		GJEOLOG:	NEKI KOCI Liç : GJ.0313/1		NDERTIMI:	MARK LEKGJONAJ Liç : K.3418		SHKALLA: 1 : 2500	FL. NR: E - 09

PROJEKTI ELEKTRIK
SH 1:100

PARAQTJA VIZIVE E KUADRIT ELEKTRIK I NDRICIMIT. (KABINA EKZISTUESE OSHEE

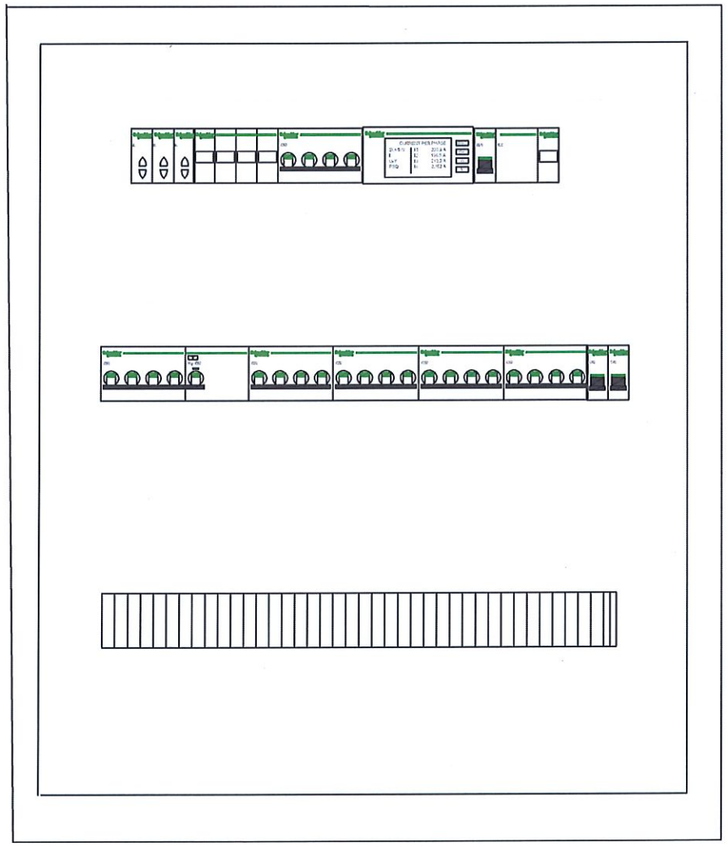

INVESTITOR:	KONSULENTI	PROJEKT ZBATIM	TITULLI I FLETËS	GRUPI PUNES												FAZA: PROJEKT ZBATIMI	
REPUBLIKA E SHQIPËRISË BASHKIA VLORË DREJTORIA E URBANISTIKËS	"GRAMA "sh.p.k.	Rikualifikimi urban dhe përmirësimi i infrastrukturës ekzistuese në zonën rekreative pranë Burimit të Repeve të Izvorit, Tragjas	PROJEKTI ELEKTRIK	ARKITEKT:	ROMIR MAZARI Liç : A.1645/3		NDERTIMI:	ARJOLA MAZARI Liç : K.1879/4		MEKANIK:	FATMIR METI Liç : M.1593/1		REV.1:		
				NDERTIMI:	QIRJAKO GJERGO Liç : K.0482/7		ELEKTRIK:	SHPRESA MINAROLLI Liç : E.1590/1		GJEODET:	GJERGJ XHAFERI Liç : T.1096/1		REV.2:		
				HIDROTEKNIK:	IKBALE LUBONJA Liç : K.1019/4		GJEOLOG:	NEKI KOCI Liç : GJ.0313/1		NDERTIMI:	MARK LEKGJONAJ Liç : K.3418		SHKALLA: 1 : 2500	FL. NR: E - 10	

DETAJ NDRICIMI TE ZONES
SH 1:250

PRERJA E KAPAKUT PREJ GIZE

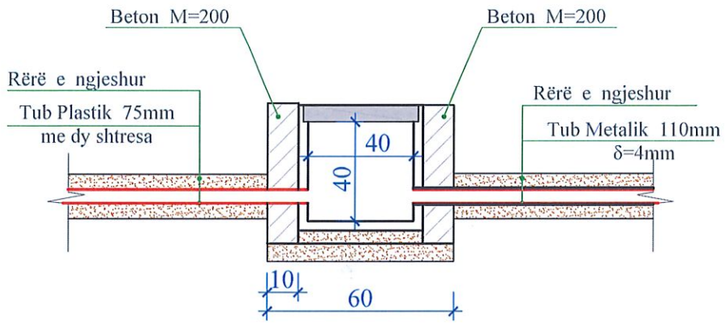

KAPAKU PREJ GIZE I PUSETES

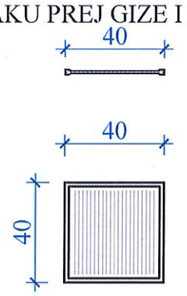

PRERJE E PUSETES DHE TUBACIONIT

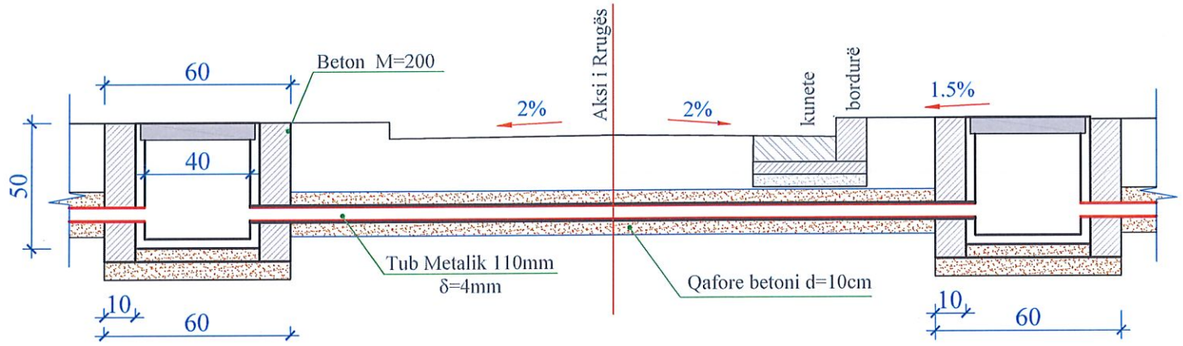

SHËNIME :
- Gjatë realizimit të intersektimeve kuota e vendosjes së pusetave prej gize mund të ndryshojë sipas rastit
- Tubi mund të vendoset me një pjerrësi të lehtë sipas nevojës, por gjithnjë thellësia e vendosjes duhet të jetë më e vogël se Hmin.=30cm nga siperfaqja e asfaltit.
- Ne rastet kur do te intersektohet trupi i rruges kryesore, pusetat do te ndertohen me dimensione 1x1x1m

PRERJE GJATESORE E TUBACIONIT DHE PUSETAVE NE TROTUARE

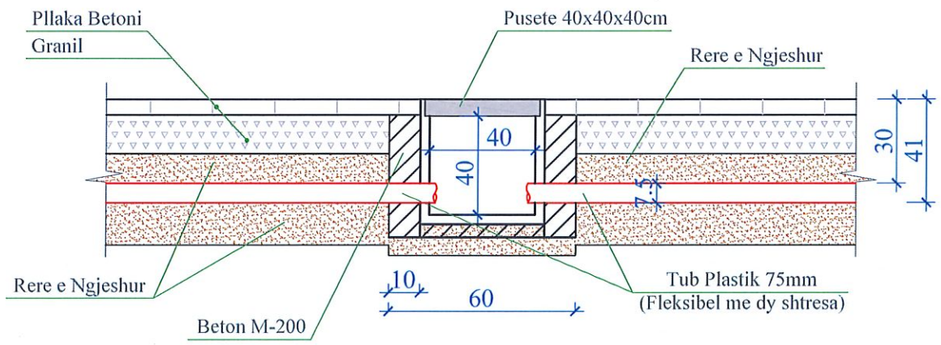

PRERJE GJATESORE PUSETES DHE TUBACIONIT NE PJESEN E GJELBERIMIT

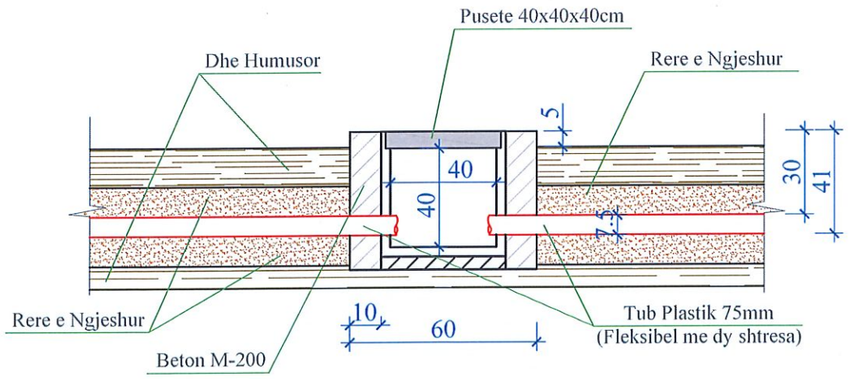

INVESTITOR:	KONSULENTI	PROJEKT ZBATIM	TITULLI I FLETËS	GRUPI PUNES										FAZA: PROJEKT ZBATIMI	
REPUBLIKA E SHQIPËRISË BASHKIA VLORË DREJTORIA E URBANISTIKËS	"GRAMA "sh.p.k.	Rikualifikimi urban dhe përmirësimi i infrastrukturës ekzistuese në zonën rekreative pranë Burimit të Repeve të Izvorit, Tragjas	DETAJ NDRICIMI	ARKITEKT:	ROMIR MAZARI Liç : A.1645/3		NDERTIMI:	ARJOLA MAZARI Liç : K.1879/4		MEKANIK:	FATMIR METI Liç : M.1593/1		REV.1:		
				NDERTIMI:	QIRJAKO GJERGO Liç : K.0482/7		ELEKTRIK:	SHPRESA MINAROLLI Liç : E.1590/1		GJEODET:	GJERGJ XHAFERI Liç : T.1096/1		REV.2:		
				HIDROTEKNIK:	IKBALE LUBONJA Liç : K.1019/4		GJEOLOG:	NEKI KOCI Liç : GJ.0313/1		NDERTIMI:	MARK LEKGJONAJ Liç : K.3418		SHKALLA: 1 : 50 / 1:250		FL. NR: E - 11

DETAJ NDRICIMI TE ZONES
SH 1:250

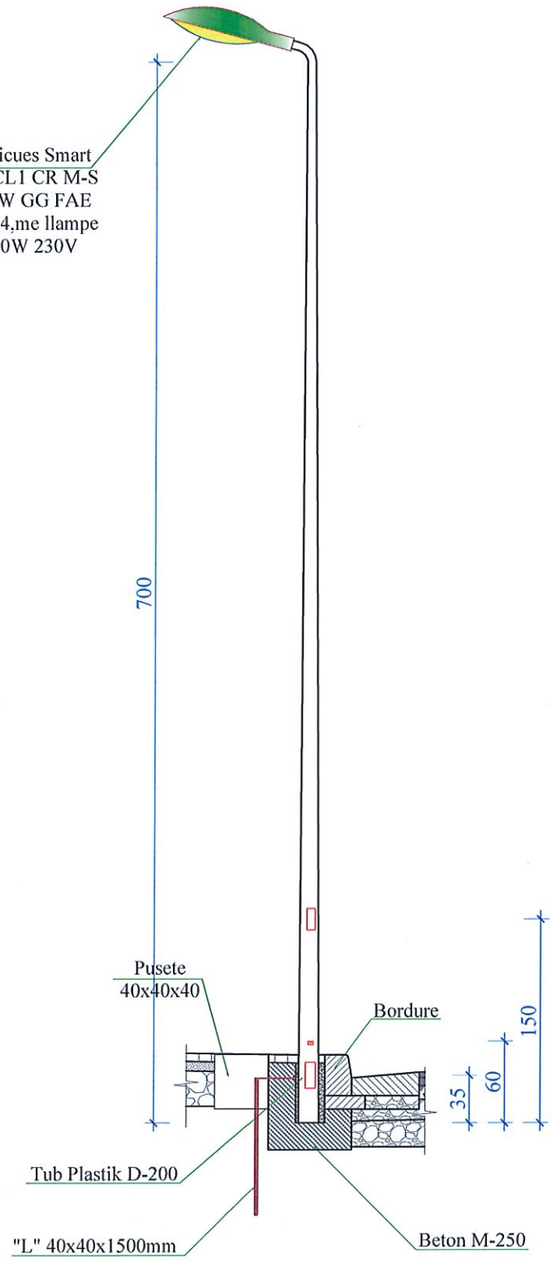

MORSETERIA E LINJËS SË NDRIÇIMIT

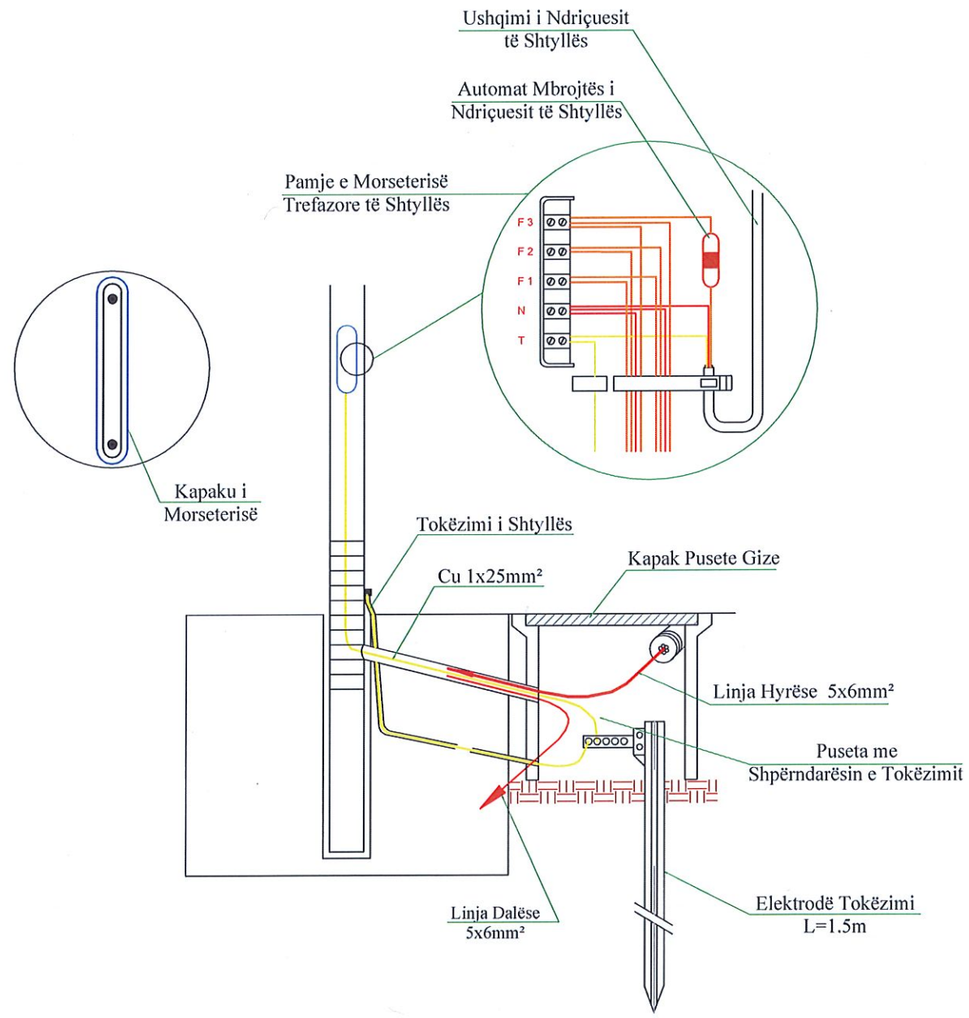

INVESTITOR:	KONSULENTI	PROJEKT ZBATIM	TITULLI I FLETËS	GRUPI PUNES										FAZA: PROJEKT ZBATIMI	
REPUBLIKA E SHQIPËRISË BASHKIA VLORË DREJTORIA E URBANISTIKËS	"GRAMA "sh.p.k.	Rikualifikimi urban dhe përmirësimi i infrastrukturës ekzistuese në zonën rekreative pranë Burimit të Repeve të Izvorit, Tragjas	DETAJ NDRICIMI	ARKITEKT:	ROMIR MAZARI Liç : A.1645/3		NDERTIMI:	ARJOLA MAZARI Liç : K.1879/4		MEKANIK:	FATMIR METI Liç : M.1593/1		REV.1:		
				NDERTIMI:	QIRJAKO GJERGO Liç : K.0482/7		ELEKTRIK:	SHPRESA MINAROLLI Liç : E.1590/1		GJEODET:	GJERGJ XHAFERI Liç : T.1096/1		REV.2:		
				HIDROTEKNIK:	IKBALE LUBONJA Liç : K.1019/4		GJEOLOG:	NEKI KOCI Liç : GJ.0313/1		NDERTIMI:	MARK LEKGJONAJ Liç : K.3418		SHKALLA: 1 : 50 / 1:250	FL. NR: E-12	